ТИПОВЫЕ КОНСТРУКЦИИ, ИЗДЕЛИЯ И УЗЛЫ ЗДАНИЙ И СООРУЖЕНИЙ

Шифр 111 – 83

ПАНЕЛИ СТЕН ИЗ ТЯЖЕЛОГО БЕТОНА БЕЗ ПРЕДВАРИТЕЛЬНОГО НАПРЯЖЕНИЯ ДЛИНОЙ 6 М ДЛЯ НЕОТАПЛИВАЕМЫХ ЗДАНИЙ ПРОМЫШЛЕННЫХ ПРЕДПРИЯТИЙ

Выпуск 0

УКАЗАНИЯ ПО ПРИМЕНЕНИЮ

20862-01
цена 1-90

https://zavodjbi.com/

ТИПОВЫЕ КОНСТРУКЦИИ, ИЗДЕЛИЯ И УЗЛЫ ЗДАНИЙ И СООРУЖЕНИЙ

Шифр 111 - 83

ПАНЕЛИ СТЕН ИЗ ТЯЖЕЛОГО БЕТОНА БЕЗ ПРЕДВАРИТЕЛЬНОГО НАПРЯЖЕНИЯ ДЛИНОЙ 6 М ДЛЯ НЕОТАПЛИВАЕМЫХ ЗДАНИЙ ПРОМЫШЛЕННЫХ ПРЕДПРИЯТИЙ

ВЫПУСК 0
УКАЗАНИЯ ПО ПРИМЕНЕНИЮ

РАЗРАБОТАНЫ

ЦНИИПРОМЗДАНИЙ

Зам. директора С.М. Гликин

Зав. отделом наружных ограждающих констр. Г.М. Синдянский

Гл. инженер проекта Г.Т. Рево

с участием НИИЖБ

Зам. директора Н.Н. Коровин

Рук. сектора Ю.В. Чиненков

Ст. научн. сотрудник А.А. Евдокимов

УТВЕРЖДЕНЫ

ГОССТРОЕМ СССР

Протокол от 14 ноября 1985 г. № 44-45

ВВЕДЕНЫ В ДЕЙСТВИЕ

с 1 февраля 1986 г.

© ЦИТП Госстроя СССР, 1989

20862-01 2

https://zavodjbi.com/

Обозначение	Наименование	Стр.
111-83.0-ОПЗ	Пояснительная записка	2
111-83.0-1	Схемы расположения панелей в стенах здания (примеры)	8
111-83.0-ОНИ	Номенклатура изделий	16
111-83.0-ОРМ	Ведомость расхода материалов	16

Зав.отд.	Ошлянский		111-83.0-0		
Н.контр.	Рева		Содержание	Стадия	Лист	Листов
Гл.инж.пр.	Рева			Р		1
Ст.инж.	Ульина			ЦНИИПРОМЗДАНИЙ	

Инв.№ подл. | Подпись и дата | Взам.инв.№

1. Общие сведения

В настоящей работе разработаны чертежи одноэтажных железобетонных панелей без предварительного напряжения арматуры.

Работа состоит из следующих выпусков:
Выпуск 0. „Указания по применению".
Выпуск 1. „Панели стен. Опалубка и армирование. Рабочие чертежи".
Выпуск 2. „Арматурные и закладные изделия. Рабочие чертежи".

2. Назначение и область применения панелей

2.1 Панели предназначены для наружных навесных стен неотапливаемых зданий с шагом крайних колонн 6м с непросадочной, слабопросадочной и среднепросадочной степенью воздействия газовой среды на панели, строящихся в несейсмических районах, а также в районах с расчетной сейсмичностью 7,8 и 9 баллов, с сухим и нормальным климатом, с расчетной зимней температурой наружного воздуха до -65°С. Панели рассчитаны на нормативную ветровую нагрузку 55 и 90 кг/м².

2.2 В случае применения панелей в зданиях с агрессивной средой должны приниматься меры по антикоррозийной защите панелей. Способы защиты панелей от агрессивного воздействия среды следует осуществлять в соответствии с табл. 1.

Зав.отд.	Ошлянский		111-83.0-ОПЗ		
Н.контр.	Рева		Пояснительная записка	Стадия	Лист	Листов
Гл.инж.пр.	Рева			Р	1	6
Ст.инж.	Ульина			ЦНИИПРОМЗДАНИЙ	

Инв.№ подл. | Подпись и дата | Взам.инв.№

https://zavodjbi.com/

Таблица 1

Относительная влажность воздуха в помещении, % / Зона влажности (согласно СНиП II-3-79*)	Группа газов	Степень агрессивного воздействия	Способ защиты
≤ 60 / сухая	А	Неагресс.	Без защиты
	Б	Неагресс.	Без защиты
	В	Слабоагресс.	Защитное покрыт. IIгр. (внутри помещен.) IIа (вне помещений)
	Г	Среднеагрессив.	Защитное покрытие IIIгр. (внутри помещений) IIIа (вне помещений)
от 61 до 75 / нормальная	А	неагресс.	Без защиты
	Б	Слабоагресс.	Без защиты
	В	Среднеагресс.	Защитное покрыт. IIIгр. (внутри помещений) IIIа (вне помещений)

Вид и толщину защитного лакокрасочного покрытия принимать в зависимости от группы покрытия по СНиП II-28-73*, приложение 5, таблица 26*.

2.3. Предел огнестойкости наружных стен из навесных железобетонных панелей определяется огнестойкостью узлов крепления панелей к несущему каркасу. Минимальный предел огнестойкости указанных стен при незащищенных металлах крепления составляет 0,25 часа. При защите стальных узлов крепления вспучивающимся составом ВПМ-2 (ГОСТ 25131-82) предел огнестойкости стены составляет 0,75 часа.

2.4 Выбор марок панелей производится по номенклатуре в зависимости от назначения панелей в стене (см. документ 111-83.0-ОПЦ) после выбора схем расположения панелей в стенах здания (см. документ 111-83.0-1), размеров панелей (см. табл. 2), схем расположения закладных изделий в панелях (см. табл. 3) и определения нормативной ветровой нагрузки, приходящейся на панель.

3. Конструкция и указания по расчету панелей

3.1. Стеновые панели представляют собой плоскую однослойную конструкцию прямоугольного сечения толщиной 10 см с координационными размерами, приведенными в табл. 2.

Таблица 2

Координационные размеры панелей				
Высота, см	Длина, см			
	590	615	640	300
90	+	+	+	+
120	+	+	+	+
150	+	—	—	—
180	+	+	+	+

\+ Панели с данными размерами изготовляются.
— Панели с данными размерами не изготовляются.

3.2. Панели запроектированы из тяжелого бетона М 200.

3.3. Для армирования панелей применяется арматура класса А-III по ГОСТ 5781-82 и класса Вр-I по ГОСТ 6727-80.

3.4. Установка закладных изделий в панели производится в соответствии со схемой расположения изделий в панелях (см. табл. 3).

3.5. Расчет панелей выполнен в соответствии с главами СНиП II-6-74 „Нагрузки и воздействия. Нормы проектирования" и СНиП II-21-75 „Бетонные и железобетонные конструкции. Нормы проектирования" с учетом изменений и дополнений к главам СНиП по состоянию до января 1985 г.

3.6. Расчет панелей на прочность произведен на следующие нагрузки:

- на усилия от собственного веса, возникающие в процессе распалубки и подъемно-транспортных операций (с коэффициентом динамичности K=1,5)
- на усилия, возникающие при возведении здания (монтажный случай) и в стадии эксплуатации, при этом панели рассчитаны на расчетную нагрузку от собственного веса и расчетную ветровую нагрузку, определяемую по формуле

$$q_в = q_0 \cdot k \cdot c \cdot \gamma_n \cdot k_1 \cdot b \cdot n,$$

где q_0 – скоростной напор ветра на высоте 10 м над поверхностью земли (СНиП II-6-74, табл. 6);

k – коэффициент, учитывающий изменение скоростного напора в зависимости от высоты над поверхностью земли и типа местности;

c – аэродинамический коэффициент для условия монтажа, равный ±1,4 и для случая эксплуатации, равный +1,0 (положительное давление) и 0,8 (отрицательное давление);

γ_n – коэффициент надежности в зависимости от класса ответственности здания, принимаемый равным 0,95;

k_1 – поправочный коэффициент к γ_n при расчете в стадии монтажа, равный 0,95;

n – коэффициент перегрузки для ветровой нагрузки, равный 1,2 (в случае монтажа коэффициент снижен на 20%);

b – ширина панели 6 м.

3.7. При расчете подкарнизных панелей помимо указанных в п.3.6, учтены также нагрузки от веса карниза, веса выравнивающего слоя, гидроизоляционного ковра, а также временная нагрузка на край карниза от двух блоков подвесной люльки по 500 кгс на один блок при расстоянии между блоками 2,0 м.

3.8. Расчет панелей по деформациям произведен на нормативную ветровую нагрузку $q_в^н$, равную 55 и 90 кгс/м². Максимальный прогиб панели из плоскости принят равным 1/200 ℓ, где ℓ – расчетный пролет, равный 5,8 м.

3.9. Панели рассчитаны по смятию бетона на опорах на расчетную нагрузку от собственного веса и веса вышележащих панелей, которая передается через асбестоцементные плитки на нижележащие панели только на участках опор и поэтому в расчете панелей, как изгибаемых элементов на прочность и жесткость не учитывается.

3.10. Панели, примыкающие к проему снизу и сверху не рассчитаны на восприятие горизонтальной нагрузки от ветра с площади остекления проема. Панели, примыкающие к проему снизу, не рассчитаны на восприятие вертикальной нагрузки от веса остекленных переплетов.

4. Конструкция навесной стены.

4.1. Панели настоящей работы предназначены для навесных стен.

4.2. По назначению в стене панели разделяются на рядовые, парапетные, подкарнизные и доборные. Схемы расположения панелей в стенах здания приведены в документе 111-83.0-1

4.3. При проектировании навесных стен из панелей данной серии необходимо пользоваться чертежами следующих серий с учетом изменившейся толщины панелей:
– Серия 2.432-2 „Монтажные узлы панельных стен неотапливаемых одноэтажных производственных зданий с железобетонным каркасом", Выпуск 0 – „Материалы для проектирования" и Выпуск 1 – „Монтажные узлы. Рабочие чертежи".
– Серия 1.439-2 „Стальные изделия креплений панельных стен одноэтажных производственных зданий с железобетонным каркасом. Рабочие чертежи."

4.4. Стены выполняются из панелей длиной, равной шагу колонн с ленточным остеклением. Углы стен по торцевой стене выполняются с помощью удлиненных панелей.

4.5. В навесных стенах панели устанавливаются на опорные консоли. Опорные консоли следует приваривать к колоннам в процессе монтажа. Вертикальные нагрузки, приходящиеся на консоли от веса стены и горизонтальные ветровые нагрузки с площади стены передаются на колонны.

4.6. При использовании опорных консолей по серии 1.439-2 и монтажных узлов по серии 2.432-2 расстояние по высоте между консолями на глухих участках стены не должно превышать 3,0 м. Расстояние между консолями может быть увеличено до 4,8 м при условии перерасчета консолей и узлов их крепления.

4.7. Цокольная часть стены должна опираться на фундаментную балку.

4.8. На глухом участке стены при опирании цокольной части на фундаментную балку, первые опорные консоли устанавливаются на отметке не более чем 7,2 м.

4.9. Каждый верхний ряд панелей должен устанавливаться на нижний ряд обязательно через асбестоцементные или артоцементные прокладки длиной 20 см и шириной, равной 3 см, уложенные на концах панели.

4.10. При проектировании участка стены с проемом необходимо соблюдение следующих условий:
– сверху и снизу оконного проема, независимо от типа переплетов, должны устанавливаться ригели, на которые передается ветровая нагрузка с поверхности остекления проема:
– расчетная нагрузка от веса переплетов с остеклением воспринимается только ригелями. Расчетные нагрузки от оконного переплета с остеклением и веса ригеля передаются на колонну.

Узлы крепления ригеля и сам ригель разрабатываются в конкретном проекте в зависимости от типа оконного переплета.

4.11. Для заполнения оконных проемов могут применяться переплеты по сериям 1.436.2-15, 1.436.3-16 и 1.436.2-17.

4.12 Швы между панелями, как правило, должны заполняться упругими синтетическими прокладками (Перкит) ПРП60 К30 300 ГОСТ 19177-81 с герметизацией тиоколовыми мастиками строительного назначения марки АМ-0,5 (по ТУ84-246-75), защищающими упругие прокладки от внешних атмосферных воздействий и инсоляции.

Заполнение швов следует производить в соответствии с „Указаниями по герметизации стыков при монтаже строительных конструкций" СН 420-71.

При отсутствии упругих синтетических прокладок допускается заделка швов одним цементным раствором. Заполнение швов должно производиться цементным раствором марки М100 после установки и закрепления панелей.

Установка панелей на слой раствора запрещается, т.к. при этом фактическая толщина шва может оказаться больше проектной и нагрузка от вышележащих панелей будет передаваться на нижележащие, что недопустимо.

Толщина горизонтальных швов принята 15 мм, вертикальных - 20 мм. Толщина горизонтальных швов обеспечивается асбестоцементными или армоцементными плитками, уложенными на концах панели. Конструкция швов приведена в серии 2.432-2, вып. 1

4.13. При компановке стен следует учитывать, что низ ряда панелей, располагаемого в пределах конструкции покрытия, должен находиться ниже отметки верха колонн на 0,6 м (см. серию 2.432-2, вып. 0,1)

4.14. Крепление панелей к несущему каркасу здания производится с помощью закладных изделий, предусмотренных в панелях. Панель навесной стены крепится в четырех точках по верхней и нижней грани панели.

5 Указания по маркировке панелей.

5.1. Марка панели состоит из трех буквенно-цифровых групп, которые разделяются дефисом. Первая группа содержит обозначение типа панели ПС - "Панель стеновая" и ее координационные размеры в см, отделенные друг от друга точками. Вторая группа содержит условное цифровое обозначение нормативной ветровой нагрузки на которую рассчитана панель (цифра 1 - до 55 кгс/м², цифра 2 - до 90 кгс/м²) и условное обозначение бетона (Т - тяжелый бетон)

Третья группа содержит цифровое обозначение схемы расположения закладных изделий в панели (номера схем раскладки изделий в панели приведены в табл. 3). и сейсмичности района (С) для районов сейсмичностью 7, 8 и 9 баллов.

Пример маркировки панели

ПС 600.120.10-2Т-1

Стеновая панель длиной 5980 мм, высотой 1185 мм, толщиной 100 мм, под нормативную ветровую нагрузку до 90 кгс/м², из тяжелого бетона, рядовая панель между средними осями по продольной стене для обычных условий строительства (сейсмичность до 6 баллов). То же для сейсмических районов (сейсмичность 7, 8 и 9 баллов) ПС 600.120.10-2Т-1С

Схемы расположения закладных изделий в панелях

Таблица 3

№ схемы	Схема	Назначение
1	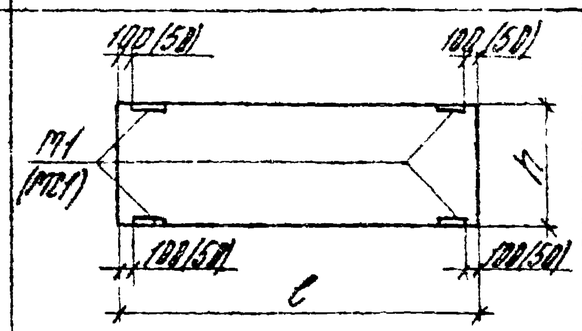	Рядовая панель между средними осями по продольной и торцевой стенам
2 3-зер-кально	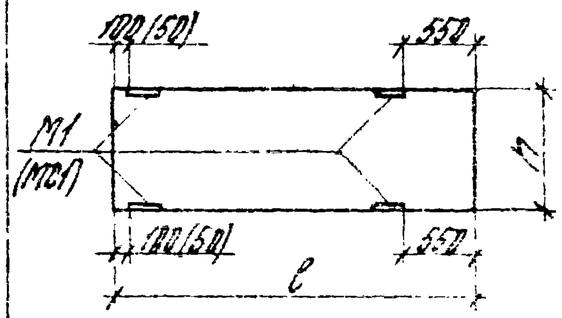	Рядовая панель по продольной стене для углов и температурных швов и по торцевой стене для углов при привязке „250"
4 6-зер-кально	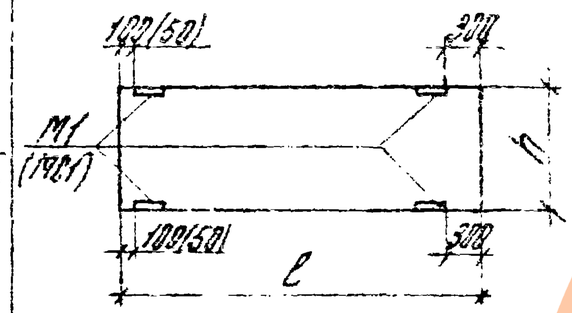	Рядовая панель по торцевой стене для углов при привязке „0"
6	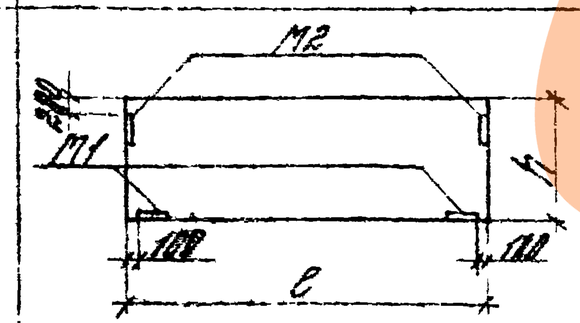	Парапетная панель между средними осями по продольной стене
7 8-зер-кально	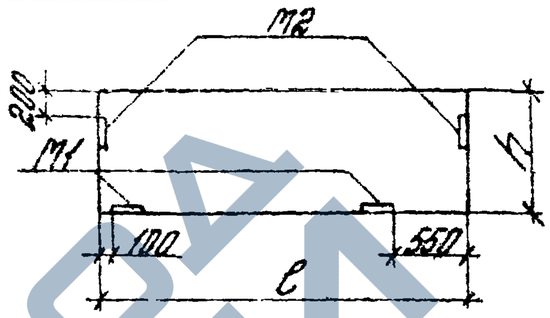	Парапетная панель для углов и температурных швов по продольной стене
9	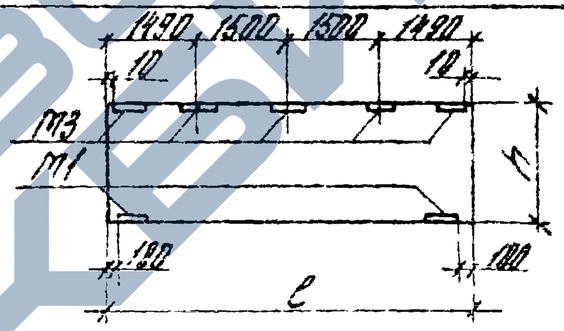	Подкарнизная панель между средними осями по продольной стене
10 11-зер-кально	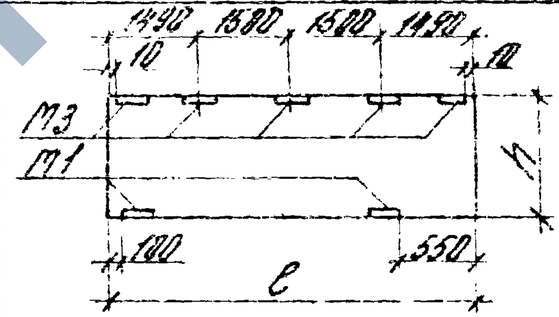	Подкарнизная панель для углов и температурных швов по продольной стене
12	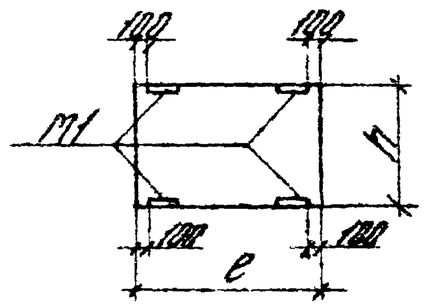	Доборная панель

В схемах расположения закладных изделий для рядовых панелей в скобках указаны размеры привязки и марка закладного изделия МС1 для районов с расчетной сейсмичностью 7, 8 и 9 баллов. Для парапетных, подкарнизных и доборных панелей закладные изделия и схему их расположения одинаковые как для районов с сейсмичностью 6 баллов так и с сейсмичностью 7, 8 и 9 баллов

1.1-83.0-ОПЗ

Лист 6

20862-01 8

Инв. № подл. | Подпись и дата | Взам. инв. №

Продольные стены

1. С внутренним водоотводом

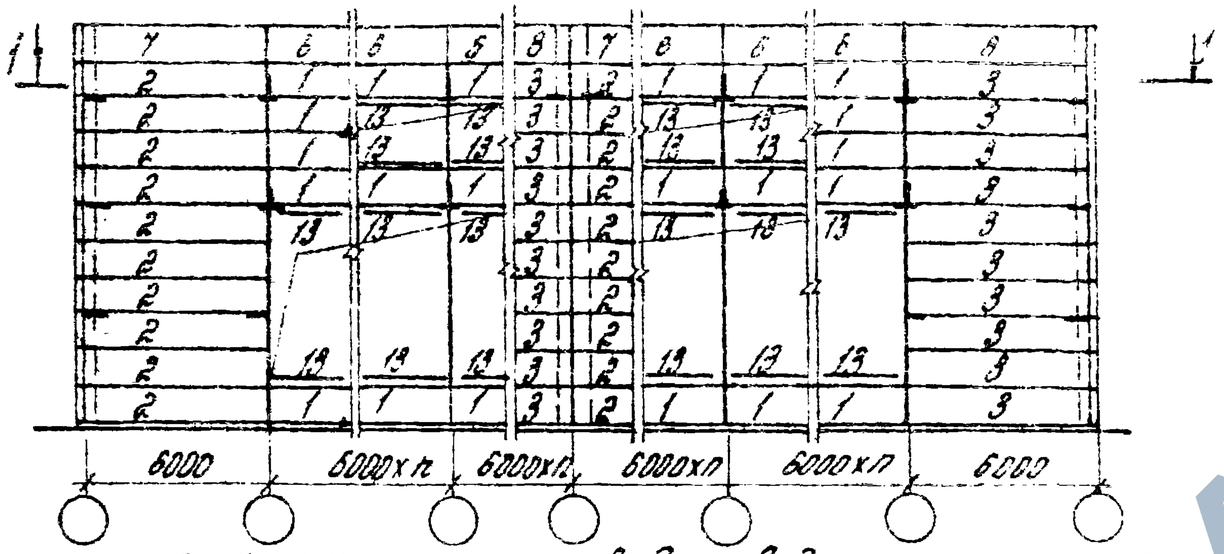

2. С наружным водоотводом

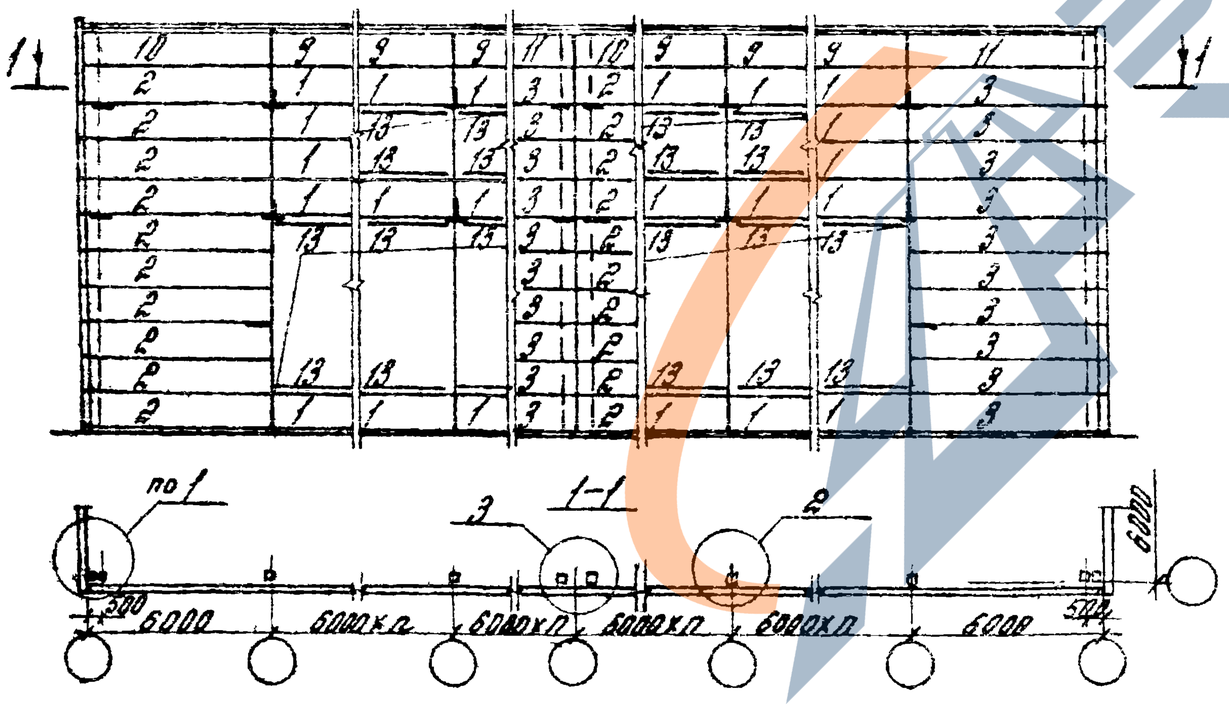

Торцевые стены

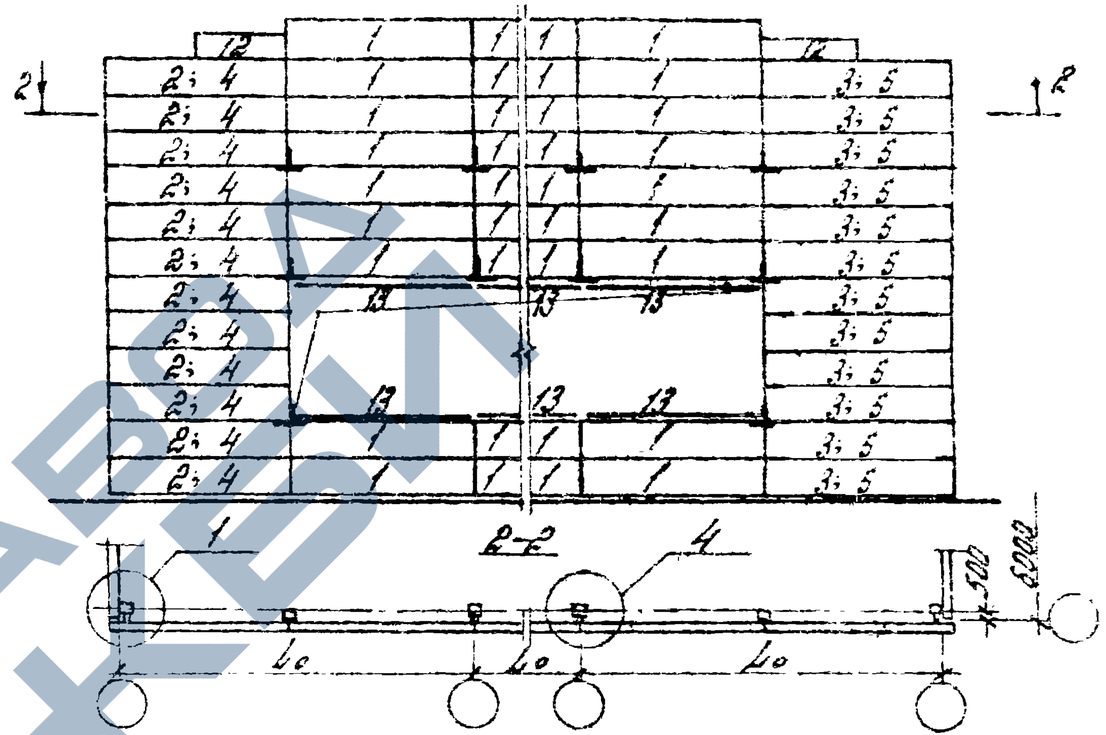

Обозначения, принятые на схемах

1	Рядовая панель между средними осями по продольной и торцевой стенам
2;3	Рядовая панель по продольной стене для углов и т.ш. и торцевой стене для углов при привязке „250"
4;5	Рядовая панель по торцевой стене для углов при привязке „0"
6	Парапетная панель между средними осями по продольной стене
7;8	Парапетная панель для углов и т.ш. по продольной стене
9	Подкарнизная панель между средними осями по продольной стене
10;11	Подкарнизная панель для углов и т.ш. по продольной стене
12	Доборная панель
13	Ригель

Зав. отд.	Стиславский		
Н. контр.	Ребо		
Гл. инж.	Ребо		
Ст. инж.	Цыбина		

111-83.0-1

Схемы расположения панелей в стенах здания (примеры)

Стадия	Лист	Листов
Р	1	2

ЦНИИПРОМЗДАНИЙ

Инв. № подл. | Подпись и дата | Взам. инв. №

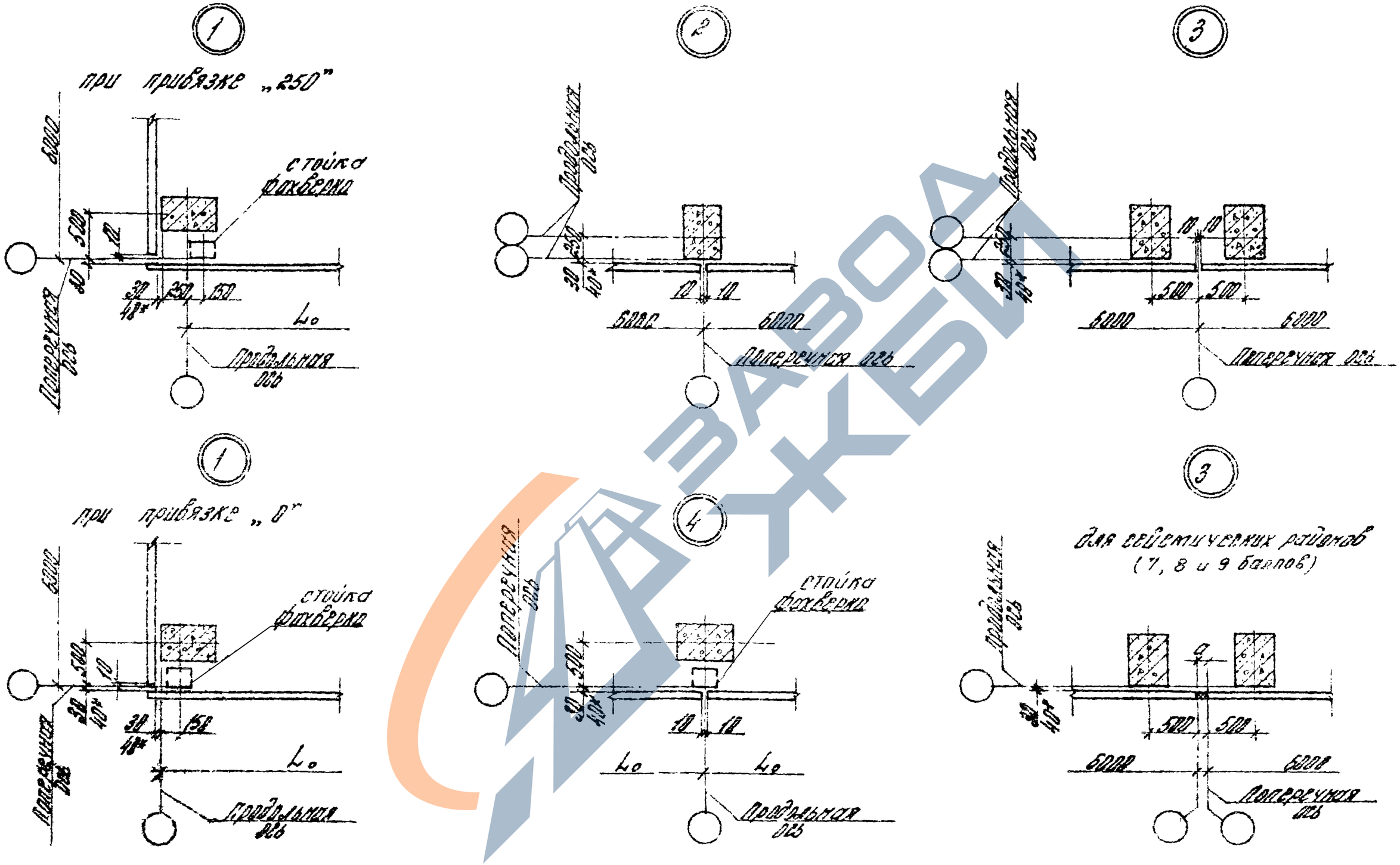

40* – при строительстве в сейсмических районах

a – размер вставки между координационными осями, кратный 50мм.

111-83.0-1

20862-01 10

Номенклатура панелей для районов с расчетной сейсмичностью до 6 баллов

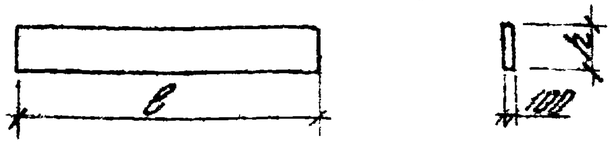

Обозначение	Марка	Габаритные размеры, мм: Длина l	Высота h	Расход материалов: Бетон, м³	Сталь, кг	Масса панели, т	Назначение
111-83.1-1	ПС 600.90.10-1Т-1	5980	885	0,53	25,2	1,33	Рядовые панели между средними осями по продольной и торцевой стенам
-001	ПС 600.90.10-2Т-1				43,4		
-002	ПС 600.120.10-1Т-1		1185	0,71	33,5	1,78	
-003	ПС 600.120.10-2Т-1				55,9		
-004	ПС 600.180.10-1Т-1		1785	1,07	43,2	2,68	
-005	ПС 600.180.10-2Т-1				62,7		
-006	ПС 600.90.10-1Т-2		885	0,53	25,2	1,33	Рядовые панели на продольной стене для углов и температурных швов
-007	ПС 600.90.10-1Т-3						
-008	ПС 600.90.10-2Т-2				43,4		
-009	ПС 600.90.10-2Т-3						
-010	ПС 600.120.10-1Т-2		1185	0,71	33,5	1,78	
-011	ПС 600.120.10-1Т-3						
-012	ПС 600.120.10-2Т-2				55,9		
-013	ПС 600.120.10-2Т-3						
-014	ПС 600.180.10-1Т-2		1785	1,07	43,2	2,68	
-015	ПС 600.180.10-1Т-3						
-016	ПС 600.180.10-2Т-2				62,7		
-017	ПС 600.180.10-2Т-3						

Зав. отд.	Этинский		111-83.0-ОНИ
Н. контр.	Ревзо		Номенклатура изделий
Гл. инж.	Ревзо		Стадия: Р; Лист: 1; Листов: 6
Гл. инж.	Кузнецова		ЦНИИПромзданий

Инв. № подл. | Подпись и дата | Взам. инв. №

20362-01 Н

Обозначение	Марка	Габаритные размеры, мм: Длина l	Высота h	Расход материалов: Бетон, м³	Сталь, кг	Масса панели, т	Назначение
111-83.1-1 -018	ПС 615.90.10-1Т-4	6120	885	0,54	25,4	1,35	Рядовые панели для углов по торцевой стене, привязка „0"
-019	ПС 615.90.10-1Т-5				44,1		
-020	ПС 615.90.10-2Т-4						
-021	ПС 615.90.10-2Т-5						
-022	ПС 615.120.10-1Т-4		1185	0,73	33,8	1,83	
-023	ПС 615.120.10-1Т-5				56,9		
-024	ПС 615.120.10-2Т-4						
-025	ПС 615.120.10-2Т-5						
-026	ПС 615.180.10-1Т-4		1785	1,09	43,7	2,73	
-027	ПС 615.180.10-1Т-5				70,9		
-028	ПС 615.180.10-2Т-4						
-029	ПС 615.180.10-2Т-5						
-030	ПС 640.90.10-1Т-2	6370	885	0,56	26,0	1,40	Рядовые панели для углов по торцевой стене, привязка „250"
-031	ПС 640.90.10-1Т-3				45,4		
-032	ПС 640.90.10-2Т-2						
-033	ПС 640.90.10-2Т-3						
-034	ПС 640.120.10-1Т-2		1185	0,75	34,6	1,88	
-035	ПС 640.120.10-1Т-3				58,6		
-036	ПС 640.120.10-2Т-2						
-037	ПС 640.120.10-2Т-3						
-038	ПС 640.180.10-1Т-2		1785	1,14	44,8	2,85	
-039	ПС 640.180.10-1Т-3				73,1		
-040	ПС 640.180.10-2Т-2						
-041	ПС 640.180.10-2Т-3						

ЗАВОД ЖБИ

Продолжение

Обозначение	Марка	Габаритные размеры, мм: Длина l	Высота h	Расход материалов: Бетон, $м^3$	Сталь, кг	Масса панели, т	Назначение
111-83.1-1 -042	ПС 600.90.10-1Т-6	5980	885	0,53	26,3	1,33	Парапетные панели между осями по продольной стене
-043	ПС 600.90.10-2Т-6				44,5		
-044	ПС 600.120.10-1Т-6		1185	0,71	34,6	1,78	
-045	ПС 600.120.10-2Т-6				57,0		
-046	ПС 600.90.10-1Т-7		885	0,53	26,3	1,33	Парапетные панели для углов и т.п. по продольной стене
-047	ПС 600.90.10-1Т-8						
-048	ПС 600.90.10-2Т-7				44,5		
-049	ПС 600.90.10-2Т-8						
-050	ПС 600.120.10-1Т-7		1185	0,71	34,6	1,78	
-051	ПС 600.120.10-1Т-8						
-052	ПС 600.120.10-2Т-7				57,0		
-053	ПС 600.120.10-2Т-8						
-054	ПС 600.90.10-1Т-9		885	0,53	24,4	1,33	Подкарнизные панели между осями по продольной стене
-055	ПС 600.90.10-2Т-9				42,6		
-056	ПС 600.120.10-1Т-9		1185	0,71	32,7	1,78	
-057	ПС 600.120.10-2Т-9				55,1		
-058	ПС 600.150.10-1Т-9		1485	0,89	38,2	2,23	
-059	ПС 600.150.10-2Т-9				62,7		
-060	ПС 600.180.10-1Т-9		1785	1,07	42,4	2,68	
-061	ПС 600.180.10-2Т-9				68,9		

Инв. № подл. | Подпись и дата | Взам. инв. №

ЗАВОД ЖБИ

Обозначение	Марка	Габаритные размеры, мм: Длина l	Высота h	Расход материалов: Бетон, м³	Сталь, кг	Масса панели, т	Назначение
111-83.1-1-062	ПС 600.90.10-1Т-10	5980	885	0,53	24,4	1,33	Подкарнизные панели для углов и т.ш. по продольной стене
-063	ПС 600.90.10-1Т-11						
-064	ПС 600.90.10-2Т-10				42,6		
-065	ПС 600.90.10-2Т-11						
-066	ПС 600.120.10-1Т-10		1185	0,74	32,7	1,79	
-067	ПС 600.120.10-1Т-11						
-068	ПС 600.120.10-2Т-10				55,1		
-069	ПС 600.120.10-2Т-11						
-070	ПС 600.150.10-1Т-10		1485	0,89	38,2	2,23	
-071	ПС 600.150.10-1Т-11						
-072	ПС 600.150.10-2Т-10				62,7		
-073	ПС 600.150.10-2Т-11						
-074	ПС 600.180.10-1Т-10		1785	1,07	42,4	2,68	
-075	ПС 600.180.10-1Т-11						
-076	ПС 600.180.10-2Т-10				68,9		
-077	ПС 600.180.10-2Т-11						
-078	ПС 300.90.10-2Т-12	2980	885	0,26	16,1	0,65	Доборные панели
-079	ПС 300.120.10-2Т-12		1185	0,35	18,2	0,88	
-080	ПС 300.180.10-2Т-12		1785	0,53	22,2	1,33	

ЗАВОД ЖБИ

Номенклатура панелей для районов с расчетной сейсмичностью 7, 8 и 9 баллов

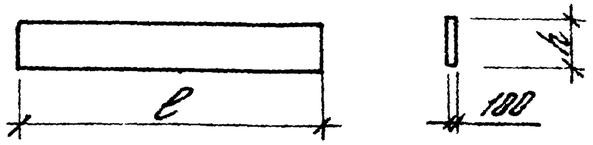

Обозначение	Марка	Габаритные размеры, мм: Длина l	Высота h	Расход материалов: Бетон, м³	Сталь, кг	Масса панели, т	Назначение
111-83.1-1 -081	ПС 600.90.18 - 1Т - 1С	5980	885	0,53	26,4	1,33	Рядовые панели между средними осями по продольной и торцевой стенам
-082	ПС 600.90.10 - 2Т - 1С				44,6		
-083	ПС 600.120.10 - 1Т - 1С		1185	0,71	34,7	1,78	
-084	ПС 600.120.10 - 2Т - 1С				57,1		
-085	ПС 600.180.10 - 1Т - 1С		1785	1,07	44,4	2,68	
-086	ПС 600.180.10 - 2Т - 1С				70,9		
-087	ПС 600.90.10 - 1Т - 2С		885	0,53	26,4	1,33	Рядовые панели по продольной стене для углов и температурных швов
-088	ПС 600.90.10 - 1Т - 3С						
-089	ПС 600.90.10 - 2Т - 2С				44,6		
-090	ПС 600.90.10 - 2Т - 3С						
-091	ПС 600.120.10 - 1Т - 2С		1185	0,71	34,7	1,78	
-092	ПС 600.120.10 - 1Т - 3С						
-093	ПС 600.120.10 - 2Т - 2С				57,1		
-094	ПС 600.120.10 - 2Т - 3С						
-095	ПС 600.180.10 - 1Т - 2С		1785	1,07	44,4	2,68	
-096	ПС 600.180.10 - 1Т - 3С						
-097	ПС 600.180.10 - 2Т - 2С				70,9		
-098	ПС 600.180.10 - 2Т - 3С						

https://zavodjbi.com/

Продолжение

Обозначение	Марка	Габаритные размеры, мм: Длина l	Высота h	Расход материалов: Бетон, $м^3$	Сталь, кг	Масса панели, т	Назначение
111-83.1-1-099	ПС 615.90.10-1Т-4С	6120	885	0,54	26,6	1,35	Рядовые панели для углов по торцевой стене, привязки „0"
-100	ПС 615.90.10-1Т-5С						
-101	ПС 615.90.10-2Т-4С				45,3		
-102	ПС 615.90.10-2Т-5С						
-103	ПС 615.120.10-1Т-4С		1185	0,73	35,0	1,83	
-104	ПС 615.120.10-1Т-5С						
-105	ПС 615.120.10-2Т-4С				58,1		
-106	ПС 615.120.10-2Т-5С						
-107	ПС 615.180.10-1Т-4С		1785	1,09	44,9	2,73	
-108	ПС 615.180.10-1Т-5С						
-109	ПС 615.180.10-2Т-4С				72,1		
-110	ПС 615.180.10-2Т-5С						
-111	ПС 640.90.10-1Т-2С	6370	885	0,56	27,2	1,40	Рядовые панели для углов по торцевой стене, привязки „250"
-112	ПС 640.90.10-1Т-3С						
-113	ПС 640.90.10-2Т-2С				46,6		
-114	ПС 640.90.10-2Т-3С						
-115	ПС 640.120.10-1Т-2С		1185	0,75	35,8	1,88	
-116	ПС 640.120.10-1Т-3С						
-117	ПС 640.120.10-2Т-2С				59,8		
-118	ПС 640.120.10-2Т-3С						
-119	ПС 640.180.10-1Т-2С		1785	1,14	46,0	2,85	
-120	ПС 640.180.10-1Т-3С						
-121	ПС 640.180.10-2Т-2С				74,3		
-122	ПС 640.180.10-2Т-3С						

Парапетные, подкарнизные и доборные панели для районов с сейсмичностью 7, 8 и 9 баллов следует принимать по номенклатуре для районов с расчетной сейстичностью до 6 баллов

ЗАВОД ЖБИ

№ строки	Наименование материала и единицы измерения	Код материала	Ед. изм.	5Б 3121 4991 ПС600.90.10-1Т-1	5Б 3121 4992 ПС600.90.10-2Т-1	5Б 3121 4993 ПС600.120.10-1Т-1	5Б 3121 4994 ПС600.120.10-2Т-1	5Б 3121 4995 ПС600.180.10-1Т-1	5Б 3121 4996 ПС600.180.10-2Т-1	5Б 3121 4997 ПС600.90.10-1Т-2	5Б 3121 4998 ПС600.90.10-1Т-3	5Б 3121 4999 ПС600.90.10-2Т-2	5Б 3121 4990 ПС600.90.10-2Т-3	5Б 3121 4997 ПС600.120.10-1Т-2	5Б 3121 4998 ПС600.120.10-1Т-3	5Б 3121 4999 ПС600.120.10-2Т-2	5Б 3121 4990 ПС600.120.10-2Т-3	5Б 3121 4991 ПС600.180.10-1Т-2	5Б 3121 4992 ПС600.180.10-1Т-3	5Б 3121 4993 ПС600.180.10-2Т-2
				Кол. на марку																
1	Сортовой прокат																			
2	обыкновенного качества																			
3	Сталь арматурная ГОСТ 5781-82																			
4	Класса А-III, кг	093004	116	14,0	31,6	19,3	41,0	24,5	50,4	14,0	14,0	31,6	31,6	19,3	19,3	41,0	41,0	24,5	24,5	50,4
5	Класса А-I, кг	093000	116	1,1	1,1	1,9	1,9	2,9	2,9	1,1	1,1	1,1	1,1	1,9	1,9	1,9	1,9	2,9	2,9	2,9
6	Итого сортового проката																			
7	обыкновенного качества, кг		116	15,1	32,7	21,2	42,9	27,4	53,3	15,1	15,1	32,7	32,7	21,2	21,2	42,9	42,9	27,4	27,4	53,3
8	Метизы:																			
9	Проволока стальная ГОСТ 5121-80																			
10	Класса Вр-I, кг	121400	116	5,5	6,1	7,7	8,4	11,2	11,8	5,5	5,5	6,1	6,1	7,7	7,7	8,4	8,4	11,2	11,2	11,8
11	Сталь сортовая, кг	093100	116	4,6	4,6	4,6	4,6	4,6	4,6	4,6	4,6	4,6	4,6	4,6	4,6	4,6	4,6	4,6	4,6	4,6
12	Итого стали в натуральной																			
13	массе, кг		116	25,2	43,4	33,5	55,9	43,2	69,7	25,2	25,2	43,4	43,4	33,5	33,5	55,9	55,9	43,2	43,2	69,7
14	В том числе по укрупнен-																			
15	ному сортаменту:																			
16	Сталь крупносортная, кг	093100	116	4,6	4,6	4,6	4,6	4,6	4,6	4,6	4,6	4,6	4,6	4,6	4,6	4,6	4,6	4,6	4,6	4,6
17	Сталь мелкосортная, кг	093300	116	4,5	4,5	5,3	5,3	6,3	6,3	4,5	4,5	4,5	4,5	5,3	5,3	5,3	5,3	6,3	6,3	6,3
18	Котанка, кг	093400	116	10,6	28,2	15,9	37,6	21,1	47,0	10,6	10,6	28,2	28,2	15,9	15,9	37,6	37,6	21,1	21,1	47,0
19	Бетон тяжелый М300, м³		119	0,53	0,53	0,71	0,71	1,07	1,07	0,53	0,53	0,53	0,53	0,71	0,71	0,71	0,71	1,07	1,07	1,07
20																				
21																				
22																				

Код изделия 583100

Зав. МПК	Стилянский		
Н. контр.	Рево		
Гл. инж. пр.	Рево		
Ст. инж.	Казнрцова		

111-83.0-ОРМ

Ведомость расхода материалов

Стадия	Лист	Листов
Р	1	8

ЦНИИПРОМЗДАНИЙ

№ строки	Наименование материала и единицы измерения	Код материала	Код ед. изм	Код, марка изделия: 5Б 3121/4994 ПГ6.5.20.100-ДТ-3	5Б 3121/4995 ПГ6.5.30.100-ДТ-4	5Б 3121/4996 ПГ6.5.50.100-ДТ-5	5Б 3121/4997 ПГ6.5.50.100-ДТ-1	5Б 3121/4998 ПГ6.5.120.100-ДТ-5	5Б 3121/4999 ПГ6.5.120.100-ДТ-4	5Б 3121/5000 ПГ6.5.120.100-ДТ-5	5Б 3121/5001 ПГ6.5.120.100-ДТ-4	5Б 3121/5002 ПГ6.5.120.100-ДТ-5	5Б 3121/5003 ПГ6.5.180.100-ДТ-4	5Б 3121/5004 ПГ6.5.180.100-ДТ-5	5Б 3121/5005 ПГ6.5.180.100-ДТ-5	5Б 3121/5006 ПГ6.5.180.100-ДТ-4	5Б 3121/5007 ПГ6.5.90.100-ДТ-2	5Б 3121/5008 ПГ6.5.90.100-ДТ-3	5Б 3121/5009 ПГ6.5.90.100-ДТ-1	5Б 3121/5010 ПГ6.5.90.100-ДТ-2
				Кол. на марку																
1	Сортовой прокат																			
2	обыкновенного качества																			
3	Сталь арматурная ГОСТ 5781-82																			
4	класса А-III, кг	093004	116	50,4	14,2	14,2	32,3	32,3	19,6	19,6	42,0	42,0	25,0	25,0	51,6	51,6	14,7	14,7	33,5	33,5
5	класса А-I, кг	093000	116	2,9	1,1	1,1	1,1	1,1	1,9	1,9	1,9	1,9	2,9	2,9	2,9	2,9	1,1	1,1	1,1	1,1
6	Итого сортового проката																			
7	обыкновенного качества, кг		116	53,3	15,3	15,3	33,4	33,4	21,5	21,5	43,9	43,9	27,9	27,9	54,5	54,5	15,8	15,8	34,6	34,6
8	Метизы:																			
9	Проволока стальная ГОСТ 6727-80																			
10	класса Вр-I, кг	121400	116	11,8	5,5	5,5	6,1	6,1	7,7	7,7	8,4	8,4	11,2	11,2	11,8	11,8	5,6	5,6	6,2	6,2
11	Сталь сортовая, кг	093100	116	4,6	4,6	4,6	4,6	4,6	4,6	4,6	4,6	4,6	4,6	4,6	4,6	4,6	4,6	4,6	4,6	4,6
12	Итого в натуральной																			
13	массе, кг		116	69,7	25,4	25,4	44,1	44,1	33,8	33,8	56,9	56,9	43,7	43,7	70,9	70,9	26,0	26,0	45,4	45,4
14	В том числе по укрупненному																			
15	сортаменту:																			
16	Сталь крупносортная, кг	093100	116	4,6	4,6	4,6	4,6	4,6	4,6	4,6	4,6	4,6	11,2	11,2	11,8	11,8	5,6	5,6	6,2	6,2
17	Сталь мелкосортная, кг	093300	116	6,3	4,5	4,5	4,5	4,5	5,3	5,3	5,3	5,3	6,3	6,3	6,3	6,3	4,5	4,5	4,5	4,5
18	Катанка, кг	093400	116	47,0	10,8	10,8	28,9	28,9	16,2	16,2	38,6	38,6	21,6	21,6	48,2	48,2	14,3	14,3	30,1	30,1
19	Бетон тяжелый М300, м³		113	1,07	0,54	0,54	0,54	0,54	0,73	0,73	0,73	0,73	1,09	1,09	1,09	1,09	0,56	0,56	0,56	0,56
20																				
21																				

Продолжение

№ строки	Наименование материала и единицы измерения	Код материала	Ед. изм	Код, марка изделия: 5Б.3.121.5011 ПС640.120.10-1Т-2	5Б.3.121.5016 ПС640.120.10-1Т-3	5Б.3.121.5013 ПС640.120.10-2Т-2	5Б.3.121.5014 ПС640.120.10-2Т-3	5Б.3.121.5015 ПС640.180.10-1Т-2	5Б.3.121.5016 ПС640.180.10-1Т-3	5Б.3.121.5017 ПС640.180.10-2Т-2	5Б.3.121.5018 ПС640.180.10-2Т-3	5Б.3.121.5019 ПС600.90.10-1Т-6	5Б.3.121.5020 ПС600.90.10-2Т-6	5Б.3.121.5021 ПС600.120.10-1Т-6	5Б.3.121.5022 ПС600.120.10-2Т-6	5Б.3.121.5023 ПС600.90.10-1Т-7	5Б.3.121.5024 ПС600.90.10-2Т-7	5Б.3.121.5025 ПС600.90.10-1Т-8	5Б.3.121.5026 ПС600.90.10-2Т-8
				Кол на марку															
1	Сортовой прокат																		
2	обыкновенного качества																		
3	Сталь арматурная ГОСТ 5781-82																		
4	Класса А-III, кг	093004	116	20,3	20,3	43,6	43,6	26,0	26,0	53,6	53,6	14,0	31,6	19,3	41,0	14,0	14,0	31,6	31,6
5	Класса А-I, кг	093000	116	1,9	1,9	1,9	1,9	2,9	2,9	2,9	2,9	1,1	1,1	1,9	1,9	1,1	1,1	1,1	1,1
6	Итого сортового проката,																		
7	обыкновенного качества, кг		116	22,2	22,2	45,5	45,5	28,9	28,9	56,5	56,5	15,1	32,7	21,2	42,9	15,1	15,1	32,7	32,7
8	Метизы:																		
9	Проволока стальная ГОСТ 6727-80																		
10	Класса Вр-I, кг	121400	116	7,8	7,8	8,5	8,5	11,3	11,3	12,0	12,0	5,5	6,1	7,7	8,4	5,5	5,5	6,1	6,1
11	Сталь сортовая, кг	093100	116	4,6	4,6	4,6	4,6	4,6	4,6	4,6	4,6	5,7	5,7	5,7	5,7	5,7	5,7	5,7	5,7
12	Итого стали в натуральной																		
13	массе, кг		116	34,6	34,6	58,6	58,6	44,8	44,8	73,1	73,1	26,3	44,5	34,5	57,0	26,3	26,3	44,5	44,5
14	В том числе по укруп-																		
15	ненному сортаменту:																		
16	сталь крупносортная, кг	093100	116	4,6	4,6	4,6	4,6	4,6	4,6	4,6	4,6	5,7	5,7	5,7	5,7	5,7	5,7	5,7	5,7
17	сталь мелкосортная, кг	093300	116	5,3	5,3	5,3	5,3	6,3	6,3	6,3	6,3	4,5	4,5	5,3	5,3	4,5	4,5	4,5	4,5
18	Катанка, кг	093400	116	16,9	16,9	40,2	40,2	22,6	22,6	50,2	50,2	10,6	28,2	15,9	37,6	10,6	10,6	28,2	28,2
19	Бетон тяжелый М300, м³		113	0,75	0,75	0,75	0,75	1,14	1,14	1,14	1,14	0,53	0,53	0,71	0,71	0,53	0,53	0,53	0,53
20																			
21																			

ЗАВОД ЖЕЛЕЗА

Продолжение

№ строки	Наименование материала и единицы измерения	Код материала	Код ед. изм.	58 3121.5023 ПС600.120.10-1Т-7	58 3121.5023 ПС600.120.10-1Т-8	58 3121.5023 ПС600.120.10-2Т-7	58 3121.5023 ПС600.120.10-2Т-8	58 3121.5022 ПС600.90.10-1Т-9	58 3121.5022 ПС600.90.10-2Т-9	58 3121.5033 ПС600.180.10-1Т-9	58 3121.5034 ПС600.120.10-2Т-9	58 3121.5035 ПС600.150.10-1Т-9	58 3121.5036 ПС600.150.10-2Т-9	58 3121.5037 ПС600.180.10-1Т-9	58 3121.5038 ПС600.180.10-2Т-9	58 3121.5039 ПС600.90.10-1Т-10	58 3121.5040 ПС600.90.10-1Т-11	58 3121.5041 ПС600.90.10-2Т-10	58 3121.5042 ПС600.90.10-2Т-11
				Кол. на марку															
1	Сортовой прокат																		
2	обыкновенного качества:																		
3	Сталь арматурная ГОСТ 5781-82																		
4	класса А-III, кг	093004	116	19,3	19,3	41,0	41,0	14,0	31,6	19,3	41,0	21,9	45,7	24,5	50,4	14,0	14,0	31,6	31,6
5	класса А-I, кг	093000	116	1,9	1,9	1,9	1,9	1,1	1,1	1,9	1,9	2,9	2,9	2,9	2,9	1,1	1,1	1,1	1,1
6	Итого сортового проката																		
7	обыкновенного качества, кг		116	21,2	21,2	42,9	42,9	15,1	32,7	21,2	42,9	24,8	48,6	27,4	53,3	15,1	15,1	32,7	32,7
8	Метизы:																		
9	Проволока стальная ГОСТ 6727-80																		
10	класса Вр-I, кг	121400	116	7,7	7,7	8,4	8,4	5,5	6,1	7,7	8,4	9,6	10,3	11,2	11,8	5,5	5,5	6,1	6,1
11	Сталь сортовая:																		
12	угловая, полосовая, кг	093100	116	5,7	5,7	5,7	5,7	3,8	3,8	3,8	3,8	3,8	3,8	3,8	3,8	3,8	3,8	3,8	3,8
13	Итого стали в натуральной																		
14	массе, кг		116	34,6	34,6	57,0	57,0	24,4	42,6	32,7	55,1	38,2	62,7	42,4	68,9	24,4	24,4	42,6	42,6
15	В том числе по укрупненно-																		
16	му сортаменту:																		
17	сталь крупносортная, кг	093100	116	5,7	5,7	5,7	5,7	3,8	3,8	3,8	3,8	3,8	3,8	3,8	3,8	3,8	3,8	3,8	3,8
18	сталь мелкосортная, кг	093300	116	5,3	5,3	5,3	5,3	4,5	4,5	5,3	5,3	6,3	6,3	6,3	6,3	4,5	4,5	4,5	4,5
19	Катанка, кг	093400	116	15,9	15,9	37,6	37,6	10,6	28,2	15,9	37,6	18,5	48,3	21,1	47,0	10,6	10,6	28,2	28,2
20	Бетон тяжелый М200 м³		113	0,71	0,71	0,71	0,71	0,53	0,53	0,71	0,71	0,89	0,89	1,07	1,07	0,53	0,53	0,53	0,53
21																			

Продолжение

№ строки	Наименование материала и единицы измерения	Код материала	Код ед. изм.	Код, марка изделия: 5Б 3121 50143 ПС600.120.10-1Т-10	5Б 3121 50144 ПС600.120.10-1Т-11	5Б 3121 50145 ПС600.120.10-2Т-10	5Б 3121 50146 ПС600.120.10-2Т-11	5Б 3121 50147 ПС600.150.10-1Т-10	5Б 3121 50148 ПС600.150.10-1Т-11	5Б 3121 50149 ПС600.150.10-2Т-10	5Б 3121 50150 ПС600.150.10-2Т-11	5Б 3121 50151 ПС600.180.10-1Т-10	5Б 3121 50152 ПС600.180.10-1Т-11	5Б 3121 50153 ПС600.180.10-2Т-10	5Б 3121 50154 ПС600.180.10-2Т-11	5Б 3121 50155 ПС300.90.10-2Т-12	5Б 3121 50156 ПС300.120.10-2Т-12	5Б 3121 50157 ПС300.180.10-2Т-12		
				Кол. на марку																
1	Сортовой прокат																			
2	обыкновенного качества:																			
3	сталь арматурная ГОСТ 5781-82																			
4	класса А-III, кг	093004	116	19,3	19,3	41,0	41,0	21,9	21,9	46,7	45,7	24,5	24,5	50,4	50,4	3,4	3,4	3,4		
5	класса А-I, кг	093000	116	1,9	1,9	1,9	1,9	2,9	2,9	2,9	2,9	2,9	2,9	2,9	2,9	1,1	1,1	1,1		
6	Итого сортового проката																			
7	обыкновенного качества, кг		116	21,2	21,2	42,9	42,9	24,8	24,8	48,6	48,6	27,4	27,4	53,3	53,3	4,5	4,5	4,5		
8	Метизы:																			
9	Проволока стальная ГОСТ 6727-80																			
10	класса Вр-I, кг	121400	116	7,7	7,7	8,4	8,4	9,6	9,6	10,3	10,3	11,2	11,2	11,8	11,8	7,0	9,1	13,1		
11	Сталь сортовая:																			
12	угловая, полосовая, кг	093100	116	3,8	3,8	3,8	3,8	3,8	3,8	3,8	3,8	3,8	3,8	3,8	3,8	4,6	4,6	4,6		
13	Итого стали в натуральной																			
14	массе, кг		116	32,7	32,7	55,1	55,1	38,2	38,2	62,7	62,7	42,4	42,4	68,9	68,9	16,1	18,2	22,2		
15	В том числе по укрупнен-																			
16	ному сортаменту:																			
17	Сталь крупносортная, кг	093100	116	3,8	3,8	3,8	3,8	3,8	3,8	3,8	3,8	3,8	3,8	3,8	3,8	4,6	4,6	4,6		
18	Сталь мелкосортная, кг	093300	116	5,3	5,3	5,3	5,3	6,3	6,3	6,3	6,3	6,3	6,3	6,3	6,3	4,5	4,5	4,5		
19	Катанка, кг	093400	116	15,9	15,9	37,6	37,6	18,5	18,5	42,3	42,3	21,1	21,1	47,0	47,0	–	–	–		
20	Бетон тяжелый М300, м³		113	0,71	0,71	0,71	0,71	0,89	0,89	0,89	0,89	1,07	1,07	1,07	1,07	0,26	0,35	0,53		
21																				

Приложение

№ строки	Наименование материала и единицы измерения	Код материала	Ед. изм.	5Р 3121.5059 ПС600.90.10-1Т-1С	5Р 3121.5059 ПС600.90.10-2Т-1С	5Р 3121.5060 ПС600.120.10-1Т-1С	5Р 3121.5061 ПС600.120.10-2Т-1С	5Р 3121.5062 ПС600.180.10-1Т-1С	5Р 3121.5063 ПС600.180.10-2Т-1С	5Р 3121.5064 ПС600.90.10-1Т-2С	5Р 3121.5065 ПС600.90.10-1Т-3С	5Р 3121.5066 ПС600.90.10-2Т-2С	5Р 3121.5067 ПС600.90.10-2Т-3С	5Р 3121.5068 ПС600.120.10-1Т-2С	5Р 3121.5069 ПС600.120.10-1Т-3С	5Р 3121.5070 ПС600.120.10-2Т-2С	5Р 3121.5071 ПС600.120.10-2Т-3С	5Р 3121.5072 ПС600.180.10-1Т-2С	5Р 3121.5073 ПС600.180.10-1Т-3С	5Р 3121.5074 ПС600.180.10-2Т-2С
				Кол. на марку																
1	Сортовой прокат																			
2	обыкновенного качества																			
3	Сталь арматурная ГОСТ 5781-82																			
4	класса А-III, кг	093004	116	14,0	31,6	19,3	41,0	24,5	50,4	14,0	14,0	31,6	31,6	19,3	19,3	41,0	41,0	24,5	24,5	50,4
5	класса А-I, кг	093000	116	1,1	1,1	1,9	1,9	2,9	2,9	1,1	1,1	1,1	1,1	1,9	1,9	1,9	1,9	2,9	2,9	2,9
6	Итого сортового проката																			
7	обыкновенного качества, кг		116	15,1	32,7	21,2	42,9	27,4	53,3	15,1	15,1	32,7	32,7	21,2	21,2	42,9	42,9	27,4	27,4	53,3
8	Метизы :																			
9	Проволока стальная ГОСТ 6727-80																			
10	класса Вр-I, кг	121400	116	5,5	6,1	7,7	8,4	11,2	11,8	5,5	5,5	6,1	6,1	7,7	7,7	8,4	8,4	11,2	11,2	11,8
11	Сталь сортовая, кг	093100	116	5,8	5,8	5,8	5,8	5,8	5,8	5,8	5,8	5,8	5,8	5,8	5,8	5,8	5,8	5,8	5,8	5,8
12	Итого стали в натуральной																			
13	массе, кг		116	26,4	44,6	34,7	57,1	44,4	70,9	26,4	26,4	44,6	44,6	34,7	34,7	57,1	57,1	44,4	44,4	70,9
14	В том числе по укрупнен-																			
15	ному сортаменту:																			
16	Сталь крупносортная, кг	093100	116	5,8	5,8	5,8	5,8	5,8	5,8	5,8	5,8	5,8	5,8	5,8	5,8	5,8	5,8	5,8	5,8	5,8
17	Сталь мелкосортная, кг	093300	116	4,5	4,5	5,3	5,3	6,3	6,3	4,5	4,5	4,5	4,5	5,3	5,3	5,3	5,3	6,3	6,3	6,3
18	Катанка, кг	093400	116	10,6	28,2	15,9	37,6	21,1	47,0	10,6	10,6	28,2	28,2	15,9	15,9	37,6	37,6	21,1	21,1	47,0
19	Бетон тяжелый М300, $м^3$		113	0,53	0,53	0,71	0,71	1,07	1,07	0,53	0,53	0,53	0,53	0,71	0,71	0,71	0,71	1,07	1,07	1,07
20																				
21																				

Продолжение

№ п/п	Наименование материала и единицы измерения	Код материала	Ед. изм.	Код, марка изделия: 5Б 3121 5075 ПС600.18.00-2Т-Ф	5Б 3121 5076 ПС6.5.90.10-1Т-Ф	5Б 3121 5077 ПС6.5.90.10-1Т-Ф	5Б 3121 5078 ПС6.5.90.10-2Т-Ф	5Б 3121 5079 ПС6.5.90.10-2Т-Ф	5Б 3121 5080 ПС6.5.120.10-1Т-Ф	5Б 3121 5081 ПС6.5.120.10-1Т-Ф	5Б 3121 5082 ПС6.5.120.10-2Т-Ф	5Б 3121 5083 ПС6.5.180.10-2Т-Ф	5Б 3121 5084 ПС6.5.180.10-1Т-Ф	5Б 3121 5085 ПС6.5.180.10-1Т-Ф	5Б 3121 5086 ПС6.5.180.10-2Т-Ф	5Б 3121 5087 ПС6.5.180.10-2Т-Ф	5Б 3121 5088 ПС6.5.180.18-2Т-Ф	5Б 3121 5089 ПС6.5.180.18-2Т-Ф	5Б 3121 5090 ПС640.90.10-1Т-Ф	5Б 3121 5091 ПС640.90.10-1Т-Ф	5Б 3121 5092 ПС640.90.10-2Т-Ф	5Б 3121 5093 ПС640.90.10-2Т-Ф
				Кол. на марку																	
1	Сортовой прокат																				
2	обыкновенного качества																				
3	Сталь арматурная ГОСТ 5781-82																				
4	класса А-III, кг	093004	116	50,4	14,2	14,2	32,3	32,3	19,6	19,6	42,0	42,0	25,0	25,0	56,6	56,6	14,7	14,7	33,5	33,5
5	класса А-I, кг	093000	116	2,9	1,1	1,1	1,1	1,1	1,9	1,9	1,9	1,9	2,9	2,9	2,9	2,9	1,1	1,1	1,1	1,1
6	Итого сортового проката																				
7	обыкновенного качества, кг		116	53,3	15,3	15,3	33,4	33,4	21,5	21,5	43,9	43,9	27,9	27,9	54,5	54,5	15,8	15,8	34,6	34,6
8	Метизы:																				
9	Проволока стальная ГОСТ 6727-80																				
10	класса Вр-I, кг	121400	116	11,8	5,5	5,5	6,1	6,1	7,7	7,7	8,4	8,4	11,2	11,2	11,8	11,8	5,6	5,6	6,2	6,2
11	Сталь сортовая, кг	093100	116	5,8	5,8	5,8	5,8	5,8	5,8	6,8	5,8	5,8	5,8	5,8	5,8	5,8	5,8	5,8	5,8	5,8
12	Итого стали в натуральной																				
13	массе, кг		116	70,9	26,6	26,6	45,3	45,3	35,0	35,0	58,1	58,1	44,9	44,9	72,1	72,1	27,2	27,2	46,6	46,6
14	В том числе по укрупненно-																				
15	му сортаменту:																				
16	Сталь крупносортная, кг	093100	116	5,8	5,8	5,8	5,8	5,8	5,8	5,8	5,8	8,4	11,2	11,2	11,8	11,8	5,6	5,6	6,2	6,2
17	Сталь мелкосортная, кг	093300	116	6,3	4,5	4,5	4,5	4,5	5,3	5,3	5,3	5,3	6,3	6,3	6,3	6,3	4,5	4,5	4,5	4,5
18	Катанка, кг	093400	116	47,0	10,8	10,8	28,9	28,9	16,2	16,2	38,6	38,6	21,6	21,6	48,2	48,2	11,3	11,3	30,1	30,1
19	Бетон тяжелый М300, м3		113	1,07	0,54	0,54	0,54	0,54	0,73	0,73	0,73	0,73	1,09	1,09	1,09	1,09	0,56	0,56	0,56	0,56
20																					
21																					

Продолжение

№ строки	Наименование материала и единицы измерения	Код материала	Код ед. изм.	Код, марка изделия: 5В 3121 /5092 ПСВ40.120.07-1Т-2С	5В 3121 /5093 ПСВ40.120.07-1Т-3С	5В 3121 /5094 ПСВ40.120.07-2Т-2С	5В 3121 /5095 ПСВ40.120.07-2Т-3С	5В 3121 /5096 ПСВ40.180.07-1Т-2С	5В 3121 /5097 ПСВ40.180.07-1Т-3С	5В 3121 /5098 ПСВ40.180.07-2Т-2С	5В 3121 /5099 ПСВ40.180.07-2Т-3С
				Кол. на марку							
1	Сортовой прокат										
2	обыкновенного качества										
3	Сталь арматурная ГОСТ 5781-82										
4	класса А-III, кг	093004	116	20,3	20,3	43,6	43,6	26,0	26,0	53,6	53,6
5	класса А-I, кг	093000	116	1,9	1,9	1,9	1,9	2,9	2,9	2,9	2,9
6	Итого сортового проката										
7	обыкновенного качества, кг		116	22,2	22,2	45,5	45,5	28,9	28,9	56,5	56,5
8	Метизы:										
9	Проволока стальная ГОСТ 6727-80										
10	класса Вр-I, кг	121400	116	7,8	7,8	8,5	8,5	11,3	11,3	12,0	12,0
11	Сталь сортовая, кг	093100	116	5,8	5,8	5,8	5,8	5,8	5,8	5,8	5,8
12	Итого стали в натуральной										
13	массе, кг		116	35,8	35,8	59,8	59,8	46,0	46,0	74,3	74,3
14	В том числе по укрупненно-										
15	му сортаменту:										
16	Сталь крупносортная, кг	093100	116	5,8	5,8	5,8	5,8	5,8	5,8	5,8	5,8
17	Сталь мелкосортная, кг	093300	116	5,3	5,3	5,3	5,3	6,3	6,3	6,3	6,3
18	Катанка, кг	093400	116	16,9	16,9	40,2	40,2	22,6	22,6	50,2	50,2
19	Бетон тяжелый М300, м³		113	0,75	0,75	0,75	0,75	1,14	1,14	1,14	1,14
20											
21											

https://zavodjbi.com/