https://zavodjbi.com/

ТИПОВЫЕ КОНСТРУКЦИИ, ИЗДЕЛИЯ И УЗЛЫ ЗДАНИЙ И СООРУЖЕНИЙ

СЕРИЯ 3.503-49

Устои и промежуточные опоры под пролетные строения длиной 12, 15, 18, 24 и 33 м для автодорожных мостов под нагрузку от автомобилей-самосвалов Бел АЗ-548

Выпуск 3

Монолитные железобетонные конструкции

Рабочие чертежи

https://zavodjbi.com/

https://zavodgbi.com/

ТИПОВЫЕ КОНСТРУКЦИИ, ИЗДЕЛИЯ И УЗЛЫ ЗДАНИЙ И СООРУЖЕНИЙ

СЕРИЯ 3.503-49

Устои и промежуточные опоры под пролетные строения длиной 12, 15, 18, 24 и 33 м для автодорожных мостов под нагрузку от автомобилей-самосвалов БелАЗ-548

Выпуск 3

Монолитные железобетонные конструкции

Рабочие чертежи

Разработаны институтом Промтрансниипроект

Главный инженер института С.Д.Чубаров

Главный инженер проекта В.Е.Дашкевич

Одобрены Госстроем СССР

Протокол № 18 от 30 марта 1979 г.

Введены в действие

институтом Промтрансниипроект

с 1 августа 1979 г. Приказ № 197

от 29 июня 1979 г.

https://zavodgbi.com/

NN п/п	Обозначение	Наименование	NN стр.
1	3.503-49.3- 00000 ВД	Ведомость ссылочных документов	3
2	3.503-49.3- 00000 ТО	Техническое описание	4
3	3.503-49.3- 3200	Монолитная плита ростверка	
		(305ф-24св; 305ф-32св; 305ф- 40св)	5
4	3.503-49.3-3200 СБ	Монолитная плита ростверка	
		(305ф-24св; 305ф-32св; 305ф-40св)	
		Сборочный чертеж	5
5	3.503 - 49.3- 5200	Монолитная плита ростверка	
		(365ф-40св и 365ф- 48 св)	6
6	3 503- 49.3- 5200 СБ	Монолитная плита ростверка	
		(365ф-40св и 365ф- 48 св)	
		Сборочный чертеж	6
7	3.503- 49.3- 68000	Фундамент 210 ф	7
8	3.503- 49.3 - 68000 СБ	Фундамент 210ф. Сборочный чертеж	8
9	3.503-49.3 - 79300	Фундамент 210ф-1	9
10	3.503- 49.3 - 79300 СБ	Фундамент 210ф-1. Сборочный чертеж	10
11	3.503-49.3- 69400	Фундамент 250ф	11
12	3. 503- 49.3 - 69400 СБ	Фундамент 250ф. Сборочный чертеж	12
13	3. 503- 49.3 - 69300	Фундамент 300ф	13
14	3.503- 49.3 - 69300 СБ	Фундамент 300ф. Сборочный чертеж	14
15	3.503- 49.3 - 69900	Фундамент 350ф.	15
16	3.503- 49.3 — 69900 СБ	Фундамент 350ф. Сборочный чертеж	16
17	3.503- 49.3 - 69800	Фундамент 400ф	17
18	3. 503- 49.3- 69800 СБ	Фундамент 400ф. Сборочный чертеж	18
19	3.503- 49.3- 8400	Фундамент 450ф.	19
20	3.503- 49.3- 8400 СБ	Фундамент 450ф. Сборочный чертеж	20
21	3.503- 49.3- 79200	Фундамент 500 ф	21
22	3.503- 49.3 - 79200 СБ	Фундамент 500 ф. Сборочный чертеж	22
23	3.503- 49.3 - 69500	Фундамент монолитный на свайном основании 210ф- 24 св	23
24	3.503- 49.3 - 69500 СБ	Фундамент монолитный на свайном основании 210ф- 24 св. Сборочный чертеж	24
25	3.503 - 49.3- 69910	Фундамент монолитный на свайном основании 210ф- 30 св	25
26	3.503- 49.3- 69910 СБ	Фундамент монолитный на свайном основании 210ф-30 св Сборочный чертеж	26
27	3.503- 49.3 - 79400	Фундамент монолитный на свайном основании 300ф-45 св	27
28	3.503- 49.3- 79400 СБ	Фундамент монолитный на свайном основании 300ф-45 св Сборочный чертеж	28
29	3.503- 49.3- 00000 ВС	Выборка стали	29

Инв.№ подл. | Подпись и дата

Изм.	Лист	№ докум.	Подпись	Дата
Разраб.		Храмова		
Пров.		Бойцова		
Гл. инж. пр.		Дашкевич		

Содержание

Лит	Лист	Листов
Р	1	2

ПРОМТРАНСНИИПРОЕКТ г. Москва

Копировал Формат А4

Инв.№ подл. | Подпись и дата

Изм.	Лист	№ докум.	Подп.	Дата

Лист 2

Копировал Формат А4

п/п	Обозначение	Наименование
1	ГОСТ 103-76	Полоса стальная горячекатаная
		Сортамент
2	ГОСТ 380-71*	Сталь углеродистая обыкновен-
		ного качества. Марки и
		общие технические требования
3	ГОСТ 4795-68	Бетон гидротехнический
		Технические требования
4	ГОСТ 5781-75	Сталь горячекатаная для
		армирования железобетонных
		конструкций.
5	ГОСТ 6713-75*	Сталь углеродистая и низколеги-
		рованная конструкционная для мосто-
		строения. Марки и технические требования
6	ГОСТ 2.113-75*	Единая система конструктор-
		ской документации. Групповые
		и базовые конструкторские
		документы
7	СН и П II-43	Мосты и трубы. Нормы
		проектирования. Проект
8	СН и П II-А.3-72	Автомобильные дороги.
		Нормы проектирования
9	СН и П II-57-75	Нагрузки и воздействия на гидро-
		технические сооружения (вол-
		новые, ледовые и от судов).
		Нормы проектирования
10	СН и П II-А.7-62*	Мосты и трубы. Нормы
		проектирования
11	СН и П III-43-75	Мосты и трубы. Правила производ-
		ства и приемки работ

п/п	Обозначение	Наименование
12	СН и П III-А.11-70	Техника безопасности в стро-
		ительстве
13	СН и П II-А.6-72	Строительная климатология
		и геофизика
14	СН 200-62	Технические условия проектиро-
		вания железнодорожных, авто-
		дорожных и городских мостов
		и труб
15	СН 365-67	Указания по проектированию
		железобетонных и бетонных
		конструкций железнодорожных,
		автодорожных и городских
		мостов и труб
16	СН 65-76	Инструкция по защите железобетон-
		ных конструкций от коррозии,
		вызываемой блуждающими
		токами, при применении
		пролетных строений на путепро-
		водах через электрифицированные
		пути
17	ТП 101-76	Технические правила по эко-
		номному расходованию основ-
		ных строительных мате-
		риалов

Инв. № подл. | Подпись и дата | Взам. инв. №

Изм.	Лист	№ докум.	Подпись	Дата
Разраб.		Хромова		
Пров.		Бойцова		
Гл. инж. пр.		Яшкевич		
Гл. техн.		Гарт		
Нач. отд.		Катаев		

3.503-49.3-00000ВД

Ведомость ссылочных документов

Стад.	Лист	Листов
Р	1	2

ПРОМТРАНСНИИПРОЕКТ г. Москва

Копировал Формат А4

Инв. № подл. | Подпись и дата | Взам. инв. №

Изм.	Лист	№ докум.	Подпись	Дата

3.503-49.3-00000ВД

Лист 2

Копировал Формат А4

В настоящем выпуске приведены монолитные железобетонные конструкции.

1. Материалы.

1.1. Для изготовления монолитных конструкций применяется гидротехнический бетон по ГОСТ 4795-68 марки 300, кроме монолитных фундаментов на естественном основании промежуточных опор-стенок, для изготовления которых применяется гидротехнический бетон марки 200.

Марка бетона по морозостойкости (Мрз) для районов со среднемесячной температурой наиболее холодного месяца минус 15°С и выше принимается не менее 200, ниже минус 15°С - не менее 300 в соответствии с требованием СН 365-67.

1.2. Цемент и заполнители для бетона монолитных конструкций должны удовлетворять требованиям нормативных документов, приведенных в помещаемой ниже таблице.

Наименование компонентов	Нормативные документы
Цемент	СНиП III-43-75, п.ч. 22, табл. 3 и 4 с учетом условий применения по табл. 3 ГОСТ 4797-69*
Крупный заполнитель	СНиП III-43-75, п.ч. 23; ГОСТ 4797-69*
Мелкий заполнитель	СНиП III-43-75, п.ч. 24; ГОСТ 4797-69*
Вода	СНиП III-43-75, п.ч. 27; ГОСТ 4797-69*

1.3 В качестве рабочей арматуры в соответствии с указаниями ТП-101-76 приняты стержни периодического профиля из низколегированной мартеновской горячекатаной стали класса А-III.

Для армирования элементов с повышенными требованиями по трещиностойкости (некоторых фундаментов) применяются стержни периодического профиля из углеродистой горячекатаной стали класса А-II.

В качестве распределительной арматуры применяются гладкие стержни из углеродистой горячекатаной стали класса А-I.

Химический состав арматурных углеродистых сталей должен соответствовать ГОСТ 380-71.*

Марки стали, которые следует применять при изготовлении арматурных изделий в зависимости от расчетной температуры района эксплуатации сооружения, приведены в выпусках 0, 2 и 4 настоящей серии.

ЗАВОД ЖБИ

Инв. № подл.	Подпись и дата

Зона	Поз.	Обозначение	Наименование	Код на исполн. 3.503-49.3-3200										Примечание
				-	01	02								
			Документация											
		3.503-49.3-3200 СБ	Сборочный чертеж	×	×	×								
		3.503-49.3-00000 ВС	Выборка стали	×	×	×								
		3.503-49.3-00000 ТО	Техническое описание	×	×	×								
			Сборочные единицы и детали											
	1	3.503-49.4-3210	Сетка арматурная С86	2		2								
	2	3.503-49.4-3220	Сетка арматурная С87		2									
	3	3.503-49.4-3201	Выпуск арматуры	64	64	64								
			Материалы											
			Бетон гидротехнический											
			ГОСТ 4795-68, М 300	28.0	28.0	28.0								м3 (монолитный)
Инв. №														
Шифр				305ф-24СВ	305ф-32СВ	305ф-40СВ								

Изм.	Лист	№ докум.	Подпись	Дата
Разраб.		Таврина		
Пров.		Андрианова		
Гл.инж.пр		Дашкевич		
Гл.техн.		Гарт		
Нач.отд.		Таташев		

3.503-49.3-3200

Монолитная плита ростверка (305ф-24СВ; 305ф-32СВ; 305ф-40СВ)

Лит.	Масса	Масштаб
Т		

Лист	Листов
1	1

ПРОМТРАНСНИИПРОЕКТ г. Москва

Копировал

Формат А2

Инв. № подл.	Подпись и дата

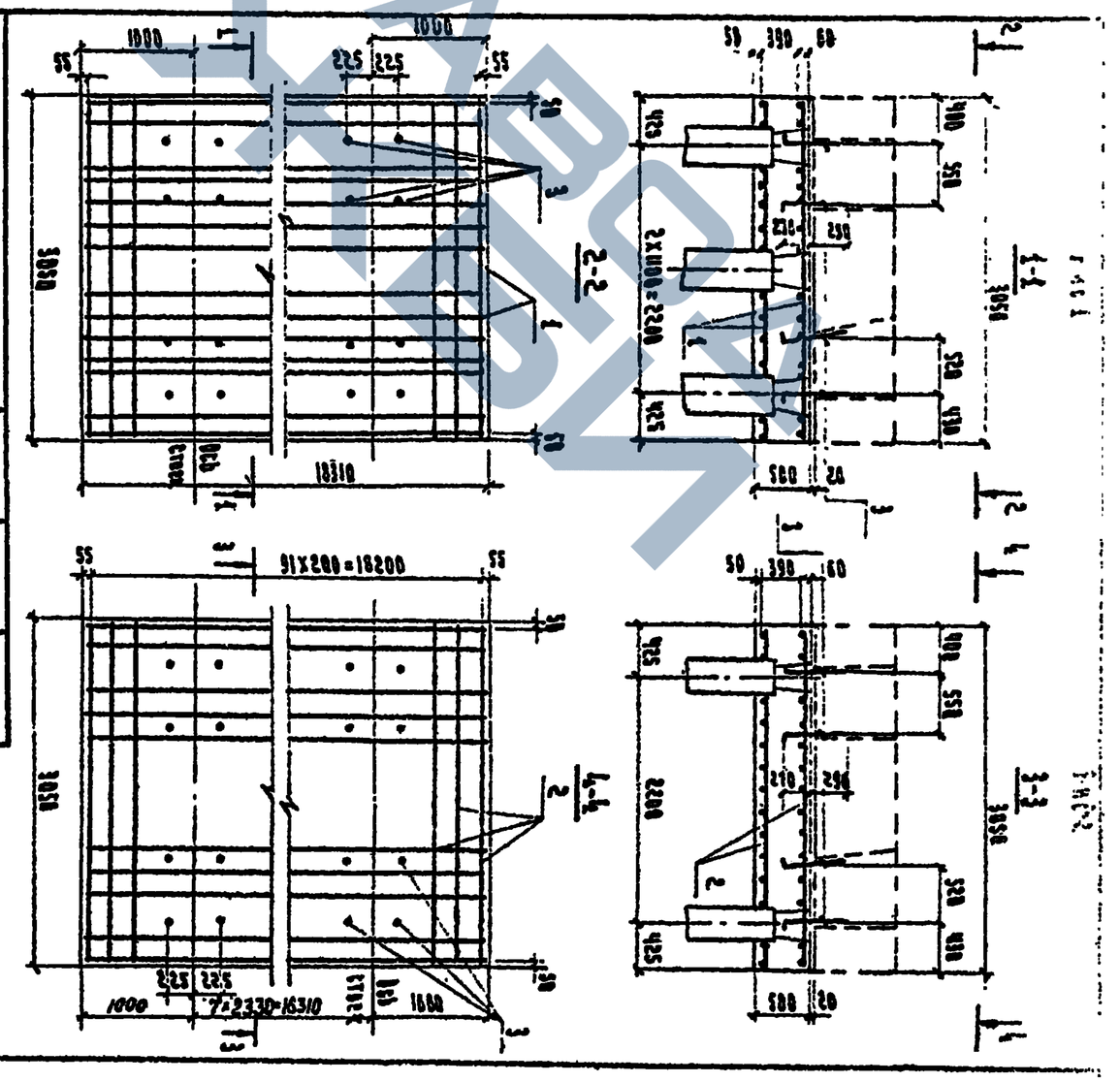

Обозначение

3.503-49.3-3200

Поз.	Марка	Масса, т	Примечание
1	305ф-24СВ	1	-01-
2	305ф-32СВ	1	-02-
3	305ф-40СВ	0,1	

Спецификация по маркам

Инв. № подл.	Подпись и дата

Изм.	Лист	№ докум.	Подпись	Дата
Разраб.		Таврина		
Пров.		Андрианова		
Гл.инж.пр		Дашкевич		
Гл.техн.		Гарт		
Нач.отд.		Таташев		

Монолитная плита ростверка (305ф-24СВ; 305ф-32СВ; 305ф-40СВ)

3.503-49.3-3200 СБ

Лит.	Масса	Масштаб
Т		

Лист	Листов
1	1

ПРОМТРАНСНИИПРОЕКТ г. Москва

Копировал

Формат А2

Инв. № подл.	Подпись и дата	Взам. инв. №

Формат	Зона	Поз.	Обозначение	Наименование	Кол. на испол. 3.503-49.3-5200										Примечание
					-	01									
				Документация											
А3			3.503-49.3-5200 СБ	Сборочный чертеж	×	×									
Ист			3.503-49.3-00000 ВС	Выборка стали	×	×									
А3			3.503-49.3-00000 ТО	Техническое описание	×	×									
				Сборочные единицы и детали											
А3		1	3.503-49.4-5210	Сетка арматурная С88	2	2									
А3		2	3.503-49.4-3201	Выпуск арматуры	64	64									
				Материалы											
				Бетон гидротехнический											
				ГОСТ 4795-68, М350	33.4	33.4									м³ (монолитный)
				Доп.											
				Шифр	365ф-4861 2	365ф-4861 2									

Нач. отд.	Гольцев		
Разраб.	Тарина		
Пров.	Андрианова		
Гл. инж. пр.	Дашкович		
Н. контр.	Гафт		
Нач. отд.	Гольцев		

3.503-49.3-5200

Монолитная плита ростверка (365ф-4861 и 365ф-4862)

Стадия	Лист	Листов
РТ	1	1

ПРОМТРАНСНИИПРОЕКТ г. Москва

Копировал

Формат А1

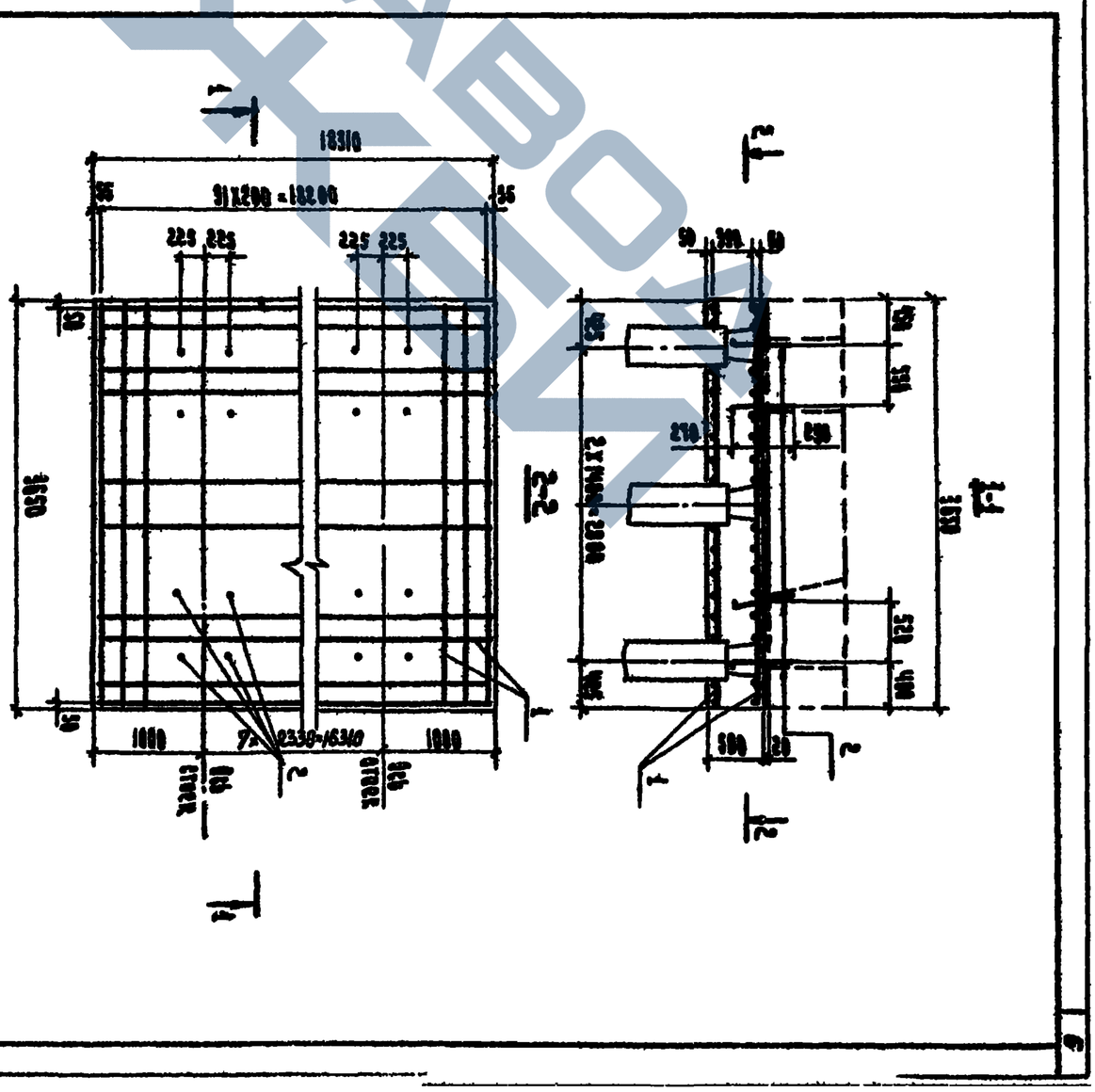
Монолитная плита ростверка (365ф-4861 и 365ф-4862)
3.503-49.3-5200 СБ
Марка
Масса, т
Примечание
Выпуски арматуры 64Ø36 А-III
Сетка арматурная С88 2
Бетон гидротехнический М350 33,4 м³
Плотность бетона 2,4 т/м³
Арматура класса А-III
Сварные соединения по ГОСТ 14098-68
Размеры для справок
Разрез 1-1
Разрез 2-2
Разрез 3-3
Разрез 4-4
Разрез 5-5
18310
9150
1000
1000
6700
6330
6340
225
225
225
225
1530
1500
1200
1200
1200

https://zavodjbi.com/

Инв. № подл.	Подпись и дата

Формат	Зона	Поз.	Обозначение	Наименование	Кол. на исполн. 3.503-49.3-68000	Примечание
				Документация		
12г			3.503-49.3-68000 СБ	Сборочный чертеж	X	
12г			3.503-49.3-68000 ВС	Выборка стали	X	
11В			3.503-49.3-68000 ТО	Техническое описание	X	

Лит.	Р
Шифр	210ф

Изм	Лист	№ докум.	Подпись	Дата
Разраб.		Нюнин		
Пров.		Бойцова		
Гл.инж.пр		Дашкевич		
Гл.техн.		Гафт		
Нач.отд.		Каташев		

3.503-49.3-68000

Фундамент 210 ф

Лит.	Лист	Листов
Р	1	2

ПРОМТРАНСНИИПРОЕКТ г. Москва

Копировал [illegible] Формат 11г

Инв. № подл.	Подпись и дата

Формат	Зона	Поз.	Обозначение	Наименование	Кол. на исполн. 3.503-49.3-68000	Примечание
				Сборочные единицы и детали		
11В		1	3.503-49.4-68100	Каркас пространств. КП20	2	
11В		2	3.503-49.4-68200	Сетка арматурная С89	1	
11В		3	3.503-49.4-68300	Сетка арматурная С90	1	
11В		4	3.503-49.4-68001	Стяжка	42	
				Материалы		
				Бетон гидротехнический ГОСТ 4795-68 марки 200	33.1	м³ (монолитный)

Изм	Лист	№ докум.	Подп.	Дата

3.503-49.3-68000 Лист 2

Копировал [illegible] Формат 11г

https://zavodjbi.com/

https://zavodjbi.com/

1-1

1:50

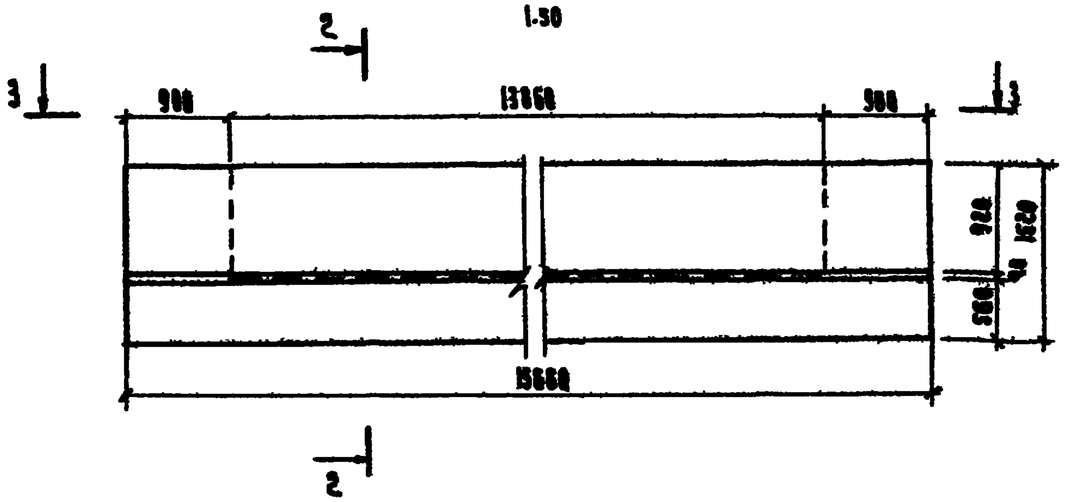

2-2

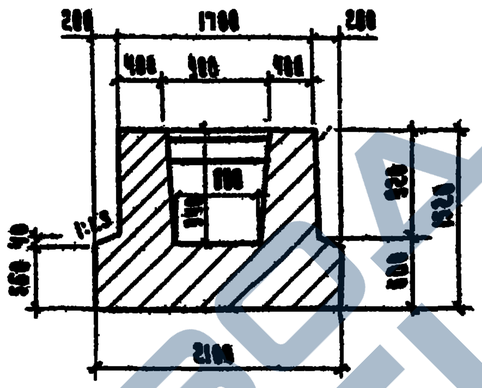

4-4

М1:40

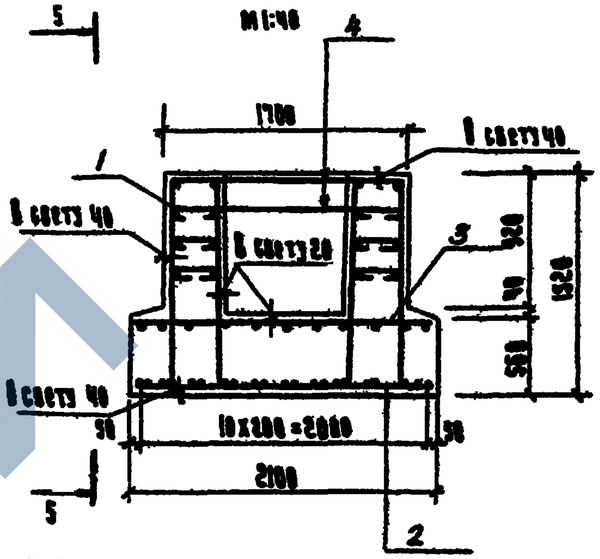

3-3

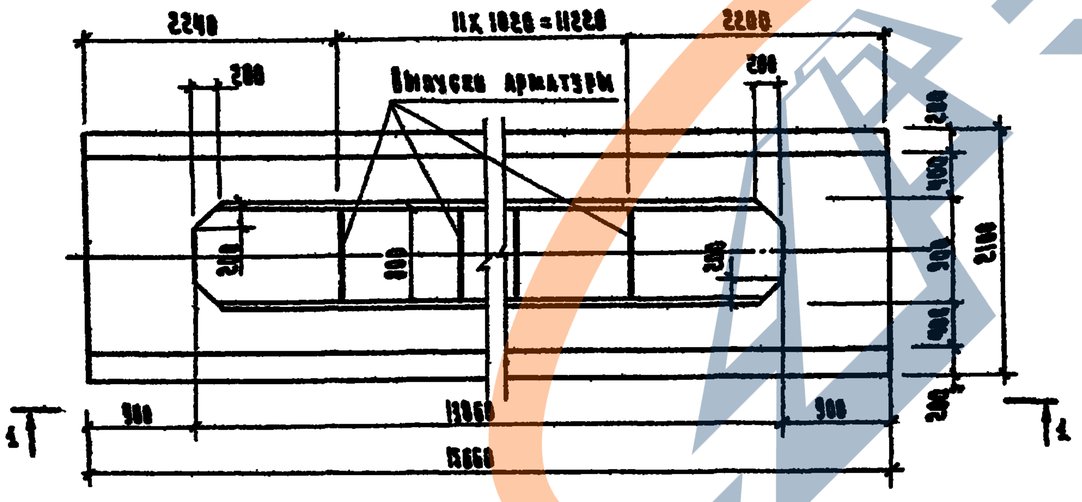

5-5

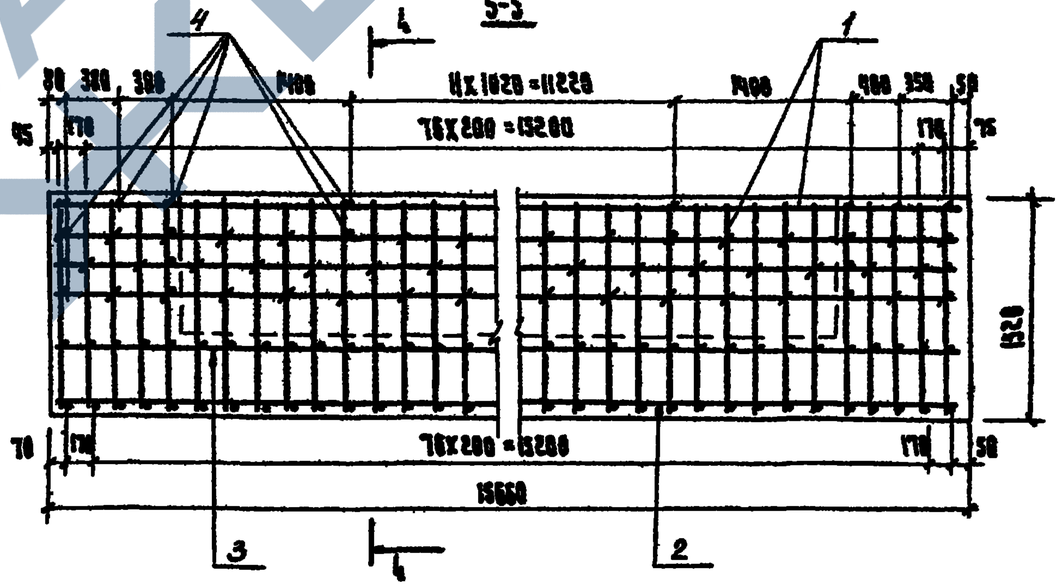

Изм.	Лист	№ докум.	Подп.	Дата	3.503-49.3-68000 СВ
Разраб.		Нифкин			Фундамент 210 ф. Сварочный чертеж
Провер.		Бойцова			Лит. Р; Масса; Масштаб 1:50
Гл.инж.пр.		Дашкевич			Лист; Листов 1
Гл.техн.		Гафт			ПРОМТРАНСНИИПРОЕКТ г. Москва
Нач.отд.		Камашев			

Инв.№ подл. | Подпись и дата | Взам.инв.№

Копировал

Формат А2

Инв. № подл.	Подпись и дата

Формат	Зона	Поз.	Обозначение	Наименование	Кол. на исполн. 3.503-49.3-79300	Примечание
				Документация		
12г			3.503-49.3-79300 СБ	Сборочный чертеж	X	
12г			3.503-49.3-00000 ВС	Выборка стали	X	
11В			3.503-49.3-00000 ТО	Техническое описание	X	

Шифр	Лит.
210 Ф-1	Р

Изм.	Лист	№ докум.	Подпись	Дата
Разраб.		Нюнин		
Пров.		Бойцова		
Гл. инж. пр.		Дашкевич		
Гл. техн.		Гафт		
Нач. отд.		Каташев		

3.503-49.3-79300

Фундамент 210 Ф-1

Лит.	Лист	Листов
Р	1	2

ПРОМТРАНСНИИПРОЕКТ г. Москва

Копировал

Формат 11г

Инв. № подл.	Подпись и дата

Формат	Зона	Поз.	Обозначение	Наименование	Кол. на исполн. 3.503-49.3-79300	Примечание
				Сборочные единицы и детали		
11В		1	3.503-49.4-69810	Каркас пространств. КП22	2	
11В		2	3.503-49.4-68200	Сетка арматурная С89	1	
11В		3	3.503-49.4-68300	Сетка арматурная С90	1	
11В		4	3.503-49.4-79281	Стяжка	42	
				Материалы		
				Бетон гидротехнический ГОСТ 4795-68 марки 200	35.7	м³ (монолитный)

Изм.	Лист	№ докум.	Подп.	Дата

3.503-49.3-79300

Копировал

1 - 1

М 1:50

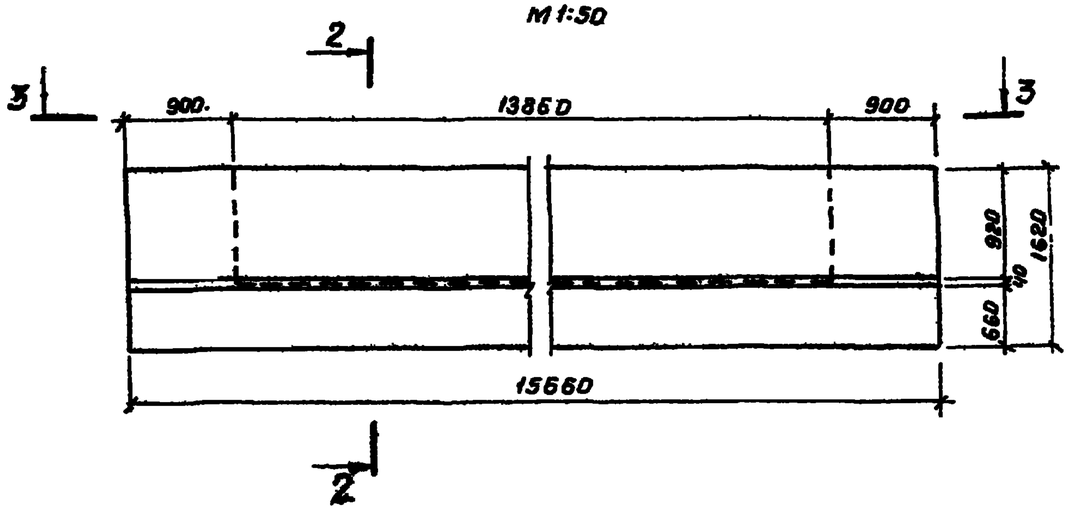

2 - 2

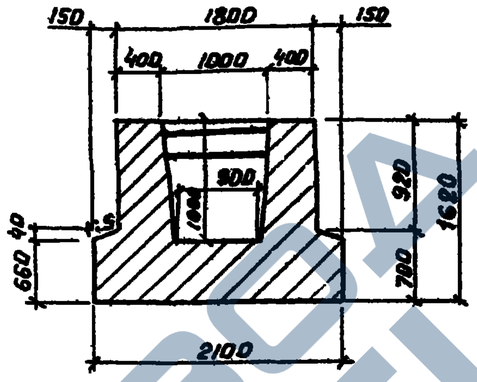

4 - 4

М 1:40

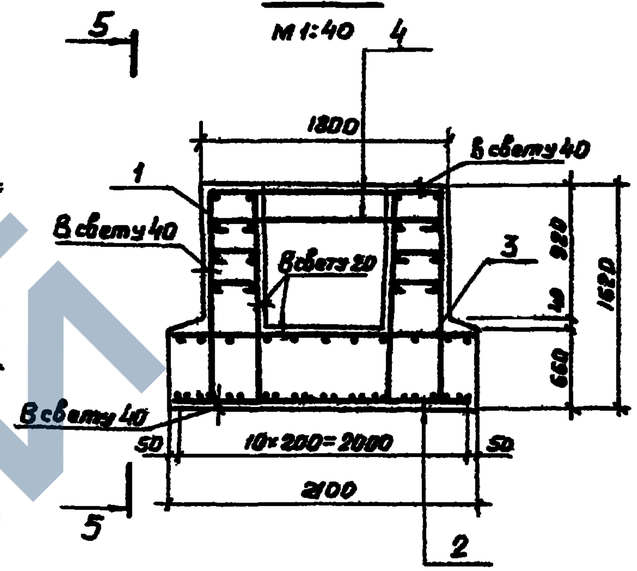

3 - 3

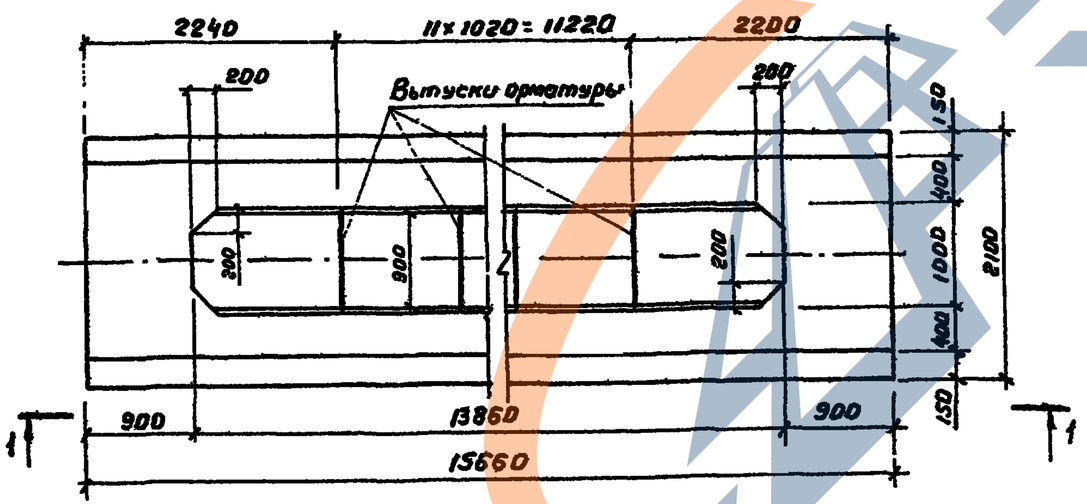

5 - 5

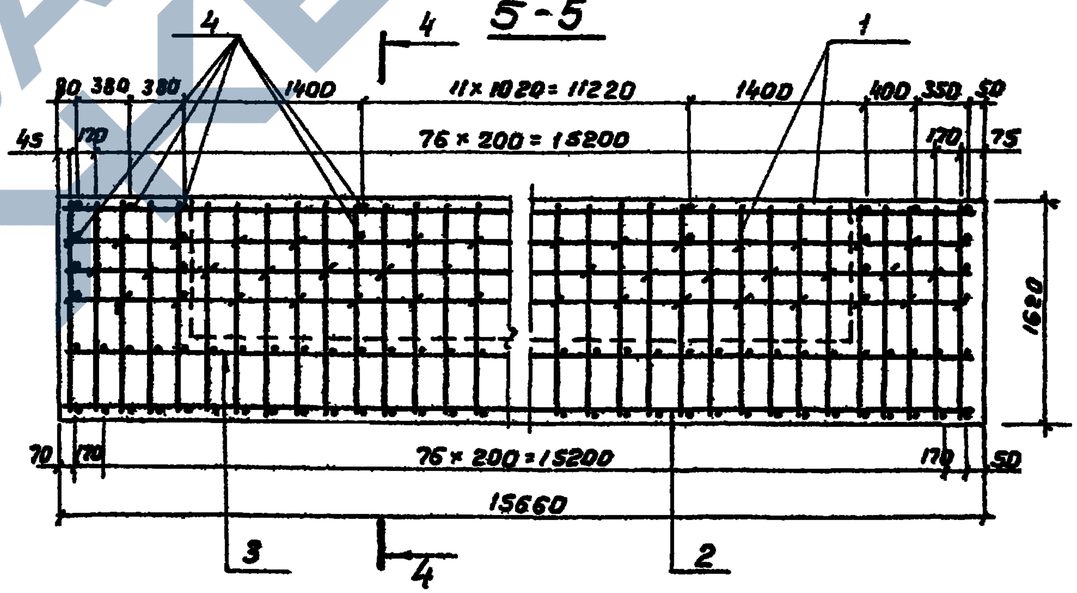

Изм.	Лист	№ докум.	Подп.	Дата	3.503-49.3-79300 СБ
Разраб.		Нинин			Фундамент 210 Ф-1 Сборочный чертеж
Пров.		Байцова			
Гл. инж. пр.		Дашкевич			
Гл. техн.		Гагарт			
Нач. отд.		Катаев			

Лит	Масса	Масштаб
Р		1:50
Лист	Листов 1	

Промгражданпроект
г. Москва

Подпись и дата

Инв. № подл.

Копировал

Формат А1

https://zavodjbi.com/

https://zavodjbi.com/

Инв.№ подл.	Подпись и дата

Формат	Зона	Поз.	Обозначение	Наименование	Кол. на испол. 3.503-49.3-69400	Примечание
				Документация		
А2Г			3.503-49.3-69400 СБ	Сборочный чертеж	X	
А2Г			3.503-49.3-80000 ВС	Выборка стали	X	
А1Б			3.503-49.3-80000 ТО	Техническое описание	X	

Шифр Лит. 250Ф Р

Изм.	Лист	№ докум.	Подпись	Дата
Разраб.		Нюмин		
Пров.		Бойкова		
Гл. инж. пр.		Дыкович		
Гл. техн.		Гафт		
Нач. отд.		Катышев		

3.503-49.3-69400

Фундамент 250 Ф

Стадия	Лист	Листов
Р	1	2

ПРОМТРАНСНИИПРОЕКТ г. Москва

Копировал _____ Формат А4

Инв.№ подл.	Подпись и дата

Формат	Зона	Поз.	Обозначение	Наименование	Кол. на испол. 3.503-49.3-69400	Примечание
				Сборочные единицы и детали		
А1Б		1	3.503-49.4-68108	Каркас пространств. КП20	2	
А1Б		2	3.503-49.4-69410	Сетка арматурная С92	1	
А1Б		3	3.503-49.4-68300	Сетка арматурная С90	1	
А1Б		4	3.503-49.4-68001	Стяжка	42	
				Материалы		
				Бетон гидротехнический		
				ГОСТ 4795-68 марки 200	36.5	м³ (монолитный)

Изм.	Лист	№ докум.	Подп.	Дата

3.503-49.3-69400

Копировал _____ Формат А4

https://zavodjbi.com/

1-1

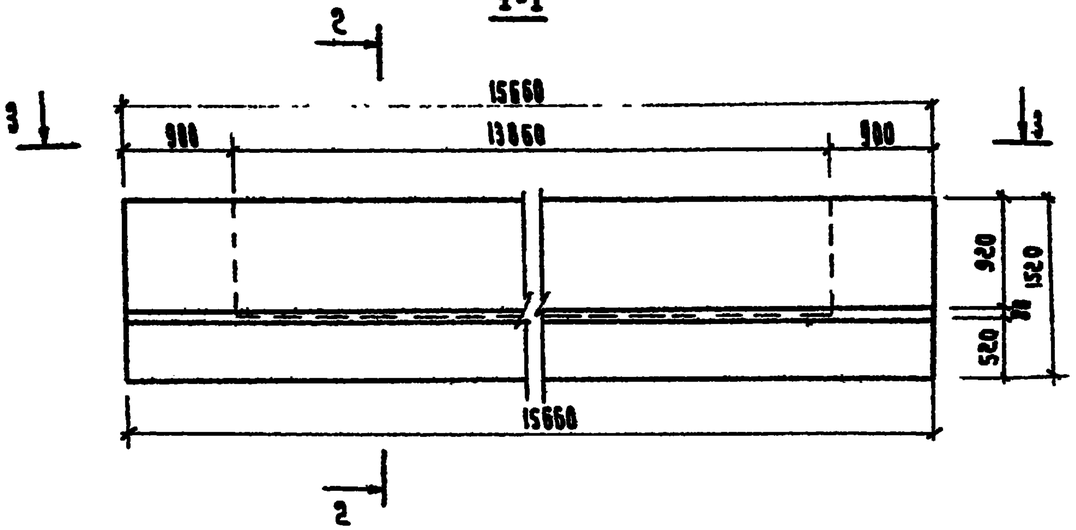

2-2

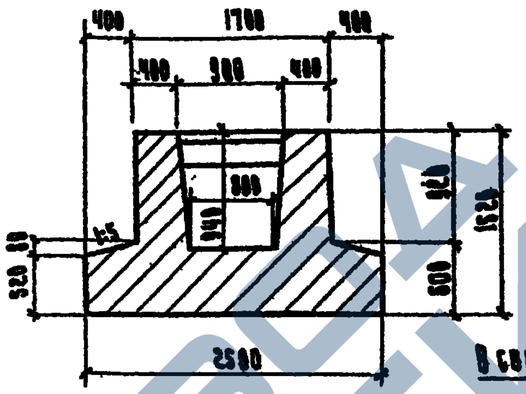

4-4

М 1:40

5-5

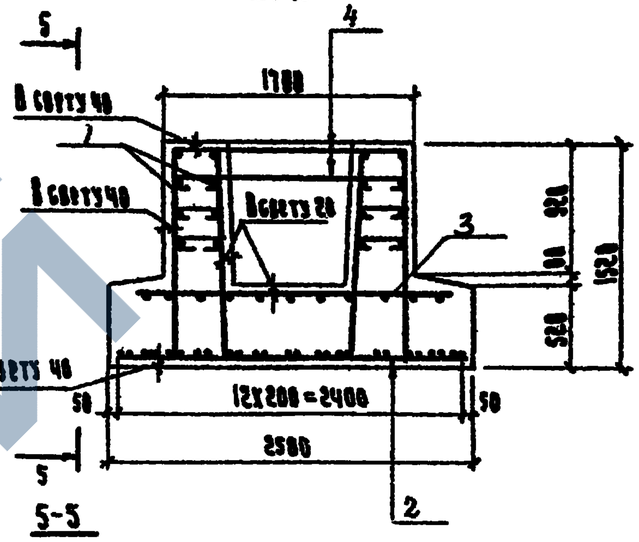

3-3

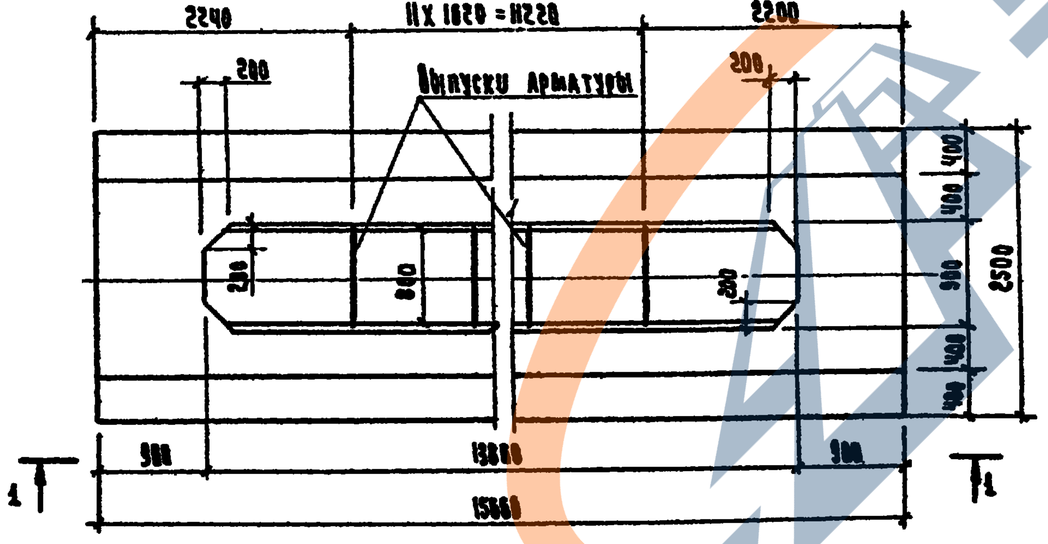

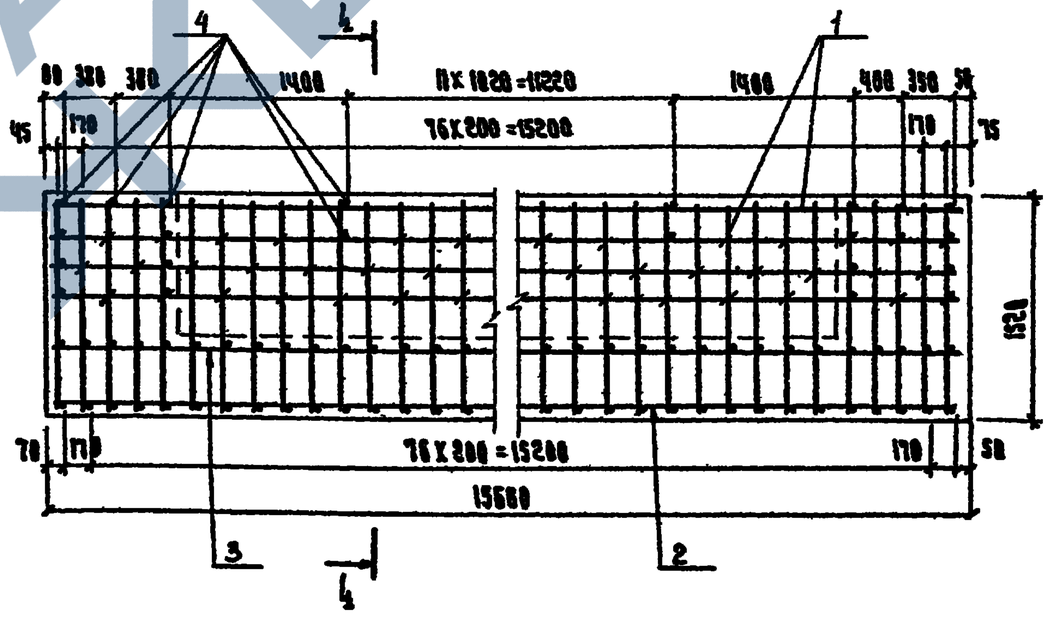

Изм.	Лист	№ докум.	Подп.	Дата	3.503-49.3-69400 СБ
Разраб.		Нянин			Фундамент 250Ф Сборочный чертеж
Нач.		Бойцова			Лит. Р; Масса; Масштаб 1:50
Гл.инж.пр.		Дашкевич			Лист; Листов 1
ГА техник		Гафт			ПРОМТРАНСНИИПРОЕКТ г. Москва
Нач.отд.		Катанаев			

Инв.№ подл. | Подпись и дата

Копировал

Формат А2

https://zavodjbi.com/

https://zavodjbi.com/

Инв. № подл.	Подпись и дата

Формат	Зона	Поз.	Обозначение	Наименование	Кол на испол 3.503-49 3 - 69300	Примечание
				Документация		
12г			3503-49 3 - 69300 СБ	Сборочный чертеж	×	
12г			3.503-49.3- 00000 ВС	Выборка стали	×	
11в			3.503-49.3- 00000 ТО	Техническое описание	×	

Инв. № подл.	Подпись и дата

Формат	Зона	Поз.	Обозначение	Наименование	Кол на испол. 3.503-49.3- 69309	Примечание
				Сборочные единицы и детали		
11в		1	3.503-49.4- 68108	Каркас пространств. КП20	2	
11в		2	3.503-49.4- 69318	Сетка арматурная С 91	1	
11в		3	3.503-49.4- 68309	Сетка арматурная С 90	1	
11в		4	3.503-49.4- 68081	Стяжка	42	
				Материалы		
				Бетон гидротехнический		
				ГОСТ 4795-68 марки 200	40.4	м³ (монолитный)

Изм.	Лист	№ докум.	Подпись	Дата
Разраб.		Ивицин		
Пров.		Бойцова		
Гл.инж.пр.		Дашкевич		
Гл.техн.		Гафт		
Нач.отд.		Катышев		

3.503-49.3-69300

Фундамент 300 Ф

Лит	Масс	Масштаб
Р		

Лист	Листов
1	2

ПРОМТРАНСНИИПРОЕКТ г. Москва

Копировал Формат А4

Изм.	Лист	№ докум.	Подпись	Дата

3.503-49 3- 69300

Лист 2

Копировал Формат А4

https://zavodjbi.com/

1-1

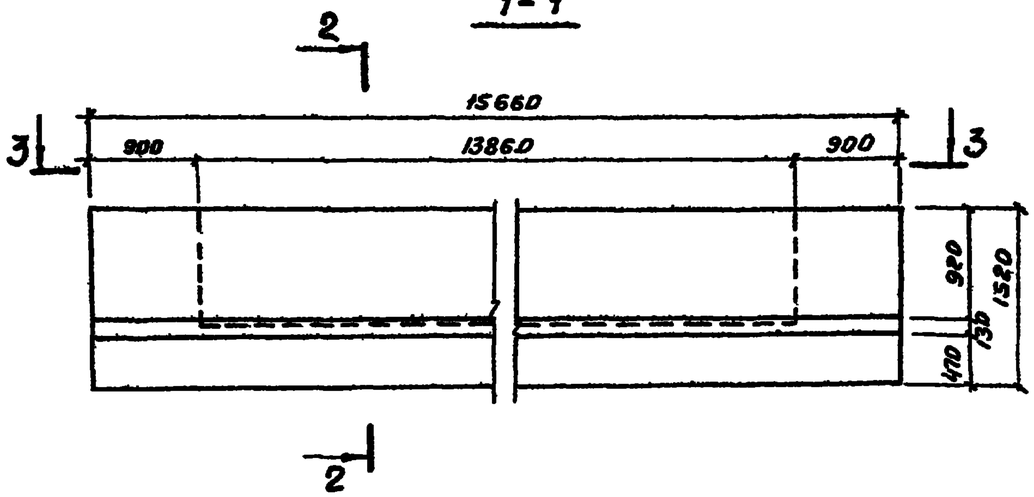

2-2

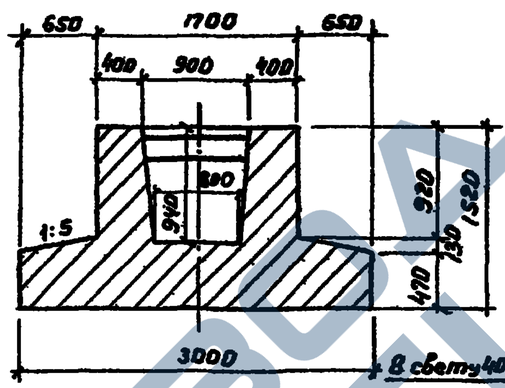

4-4

м 1:40

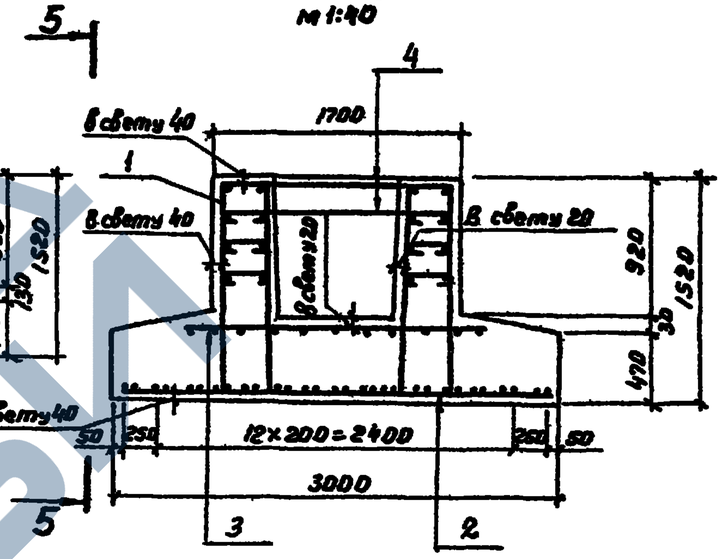

3-3

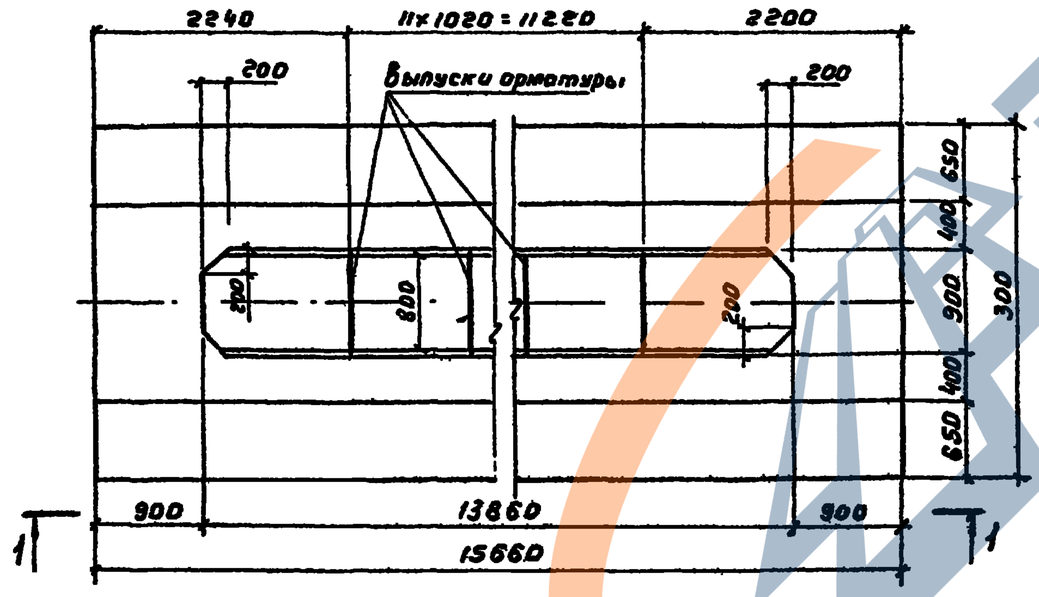

5-5

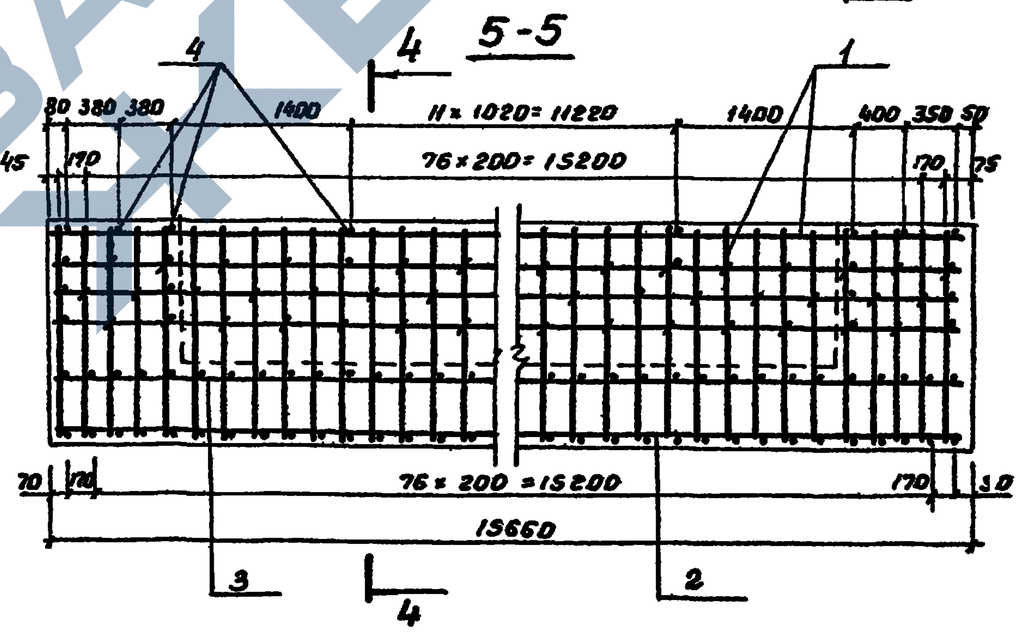

Изм.	Лист	№ докум.	Подпись	Дата
Разраб.		Нюнин		
Пров.		Бойцова		
Гл. инж. пр.		Дашкевич		
Гл. техн.		Гафт		
Нач. отд.		Катаев		

3.503-49.3-69300 СБ

Фундамент. 300 ф. Сборочный чертеж

Лит.	Масса	Масштаб
Р		1:50
Лист	Листов 1	

ПРОМТРАНСНИИПРОЕКТ г. Москва

Инв. № подл. | Подпись и дата

Копировал

Формат 12 г

https://zavodjbi.com/

Инв. № подл.	Подпись и дата

Формат	Зона	Поз.	Обозначение	Наименование	Кол. на испол. 3.503-49.3-69900	Примечание
				Документация		
А2Г			3.503-49.3-69900 СБ	Сборочный чертеж	×	
А2Г			3.503-49.3-00000 ВС	Выборка стали	×	
А4			3.503-49.3-00000 ТО	Техническое описание	×	

Изм.	Лист.	№ докум.	Подпись	Дата
Разраб.		Нюнин		
Пров.		Бойцова		
Гл.инж.пр.		Дашкевич		
Гл.техн.		Гафт		
Нач.отд.		Катышев		

Шифр	Лит.
350Ф	Р

3.503-49.3-69900

Фундамент 350Ф

Лит	Лист	Листов
Р	1	2

ПРОМТРАНСНИИПРОЕКТ

Копировал Формат А1Г

Инв. № подл.	Подпись и дата

Формат	Зона	Поз.	Обозначение	Наименование	Кол. на испол. 3.503-49.3-69900	Примечание
				Сборочные единицы и детали		
А4		1	3.503-49.4-68100	Каркас пространств. КП 20	2	
А4		2	3.503-49.4-69910	Сетка арматурная С 96	1	
А3		3	3.503-49.4-68300	Сетка арматурная С 90	1	
А4		4	3.503-49.4-68001	Стяжка	42	
				Материалы		
				Бетон гидротехнический		
				ГОСТ 4795-68 марки 200	43.8	м³ (монолитный)

Изм.	Лист	№ докум.	Подп.	Дата

3.503-49.3-69900

Лист 2

Копировал Формат А1Г

https://zavodjbi.com/

1-1

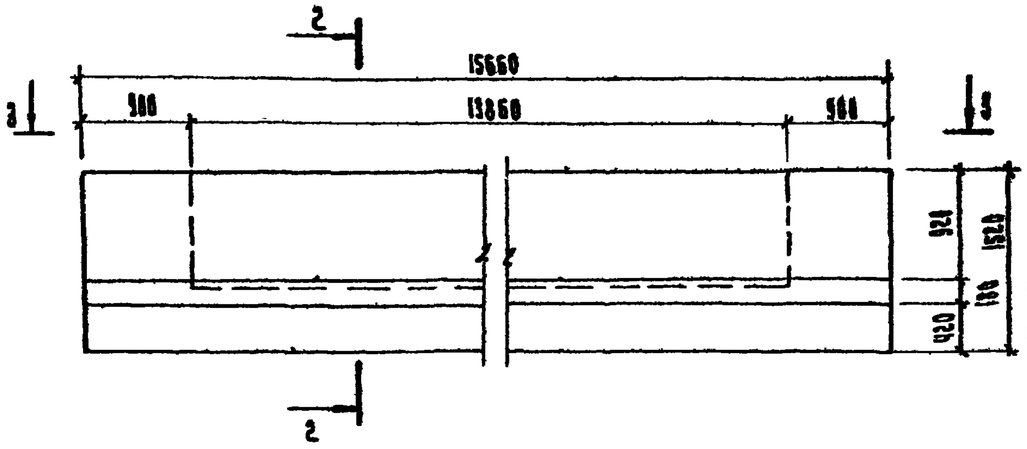

2-2

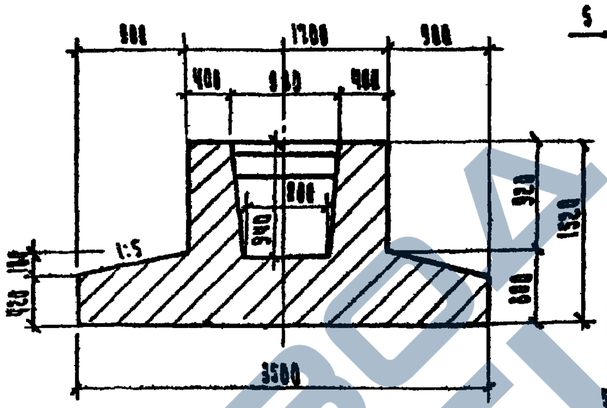

4-4

М 1:50

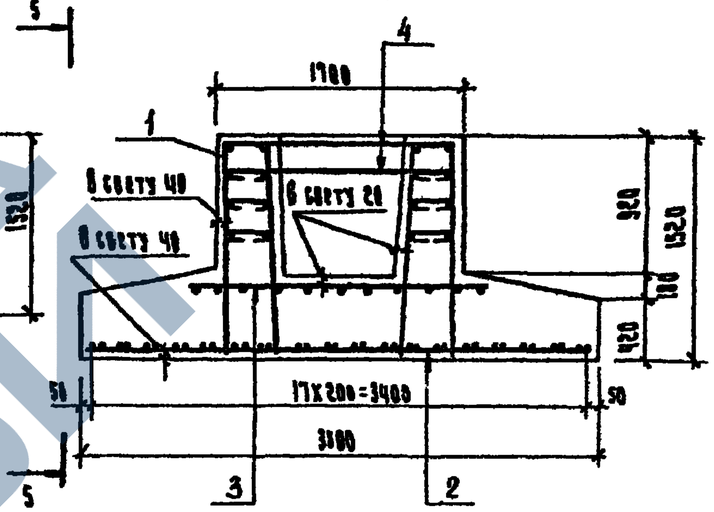

3-3

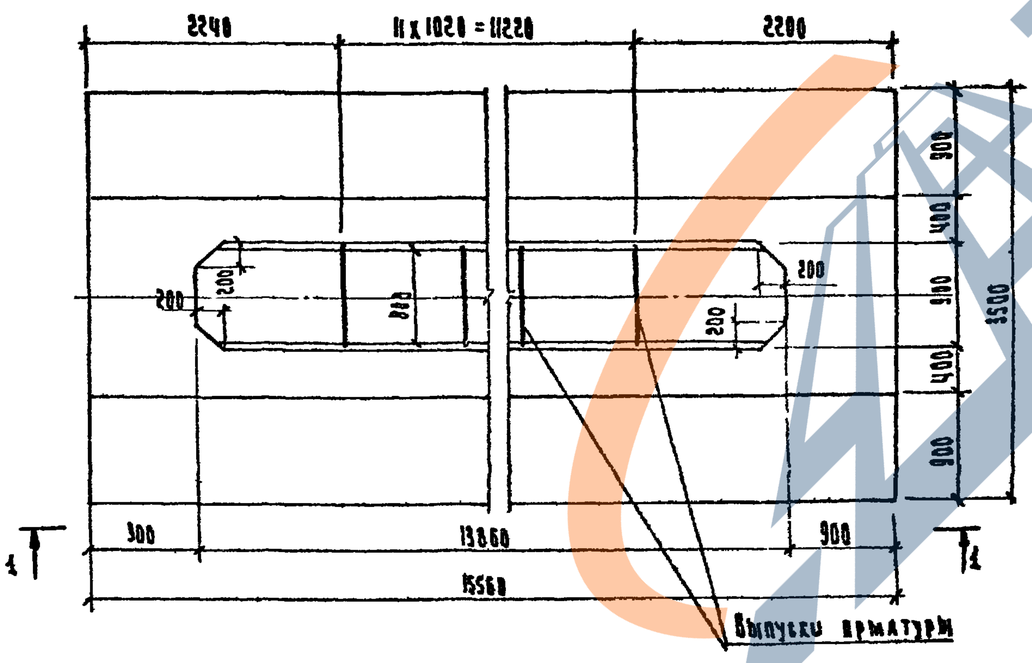

5-5

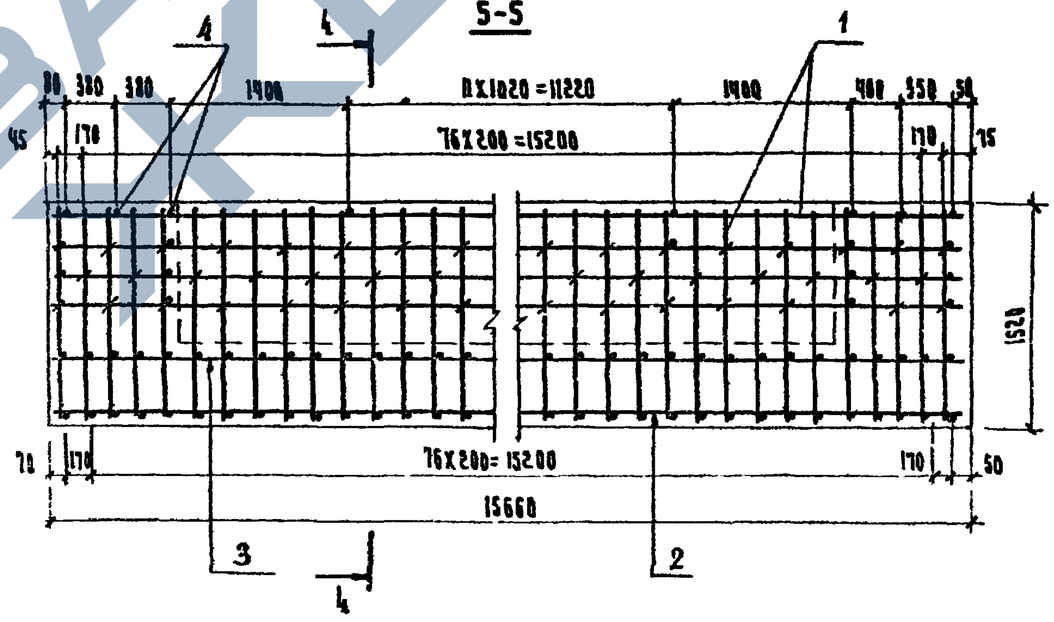

Изм.	Лист	№ докум.	Подп.	Дата	3.503-49.3 - 69900 СБ
Разраб.		Ивонин			Фундамент 350 Ф. Сборочный чертеж
Пров.		Бобылева			
Гл.инж.пр.		Дашкевич			
Гл.техн.		Гафт			
Нач.отд.		Катанцев			

Лит.	Масса	Масштаб
Р		1:50
Лист	Листов 1	

ПРОМТРАНСНИИПРОЕКТ г. Москва

Инв.№ подл. | Подпись и дата

Копировал

Формат А2

https://zavodgk.com/

https://zavodjbi.com/

Инв. № подл.	Подпись и дата

Формат	Зона	Поз.	Обозначение	Наименование	Кол. на испол. 3.503-49.3-69800	Примечание
				Документация		
12Г			3.503-49.3-69800 СБ	Сборочный чертеж	X	
12Г			3.503-49.3-00000 ВС	Выборка стали	X	
Н8			3.503-49.3-00000 ТО	Техническое описание	X	

https://zavodjbi.com/

1-1

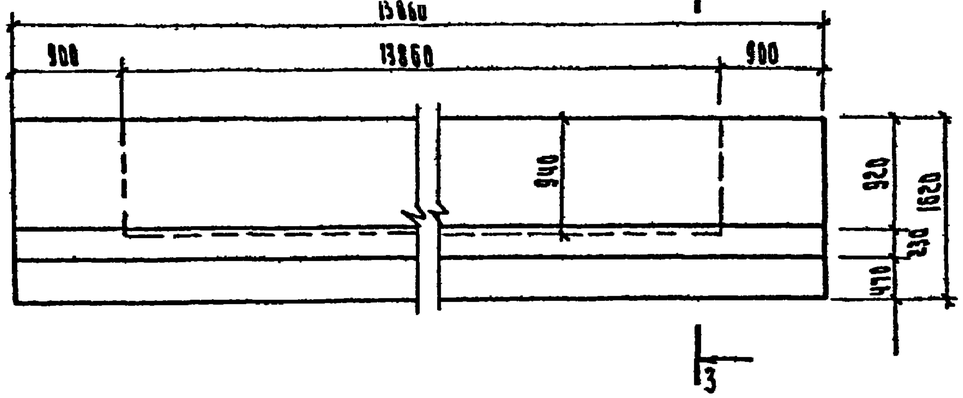

2-2

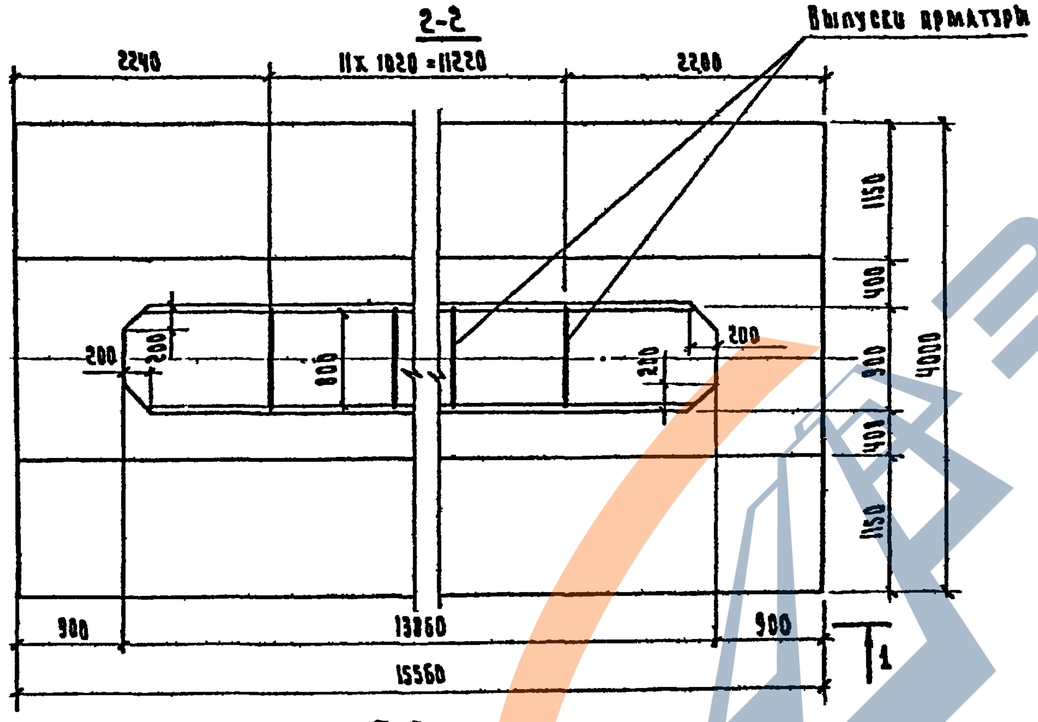

3-3

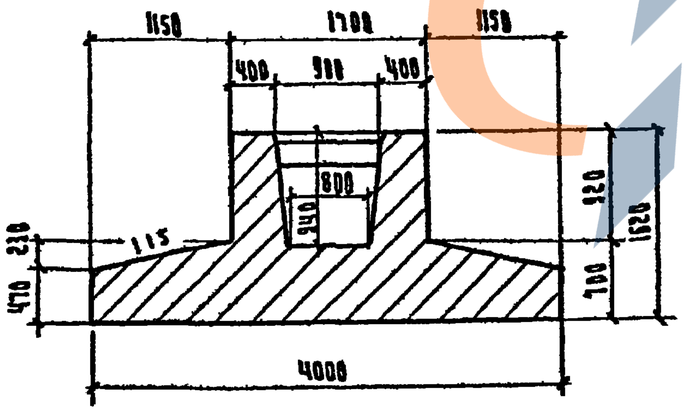

4-4

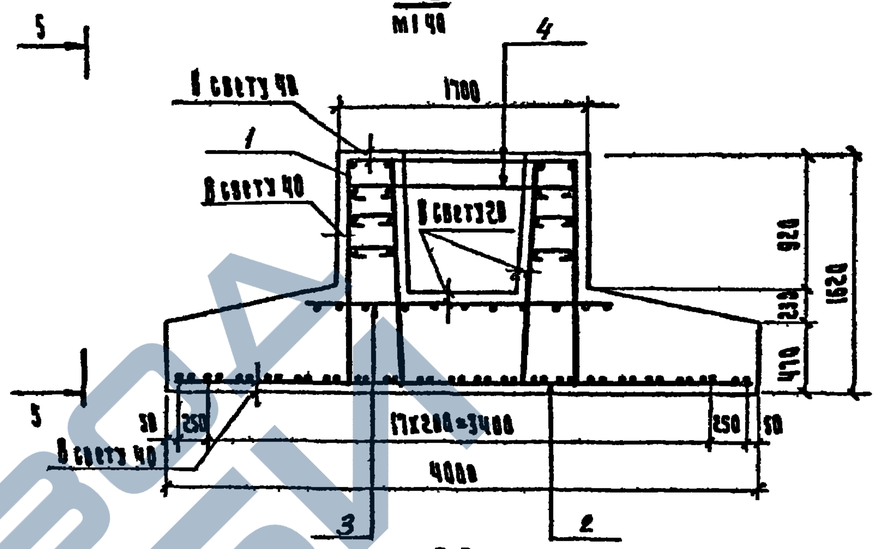

5-5

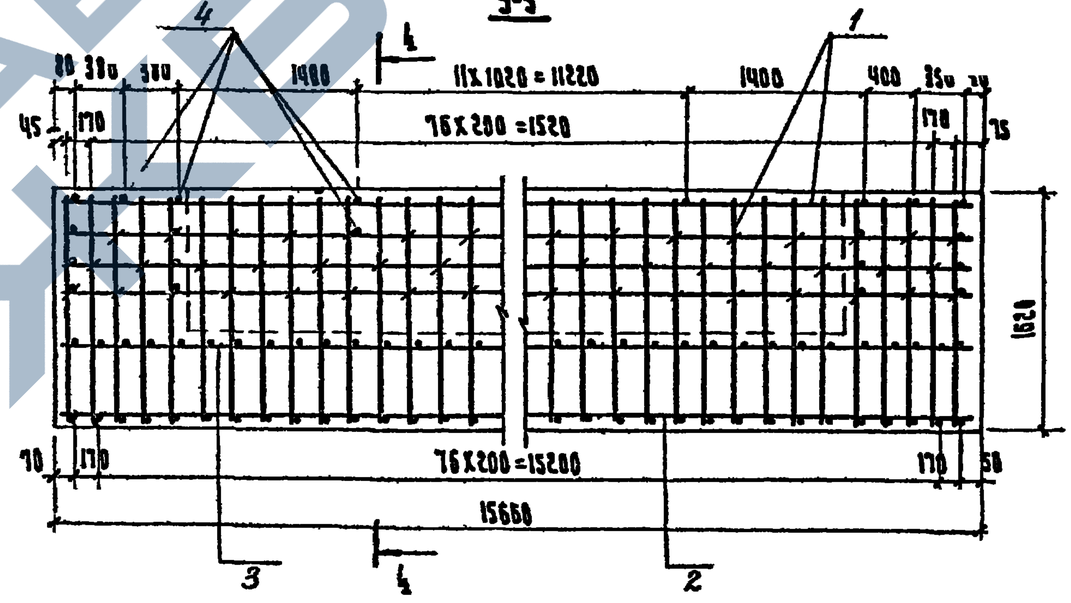

Изм.	Лист	№ докум.	Подп.	Дата
Разраб.		Нюнин		
Пров.		Бонцова		
Гл. инж. пр.		Дашкевич		
Гл. техн.		Гафт		
Нач. отд.		Камашев		

3.503-49.3-69800 СБ

Фундамент 400Ф

Сборочный чертеж

Лит.	Масса	Масштаб
Р		1:50
Лист	Листов 1	

ПРОМТРАНСНИИПРОЕКТ г. Москва

Копировал

Формат А2

Инв. № подл. | Подпись и дата

ЗАВОД ЖБИ

https://zavodjbi.com/

https://zavodjbi.com/

Инв. № подл.	Подпись и дата

Формат	Зона	Поз.	Обозначение	Наименование	Кол. на исполн. 3.503-49.3-8400	Примечание
				Документация		
12г			3.503-49.3-8400 СБ	Сборочный чертеж	×	
12г			3.503-49.3-00000 ВС	Выборка стали	×	
11В			3.503-493-00000 ТО	Техническое описание	×	

Изм.	Лист	№ докум.	Подпись	Дата
Разраб.		Нюнин		
Пров.		Бойцова		
Гл. инж. пр.		Дашкевич		
Гл. техн.		Гафт		
Нач. отд.		Каташев		

3.503-49.3-8400

Фундамент 450 ф

Лит	Лист	Листов
Р	1	2

ПРОМТРАНСНИИПРОЕКТ г. Москва

Копировал №

Формат 11г

Инв. № подл.	Подпись и дата

Формат	Зона	Поз.	Обозначение	Наименование	Кол. на исполн. 3.503-49.3-8400	Примечание
				Сборочные единицы и детали		
11В		1	3.503-49.4-79210	Каркас пространств. КП23	2	
11В		2	3.503-49.4-8410	Сетка арматурная С100	1	
11В		3	3.503-49.4-68300	Сетка арматурная С90	1	
11В		4	3.503-49.4-68001	Стяжка	42	
				Материалы		
				Бетон гидротехнический		
				ГОСТ 4795-68 марки 200	79.9	м³ (монолитный)

Изм.	Лист	№ докум.	Подп.	Дата

3.503-49.3-8400

Лист 2

Копировал №

Формат 11г

https://zavodjbi.com/

1-1

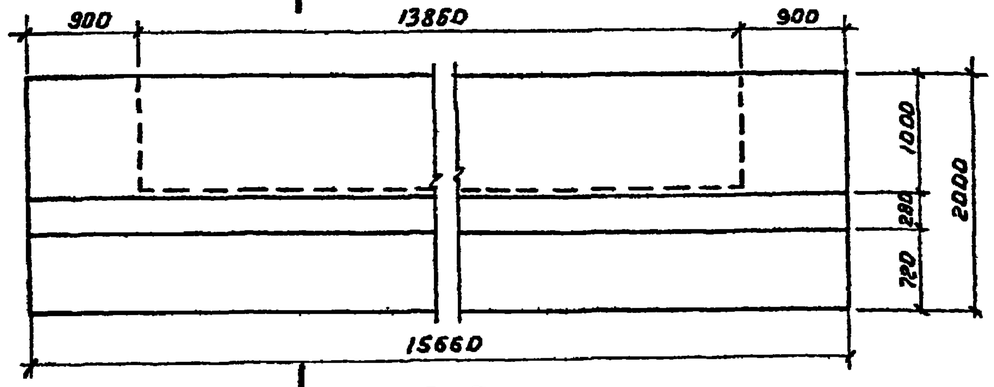

2-2

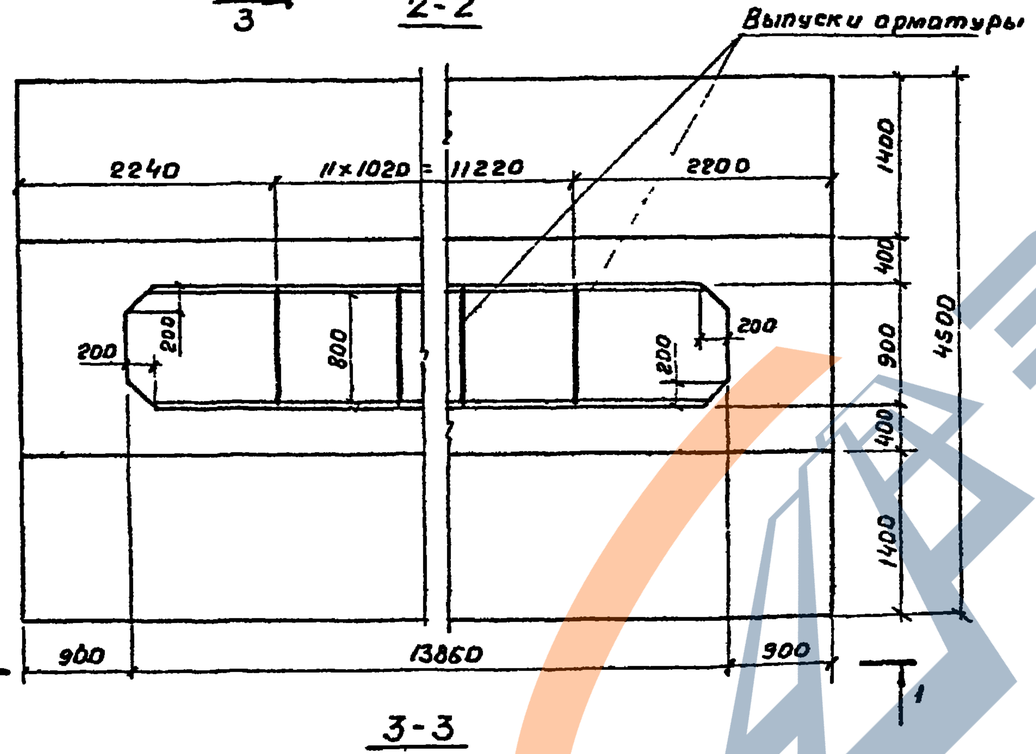

3-3

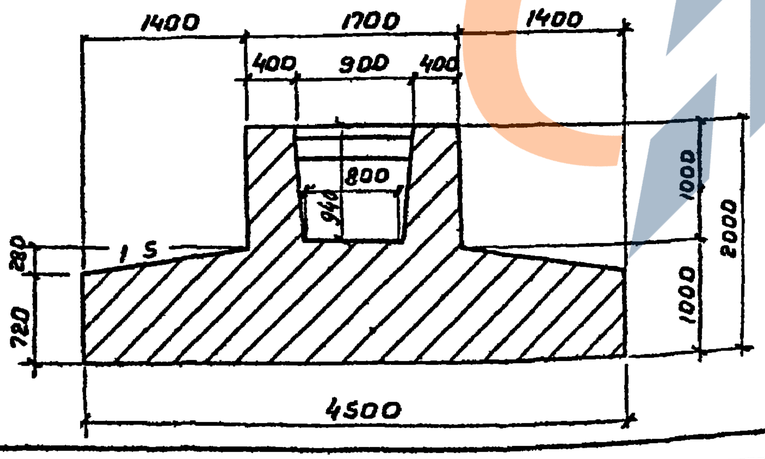

4-4

М 1:40

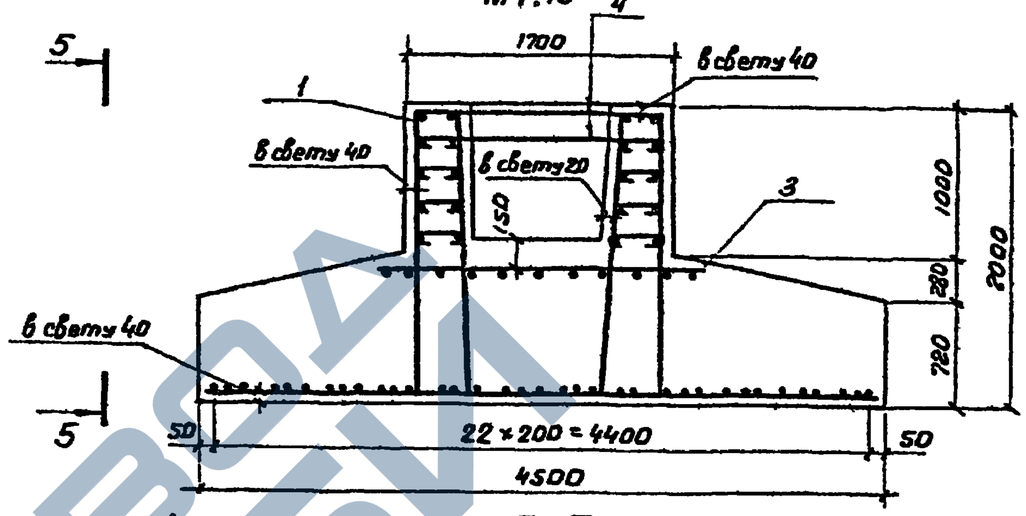

5-5

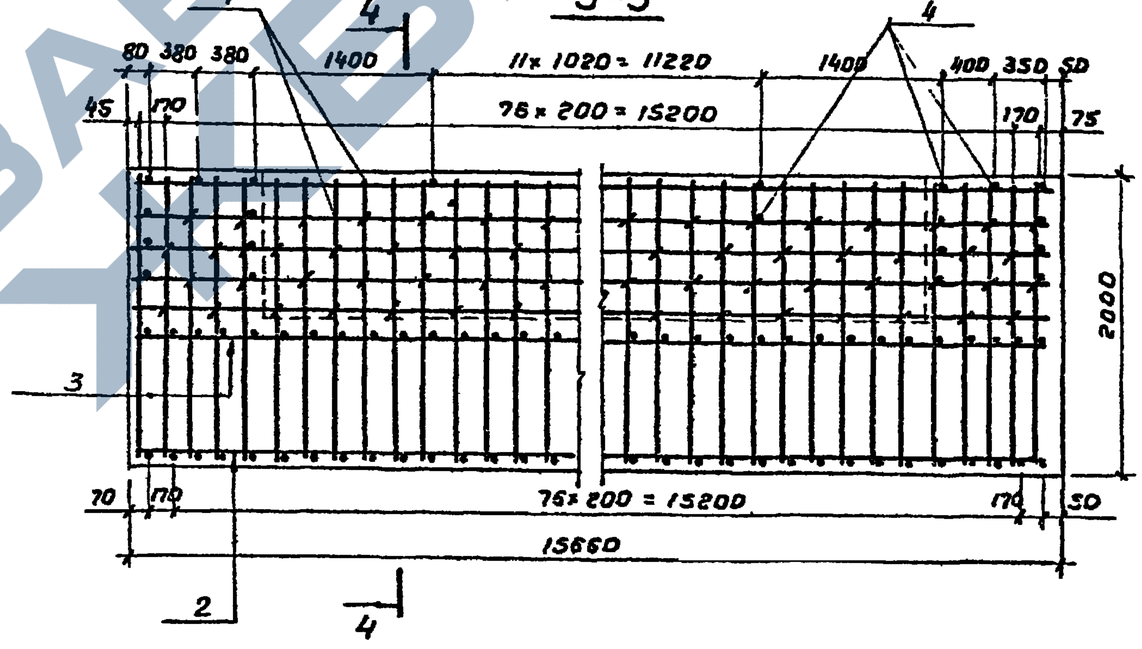

Изм.	Лист	N докум.	Подпись	Дата
Разраб.		Нюнин		
Пров.		Бойцова		
Гл.инж.пр		Дашкевич		
Гл.техн.		Гафт		
Нач. отд		Камаш-в		

3.503-49.3-8400 СБ

Фундамент 450Ф

Сборочный чертеж

Лит.	Масса	Масштаб
Р	см.	1:50
	табл.	1:40
Лист	Листов 1	

ПРОМТРАНСНИИПРОЕКТ г. Москва

Инв.№ подл. | Подпись и дата

Копировал

Формат А1

https://zavodjbi.com/

Инв № подл.	Подпись и дата

Формат	Зона	Поз	Обозначение	Наименование	Кол. на исполн. 3.503-49.3-79200										Примечание
				Документация											
12г			3.503-49.3-79200 СБ	Сборочный чертеж	×										
12г			3.503-49.3-00000 ВС	Выборка стали	×										
11В			3.503-49.3-00000 ТО	Техническое описание	×										

Шифр	Лит.
500ф	Р

Изм	Лист	№ докум.	Подпись	Дата
Разраб.		Нюнин		
Пров.		Бойцова		
Гл. инж. пр.		Дашкевич		
Гл. техн.		Гафт		
Нач. отд.		Каташев		

3.503-49.3-79200

Фундамент 500 ф

Лит.	Лист	Листов
Р	1	2

ПРОМТРАНСНИИПРОЕКТ г. Москва

Копировал

Формат 11г

Инв № подл.	Подпись и дата

Формат	Зона	Поз	Обозначение	Наименование	Кол. на исполн. 3.503-49.3-79200										Примечание
				Сборочные единицы и детали											
11В		1	3.503-49.4-79210	Каркас пространств. КП23	2										
11В		2	3.503-49.4-79220	Сетка арматурная С97	1										
11В		3	3.503-49.4-68300	Сетка арматурная С90	1										
11В		4	3.503-49.4-79201	Стяжка	46										
				Материалы											
				Бетон гидротехнический ГОСТ 4795-68 марки 200	85.4										М3 (монолитный)

Изм	Лист	№ докум.	Подп.	Дата

3.503-49.3-79200

Копировал

Формат 11г

1-1

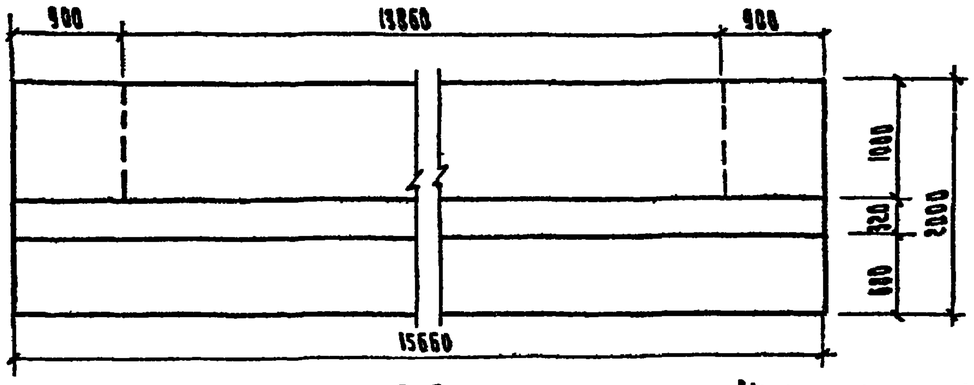

2-2

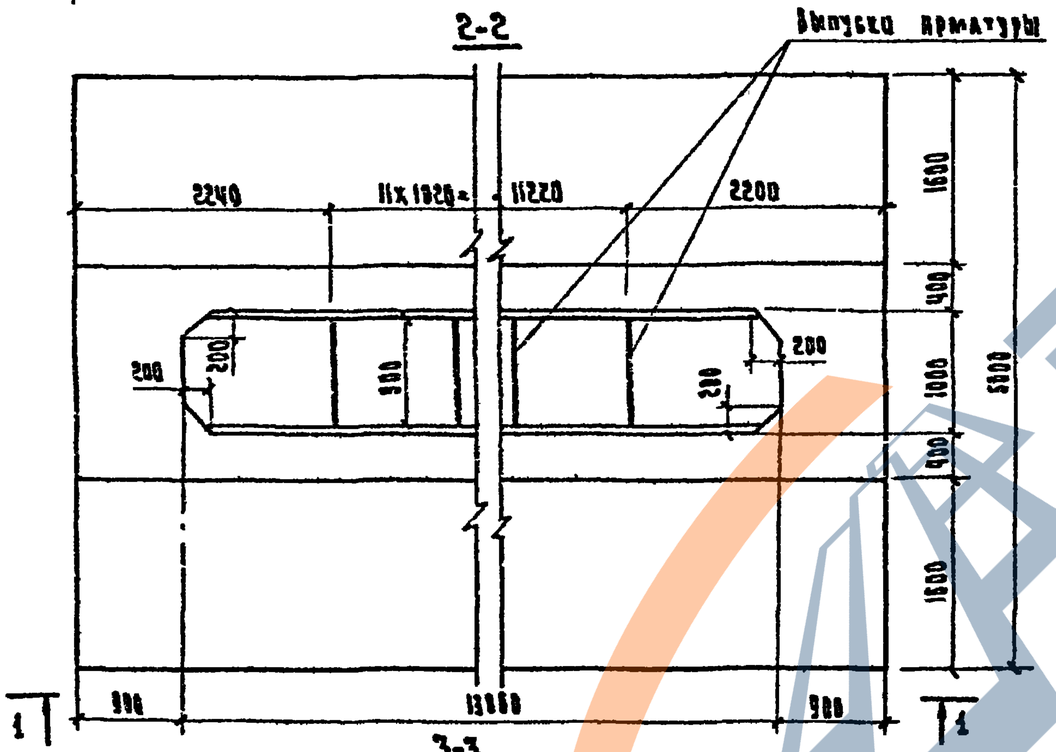

3-3

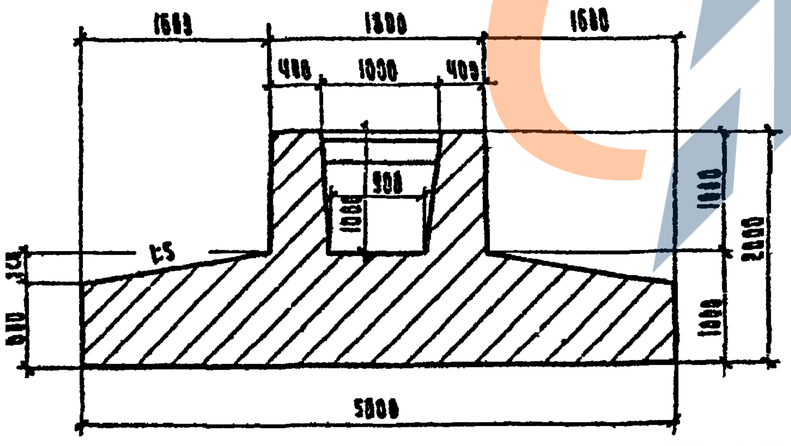

4-4

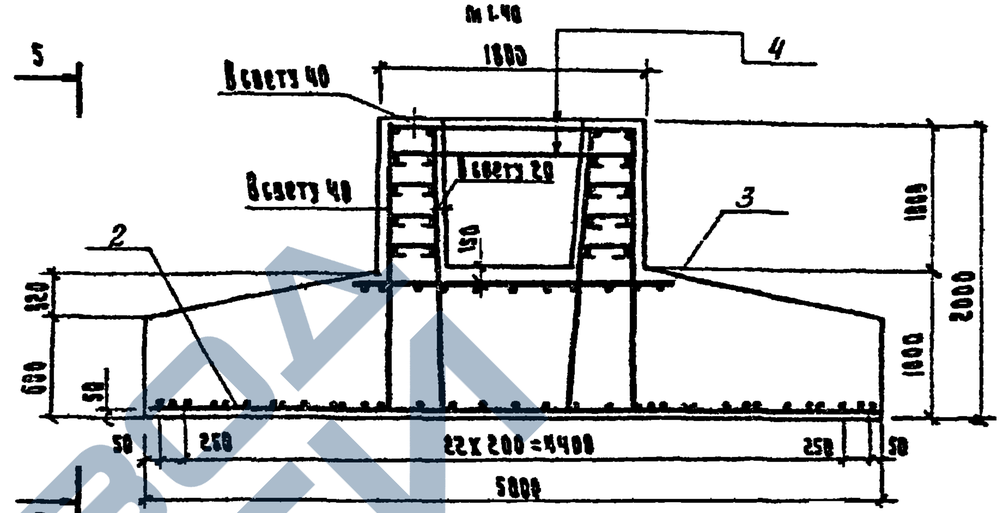

5-5

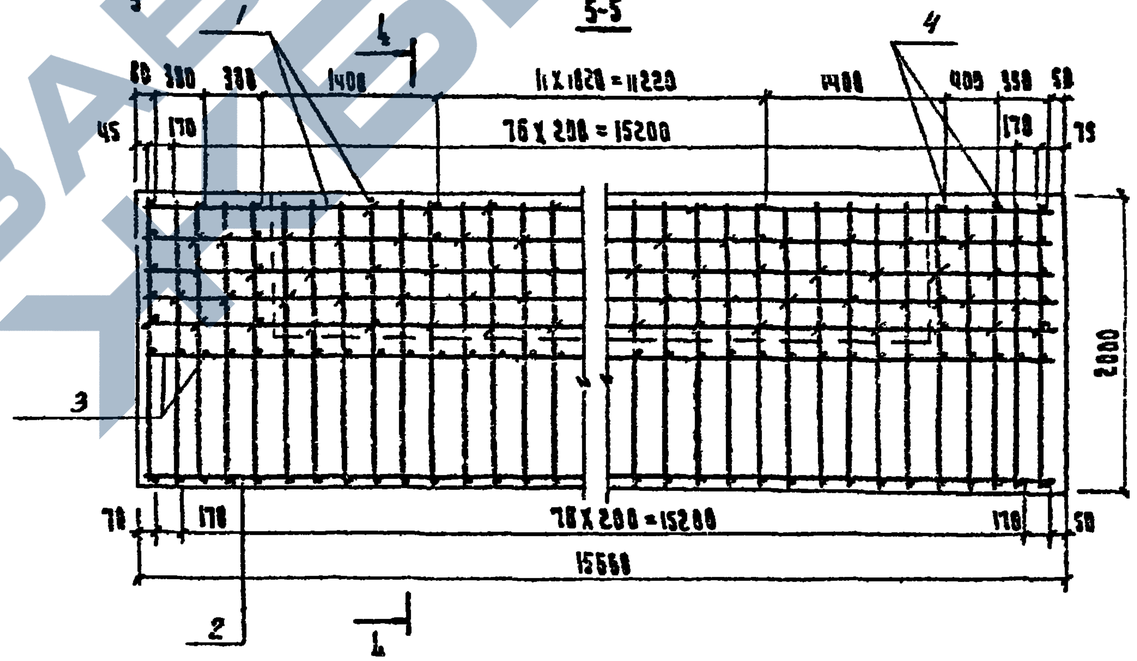

Изм.	Лист	№ докум.	Подп.	Дата
Разраб.		Нынин		
Пров.		Бовцова		
Гл. инж. пр.		Дашкевич		
Гл. техн.		Гафри		
Нач. отд.		Камашев		

3.503-49.3-79200 СБ

Фундамент 500 Ф

Сборочный чертеж

Аут.	Масса	Масштаб
		1:50
Лист	Листов 1	

ПРОМТРАНСНИИПРОЕКТ г. Москва

Инв. № подл. | Подпись и дата

Копировал

Формат А2

https://zavodjbi.com/

https://zavodjbi.com/

Инв. № подл.	Подпись и дата

Формат	Зона	Поз.	Обозначение	Наименование	Кол. на исполн. 3.503-49.3-69500	Примечание
				Документация		
12г			3.503-49.3-69500 СБ	Сборочный чертеж	X	
12г			3.503-49.3-00000 ВС	Выборка стали	X	
118			3.503-49.3-00000 ТО	Техническое описание	X	

Шифр	Акт.
210ф-24СВ	Р

Изм.	Лист	№ докум.	Подпись	Дата
Разраб.		Нюнин		
Пров.		Бойцова		
Гл. инж. пр.		Дашкевич		
Гл. техн.		Гафт		
Нач. отд.		Каташев		

3.503-49.3-69500

Фундамент монолитный на свайном основании 210ф-24СВ

Акт.	Лист	Листов
Р	1	2

ПРОМТРАНСНИИПРОЕКТ г. Москва

Копировал [illegible] Формат 11г

Инв. № подл.	Подпись и дата

Формат	Зона	Поз.	Обозначение	Наименование	Кол. на исполн. 3.503-49.3-69500	Примечание
				Сборочные единицы и детали		
118		1	3.503-49.4-69510	Каркас пространств. КП21	2	
118		2	3.503-49.4-69520	Сетка арматурная С93	1	
118		3	3.503-49.4-69530	Сетка арматурная С94	1	
118		4	3.503-49.4-68001	Стяжка	46	
				Материалы		
				Бетон гидротехнический ГОСТ 4798-68 марки 300	33.2	м³

Изм.	Лист	№ докум.	Подп.	Дата

3.503-49.3-69500

Лист 2

Копировал [illegible] Формат [illegible]

https://zavodjbi.com/

1 - 1

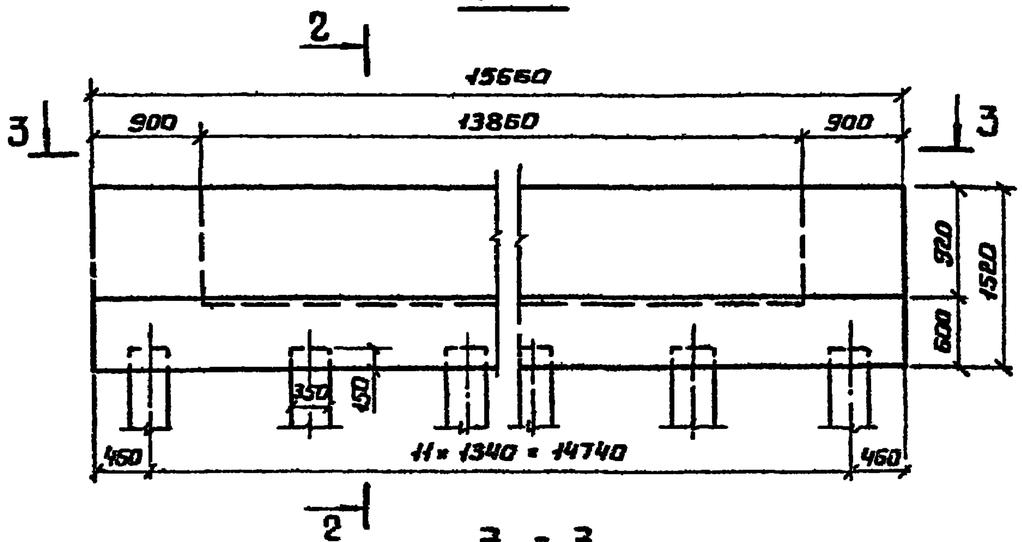

2 - 2

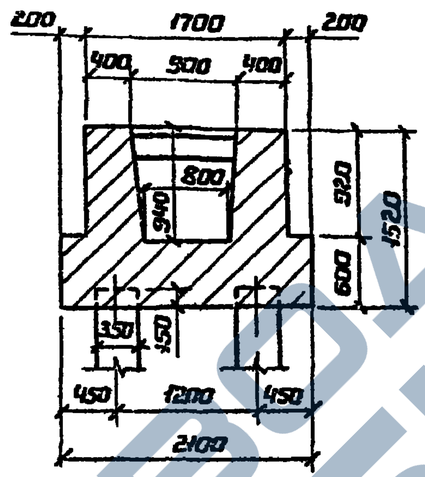

4 - 4

М 1:40

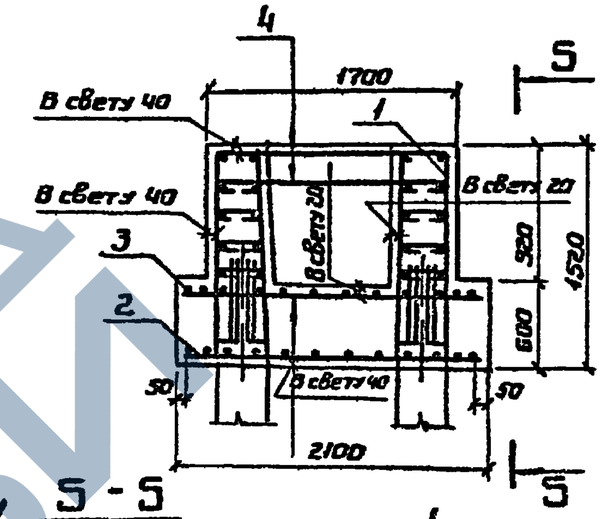

3 - 3

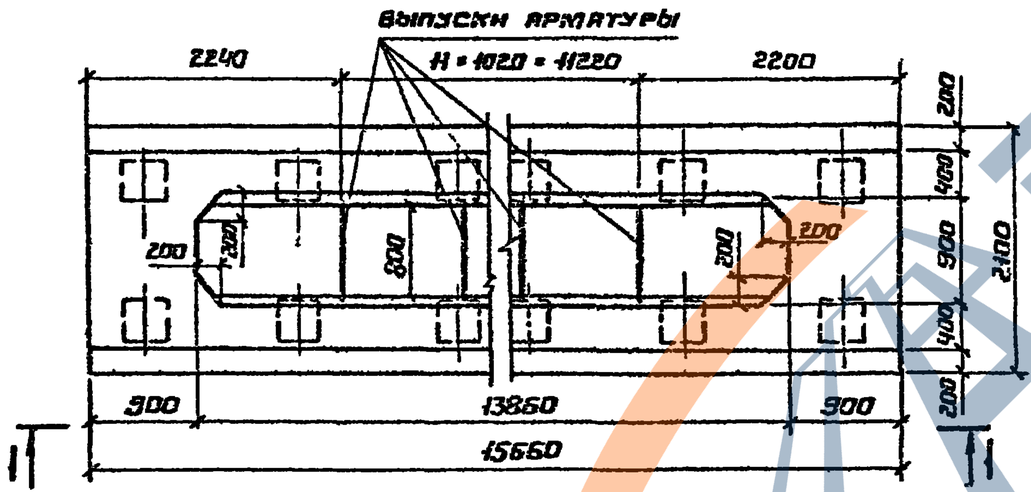

5 - 5

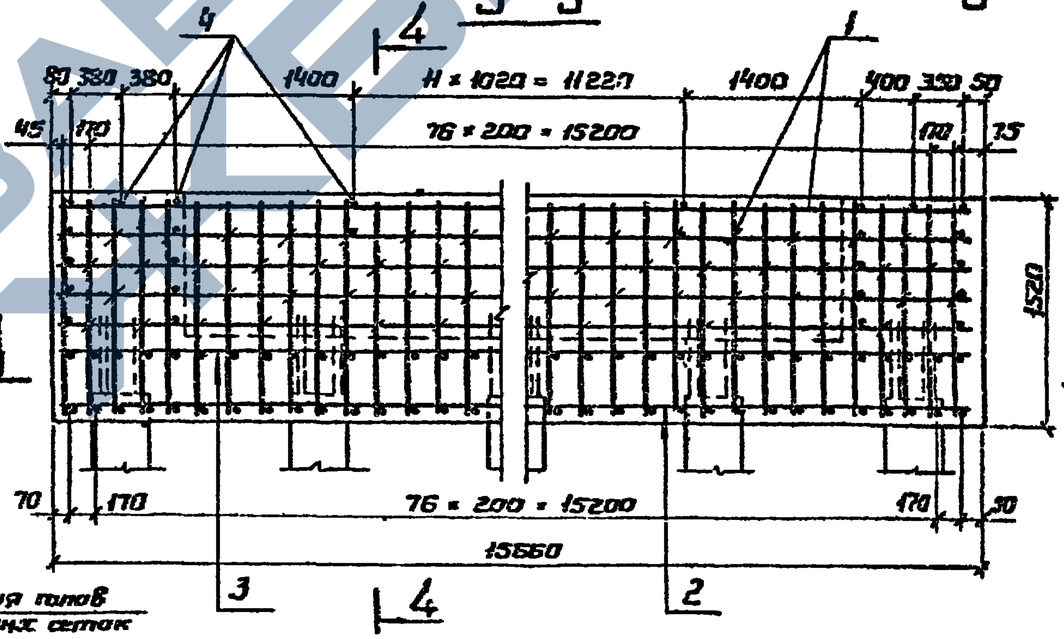

6 - 6

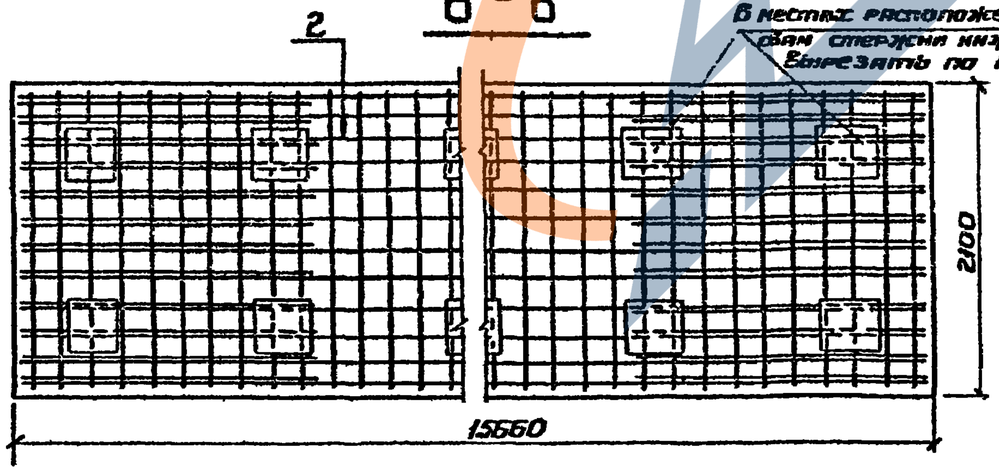

Изм.	Лист	№ докум.	Подп.	Дата
Разраб.		Нюнин		
Пров.		Бойцова		
Гл.инж.пр		Дашкевич		
Гл.технол.		Гафт		
Нач.отд.		Катышев		

3.503-49.3-69500 СБ

Фундамент монолитный на свайном основании 210 Ф - 24 с в. Сборочный чертеж

Лит.	Масса	Масштаб
Р		1:50
Лист	Листов 1	

ПРОМТРАНСНИИПРОЕКТ г. Москва

Копировал - Тучкина

Формат 12Г

Инв.№ подл. | Подпись и дата

https://zavodjbi.com/

Инв. № подл.	Подпись и дата

Формат	Зона	Поз.	Обозначение	Наименование	Кол. на исполн. 3.503-49.3-69910	Примечание
				Документация		
12г			3.503-49.3-69910 СБ	Сборочный чертеж	X	
12г			3.503-49.3-00000 ВС	Выборка стали	X	
11В			3.503-49.3-00000 ТО	Техническое описание	X	

Шифр	Лит
210 ф-30 СВ	

Изм.	Лист	№ докум.	Подпись	Дата
Разраб.		Нюнин		
Пров.		Бойцова		
Гл. инж. пр.		Дашкевич		
Гл. техн.		Гафт		
Нач. отд.		Каташев		

3.503-49.3-69910

Фундамент монолитный на свайном основании 210 ф-30 СВ

Лит.	Лист	Листов
Р	1	2

ПРОМТРАНСНИИПРОЕКТ г. Москва

Копировал: Формат 11г

Инв. № подл.	Подпись и дата

Формат	Зона	Поз.	Обозначение	Наименование	Кол. на исполн. 3.503-49.3-69910	Примечание
				Сборочные единицы и детали		
11В		1	3.503-49.4-69510	Каркас пространств. КП21	2	
11В		2	3.503-49.4-69520	Сетка арматурная С93	1	
11В		3	3.503-49.4-69530	Сетка арматурная С94	1	
11В		4	3.503-49.4-68001	Стяжка	46	
				Материалы		
				Бетон гидротехнический		
				ГОСТ 4798-68 марки 300	33.2	м³

Изм.	Лист	№ докум.	Подп.	Дата

3.503-49.3-69910

Лист 2

Копировал Формат 11г

https://zavodjbi.com/

1-1

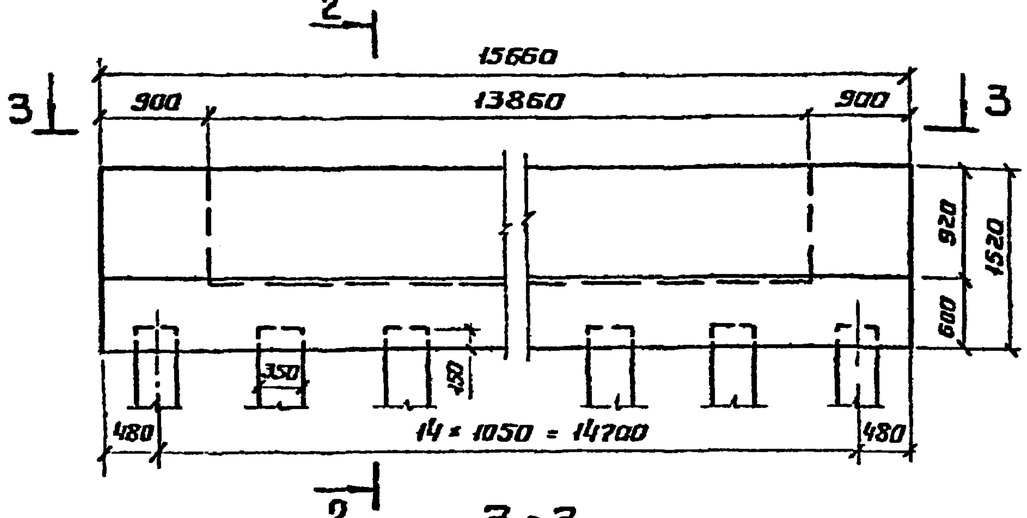

2-2

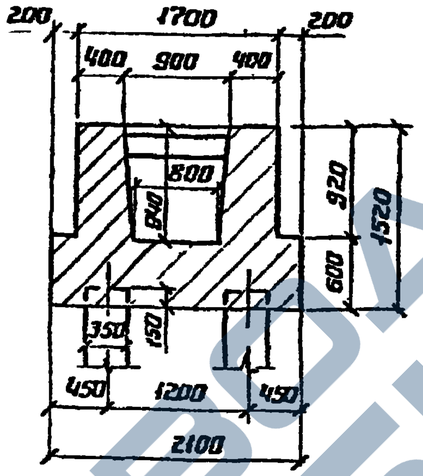

4-4

М 1:40

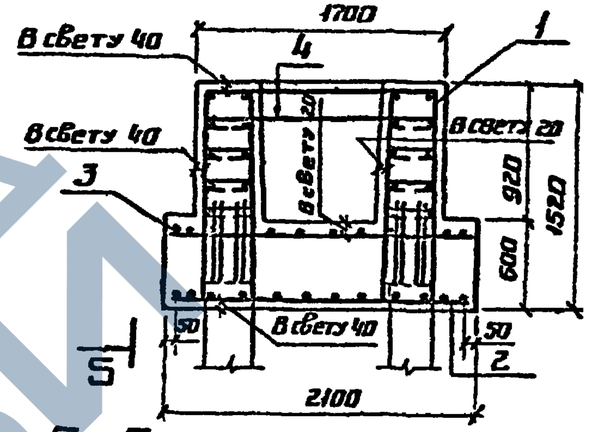

3-3

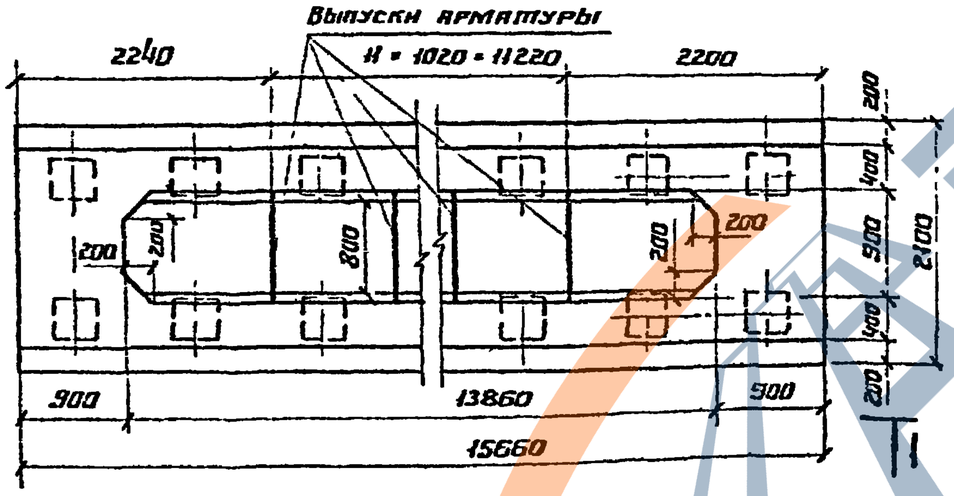

5-5

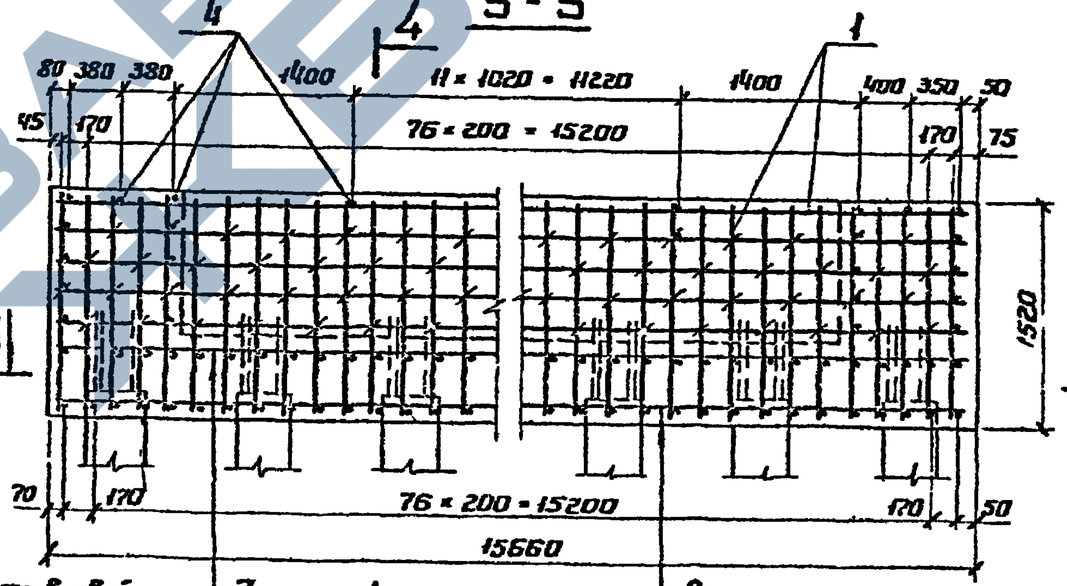

6-6

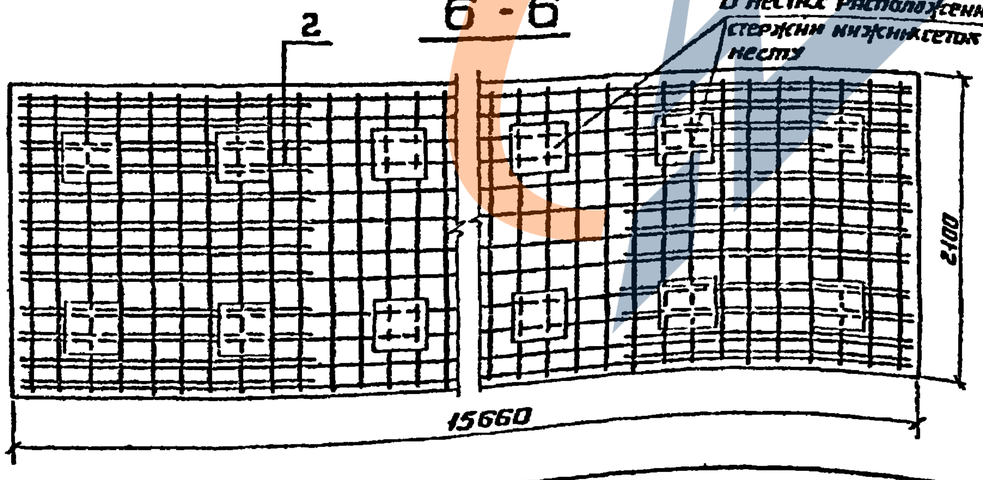

Изм.	Лист	№ докум.	Подп.	Дата
Разраб.		Нюнин		
Пров.		Бойцова		
Гл. инж. пр.		Пашкевич		
Гл. техн.		Гафт		
Нач. отдела		Катышев		

3.503-49.3-69910 СБ

Фундамент монолитный на свайном основании 210Ф - 30 СВ. Сборочный чертеж

Лит.	Масса	Масштаб
Р		1:50
Лист	Листов 1	

ПРОМТРАНСНИИПРОЕКТ г. Москва

Копировал - Тучкина

Формат 12Г

Инв. № подл. | Подпись и дата

https://zavodjbi.com/

Инв. № подл.	Подпись и дата

Формат	Зона	Поз.	Обозначение	Наименование	Кол. на испол. 3.503-49.3-79400	Примечание
				Документация		
12г			3.503-49.3-79400 СВ	Сборочный чертеж	×	
12г			3.503-49.3-00000 ВС	Выборка стали	×	
11В			3.503-49.3-00000 ТО	Техническое описание	×	

Лит.

Шифр 300ф-45 СВ

Изм.	Лист	№ докум.	Подпись	Дата
Разраб.		Июнин		
Пров.		Бойцова		
Гл. инж. пр.		Дашкевич		
Гл. техн.		Гафт		
Нач. отд.		Каташев		

3.503-49.3-79400

Фундамент монолитный на свайном основании 300ф-45 СВ

Лит.	Лист	Листов
Р	1	2

Промтраненинипроект г. Москва

Копировал

Формат А2г

Инв. № подл.	Подпись и дата

Формат	Зона	Поз.	Обозначение	Наименование	Кол. на испол. 3.503-49.3-79400	Примечание
				Сборочные единицы из стали		
11В		1	3.503-49.4-79410	Каркас пространственный К024	2	
11В		2	3.503-49.4-79420	Сетка арматурная С98	1	
11В		3	3.503-49.4-79430	Сетка арматурная С99	1	
11В		4	3.503-49.4-79201	Стяжка	50	
				Материалы		
				Бетон гидротехнический		
				ГОСТ 4798-68 марка 300	60,9	м³

Изм.	Лист	№ докум.	Подп.	Дата

3.503-49.3-79400

Лист 2

Копировал

Формат А4

https://zavodjbi.com/

1-1

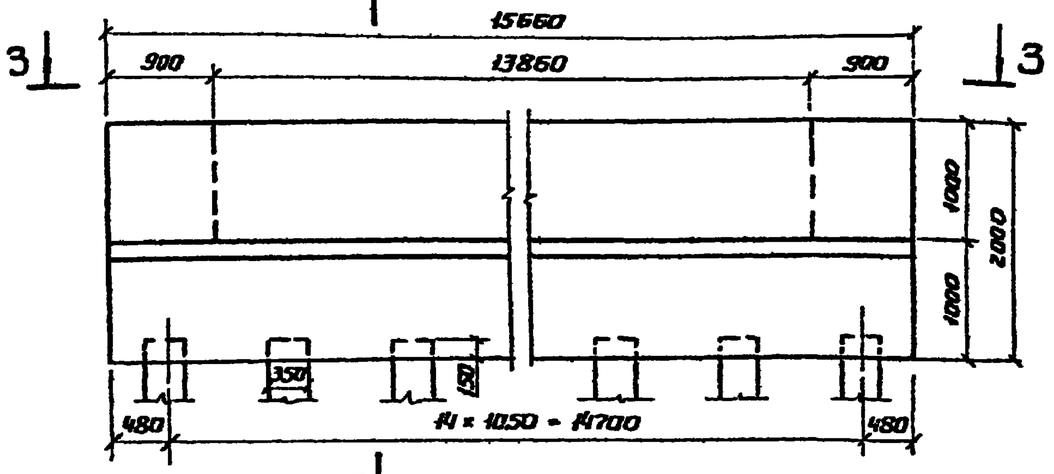

2-2

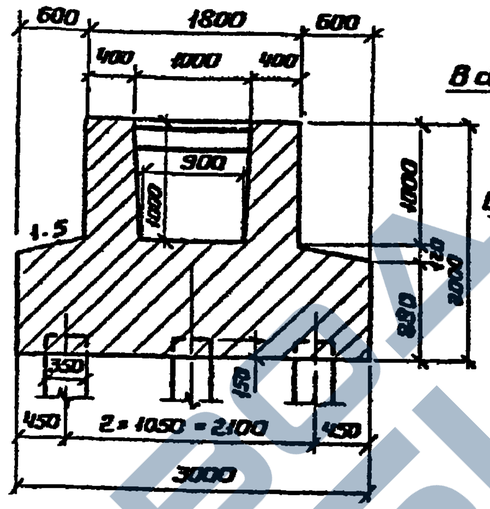

4-4

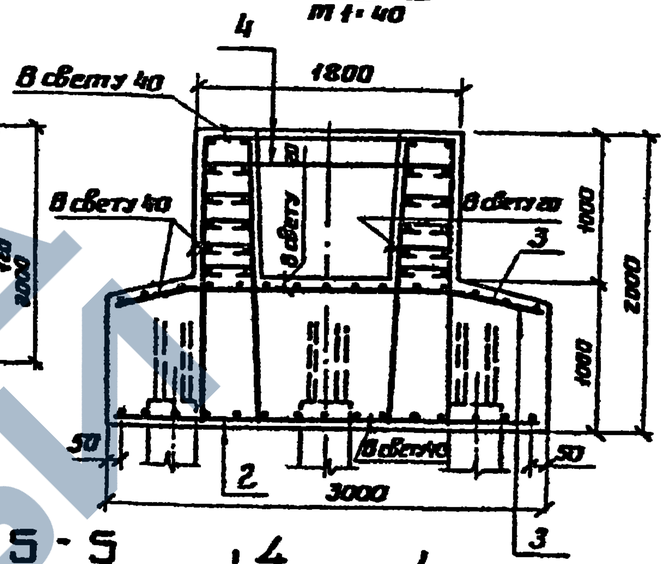

3-3

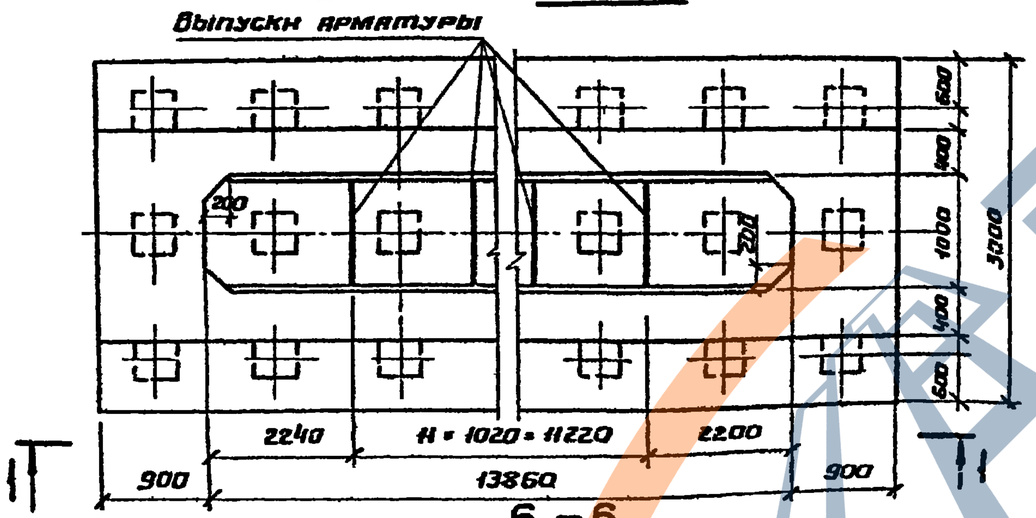

5-5

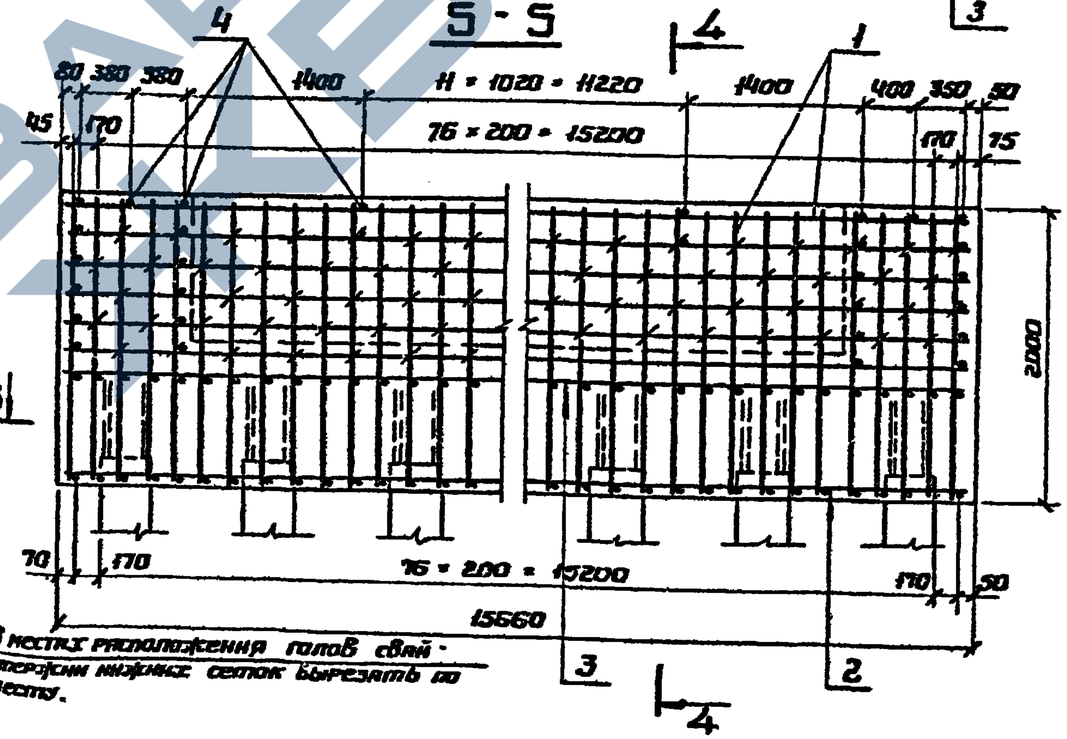

6-6

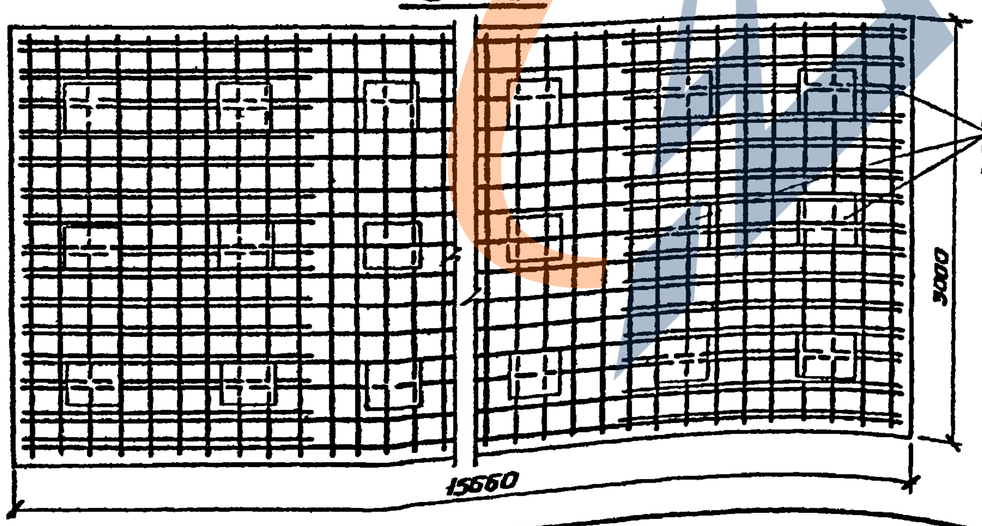

В местах расположения голов свай - отрезки нижних сеток вырезать по месту.

Изм.	Лист	№ докум.	Подп.	Дата	3.503-49.3-79400 СБ
Разраб.		Нюнин			Фундамент монолитный на свайном основании 300Ф-45СВ. Сборочный чертеж
Пров.		Бойцова			Лит. Р; Масса; Масштаб 1:50
Гл.инж.пр		Давыкевич			Лист; Листов 1
Гл.техн.		Лифит			ПРОМТРАНСНИПРОЕКТ г. Москва
Нач.отд.		Катишев			

Инв.№ подл. | Подпись и дата

Копировал Тучкина

Формат 12Г

Тип опоры	Марка	Арматурные изделия, кг															Общий расход, кг
		Арматурная сталь ГОСТ 5781-75															
		класса А-I	класса А-II							класса А-III							
		ф, мм	ф, мм						Итого	ф, мм						Итого	
		8	12	14	16	18	20	28		10	12	14	16	18	25	28	
Устой	305ф-24СВ	—	490,2			1021,0			1511,2					76,8			76,8	1588,0
	305ф-32СВ	—			871,0	1021,0			1892,0					76,8			76,8	1968,8
	305ф-40СВ	—	490,2			1021,0			1511,2					76,8			76,8	1588,0
	365ф-40СВ	—	588,2			1166,8			1755,0					76,8			76,8	1831,8
	365ф-48СВ	—	588,2			1166,8			1755,0					76,8			76,8	1831,8
Промежуточная опора	210ф	119,7	336,2	423,0				2707,8	3467,0						340,2		340,2	3926,9
	210ф-1	119,7	336,2	423,0				2860,6	3619,8						357,0		357,0	4096,5
	250ф	119,7	497,4	289,2				2707,8	3494,4						340,2		340,2	3954,3
	300ф	119,7	405,9	508,9				2707,8	3622,6						340,2		340,2	4082,5
	350ф	119,7	394,2	313,4	431,6			2707,8	3847,0						340,2		340,2	4306,9
	400ф	119,7	492 9	226,4		625,1		2860,6	4205,0						340,2		340,2	4664,9
	450ф	136,5	506,1	302,0	556,3			3441,2	4805,6						340,2		340,2	5282,3
	500ф	136,5	537,5	302,0			966,3	3441,2	5247,0						391,0		391,0	5774,5
	210ф-24СВ	142,5							—	200,4		527,7	75,8		372,6	2707,4	3883,9	4026,4
	210ф-30СВ	142,5							—	200,4		527,7	75,8		372,6	2707,4	3883,9	4026,4
	300ф-45СВ	178,4							—	144,0	260,9	659,5			425,0	3440,8	4930,2	5108,6

Инв.№подл. | Подпись и дата

Изм	Лист	№ докум	Подпись	Дата
Разраб		Митина		
Пров.		Андрианова		
Гл.инж.пр		Дашкевич		
Гл.техн		Гафт		
нач.отд		Катышев		

3.503-49.3-00000 ВС

Выборка стали

Лит	Лист	Листов
Р		1

ПРОМТРАНСНИИПРОЕКТ
г. Москва

Копировал

Формат 12Г