ч Лестницы — сер 214

ГЛАВНОЕ АРХИТЕКТУРНО ПЛАНИРОВОЧНОЕ УПРАВЛЕНИЕ ИСПОЛКОМА ЛЕНГОРСОВЕТА

ТИПОВЫЕ КОНСТРУКЦИИ И ДЕТАЛИ ЗДАНИЙ И СООРУЖЕНИЙ ДЛЯ СТРОИТЕЛЬСТВА В ЛЕНИНГРАДЕ

СЕРИЯ 1.258 КЛ-2

МАРШ-ПЛОЩАДКИ ЛЕСТНИЧНЫЕ ЖЕЛЕЗОБЕТОННЫЕ ДЛЯ ОБЩЕСТВЕННЫХ ЗДАНИЙ СО СВЯЗЕВЫМ КАРКАСОМ С ВЫСОТОЙ ЭТАЖА 3,3; 3,6; 4,2 И 4,8 М

ВЫПУСК 0-1

ОБЩИЕ МАТЕРИАЛЫ И УНИФИЦИРОВАННЫЕ ДЕТАЛИ

Дополнен в 1978г.
Приказ № 159 от 6.07.7[illegible] г.

1

1198 7 1 0

ЛЕНИНГРАД
1977

ЗАВОД ЖБИ

ЗАО "Медведь"
ЦКБ
ОНТИ
экз.№ 1

ГЛАВНОЕ АРХИТЕКТУРНО ПЛАНИРОВОЧНОЕ УПРАВЛЕНИЕ ИСПОЛКОМА ЛЕНГОРСОВЕТА

ТИПОВЫЕ КОНСТРУКЦИИ И ДЕТАЛИ ЗДАНИЙ И СООРУЖЕНИЙ ДЛЯ СТРОИТЕЛЬСТВА В ЛЕНИНГРАДЕ

СЕРИЯ 1.258 КЛ-2

МАРШ-ПЛОЩАДКИ ЛЕСТНИЧНЫЕ ЖЕЛЕЗОБЕТОННЫЕ ДЛЯ ОБЩЕСТВЕННЫХ ЗДАНИЙ СО СВЯЗЕВЫМ КАРКАСОМ С ВЫСОТОЙ ЭТАЖА 3,3; 3,6; 4,2 И 4,8 М

ВЫПУСК 0-1

ОБЩИЕ МАТЕРИАЛЫ И УНИФИЦИРОВАННЫЕ ДЕТАЛИ

РАЗРАБОТАНЫ
ИНСТИТУТОМ ЛЕНПРОЕКТ

ВВЕДЕНЫ В ДЕЙСТВИЕ
ПРИКАЗОМ ПО ИНСТИТУТУ ЛЕНПРОЕКТ
№ 246 от 28.XII.77г.

ЛЕНИНГРАД
1977

Гл. констр.	ЗАХАРКИН	Разработал
НАЧ. УПР. № 3	ЛОВСАЧЕВ	Рассчитал
НАЧ. ОКУ	ШАЛАЕВА	Исполнил

ЗАВОД ЖБИ

Номер и дата изменения	Краткое содержание изменений	№№ листов		
		Корректировка	Дополнения	Аннулирование
1	2	3	4	5
II 1978 г.	В связи с разработкой лестничных марш-площадок длиной ℓ = 6960мм	ИК-IиI	–	ИК-I
	для пролета 7,2м выпуск 0-I откорректирован и дополнен таблицами	С-IиI	–	С-I
	испытаний	П-IиI	–	П-I
			л.л. 7÷II	

1	2	3	4	5

КЛ
1978

МАРШ-ПЛОЩАДКИ ЛЕСТНИЧНЫЕ ЖЕЛЕЗОБЕТОННЫЕ ДЛЯ ЗДАНИЙ СО СВЯЗЕВЫМ КАРКАСОМ
ОБЩИЕ МАТЕРИАЛЫ И УНИФИЦИРОВАННЫЕ ДЕТАЛИ

ИНФОРМАЦИОННАЯ КАРТА

Серия 1.258 КЛ-2
Выпуск 0-1
Лист ИК-1и1

Нач. ОКУ
Гл. констр. ОКУ
Фалалеева
Бунина
Разработал
Рассчитал
Исполнил
Нач. бриг.
Киселевская
Нормоконтролер
Дата X-78
Рук. гр.

Т-258

СОСТАВ СЕРИИ 1.258 КЛ-2

ВЫПУСК 0-I Общие материалы и унифицированные детали

ВЫПУСК I-I Марши – площадки однокосоурные

ВЫПУСК 2-I Арматурные изделия

КЛ	Марши площадки лестничные железобетонные для зданий со связевым каркасом Общие материалы и унифицированные детали	СЕРИЯ 1.258 КЛ-2	
1977	Состав серии	выпуск 0-1	лист СС-1

Гл. инж.			Рук. гр.	
Гл.	ин-та		—	Разработал
НАЧ.	ОКУ		ШАЛАЕВА	Рассчитал
ГЛ.КОНСТР.	ОКУ		БУКИЧ	Исполнил

Евдокимова

Красовская

СОГЛАСОВАНО

Проверил

Нормоконтроль

ВНЕСЕНЫ ИЗМЕНЕНИЯ

Дата	Рег.№	Должность	Подпись	Фам.

ерия Т-248

НАИМЕНОВАНИЕ	ЛИСТА
Обложка	
Титульный лист	–
Информационная карта	ИК-1лл
Состав серии	СС-1
Содержание	С-1лл
Пояснительная записка	П-1лл; П-2
Данные для испытаний. Проверка прочности марш-площадок	1
Данные для испытаний. Проверка прочности марш-площадок верхних этажей.	2
Данные для испытаний. Проверка жесткости	3
Детали 1,2,3	4
Детали 4,6	5
Детали 5,7	6
Данные для испытаний. Проверка прочности марш-площадок длиной 6950 мм	7
Данные для испытаний. Проверка прочности марш-площадок длиной 6950мм верхних этажей.	8
Данные для испытаний. Проверка жесткости марш-площадок длиной 6950мм	9
Детали 8	10
Деталь 9	11

КЛ	Марш-площадки лестничные железобетонные для зданий со связевым каркасом Общие материалы и унифицированные детали	Серия 1.258КЛ-2
1978	Содержание	Выпуск 0-1 Лист С-1лл

ЛЕНПРОЕКТ

Гл. инж. инст.			
Гл. констр.		Закаркин	Разработал
Нач. отд.		Шалаева	Рассчитал
Гл. констр. отд.		Бучину	Проверил

СОГЛАСОВАНО

ВНЕСЕНЫ ИЗМЕНЕНИЯ

Дата	Рег. №	Должность	Подпись	Фам.
7-79	11	Рук. гр.		Красе

Форма Т-248

1. ОБЩИЕ ПОЛОЖЕНИЯ.

1.1 Настоящая серия содержит общие материалы и рабочие чертежи лестничных марш - площадок однокосоурных для общественных зданий со связевым каркасом с высотами этажей 3,3;3,6;4,2 и 4,8м.

1.2 Работа выполнена на основании :

- программы работ над " Каталогом унифицированных изделий для жилищно-гражданского строительства в Ленинграде " на 1977-78 годы, утвержденной решением ЛГИ № 831-р от 29.07.77г.
- номенклатуры изделий, согласованной Главленстройматериалами ЛГИ; -НОРМАЛИ СЕРИИ 5.250 КЛ-1.

1.3 Изделия предназначены для применения при проектировании и строительстве общественных зданий. СО СВЯЗЕВЫМ КАРКАСОМ

1.4 Настоящий выпуск содержит общие материалы, схемы испытаний и чертежи опалубочно-арматурных деталей.

1.5 Рабочие чертежи разработаны в соответствии с требованиями ГОСТ 13015 - 75, ГОСТ 9818-72 и СНиП II-21-75 с учетом опыта изготовления лестничных марш-площадок предприятиями Главленстройматериалов.

1.6 Детали установки лестничных марш-площадок даны в серии 2.250КЛ-2.

2. КОНСТРУКЦИЯ И ОСНОВНЫЕ РАСЧЕТНЫЕ ПОЛОЖЕНИЯ.

2.1 Марш-площадки разработаны длиной 5760мм и 6960мм с высотой подъемов 1,4;1,65;1,8;2,1 и 1,2м. Все марши имеют ширину 1,2 и 1,35м.

2.2 Марш-площадки однокосоурные с двумя поперечными ребрами для опирания на полки ригелей или диафрагм жесткости.

2.3 По области применения марш-площадки подразделяются на рядовые (для промежуточных этажей) и верхние (для верхних этажей).

2.4 Изделия изготавливаются из тяжелого бетона марок 350 и 200.

2.5 Ступени марш-площадок изготавливаются с чистой бетонной поверхностью, а площадки имеют углубление 20мм для образования фактурного слоя.

2.6 Марш-площадки армируются пространственными каркасами и отдельными сетками.

2.7 Марш- площадки рассчитаны в соответствии с ГОСТ 9818-72, СНиП II-21-75 и СНиП II - 6 - 74 на следующие нагрузки:

марши рядовые на собственный вес с коэффициентом перегрузки 1,1, полезную временную нормативную нагрузку 400кг/м^2 с коэффициентом перегрузки 1,3 и вес ограждения;

марши верхних этажей кроме перечисленных нагрузок рассчитаны на вертикальную силу от площадки верхних этажей.

Армирование марш-площадок рассчитано с учетом кручения возникающего от возможного загружения половины ширины марша.

2.8 Расчетные схемы приведены на рабочих чертежах выпуска 1-1. Схемы испытаний см. на листах 1÷7 и 7÷9 настоящего выпуска. Испытания должны быть проведены в соответствии с требованиями ГОСТ 8829-76.

3. ПРИНЦИПЫ МАРКИРОВКИ.

3.1 Маркировка изделий открытая и состоит из буквенных и цифровых индексов означающих следующие характеристики:

ЛМР - лестничные марш-площадки ребристые, цифровые индексы означают длину, ширину и высоту подъема марша.

Пример маркировки:

ЛМР-58.12.18 - лестничный марш-площадка ребристый, длиной 5,8м (для пролета 6,0м) шириной 1200мм с высотой подъема 1,8м.

3.2 Маркировка деталей опалубки и армирования производится на чертежах выпуска 1-1 :

$\frac{1}{3}$ в.0-1 где 1 - номер детали
3 - номер листа выпуска 0-1

3.3 Маркировка арматурных изделий производится порядковыми номерами по выпуску 1-1.

4. УКАЗАНИЯ ПО ПРИМЕНЕНИЮ.

4.1 Марш- площадки устанавливаются в ячейках колонн 3х6 и 3х7,2 м и имеют угловые подрезки для пропуска колонн.

4.2 Изделия настоящей серии могут образовываться в зданиях со связевым каркасом:

КП	МАРШ-ПЛОЩАДКИ ЛЕСТНИЧНЫЕ ЖЕЛЕЗОБЕТОННЫЕ ДЛЯ ЗДАНИЙ СО СВЯЗЕВЫМ КАРКАСОМ ОБЩИЕ МАТЕРИАЛЫ И УНИФИЦИРОВАННЫЕ ДЕТАЛИ	СЕРИЯ 1.248 КЛ 2
1977	ПОЯСНИТЕЛЬНАЯ ЗАПИСКА	ВЫПУСК 0-1 / ЛИСТ 1 (1)

НАЧ. ОКУ ШАЛАЕВА
ГЛ. КОНСТР. ОКУ БУНИЧ
Разработал КРАСОВСКАЯ
Рук. гр. КЛЯЧКИН

ка 3-248

ЗАВОД ЖБИ
https://zavodjbi.com/

- двухмаршевую одинарную лестницу с высотой подъема I,65м при высоте этажа 3,3м;

- двухмаршевую одинарную лестницу с высотой подъема I,8 м при высоте этажа 3,6м;

- двухмаршевую одинарную лестницу с высотой подъема 2,I м при высоте этажа 4,2м;

- трехмаршевую лестницу с высотой подъема I,4м при высоте этажа 4,2м;

- двухмаршевую полуторную лестницу с высотой подъема I,4м в высоте этажа 4,2м;

- двухмаршевую двойную лестницу с высотой подъема I,2м при высоте этажа 4,8м.

4.2 Лестничные площадки доборные (ставятся между маршами) для верхних этажей разработаны в серии I.252 КЛ-2.

4.3 Примеры объемно-планировочных решений лестничных клеток даны в серии 5.250 КЛ-I. выпуск 0-I.

5. УКАЗАНИЯ ПО ИЗГОТОВЛЕНИЮ.

5.I Изготовление изделий предусматривается в условиях специализированных заводов в парных формах кассетного типа. Положение изделий в формах повернуто на 90° к рабочему.

5,2 Формовочное оборудование и технология изготовления должны обеспечивать проектное положение арматурных изделий , закладных деталей и монтажных петель.

5.3 Для выемки изделий из форм предусмотрены специальные монтажные петли. Подъем осуществляется за две петли при помощи самобалансирующейся траверсы.

5.4 Общие технические требования к изделиям должны соответствовать ГОСТ I30I5-75 и ГОСТ 98I8-72.

6. ТРАНСПОРТИРОВКА И МОНТАЖ.

6.I Хранение и транспортировка марш-площадок производится в положении " на боку " . Монтаж изделий ведется при помощи инвентарных захватов продеваемых в предусмотренные отверстия.

7. ПЕРЕЧЕНЬ НОРМАТИВНО-ТЕХНИЧЕСКОЙ ДОКУМЕНТАЦИИ ОБЯЗАТЕЛЬНОЙ ДЛЯ ПРИМЕНЕНИЯ ПРИ ИЗГОТОВЛЕНИИ ИЗДЕЛИЙ.

ГОСТ I30I5-75	Изделия железобетонные сборные. Общие технические требования.
ГОСТ I0I80-74	Бетон тяжелый. Методы определения объемной массы, плотности, пористости и водопоглащения.
ГОСТ 578I-75	Сталь горячекатанная для армирования железобетонных конструкций.
ГОСТ 6727-53^{x}	Проволока стальная низкоуглеродистая холоднотянутая для армирования железобетонных конструкций.
ГОСТ I0922-75	Арматурные изделия и закладные детали сварные для армирования железобетонных конструкций.
ГОСТ I4098-68	Соединения сварные арматуры железобетонных изделий и конструкций.
ГОСТ 98I8-72	Лестничные марши и площадки железобетонные.
ГОСТ 8829_66	Изделия железобетонные сборные. Методы испытаний и оценки прочности, жесткости и трещиностойкости.
СНиП II-2I-75	Бетонные и железобетонные конструкции. Нормы проектирования.
СН 393-69	Указания по сварке соединений арматуры и закладных деталей железобетонных конструкций.

КЛ	МАРШ-ПЛОЩАДКИ ЛЕСТНИЧНЫЕ ЖЕЛЕЗОБЕТОННЫЕ ДЛЯ ЗДАНИЙ СО СВЯЗЕВЫМ КАРКАСОМ ОБЩИЕ МАТЕРИАЛЫ И УНИФИЦИРОВАННЫЕ ДЕТАЛИ	Серия [illegible]
1977	ПОЯСНИТЕЛЬНАЯ ЗАПИСКА	Выпуск 01 Лист 07

Рукав. груп.		Краковская	
Разработал		Красовская	
Рассчитал		Каячкин	
Н. контр.			
Гл. инж.			
Нач. ОКУ		Шалаева	
Гл. констр. ОКУ		Бунну	

СХЕМА ОПИРАНИЯ И ЗАГРУЖЕНИЯ ПРИ ИСПЫТАНИИ

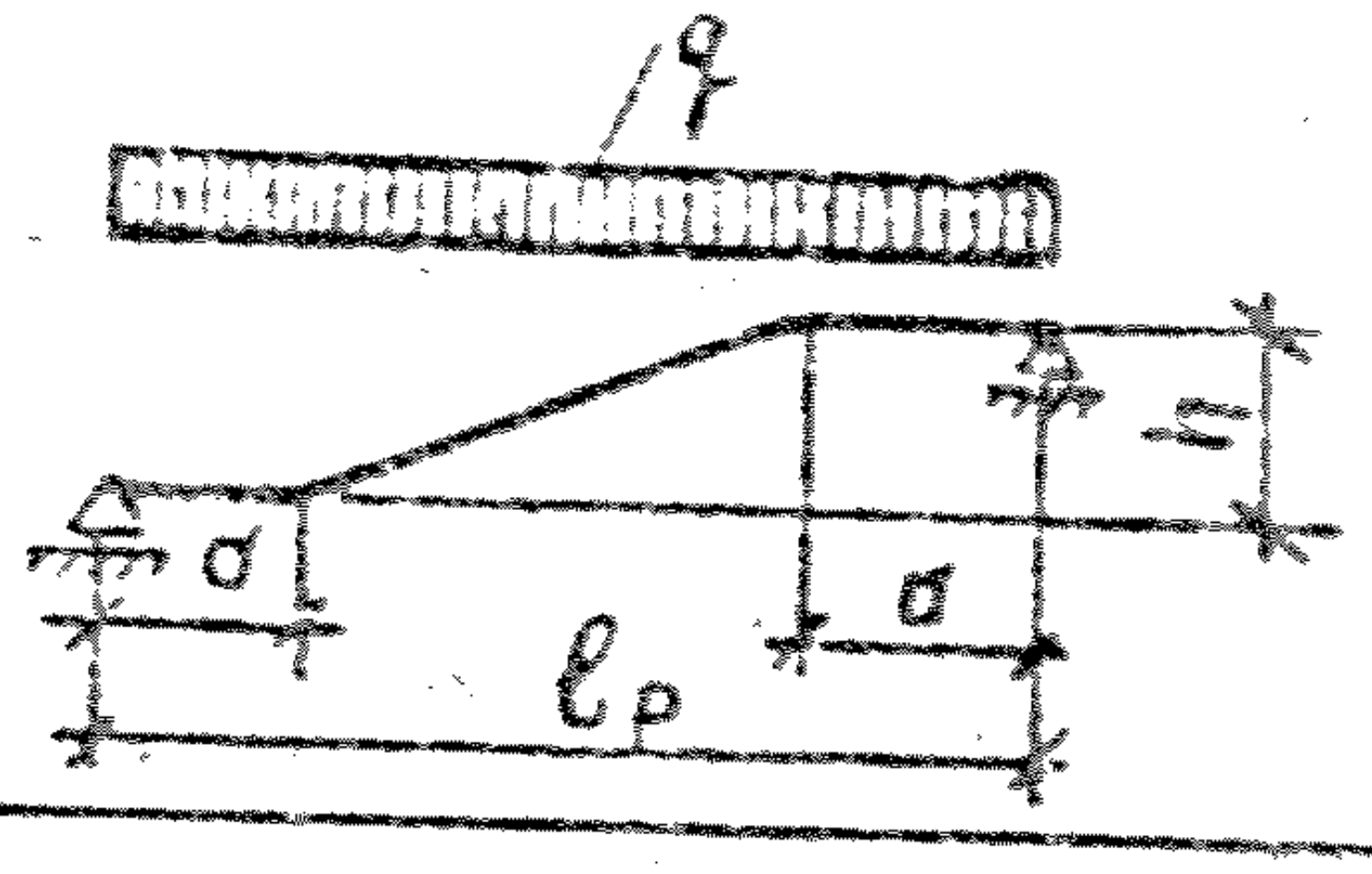

ПРИ ПРОВЕДЕНИИ ИСПЫТАНИЙ
РУКОВОДСТВОВАТЬСЯ ГОСТ 8829-66

МАРКА ИЗДЕЛИЯ	РАСЧЕТНАЯ ДЛИНА ИЗДЕЛИЯ ℓ_p М.	ПРОВЕРКА ПРОЧНОСТИ					
		ВИД РАЗРУШЕНИЯ И ВЕЛИЧИНА КОЭФФИЦИЕНТА „С"					
		ТЕКУЧЕСТЬ ПРОДОЛЬНОЙ РАСТЯНУТОЙ АРМАТУРЫ ИЛИ РАЗДРОБЛЕНИЕ БЕТОНА СЖАТОЙ ЗОНЫ ОДНОВРЕМЕННО С ТЕКУЧЕСТЬЮ ПРОДОЛЬНОЙ РАСТЯНУТОЙ АРМАТУРЫ С=1,4			РАЗРЫВ ПРОДОЛЬНОЙ АРМАТУРЫ ИЛИ РАЗДРОБЛЕНИЕ (С=1,6) БЕТОНА СЖАТОЙ ЗОНЫ ИЛИ РАЗРУШЕНИЕ ПО КОСЫМ ТРЕЩИНАМ ДО ДОСТИЖЕНИЯ ТЕКУЧЕСТИ РАСТЯНУТОЙ АРМАТУРОЙ, ИЛИ ВЫДЕРГИВАНИЕ АРМАТУРЫ: РАСКОЛ БЕТОНА		
		ВЕЛИЧИНА РАЗРУШАЮЩЕЙ НАГРУЗКИ В КГ/М² ПО ГОСТ 8829-66, П.3.2.2					
		ПРИ КОТОРОЙ ИЗДЕЛИЯ ПРИЗНАЮТСЯ ГОДНЫМИ		ПРИ КОТОРОЙ ТРЕБУЕТСЯ ПОВТОРНОЕ ИСПЫТАНИЕ	ПРИ КОТОРОЙ ИЗДЕЛИЯ ПРИЗНАЮТСЯ ГОДНЫМИ		ПРИ КОТОРОЙ ТРЕБУЕТСЯ ПОВТОРНОЕ ИСПЫТАНИЕ
		$\geq q_к = q \cdot C$ (С УЧЕТОМ СОБСТВЕННОГО ВЕСА ИЗДЕЛИЯ)	$\geq q_{доп.} = q_к - q_{св}$ (БЕЗ УЧЕТА СОБСТВЕННОГО ВЕСА ИЗДЕЛИЯ)	$0{,}85 q_к \leq q < q_к$ (БЕЗ УЧЕТА СОБСТВЕННОГО ВЕСА ИЗДЕЛИЯ)	$\geq q_к = q \cdot C$ (С УЧЕТОМ СОБСТВЕННОГО ВЕСА ИЗДЕЛИЯ)	$\geq q_{доп.} = q_к - q_{св}$ (БЕЗ УЧЕТА СОБСТВЕННОГО ВЕСА ИЗДЕЛИЯ)	$0{,}85 q_к \leq q < q_к$ (БЕЗ УЧЕТА СОБСТВЕННОГО ВЕСА ИЗДЕЛИЯ)
АМР-58.12.12	5,68	1380	940	$800 \leq q < 940$	1580	1140	$970 \leq q < 1140$
АМР-58.14.12	5,68	1360	940	$800 \leq q < 940$	1560	1140	$970 \leq q < 1140$
АМР-58.12.14	5,68	1380	940	$800 \leq q < 940$	1580	1140	$970 \leq q < 1140$
АМР-58.14.14	5,68	1360	940	$800 \leq q < 940$	1560	1140	$970 \leq q < 1140$
АМР-58.12.17	5,68	1470	980	$835 \leq q < 980$	1680	1190	$1010 \leq q < 1190$
АМР-58.14.17	5,68	1450	980	$835 \leq q < 980$	1660	1190	$1010 \leq q < 1190$
АМР-58.12.18	5,68	1470	980	$835 \leq q < 980$	1680	1190	$1010 \leq q < 1190$
АМР-58.14.18	5,68	1450	980	$835 \leq q < 980$	1660	1190	$1010 \leq q < 1190$

$q_к$ — СУММАРНАЯ КОНТРОЛЬНАЯ НАГРУЗКА.

q — РАСЧЕТНАЯ НАГРУЗКА.

С — КОЭФФИЦИЕНТ СОГЛАСНО ТАБЛ. 2, ГОСТ 8829-66.

$q_{доп.}$ — ДОПОЛНИТЕЛЬНО ПРИКЛАДЫВАЕМАЯ НАГРУЗКА РАВНАЯ ПОЛНОЙ КОНТРОЛЬНОЙ НАГРУЗКЕ ЗА ВЫЧЕТОМ СОБСТВЕННОГО ВЕСА ИЗДЕЛИЯ.

КЛ	МАРШ-ПЛОЩАДКИ ЛЕСТНИЧНЫЕ ЖЕЛЕЗОБЕТОННЫЕ ДЛЯ ЗДАНИЙ СО СВЯЗЕВЫМ КАРКАСОМ ОБЩИЕ МАТЕРИАЛЫ И УНИФИЦИРОВАННЫЕ ДЕТАЛИ	СЕРИЯ 1.258 КА-2	
1977	ДАННЫЕ ДЛЯ ИСПЫТАНИЙ ПРОВЕРКА ПРОЧНОСТИ МАРШ-ПЛОЩАДОК	ВЫПУСК 0-1	ЛИСТ 1

ВНЕСЕНЫ ИЗМЕНЕНИЯ
Дата | Лист | Должность | Подпись | Фамилия

Разработал КРАСОВСКАЯ
Рассчитал КЛЯЧКИН
Исполнил ШАБАРОВА
Гл. инж. мастерской
НАЧ. ОКУ ШАЛАДЕВА
ГЛ. КОНСТР. ОКУ БУНИН

Ф-ЛТ-312 Ротапринт института "Ленпроект", зак. 328, тир. 200, 1974 г.

СХЕМА ОПИРАНИЯ И ЗАГРУЖЕНИЯ ПРИ ИСПЫТАНИИ

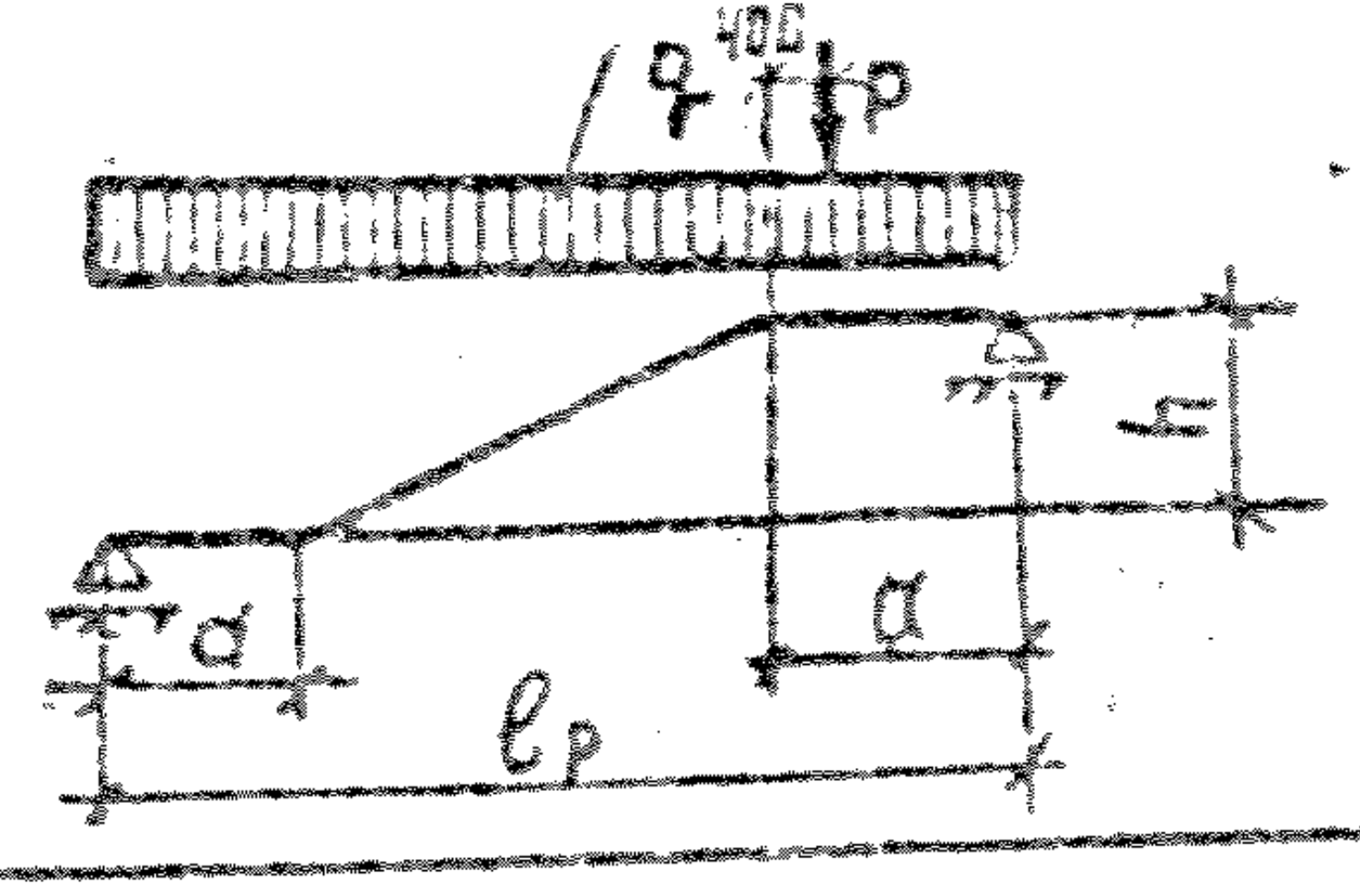

ПРИ ПРОВЕДЕНИИ ИСПЫТАНИЙ

РУКОВОДСТВОВАТЬСЯ ГОСТ 8829-66

ПРОВЕРКА ПРОЧНОСТИ

ВИД РАЗРУШЕНИЯ И ВЕЛИЧИНА КОЭФФИЦИЕНТА „С"

МАРКА ИЗДЕЛИЯ	РАСЧЕТНАЯ ДЛИНА ИЗДЕЛИЯ ℓ_p М	ТЕКУЧЕСТЬ ПРОДОЛЬНОЙ РАСТЯНУТОЙ АРМАТУРЫ ИЛИ РАЗДРОБЛЕНИЕ БЕТОНА СЖАТОЙ ЗОНЫ ОДНОВРЕМЕННО С ТЕКУЧЕСТЬЮ ПРОДОЛЬНОЙ РАСТЯНУТОЙ АРМАТУРЫ С=1,4						РАЗРЫВ ПРОДОЛЬНОЙ АРМАТУРЫ ИЛИ РАЗДРОБЛЕНИЕ (С=1,6) БЕТОНА СЖАТОЙ ЗОНЫ ИЛИ РАЗРУШЕНИЕ ПО КОСЫМ ТРЕЩИНАМ ДО ДОСТИЖЕНИЯ ТЕКУЧЕСТИ РАСТЯНУТОЙ АРМАТУРОЙ, ИЛИ ВЫДЕРГИВАНИЕ АРМАТУРЫ: РАСКОЛ БЕТОНА.					
		ВЕЛИЧИНА РАЗРУШАЮЩЕЙ НАГРУЗКИ в КГ и КГ/М^2 ПО ГОСТ 8829-66, П.3.2.2											
		ПРИ КОТОРОЙ ИЗДЕЛИЯ ПРИЗНАЮТСЯ ГОДНЫМИ				ПРИ КОТОРОЙ ТРЕБУЕТСЯ ПОВТОРНОЕ ИСПЫТАНИЕ		ПРИ КОТОРОЙ ИЗДЕЛИЯ ПРИЗНАЮТСЯ ГОДНЫМИ				ПРИ КОТОРОЙ ТРЕБУЕТСЯ ПОВТОРНОЕ ИСПЫТАНИЕ	
		$\geq q_к = q \cdot c$ (С УЧЕТОМ СОБСТВЕННОГО ВЕСА ИЗДЕЛИЯ)	$\geq P_к = P \cdot C$ КГ	$\geq q_{доп} = q_к - q_{св}$ (БЕЗ УЧЕТА СОБСТВЕННОГО ВЕСА ИЗДЕЛИЯ)	$\geq P_к = P \cdot C$ КГ	$0{,}85q_к \leq q < q_к$ (БЕЗ УЧЕТА СОБСТВЕННОГО ВЕСА ИЗДЕЛИЯ)	$0{,}85P_к \leq P < P_к$ КГ	$\geq q_к = q \cdot c$ (С УЧЕТОМ СОБСТВЕННОГО ВЕСА ИЗДЕЛИЯ)	$\geq P_к = P \cdot C$ КГ	$\geq q_{доп} = q_к - q_{св}$ (БЕЗ УЧЕТА СОБСТВЕННОГО ВЕСА ИЗДЕЛИЯ)	$\geq P_к = P \cdot C$ КГ	$0{,}85q_к \leq q < q_к$ (БЕЗ УЧЕТА СОБСТВЕННОГО ВЕСА ИЗДЕЛИЯ)	$0{,}85P_к \leq P < P_к$ КГ
АМР-58.12.12В	5.68	1380	980	940	980	$800 \leq q < 940$	$835 \leq P < 980$	1580	1120	1140	1120	$970 \leq q < 1140$	$955 \leq P < 1120$
АМР-58.14.12В	5.68	1360	770	940	770	$800 \leq q < 940$	$655 \leq P < 770$	1560	880	1140	880	$970 \leq q < 1140$	$750 \leq P < 880$
АМР-58.12.14В	5.68	1380	910	940	910	$800 \leq q < 940$	$775 \leq P < 910$	1580	1040	1140	1040	$970 \leq q < 1140$	$885 \leq P < 1040$
АМР-58.14.14В	5.68	1360	710	940	710	$800 \leq q < 940$	$605 \leq P < 710$	1560	820	1140	820	$970 \leq q < 1140$	$700 \leq P < 820$
АМР-58.12.17В	5.68	1470	750	980	750	$835 \leq q < 940$	$640 \leq P < 750$	1680	860	1190	860	$1010 \leq q < 1190$	$735 \leq P < 860$
АМР-58.14.17В	5.68	1450	590	980	590	$835 \leq q < 940$	$505 \leq P < 590$	1660	670	1190	670	$1010 \leq q < 1190$	$570 \leq P < 670$
АМР-58.12.18В	5.68	1470	660	980	660	$835 \leq q < 940$	$560 \leq P < 660$	1680	750	1190	750	$1010 \leq q < 1190$	$640 \leq P < 750$
АМР-58.14.18В	5.68	1450	520	980	520	$835 \leq q < 940$	$445 \leq P < 520$	1660	590	1190	590	$1010 \leq q < 1190$	$505 \leq P < 590$

$P_к; q_к$ — СУММАРНАЯ КОНТРОЛЬНАЯ НАГРУЗКА.

$q; P$ — РАСЧЕТНАЯ НАГРУЗКА.

C — КОЭФФИЦИЕНТ СОГЛАСНО ТАБЛ. 2, ГОСТ 8829-66.

$q_{доп.}$ — ДОПОЛНИТЕЛЬНО ПРИКЛАДЫВАЕМАЯ НАГРУЗКА РАВНАЯ ПОЛНОЙ КОНТРОЛЬНОЙ НАГРУЗКЕ ЗА ВЫЧЕТОМ СОБСТВЕННОГО ВЕСА ИЗДЕЛИЯ.

ВНЕСЕНЫ ИЗМЕНЕНИЯ
Дата | Лет. | Должн. | Подпись | Фамилия

Рук. гр. | Красовская
Разработал | Красовская
Рассчитал | Каячкин
Исполнил | Шабарова
Гл. инж. ин-та
Нач. отд. | Шалаева
Гл. констр. отд. | Бунич

КЛ	МАРШ-ПЛОЩАДКИ ЛЕСТНИЧНЫЕ ЖЕЛЕЗОБЕТОННЫЕ ДЛЯ ЗДАНИЙ СО СВЯЗЕВЫМ КАРКАСОМ ОБЩИЕ МАТЕРИАЛЫ И УНИФИЦИРОВАННЫЕ ДЕТАЛИ	СЕРИЯ 1.258КА-2	
1977	ДАННЫЕ ДЛЯ ИСПЫТАНИЙ ПРОВЕРКА ПРОЧНОСТИ МАРШ-ПЛОЩАДОК ВЕРХНИХ ЭТАЖЕЙ	ВЫПУСК 0-1	ЛИСТ 2

VT-312 Ротапринт института "Ленпроект", зак. 828, тир. 200, 1974 г.

МАРКА ИЗДЕЛИЯ	КОНТРОЛЬНАЯ НАГРУЗКА ЗА ВЫЧЕТОМ СОБСТВЕННОГО ВЕСА ИЗДЕЛИЯ (П. 2.3.7. ГОСТ)		ПРОВЕРКА ЖЕСТКОСТИ КОНТРОЛЬНЫЙ ПРОГИБ ОТ КОНТРОЛЬНОЙ НАГРУЗКИ $f_к$ (мм)(п 2.3.3 ГОСТ)	ВЕЛИЧИНА ИЗМЕРЕННОГО ПРОГИБА $f_{кизм}$(мм) (П. 3.3.1 ; П. 3.2.2 ГОСТ)	
	q кг/м^2	Р кг		ПРИ КОТОРОМ ИЗДЕЛИЯ ПРИЗНАЮТСЯ ГОДНЫМИ	ПРИ КОТОРОМ ТРЕБУЮТСЯ ПОВТОРНЫЕ ИСПЫТАНИЯ
АМР – 58.12.12	420	—	8.5	$10{,}2 \geq f_{кизм} > 8.5$	$11{,}0 \geq f_{кизм} > 10.2$
АМР – 58.14.12	420	—	9.1	$10{,}9 \geq f_{кизм} > 9.1$	$11.8 \geq f_{кизм} > 10.9$
АМР – 58.12.14	420	—	8.9	$10.7 \geq f_{кизм} > 8.9$	$11.6 \geq f_{кизм} > 10.7$
АМР – 58.14.14	420	—	9.5	$10{,}4 \geq f_{кизм} > 9.5$	$10{,}9 \geq f_{кизм} > 10{,}4$
АМР – 58.12.17	420	—	7.8	$9.4 \geq f_{кизм} > 7.8$	$10.1 \geq f_{кизм} > 9.4$
АМР – 58.14.17	420	—	8.2	$9.8 \geq f_{кизм} > 8.2$	$10.7 \geq f_{кизм} > 9.8$
АМР – 58.12.18	420	—	7.8	$9.4 \geq f_{кизм} > 7.8$	$10.1 \geq f_{кизм} > 9.4$
АМР – 58.14.18	420	—	8.1	$9.7 \geq f_{кизм} > 8.1$	$10{,}9 \geq f_{кизм} > 9.7$
АМР – 58.12.128	420	620	10.0	$11.0 \geq f_{кизм} > 10.0$	$11.5 \geq f_{кизм} > 11.0$
АМР – 58.14.128	420	470	10.6	$11.7 \geq f_{кизм} > 10.6$	$12.2 \geq f_{кизм} > 11.7$
АМР – 58.12.148	420	550	10.1	$11.1 \geq f_{кизм} > 10.1$	$11.6 \geq f_{кизм} > 11.1$
АМР – 58.14.148	420	430	11.1	$12.2 \geq f_{кизм} > 11.1$	$12.8 \geq f_{кизм} > 12.2$
АМР – 58.12.178	420	450	8.7	$10.4 \geq f_{кизм} > 8.7$	$11.3 \geq f_{кизм} > 10.4$
АМР – 58.14.178	420	350	8.9	$10.7 \geq f_{кизм} > 8.9$	$11.6 \geq f_{кизм} > 10.7$
АМР – 58.12.188	420	400	8.5	$10.2 \geq f_{кизм} > 8.5$	$11.0 \geq f_{кизм} > 10.2$
АМР – 58.14.188	420	310	8.7	$10.4 \geq f_{кизм} > 8.7$	$11.3 \geq f_{кизм} > 10.4$

1. СХЕМУ ОПИРАНИЯ И ЗАГРУЖЕНИЯ ПРИ ИСПЫТАНИИ СМ. НА ЛИСТЕ 1.
2. КОНТРОЛЬНАЯ ШИРИНА РАСКРЫТИЯ ТРЕЩИН ПРИ ИСПЫТАНИИ НЕ ДОЛЖНА ПРЕВЫШАТЬ 0,2 мм (п. 2.3.8 ГОСТ)
3. ИЗДЕЛИЯ ПРИЗНАЮТСЯ ГОДНЫМИ, ЕСЛИ ПРИ КОНТРОЛЬНОЙ НАГРУЗКЕ ИЗМЕРЕННАЯ ШИРИНА РАСКРЫТИЯ ТРЕЩИН ПРЕВЫШАЕТ КОНТРОЛЬНУЮ ВЕЛИЧИНУ НЕ БОЛЕЕ ЧЕМ НА 50%

Разработал	[illegible]	КРАСОВСКАЯ
Рассчитал	[illegible]	КАЛЯКИНИ
Исполнил	[illegible]	ШАБАНОВА
НАЧ. ОКУ	[illegible]	ШАЛАЕВА
ГЛ. КОНСТР ОКУ	[illegible]	БУНИЧ

КП
1977
МАРШ-ПЛОЩАДКИ ЛЕСТНИЧНЫЕ ЖЕЛЕЗОБЕТОННЫЕ ДЛЯ ЗДАНИЙ СО СВЯЗЕВЫМ КАРКАСОМ
ОБЩИЕ МАТЕРИАЛЫ И УНИФИЦИРОВАННЫЕ ДЕТАЛИ
ДАННЫЕ ДЛЯ ИСПЫТАНИЙ
ПРОВЕРКА ЖЕСТКОСТИ
СЕРИЯ 1.258 КЛ-2
ВЫПУСК 0-1
ЛИСТ 3

1-248

①

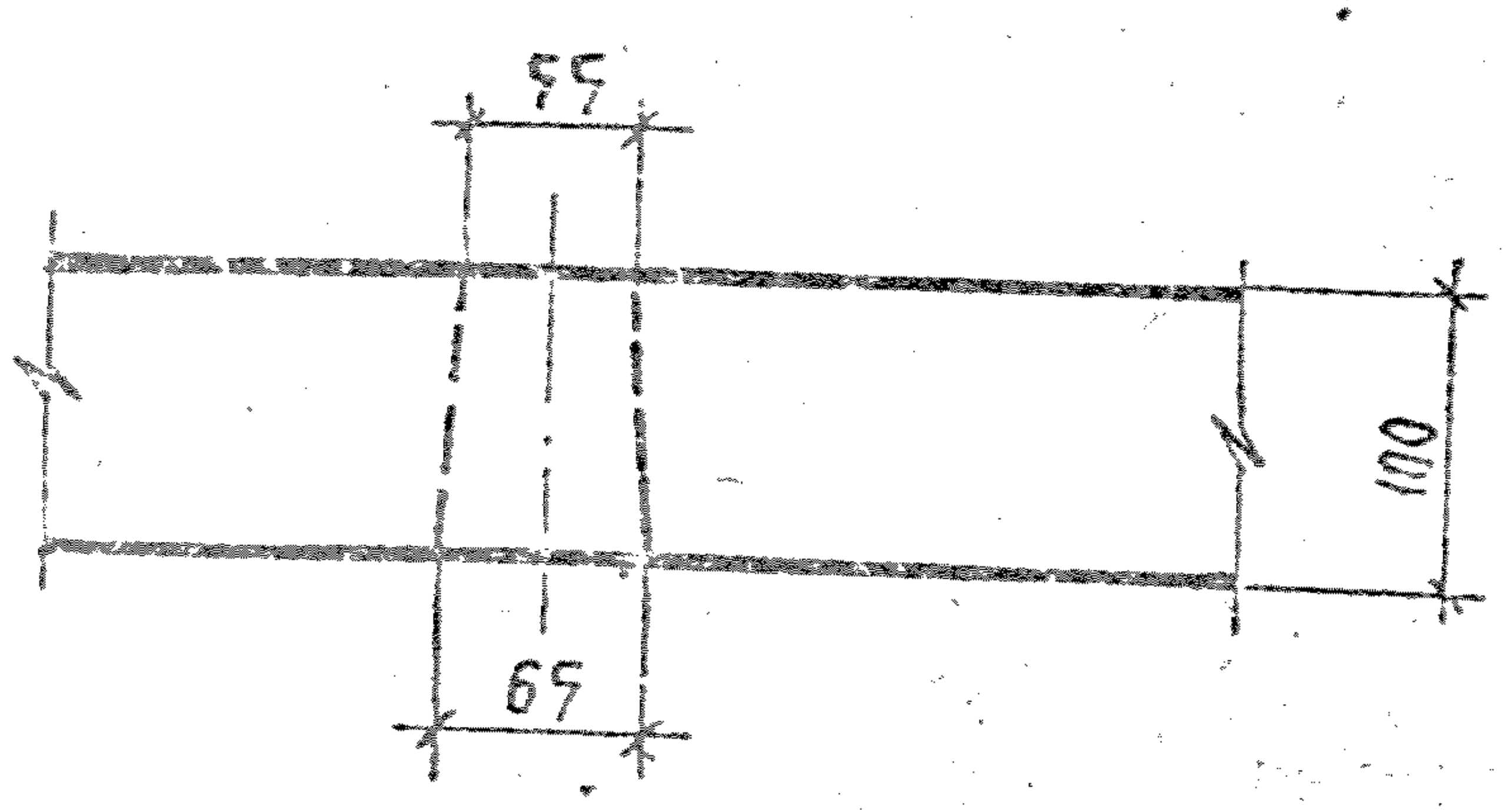

②

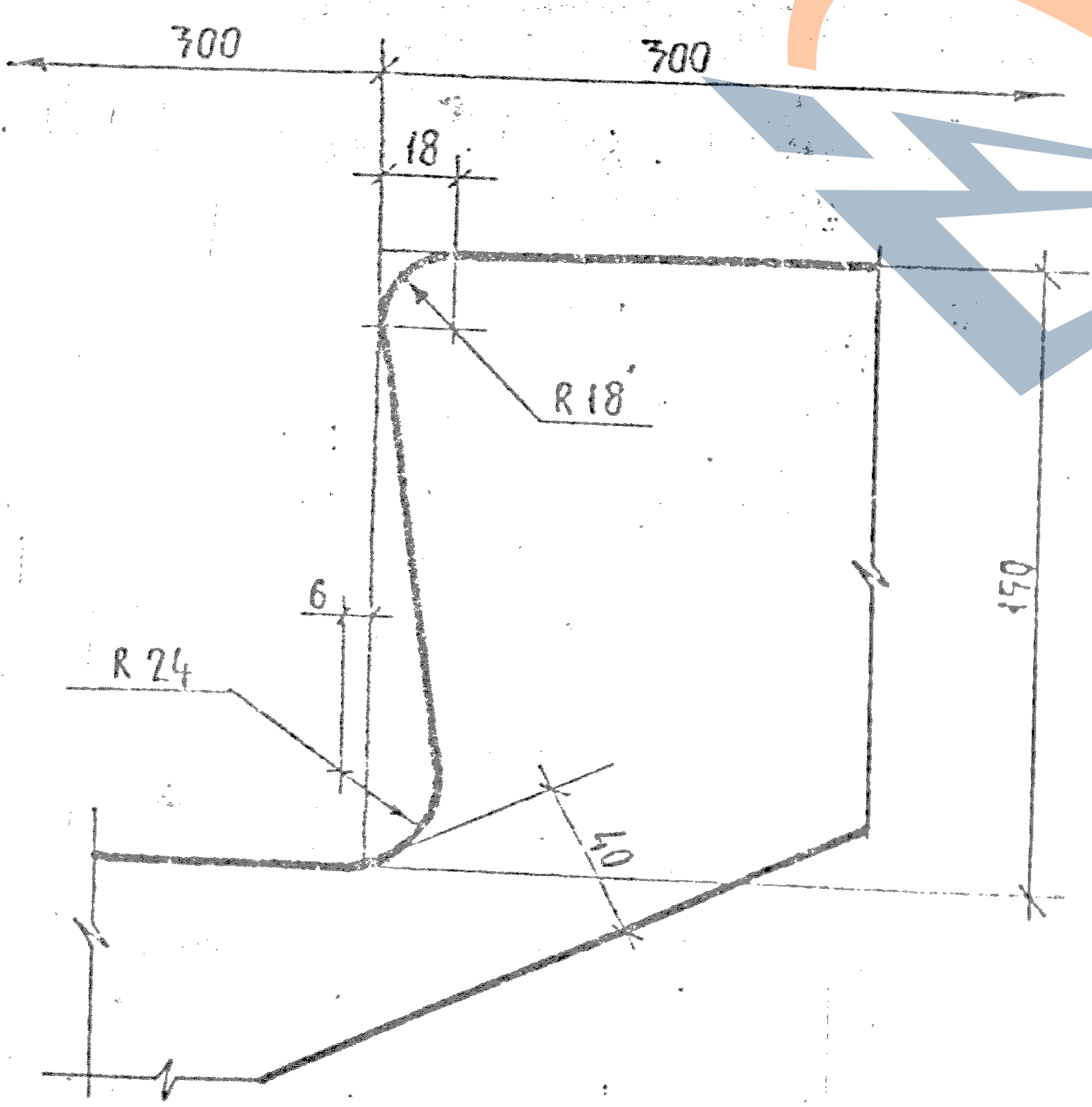
300
300
18
R 18
6
R 24
40
150

③

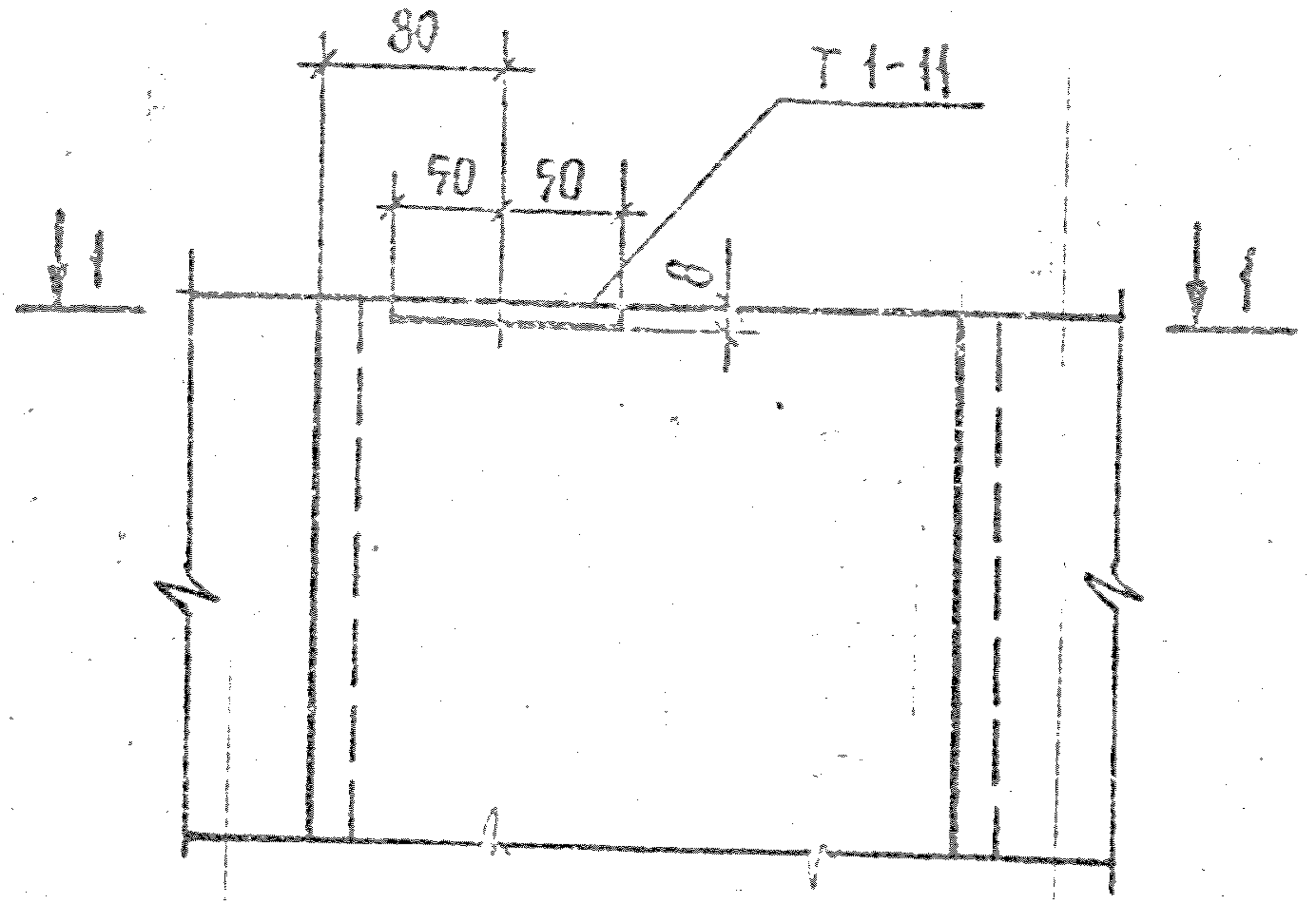
80
50
50
Т 1-11
8
1
1

1-1

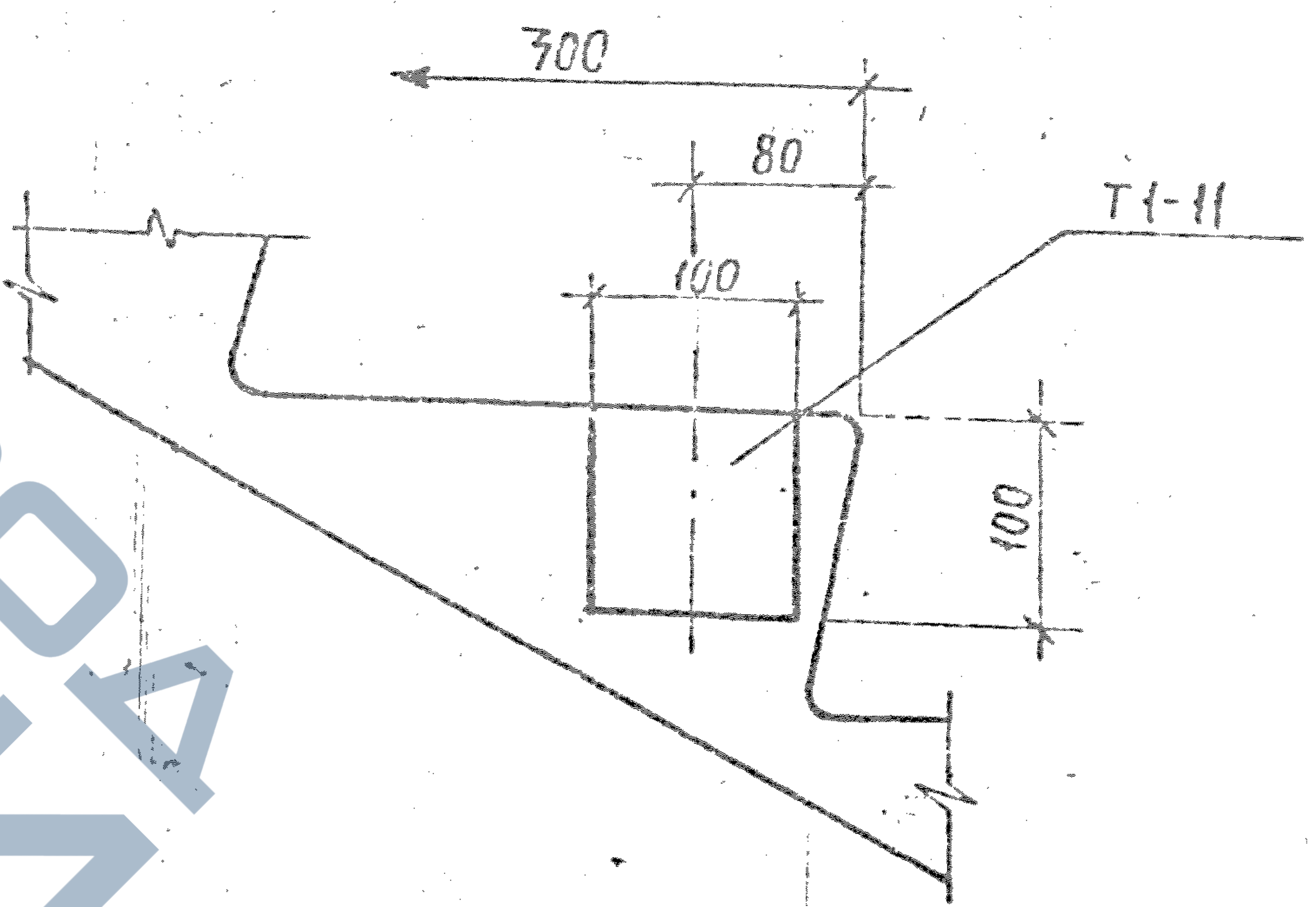
300
80
100
Т 1-11
100

Общие указания по изготовлению см. пояснительную записку.

КЛ | Марш площадки лестничные железобетонные для зданий со связевым каркасом. Общие материалы и унифицированные детали | Серия 1.258КЛ-2
1977 | Детали 1, 2, 3 | Выпуск 0-1 | Лист 4

Внесение изменений
Изм. | Лист | № докум. | Подпись | Дата

Нач. ОКУ — Шалаева
Гл. констр. ОКУ — Бунин
Разработал — Красовская
Рассчитал — Кучкин
Исполнил — Шабарова

Ола Т-248

④ ⑥

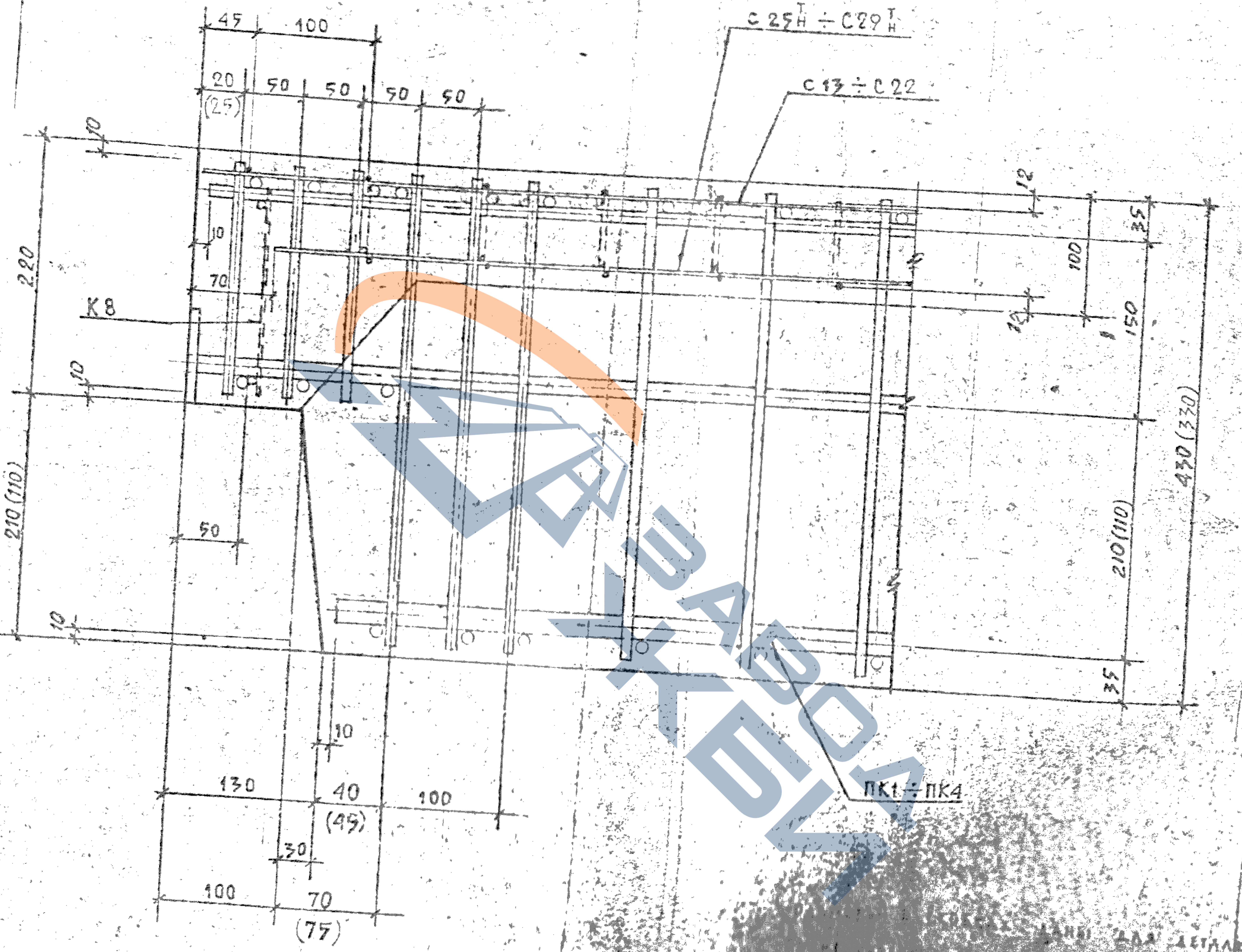
45
100
20
(25)
50
50
50
50
C 25 $^{Т}_{Н}$ ÷ C 29 $^{Т}_{Н}$
C 13 ÷ C 22
10
12
35
100
12
150
220
K8
10
70
10
210 (110)
50
10
430 (330)
210 (110)
35
10
130
40
(45)
100
30
100
70
(77)
ПК1 ÷ ПК4

ДЕТАЛИ 4; 6

Выпуск 0-1

Лист 7

ЗАВОД ЖБИ

Гл. констр
Нач. ОКУ
Гл. констр. СКЧ
Разработ. ШАЛАЕВА
Рассчитал
Исполнил БУНИЧ
ТУЛТАН
КАЛЧЕАН
ТУЛТАН
Колосовская

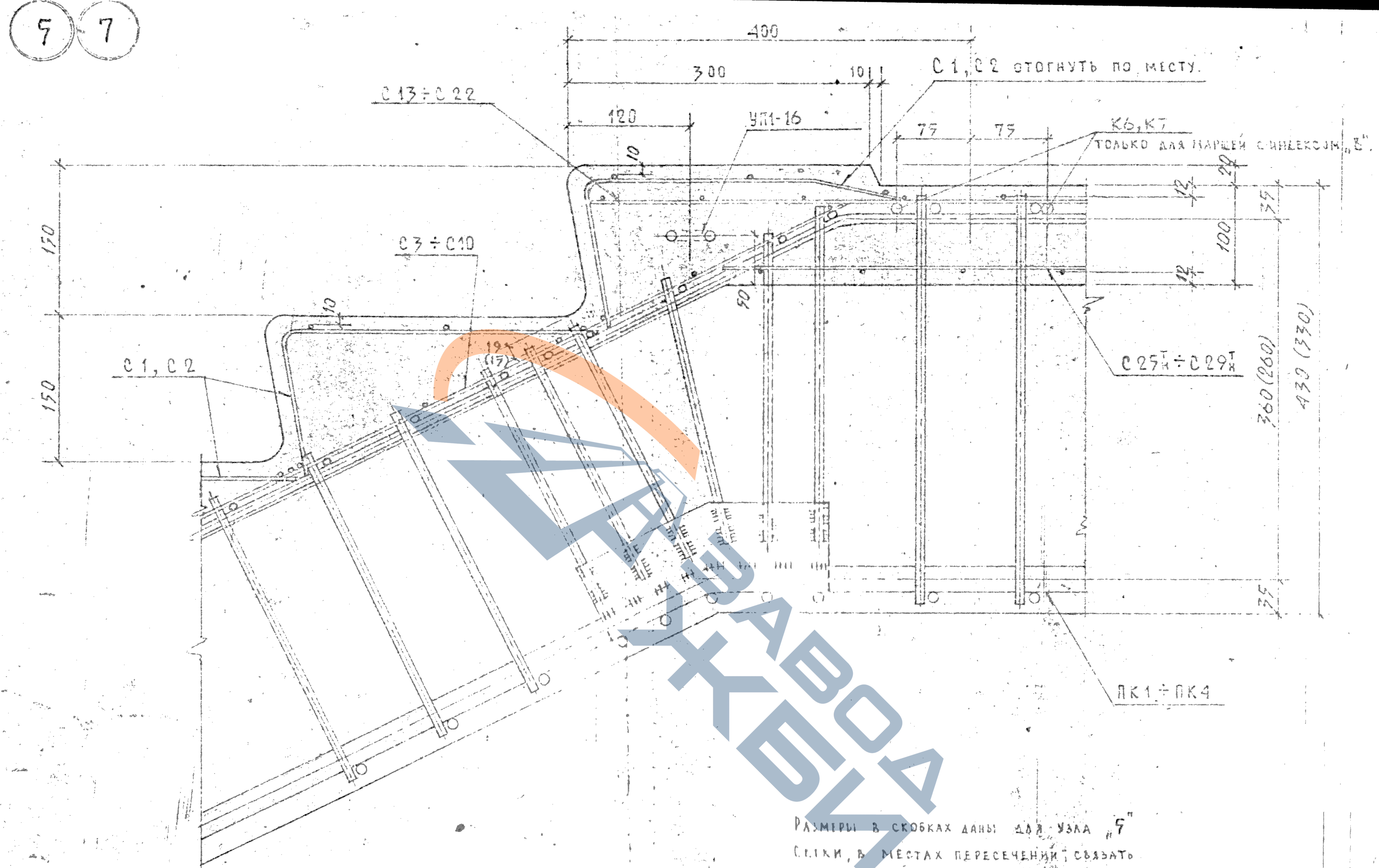
5
7
400
300
101
120
С1, С2 отогнуть по месту.
С13÷С22
УП1-16
75
75
К6, К7
только для маршей с индексом „Б".
10
20
12
35
100
12
С3÷С10
170
150
10
50
19
(17)
С1, С2
С25$^{\text{т}}_{\text{н}}$÷С29$^{\text{т}}_{\text{н}}$
360 (260)
430 (330)
35
ПК1÷ПК4

Размеры в скобках даны для узла „5"

Сетки, в местах пересечений, связать

Общие указания по изготовлению см. пояснительную записку

КЛ	Марш-площадки лестничные железобетонные для зданий со связевым каркасом Общие материалы и унифицированные детали.	Серия 1.278 КЛ-2	
1977	Детали 5; 7	Выпуск 0-1	Лист 6

Внесены изменения

Дата | Зам. № | Должность | Подпись | Фам.

Гл. инж. ин-та

Начальник ОКУ | Шалаева | отал | ЗАТ

Гл. констр. ОКУ | Бунич | Рассчитал | Клячкин

Исполнил | Зултан

рма Т-248

СХЕМА ОПИРАНИЯ И ЗАГРУЖЕНИЯ ПРИ ИСПЫТАНИИ

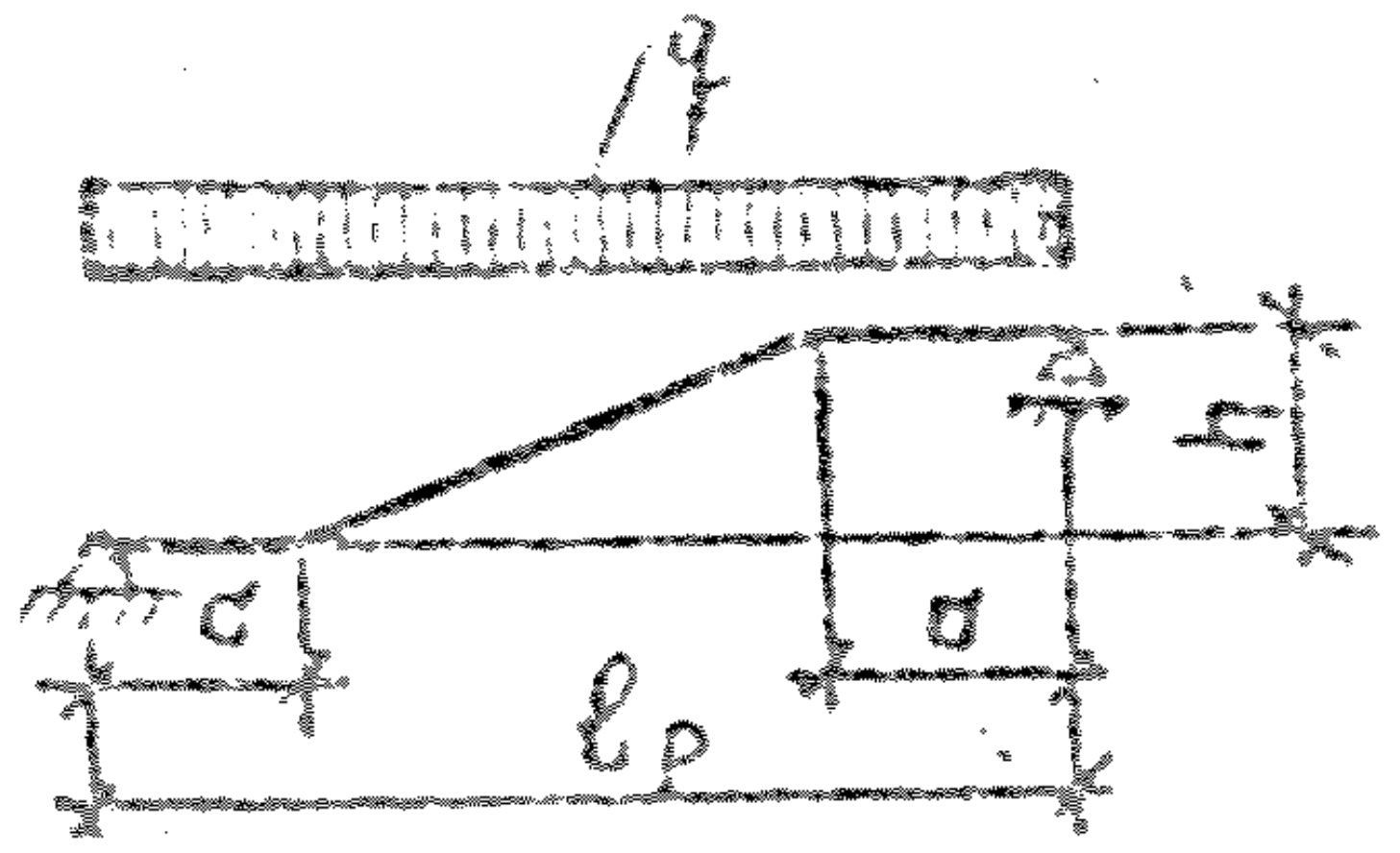

ПРИ ПРОВЕДЕНИИ ИСПЫТАНИЙ РУКОВОДСТВОВАТЬСЯ ГОСТ 8829-76

МАРКА ИЗДЕЛИЯ	РАСЧЕТНАЯ ДЛИНА ИЗДЕЛИЯ $\ell_р$	ПРОВЕРКА ПРОЧНОСТИ					
		ВИД РАЗРУШЕНИЯ И ВЕЛИЧИНА КОЭФФИЦИЕНТА „С"					
		ТЕКУЧЕСТЬ ПРОДОЛЬНОЙ РАСТЯНУТОЙ АРМАТУРЫ ИЛИ РАЗДРОБЛЕНИЕ БЕТОНА СЖАТОЙ ЗОНЫ ОДНОВРЕМЕННО С ТЕКУЧЕСТЬЮ ПРОДОЛЬНОЙ РАСТЯНУТОЙ АРМАТУРЫ С=1,4			РАЗРЫВ ПРОДОЛЬНОЙ АРМАТУРЫ ИЛИ РАЗДРОБЛЕНИЕ (С=1,6) БЕТОНА СЖАТОЙ ЗОНЫ ИЛИ РАЗРУШЕНИЕ ПО КОСЫМ ТРЕЩИНАМ ДО ДОСТИЖЕНИЯ ТЕКУЧЕСТИ РАСТЯНУТОЙ АРМАТУРОЙ, ИЛИ ВЫДЕРГИВАНИЕ АРМАТУРЫ: РАСКОЛ БЕТОНА.		
		ВЕЛИЧИНА РАЗРУШАЮЩЕЙ НАГРУЗКИ В КГ/М² ПО ГОСТ 8829-76, П.3.2.2					
		ПРИ КОТОРОЙ ИЗДЕЛИЯ ПРИЗНАЮТСЯ ГОДНЫМИ		ПРИ КОТОРОЙ ТРЕБУЕТСЯ ПОВТОРНОЕ ИСПЫТАНИЕ	ПРИ КОТОРОЙ ИЗДЕЛИЯ ПРИЗНАЮТСЯ ГОДНЫМИ		ПРИ КОТОРОЙ ТРЕБУЕТСЯ ПОВТОРНОЕ ИСПЫТАНИЕ
		$\geq q_к = q \cdot C$ (С УЧЕТОМ СОБСТВЕННОГО ВЕСА ИЗДЕЛИЯ)	$\geq q_{доп.} = q_к - q_{св}$ (БЕЗ УЧЕТА СОБСТВЕННОГО ВЕСА ИЗДЕЛИЯ)	$0{,}85\,q_к \leq q < q_к$ (БЕЗ УЧЕТА СОБСТВЕННОГО ВЕСА ИЗДЕЛИЯ)	$\geq q_к = q \cdot C$ (С УЧЕТОМ СОБСТВЕННОГО ВЕСА ИЗДЕЛИЯ)	$\geq q_{доп.} = q_к - q_{св}$ (БЕЗ УЧЕТА СОБСТВЕННОГО ВЕСА ИЗДЕЛИЯ)	$0{,}85\,q_к \leq q < q_к$ (БЕЗ УЧЕТА СОБСТВЕННОГО ВЕСА ИЗДЕЛИЯ)
АМР-70.12.17	6.88	1470	980	$835 \leq q < 980$	1680	1190	$1010 \leq q < 1170$
АМР-70.14.17	6.88	1450	980	$835 \leq q < 980$	1660	1190	$1010 \leq q < 1190$
АМР-70.12.18	6.88	1470	980	$835 \leq q < 980$	1680	1190	$1010 \leq q < 1190$
АМР-70.14.18	6.88	1450	980	$835 \leq q < 980$	1660	1190	$1010 \leq q < 1190$
АМР-70.12.21	6.88	1470	980	$835 \leq q < 980$	1680	1190	$1010 \leq q < 1190$
АМР-70.14.21	6.88	1450	980	$835 \leq q < 980$	1660	1190	$1010 \leq q < 1190$

$q_к$ — СУММАРНАЯ КОНТРОЛЬНАЯ НАГРУЗКА

q — РАСЧЕТНАЯ НАГРУЗКА.

С — КОЭФФИЦИЕНТ СОГЛАСНО ТАБЛ. 2, ГОСТ 8829-76

$q_{доп.}$ — ДОПОЛНИТЕЛЬНО ПРИКЛАДЫВАЕМАЯ НАГРУЗКА РАВНАЯ ПОЛНОЙ КОНТРОЛЬНОЙ НАГРУЗКЕ ЗА ВЫЧЕТОМ СОБСТВЕННОГО ВЕСА ИЗДЕЛИЯ

КЛ	МАРШ-ПЛОЩАДКИ ЛЕСТНИЧНЫЕ ЖЕЛЕЗОБЕТОННЫЕ ДЛЯ ЗДАНИЙ СО СВЯЗЕВЫМ КАРКАСОМ ОБЩИЕ МАТЕРИАЛЫ И УНИФИЦИРОВАННЫЕ ДЕТАЛИ	СЕРИЯ 1.258КЛ-2
1978	ДАННЫЕ ДЛЯ ИСПЫТАНИЙ ПРОВЕРКА ПРОЧНОСТИ МАРШ-ПЛОЩАДОК ДЛИНОЙ 6960 мм	ВЫПУСК 0-1 · ЛИСТ 7

Гл. инж. пр-та

НАЧ. ОКУ

ГЛ. КОНСТР. ОКУ

ШАЛАЕВА

БУЦИЧ

Разработал

Разработал

Исполнил

КРАСОВСКАЯ

ШАБАРОВА

Ротапринт института „Ленпроект", зак. 326, тир. 200, 1974 г.

Т-312

РУКОВОДСТВОВАТЬСЯ ГОСТ 8829-76

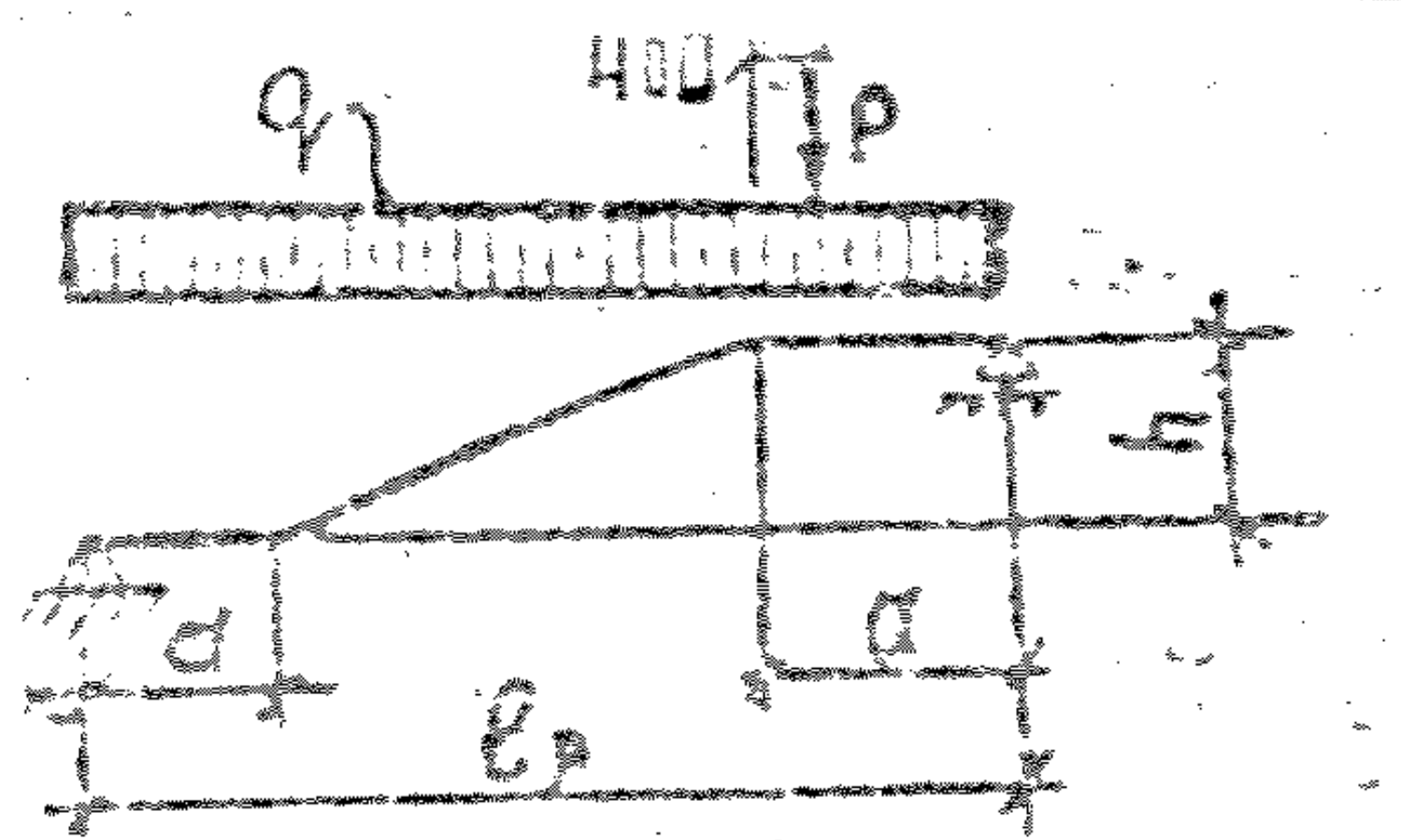

МАРКА ИЗДЕЛИЯ	РАСЧЕТНАЯ ДЛИНА ИЗДЕЛИЯ $\ell_р$	ПРОВЕРКА ПРОЧНОСТИ											
		ВИД РАЗРУШЕНИЯ И ВЕЛИЧИНА КОЭФФИЦИЕНТА „С"											
		ТЕКУЧЕСТЬ ПРОДОЛЬНОЙ РАСТЯНУТОЙ АРМАТУРЫ ИЛИ РАЗДРОБЛЕНИЕ БЕТОНА СЖАТОЙ ЗОНЫ ОДНОВРЕМЕННО С ТЕКУЧЕСТЬЮ ПРОДОЛЬНОЙ РАСТЯНУТОЙ АРМАТУРЫ $C=1{,}4$						РАЗРЫВ ПРОДОЛЬНОЙ АРМАТУРЫ ИЛИ РАЗДРОБЛЕНИЕ ($C=1{,}6$) БЕТОНА СЖАТОЙ ЗОНЫ ИЛИ РАЗРУШЕНИЕ ПО КОСЫМ ТРЕЩИНАМ ДО ДОСТИЖЕНИЯ ТЕКУЧЕСТИ РАСТЯНУТОЙ АРМАТУРОЙ, ИЛИ ВЫДЕРГИВАНИЕ АРМАТУРЫ: РАСКОЛ БЕТОНА.					
		ВЕЛИЧИНА РАЗРУШАЮЩЕЙ НАГРУЗКИ q в кг/м² и P в кг по ГОСТ 8829-76, п.3.2.2											
		ПРИ КОТОРОЙ ИЗДЕЛИЯ ПРИЗНАЮТСЯ ГОДНЫМИ				ПРИ КОТОРОЙ ТРЕБУЕТСЯ ПОВТОРНОЕ ИСПЫТАНИЕ		ПРИ КОТОРОЙ ИЗДЕЛИЯ ПРИЗНАЮТСЯ ГОДНЫМИ				ПРИ КОТОРОЙ ТРЕБУЕТСЯ ПОВТОРНОЕ ИСПЫТАНИЕ	
		$\geq q_к = q \cdot C$ (С УЧЕТОМ СОБСТВЕННОГО ВЕСА ИЗДЕЛИЯ)	$\geq P_к = P \cdot C$	$\geq q_{доп} = q_к - q_{св}$ (БЕЗ УЧЕТА СОБСТВЕННОГО ВЕСА ИЗДЕЛИЯ)	$\geq P_к = P \cdot C$	$0{,}85q_к \leq q < q_к$ (БЕЗ УЧЕТА СОБСТВЕННОГО ВЕСА ИЗДЕЛИЯ)	$0{,}85P_к \leq P < P_к$	$\geq q_к = q \cdot C$ (С УЧЕТОМ СОБСТВЕННОГО ВЕСА ИЗДЕЛИЯ)	$\geq P_к = P \cdot C$	$\geq q_{доп} = q_к - q_{св}$ (БЕЗ УЧЕТА СОБСТВЕННОГО ВЕСА ИЗДЕЛИЯ)	$\geq P_к = P \cdot C$	$0{,}85q_к \leq q < q_к$ (БЕЗ УЧЕТА СОБСТВЕННОГО ВЕСА ИЗДЕЛИЯ)	$0{,}85P_к \leq P < P_к$
AMP-70.12.17B	6.88	1470	1070	980	1070	$835 \leq q < 980$	$910 \leq P < 1070$	1680	1210	1190	1210	$1010 \leq q < 1190$	$1030 \leq P < 1210$
AMP-70.14.17B	6.88	1450	840	980	840	$835 \leq q < 980$	$715 \leq P < 840$	1600	950	1190	950	$1010 \leq q < 1190$	$810 \leq P < 950$
AMP-70.12.18B	6.88	1470	980	980	980	$835 \leq q < 980$	$835 \leq P < 980$	1680	1120	1190	1120	$1010 \leq q < 1190$	$950 \leq P < 1120$
AMP-70.14.18B	6.88	1450	770	980	770	$835 \leq q < 980$	$655 \leq P < 770$	1660	880	1190	880	$1010 \leq q < 1190$	$750 \leq P < 880$
AMP-70.12.21B	6.88	1470	850	980	850	$835 \leq q < 980$	$725 \leq P < 850$	1680	980	1190	980	$1010 \leq q < 1190$	$835 \leq P < 980$
AMP-70.14.21B	6.88	1450	670	980	670	$835 \leq q < 980$	$570 \leq P < 670$	1660	770	1190	710	$1010 \leq q < 1190$	$655 \leq P < 770$

$P_к$; $q_к$ — СУММАРНАЯ КОНТРОЛЬНАЯ НАГРУЗКА.

P; q — РАСЧЕТНАЯ НАГРУЗКА.

C — КОЭФФИЦИЕНТ СОГЛАСНО ТАБЛ. 2, ГОСТ 8829-76.

$q_{доп.}$ — ДОПОЛНИТЕЛЬНО ПРИКЛАДЫВАЕМАЯ НАГРУЗКА РАВНАЯ ПОЛНОЙ КОНТРОЛЬНОЙ НАГРУЗКЕ ЗА ВЫЧЕТОМ СОБСТВЕННОГО ВЕСА ИЗДЕЛИЯ.

КЛ	МАРШ ПЛОЩАДКИ ЛЕСТНИЧНЫЕ ЖЕЛЕЗОБЕТОННЫЕ ДЛЯ ЗДАНИЙ СО СВЯЗЕВЫМ КАРКАСОМ ОБЩИЕ МАТЕРИАЛЫ И УНИФИЦИРОВАННЫЕ ДЕТАЛИ	СЕРИЯ 1.258 КА-2	
1978	ДАННЫЕ ДЛЯ ИСПЫТАНИЙ ПРОВЕРКА ПРОЧНОСТИ МАРШ-ПЛОЩАДОК ДЛИНОЙ 6960 ММ ДЛЯ ВЕРХНИХ ЭТАЖЕЙ	ВЫПУСК 0-1	ЛИСТ 8

НАЧ. ОКУ
ГЛ.КОНСТР. ОКУ
Разраб.
Рассчитал
Исполнил
ШАЛАЕВА
БУННИ
КАЯЧКИН
ШАБАРОВА

ЗАВОД ЖБИ
https://zavodjbi.com/

ПРОВЕРКА ЖЕСТКОСТИ

МАРКА ИЗДЕЛИЯ	КОНТРОЛЬНАЯ НАГРУЗКА ЗА ВЫЧЕТОМ СОБСТВЕННОГО ВЕСА ИЗДЕЛИЯ (П. 2.3.3. ГОСТ)		КОНТРОЛЬНЫЙ ПРОГИБ ОТ КОНТРОЛЬНОЙ НАГРУЗКИ $f_к$ (мм) (п 2.3.3 ГОСТ)	ВЕЛИЧИНА ИЗМЕРЕННОГО ПРОГИБА $f_{к изм}$(мм) (П. 3.3.1 ; П. 3.3.2 ГОСТ)	
	q кг/м²	Р кг		ПРИ КОТОРОМ ИЗДЕЛИЯ ПРИЗНАЮТСЯ ГОДНЫМИ	ПРИ КОТОРОМ ТРЕБУЮТСЯ ПОВТОРНЫЕ ИСПЫТАНИЯ
АМР-70.12.17	420	—	7.9	$9.5 \geq f_{к изм} > 7.9$	$10.3 \geq f_{к изм} > 9.5$
АМР-70.14.17	420	—	8.6	$9.5 \geq f_{к изм} > 8.6$	$9.9 \geq f_{к изм} > 9.5$
АМР-70.12.18	420	—	8.0	$8.8 \geq f_{к изм} > 8.0$	$9.2 \geq f_{к изм} > 8.8$
АМР-70.14.18	420	—	8.8	$9.7 \geq f_{к изм} > 8.8$	$10.1 \geq f_{к изм} > 9.7$
АМР-70.12.21	420	—	8.2	$9.0 \geq f_{к изм} > 8.2$	$9.5 \geq f_{к изм} > 9.0$
АМР-70.14.21	420	—	9.0	$9.9 \geq f_{к изм} > 9.0$	$10.4 \geq f_{к изм} > 9.9$
АМР-70.12.17в	420	670	9.4	$10.3 \geq f_{к изм} > 9.4$	$10.8 \geq f_{к изм} > 10.3$
АМР-70.14.17в	420	510	9.6	$10.6 \geq f_{к изм} > 9.6$	$11.0 \geq f_{к изм} > 10.6$
АМР-70.12.18в	420	620	9.3	$10.2 \geq f_{к изм} > 9.3$	$10.7 \geq f_{к изм} > 10.2$
АМР-70.14.18в	420	470	9.7	$10.7 \geq f_{к изм} > 9.7$	$11.2 \geq f_{к изм} > 10.7$
АМР-70.12.21в	420	520	9.1	$10.0 \geq f_{к изм} > 9.1$	$10.5 \geq f_{к изм} > 10.0$
АМР-70.14.21в	420	390	9.7	$10.7 \geq f_{к изм} > 9.7$	$11.2 \geq f_{к изм} > 10.7$

1. СХЕМУ ОПИРАНИЯ И ЗАГРУЖЕНИЯ ПРИ ИСПЫТАНИИ СМ. НА ЛИСТАХ 7,8
2. КОНТРОЛЬНАЯ ШИРИНА РАСКРЫТИЯ ТРЕЩИН ПРИ ИСПЫТАНИИ НЕ ДОЛЖНА ПРЕВЫШАТЬ 0,2мм (п. 2.3.8 ГОСТ)
3. ИЗДЕЛИЯ ПРИЗНАЮТСЯ ГОДНЫМИ, ЕСЛИ ПРИ КОНТРОЛЬНОЙ НАГРУЗКЕ ИЗМЕРЕННАЯ ШИРИНА РАСКРЫТИЯ ТРЕЩИН ПРЕВЫШАЕТ КОНТРОЛЬНУЮ ВЕЛИЧИНУ НЕ БОЛЕЕ, ЧЕМ НА 50%

КП	МАРШ-ПЛОЩАДКИ ЛЕСТНИЧНЫЕ ЖЕЛЕЗОБЕТОННЫЕ ДЛЯ ЗДАНИЙ СО СВЯЗЕВЫМ КАРКАСОМ ОБЩИЕ МАТЕРИАЛЫ И УНИФИЦИРОВАННЫЕ ДЕТАЛИ	СЕРИЯ 1.258 КЛ-2	
1979	ДАННЫЕ ДЛЯ ИСПЫТАНИЙ ПРОВЕРКА ЖЕСТКОСТИ МАРШ-ПЛОЩАДОК ДЛИНОЙ 6960мм	ВЫПУСК 0-1	ЛИСТ 9

Гл.инж.ин-та				
НАЧ. ОКУ		ШАЛАЕВА	Разработал	КРАСОВСКАЯ
ГЛ. КОНСТР. ОКУ		БУННИЧ	Исполнил	ШАБАРОВА

т-248

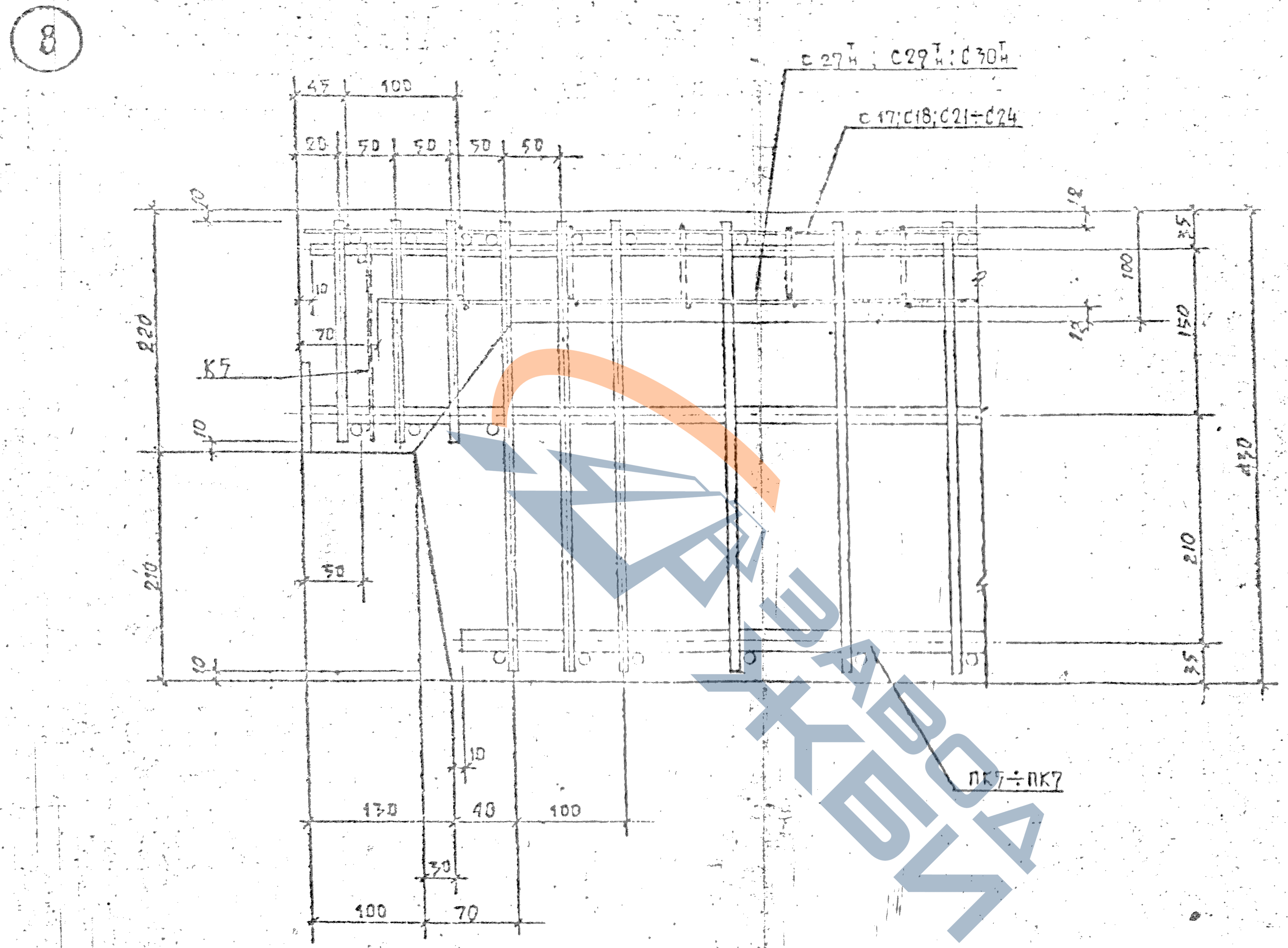
8
С 27$^{Т}_{Н}$; С29$^{Т}_{Н}$; С30$^{Т}_{Н}$
С 17; С18; С21÷С24
К5
ПК5÷ПК7
45
100
20
50
50
50
50
10
12
12
35
100
150
210
35
430
220
210
10
10
10
70
50
10
130
40
100
30
100
70

Общие указания по изготовлению см. пояснительную записку.

Сетки, в местах пересечений, связать.

КЛ	МАРШ-ПЛОЩАДКИ ЛЕСТНИЧНЫЕ ЖЕЛЕЗОБЕТОННЫЕ ДЛЯ ЗДАНИЙ СО СВЯЗЕВЫМ КАРКАСОМ ОБЩИЕ МАТЕРИАЛЫ И УНИФИЦИРОВАННЫЕ ДЕТАЛИ	СЕРИЯ 1.258 КА-2	
1978	ДЕТАЛЬ 8	ВЫПУСК 0-1	ЛИСТ 10

Гл. констр.	
Нач. ОКУ	Шалаева
Гл. констр. ОКУ	Бунину
Рук. груп.	Кассерская
Разработал	Калитан
Рассчитал	Калменн
Исполнил	Зуйтан

Форма Т-248

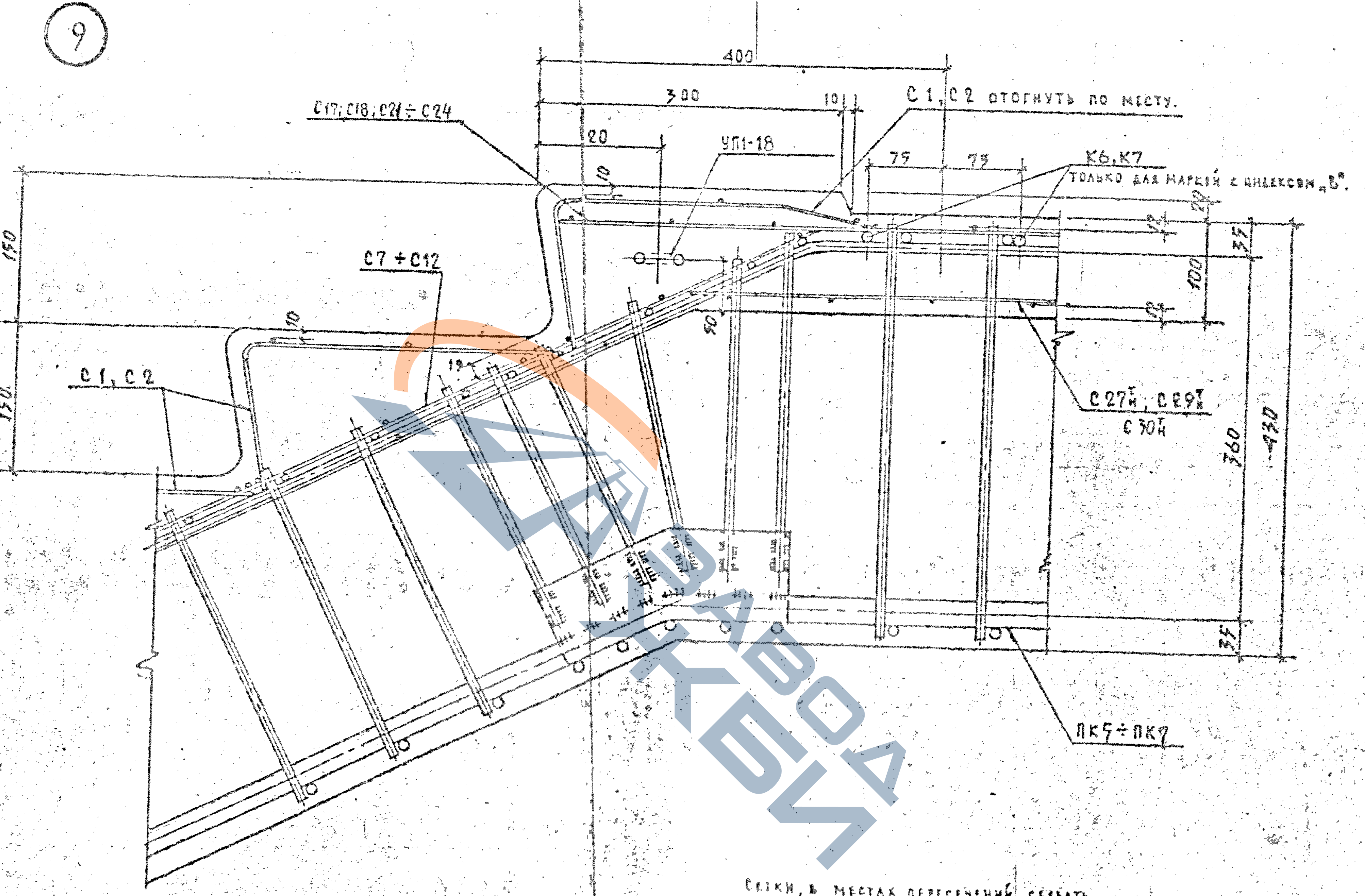
9
400
300
10
20
С17; С18; С21 ÷ С24
УП1-18
С1, С2 отогнуть по месту.
75
75
К6, К7
только для марок с индексом „В".
10
150
150
С7 ÷ С12
10
19
С1, С2
90
35
100
12
12
20
С27$^{т}_{н}$; С29$^{т}_{н}$
С30$^{т}_{н}$
360
430
35
ПК5 ÷ ПК7

Сетки, в местах пересечений, связать.

Общие указания по изготовлению см. пояснительную записку.

КП	Марши, площадки лестничные железобетонные для зданий со связевым каркасом. Общие материалы и унифицированные детали.	Серия 1.258 КЛ-2	
1078	ДЕТАЛЬ 9	Выпуск 0-1	Лист 11