Типовая документация на строительные системы
и изделия зданий и сооружений

Серия 3.503.1-57

Устои и промежуточные опоры под пролетные строения длиной 12, 15, 18, 24 и 33 м для автодорожных мостов под нагрузку от автомобилей-самосвалов БелАЗ-549

Выпуск 1

Сборные железобетонные изделия

Рабочие чертежи

18587-01
цена

ЗАВОД ЖБИ

Типовая документация на строительные системы
и изделия зданий и сооружений

Серия 3.503.1-57

Устои и промежуточные опоры под пролетные строения длиной 12, 15, 18, 24 и 33 м для автодорожных мостов под нагрузку от автомобилей-самосвалов БелАЗ-549

Выпуск 1

Сборные железобетонные изделия

Рабочие чертежи

Разработаны институтом Промтрансниипроект
Главный инженер института С.Д.Чубаров
Главный инженер проекта В.Е.Дашкевич

Утверждены Госстроем СССР
Протокол №25 от 19 апреля 1982г.
Введены в действие
институтом Промтрансниипроект
Приказ №215 от 16 июля 1982г.

18587-01 2

NN п/п	Обозначение	Наименование	NN стр
1	3.503.1-57.1-00 ТО	Техническое описание	4
2	3.503.1-57.1-01	Блок фундамента (15ф-365-5;	
3	3.503.1-57.1-01 СБ	24ф-450-5; 24ф-500-5; 33ф-500-5;	
		15ф-450-7; 15ф-500-7; 24ф-500-7;	
		24ф-550-7 и 33ф-550-7)	5-7
4	3.503.1-57.1-02	Блок подколонника (пк-305-5	
		и пк-355-7)	8-9
5	3.503.1-57.1-03	Блок фундамента (210фк-1;	
	3.503.1-57.1-03 СБ	250фк-1; 300фк-1 и 350фк-1)	10-11
6	3.503.1-57.1-04	Блок фундамента (210фп-1;	
	3.503.1-57.1-04 СБ	210фп-3; 250фп-1; 300фп-1;	
		350фп-1; 400фп-1; 450фп-1;	
		500фп-1 и 550фп-1)	12-14
7	3.503.1-57.1-05	Блок фундамента (210фп-2;	
	3.503.1-57.1-05 СБ	250фп-2; 300фп-2 и 350фп-2)	15-16
8	3.503.1-57.1-06	Блок фундамента (210фк-2 и	
	3.503.1-57.1-06 СБ	210фп-4)	17-18
9	3.503.1-57.1-07	Блок фундамента 400фк-1	
	3.503.1-57.1-07 СБ		19
10	3.503.1-57.1-08	Блок фундамента (450фк-1;	
	3.503.1-57.1-08 СБ	450фк-2; 500фк-1; 500фк-2;	
		550фк-1 и 550фк-2)	20-21
11	3.503.1-57.1-09	Блок фундамента (400фп-2;	
	3.503.1-57.1-09 СБ	450фп-2; 500фп-2 и 550фп-2)	22-23

Инв.№ подл. | Подпись и дата | Взам.инв.№

Разраб.	Беляева	
Пров.	Бойцова	
Гл.инж.пр.	Дашкевич	

Содержание

Стадия	Лист	Листов
Р	1	4

ПРОМТРАНСНИИПРОЕКТ
г. Москва

Копировал Дзг

Формат 118

NN п/п	Обозначение	Наименование	NN стр.
12	3.503.1-57.1-10	Блок стойки (15 СВ-5; 15 СН-5;	
	3.503.1-57.1-10 СБ	15 СВ-7; 15 СН-7; 33 СВ-5 и	
		33 СН-5)	24-25
13	3.503.1-57.1-11	Блок стойки (33 СВ-7 и	
	3.503.1-57.1-11 СБ	33 СН-7)	26
14	3.503.1-57.1-12	Блок стенки (50 СП-5В;	
	3.503.1-57.1-12 СБ	50 СП-5; 50 СП-7В и 50 СП-7)	27-28
15	3.503.1-57.1-13	Блок стенки (50 СК-5 и	
	3.503.1-57.1-13 СБ	50 СК-7)	29-30
16	3.503.1-57.1-14	Блок стенки (60 СП-9В и	
	3.503.1-57.1-14 СБ	60 СП-9)	31-32
17	3.503.1-57.1-15	Блок стенки 60 СК-9	
	3.503.1-57.1-15 СБ		33-34
18	3.503.1-57.1-16	Блок стенки (70 СП-7В;	
	3.503.1-57.1-16 СБ	70 СП-7; 70 СП-9В и 70 СП-9)	35-36
19	3.503.1-57.1-17	Блок стенки (70 СК-7 и	
	3.503.1-57.1-17 СБ	70 СК-9)	37-38
20	3.503.1-57.1-18	Блок стенки 60 СПП-9	
	3.503.1-57.1-18 СБ		39-40
21	3.503.1-57.1-19	Блок стенки 60 СЗ-4	
	3.503.1-57.1-19 СБ		41-42
22	3.503.1-57.1-20	Блок стенки 60 СКП-9	
	3.503.1-57.1-20 СБ		43-44
23	3.503.1-57.1-21	Блок стенки 70 СПП-9	
	3.503.1-57.1-21 СБ		45-46
24	3.503.1-57.1-22	Блок стенки 70 СЗ-4	
	3.503.1-57.1-22 СБ		47-48
25	3.503.1-57.1-23	Блок стенки 70 СКП-9	

Инв.№ подл. | Подпись и дата | Взам.инв.№

Лист 2

NN п/п	Обозначение	Наименование	NN стр
	3.503.1-57.1-23 СБ		49-50
26	3.503.1-57.1-24	Блок насадки (Н-3; Н-4;	
	3.503.1-57.1-24 СБ	Н-5; Н-6; Н-7 и Н-8)	51-55
27	3.503.1-57.1-25	Блок ригеля (15 Р-5 и	
	3.503.1-57.1-25 СБ	24 Р-5)	56-57
28	3.503.1-57.1-26	Блок ригеля Р-7	
	3.503.1-57.1-26 СБ		58
29	3.503.1-57.1-27	Блок ригеля Р-9	
	3.503.1-57.1-27 СБ		59
30	3.503.1-57.1-28	Блок ригеля 33Р-50	
	3.503.1-57.1-28 СБ		60-61
31	3.503.1-57.1-29	Блок ригеля Р-70	
	3.503.1-57.1-29 СБ		62
32	3.503.1-57.1-30	Блок ригеля Р-90	
	3.503.1-57.1-30 СБ		63
33	3.503.1-57.1-31	Блок ригеля (15 Р-3 и	
	3.503.1-57.1-31 СБ	24 Р-3)	64
34	3.503.1-57.1-32	Блок ригеля 33 Р-30	
	3.503.1-57.1-32 СБ		65
35	3.503.1-57.1-33	Блок открылка 90К	
	3.503.1-57.1-33 СБ		66
36	3.503.1-57.1-34	Блок открылка 120К	
	3.503.1-57.1-34 СБ		67
37	3.503.1-57.1-35	Блок открылка 170К	
	3.503.1-57.1-35 СБ		68
38	3.503.1-57.1-36	Блок переходной плиты	
	3.503.1-57.1-36 СБ	(П-1 и П-2)	69

Инв.№ подл. | Подпись и дата | Взам. инв.№

NN п/п	Обозначение	Наименование	NN стр.
39	3.503.1-57.1-37	Блок переходной плиты	
	3.503.1-57.1-37 СБ	П-3	70
40	3.503.1-57.1-38	Блок лежня (Л-1 и Л-2)	
	3.503.1-57.1-38 СБ		71
41	3.503.1-57.1-00 ВС	Ведомость расхода стали на блоки	
		устоев Нк=3.5 и 7 м	72-73
42	3.503.1-57.1-00 ВС	Ведомость расхода стали на блоки	
		промежуточных опор	
		Нк=5, 7 и 9 м	74-76

Инв.№ подл. | Подпись и дата | Взам. инв.№

ЗАВОД ЖБИ

В настоящем выпуске приведены сборные железобетонные изделия.

Материалы

Для изготовления сборных блоков опор применяется гидротехнический бетон по ГОСТ 4795-68 марки 300.

Марка бетона по морозостойкости (Мрз) для районов со среднемесячной температурой наиболее холодного месяца минус 15°С и выше принимается не менее 200, ниже минус 15°С – не менее 300 в соответствии с требованием СН365-67.

Условие приготовления бетона предусмотрено по группе А в соответствии с таблицей 1 СН365-67.

Цемент и заполнители для бетона сборных конструкций должны удовлетворять требованиям нормативных документов, приведенных в помещаемой ниже таблице

Наименование компонентов	Нормативные документы
Цемент	СНиП III-43-75 п.4.22, табл.3 и 4 с учетом условий применения по табл.3 ГОСТ 4797-69*
Крупный заполнитель	СНиП III-43-75 п.4.23, ГОСТ 4797-69*
Мелкий заполнитель	СНиП III-43-75 п.4.24; ГОСТ 4797-69*
Вода	СНиП III-43-75 п.4.27; ГОСТ 4797-69*

В качестве рабочей арматуры элементов опор, в соответствии с указаниями ТП 101-81, приняты стержни периодического профиля из низколегированной мартеновской горячекатаной стали класса А-III марки

Гл.инж.пр	Дашкевич		
Гл.техн	Гафт		
Нач.отд.	Каташев		

3.503.1-57.1-00ТО

Техническое описание

Стадия	Лист	Листов
Р	1	2

ПРОМТРАНСНИИПРОЕКТ г. Москва

Инв.№ подл. | Подпись и дата | Взам. инв.№

Копировал | Формат 11В

2S Г2С по ГОСТ 5781-75. Для армирования элементов с повышенными требованиями по трещиностойкости (некоторых блоков фундамента), применяются стержни периодического профиля из углеродистой горячекатаной стали класса А-II марки ВСт5сп2 по ГОСТ 5781-75.

В качестве распределительной арматуры применяются гладкие стержни из углеродистой горячекатаной стали класса А-I марок ВСт3сп2, ВСт3пс2 по ГОСТ 5781-75.

Для подъемных петель применяются гладкие круглые стержни из углеродистой горячекатаной стали класса А-I марки ВСт3сп2 и ВСт3пс2 по ГОСТ 5781-75.

Для закладных изделий применяется полосовая сталь по ГОСТ 103-76 марки 16Д по ГОСТ 6713-75.*

Химический состав арматурных углеродистых сталей должен соответствовать ГОСТ 380-71.*

Марки стали, которые следует применять при изготовлении арматурных и закладных изделий, строповочных петель в зависимости от расчетной температуры района эксплуатации сооружения, приведены в выпусках 0, 2 и 4 настоящей серии.

Проектное положение каркасов и сеток в опалубочных формах обеспечивается постановкой хомутов, схваток, которые привариваются к стержням сеток, каркасов при помощи сварочных клещей или крепятся вязальной проволокой.

Защитный слой бетона обеспечивается установкой в опалубочных формах бетонных кубиков.

При изготовлении сборных железобетонных изделий, их хранении и транспортировке должны соблюдаться требования СНиП III-16-80 „Правила производства и приемки работ. Бетонные и железобетонные конструкции сборные".

3.503.1-57.1-00ТО | Лист 2

Инв.№ подл. | Подпись и дата | Взам. инв.№

Копировал | Формат 11В

ЗАВОД ЖБИ

Инв. № подл.	Подпись и дата	Взам. инв. №

Формат	Зона	Поз.	Обозначение	Наименование	Кол. на исполн. 3.503.1-57.1-01 —	01	02	03	04	05	06	07	08	Примечание
				Документация										
12Г			3.503.1-57.1-01 СБ	Сборочный чертеж	×	×	×	×	×	×	×	×	×	
12Г			3.503.1-57.1-00 ВС	Выборка стали	×	×	×	×	×	×	×	×	×	
11В			3.503.1-57.1-00 ТО	Техническое описание	×	×	×	×	×	×	×	×	×	
				Сборочные единицы										
11В		1	3.503.1-57.2-15	Сетка арматурная С1	1									
11В		2	-01	Сетка арматурная С2	1									
11В		1	-02	Сетка арматурная С3		1			1					
11В		2	-03	Сетка арматурная С4		1			1					
11В		1	-04	Сетка арматурная С5			1							
11В		2	-05	Сетка арматурная С6			1			1	1			
11В		1	-06	Сетка арматурная С7				1						
11В		2	-07	Сетка арматурная С8				1						

Разраб.	Заболотская		
Пров.	Бойцова		
Гл.инж.пр.	Дашкевич		
Гл.техн.	Гафт		
Нач.отд.	Каташев		

3.503.1-57.1-01

Блок фундамента (15Ф-365-5; 24Ф-450-5; 24Ф-500-5; 33Ф-500-5; 15Ф-450-7; 15Ф-500-7; 24Ф-500-7; 24Ф-550-7; 33Ф-550-7)

Стадия	Лист	Листов
Р	1	3

ПРОМТРАНСНИИПРОЕКТ г. Москва

Копировал Дз Формат 11Г

Инв. № подл.	Подпись и дата	Взам. инв. №

Формат	Зона	Поз.	Обозначение	Наименование	Кол. на исполн. 3.503.1-57.1-01 —	01	02	03	04	05	06	07	08	Примечание
11В		1	-08	Сетка арматурная С9						1	1			
11В		1	-09	Сетка арматурная С10								1		
11В		2	-10	Сетка арматурная С11								1		
11В		1	-11	Сетка арматурная С12									1	
11В		2	-12	Сетка арматурная С13									1	
11В		3	3.503.1-57.2-16	Сетка арматурная С14	1	1	1	1						
11В		4	-01	Сетка арматурная С15	1	1	1	1						
11В		3	-02	Сетка арматурная С16					1	1	1	1	1	
11В		4	-03	Сетка арматурная С17					1	1	1	1	1	
11В		5	3.503.1-57.2-17	Сетка арматурная С18	8	8	8	8	8	8	8	8	8	
				Детали										
11В		6	3.503.1-57.2-36	Стяжка	12	12	12	12	12	12	12	12	12	
11В		7	3.503.1.57.2-39-07	Петля строповочная	4	4	4	4	4					
11В		7	3.503.1-57.2-39-08	Петля строповочная						4	4	4	4	

9 10-18581

3.503.1-57.1-01

Лист 2

Копировал Дз Формат 11Г

5

Инв. № подл.	Подпись и дата	Взам. инв. №

Формат	Зона	Поз.	Обозначение	Наименование	Кол. на исполн. 3.503.1-57.1-01 —	01	02	03	04	05	06	07	08	Примечание
				Стержни отдельные										
Б4		8	3.503.1-57.1-01.1	ф10А-II ГОСТ 5781-75, ℓ=1840	2	2	2	2						2,3 кг
Б4		8	3.503.1-57.1-01.2	ф10А-II ГОСТ 5781-75, ℓ=2340					2	2	2	2	2	2,9 кг
Б4		9	3.503.1-57.1-01.3	ф10А-II ГОСТ 5781-75, ℓ=1030	2	2	2	2						1.3 кг
Б4		9	3.503.1-57.1-01.4	ф10А-II ГОСТ 5781-75, ℓ=1530					2	2	2	2	2	1.9 кг
				Материалы										
				Бетон гидротехнический										
				ГОСТ 4795-68 марки 300	4,7	5,3	5,7	5,7	5,7	6,1	6,1	6,5	6,5	$м^3$

Инв. № подл.	Подпись и дата	Взам. инв. №

Формат	Зона	Поз.	Обозначение	Наименование	Кол. на исполн.									Примечание

https://zavodpk.com/
ЗАВОД ПК ЕВМ

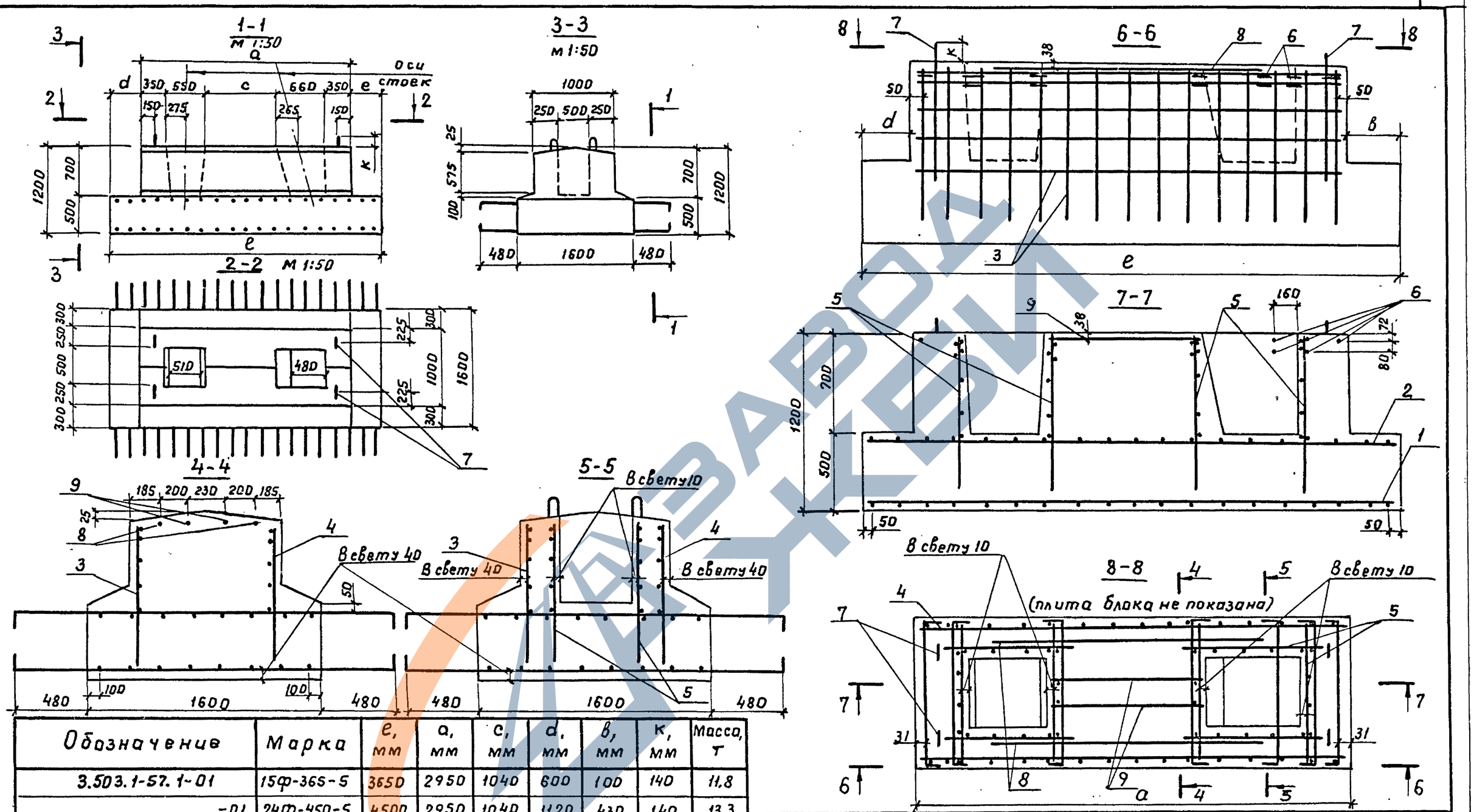

Обозначение	Марка	e, мм	a, мм	c, мм	d, мм	в, мм	к, мм	Масса, т
3.503.1-57.1-01	15ф-365-5	3650	2950	1040	600	100	140	11.8
-01	24ф-450-5	4500	2950	1040	1120	430	140	13.3
-02	24ф-500-5	5000	2950	1040	1600	450	140	14.3
-03	33ф-500-5	5000	2950	1040	1420	630	140	14.3
-04	15ф-450-7	4500	3450	1540	850	200	140	14.3
-05	15ф-500-7	5000	3450	1540	1350	200	150	15.3
-06	24ф-500-7	5000	3450	1540	1300	250	150	15.3
-07	24ф-550-7	5500	3450	1540	1600	450	150	16.3
-08	33ф-550-7	5500	3450	1540	1600	450	150	16.3

Взам. инв. №
Подпись и дата
Инв. № подл.

Разроб.	Затока	
Пров.	Бойцова	
Гл. инж. пр	Дашкевич	
Гл. техн.	Гафт	
Нач. отд.	Коташев	

3.503.1-57.1-01 СБ

Блок фундамента
(15ф-365-5; 24ф-450-5; 24ф-500-5; 33ф-500-5; 15ф-450-7; 15ф-500-7; 24ф-500-7; 24ф-550-7 и 33ф-550-7)

Стадия	Масса	Масштаб
Р	см. табл.	1:25
Лист	Листов 1	

ПРОМТРАНСНИИПРОЕКТ
г. Москва

18587-01 8 Копировал Дз

Формат 12Г

Инв. N подл.	Подпись и дата	Взам. инв. N

Формат	Зона	Поз.	Обозначение	Наименование	Кол. на исполн. 3.503.1-57.1-02									Примечание
					-	01								
				Документация										
12Г			3.503.1-57.1-02 СБ	Сборочный чертеж	X	X								
12Г			3.503.1-57.1-00ВС	Выборка стали	X	X								
А8			3.503.1-57.1-00ТО	Техническое описание	X	X								
				Сборочные единицы										
118		1	3.503.1-57.2-18	Сетка арматурная С19	4									
118		2	-01	Сетка арматурная С20	6	6								
118		1	-02	Сетка арматурная С21		4								
				Детали										
118		3	3.503.1-57.2-36	Стяжка	19	19								
118		4	3.503.1-57 2-39-03	Петля строповочная	4									
118		4	-04	Петля строповочная		4								

Разраб.	Зятока		3.503.1-57.1-02		
Пров.	Бойцова		Блок подколонника (ПК-305-5 и ПК-355-7)	Стадия	Лист	Листов
Гл.инж.пр.	Дяшкевич			Р	1	2
Гл.техн.	Гафт			ПРОМТРАНСНИИПРОЕКТ г. Москва		
Нач. отд.	Катышев					

Копировал Формат 11Г

Инв. N подл.	Подпись и дата	Взам. инв. N

Формат	Зона	Поз.	Обозначение	Наименование	Кол. на исполн. 3.503.1-57.1-02									Примечание
				Стержни отдельные										
Б4		5	3.503.1-57.1-02.1	ф16А-II ГОСТ 5781-75, ℓ=980	2									3.1 кг
Б4		5	3.503.1-57.1-02.2	ф16А-II ГОСТ 5781-75, ℓ=1480		2								4.7 кг
				Материалы										
				Бетон гидротехнический										
				ГОСТ 4795-68 марки 300	1.7	2.0								м3

6 10-18581

3.503.1-57.1-02	Лист 2

Копировал Формат 11Г

8

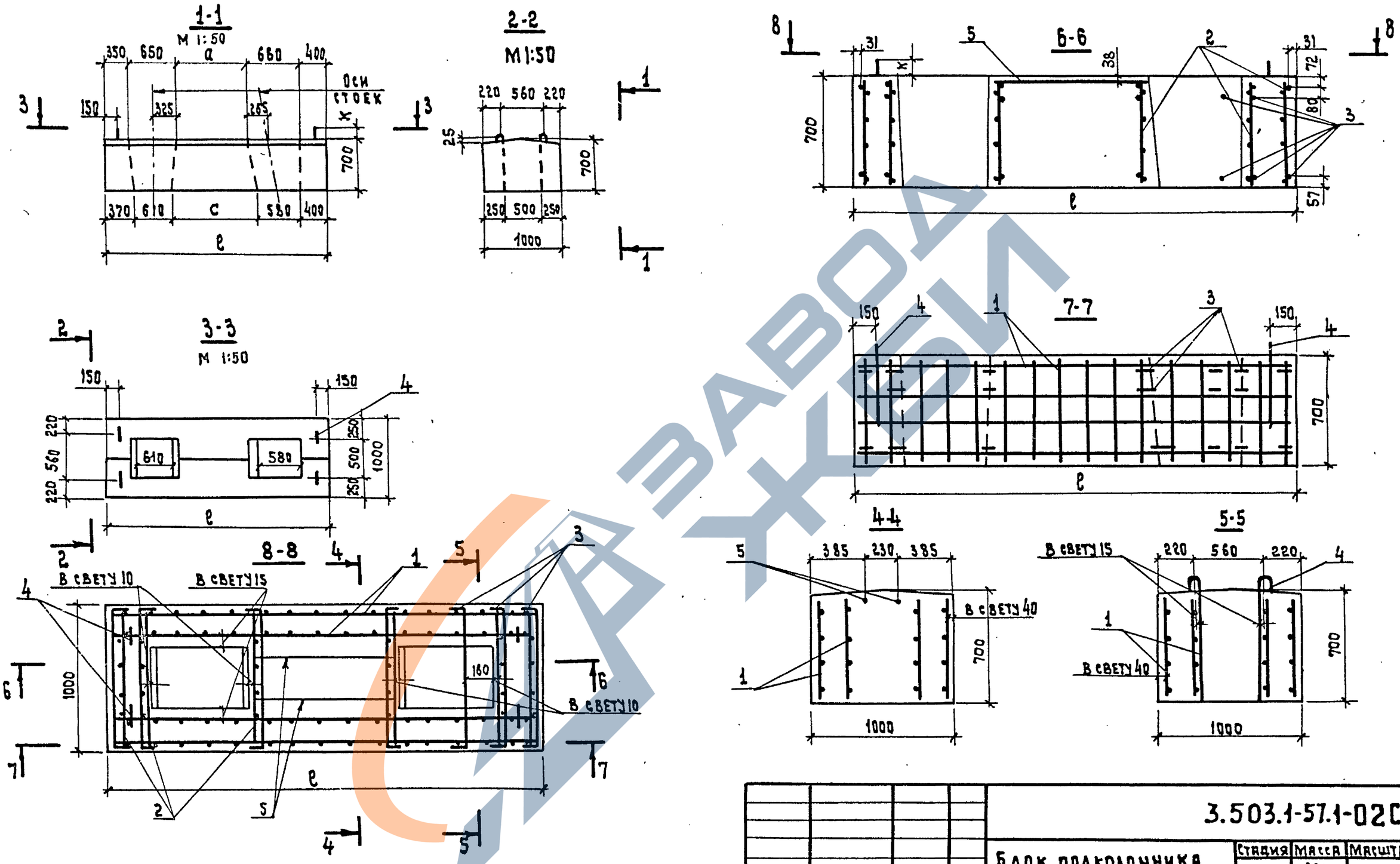

Обозначение	Марка	ℓ, мм	a, мм	c, мм	k, мм	Масса, т
3.503.1-57.1-02	ПК-305-5	3050	990	1090	95	4.3
-01	ПК-355-7	3550	1490	1590	105	5.0

Разраб.	Затока	
Пров.	Таврина	
Гл.инж.пр.	Дашкевич	
Гл.техн.	Гафт	
Нач.отд.	Катышев	

3.503.1-57.1-02СБ

Блок подколонника (ПК-305-5 и ПК-355-7)

Стадия	Масса	Масштаб
Р	см. табл.	1:25
Лист	Листов 1	

ПРОМТРАНСНИИПРОЕКТ г. Москва

Инв.№ подл. | Подпись и дата | Взам.инв.№

18587-01 10 Копировал Е.Ф. Формат 12Г

ЗАВОД ЖБИ

Инв.№ подл.	Подпись и дата	Взам.инв.№

Формат	Зона	Поз.	Обозначение	Наименование	Кол. на исполн. 3.503.1-57.1-03									Примечание
					–	01	02	03						
				Документация										
12Г			3.503.1-57.1-03 СБ	Сборочный чертеж	×	×	×	×						
12Г			3.503.1-57.1-00 ВС	Выборка стали	×	×	×	×						
11В			3.503.1-57.1-00 ТО	Техническое описание	×	×	×	×						
				Сборочные единицы										
11В		1	3.503.1-57.2-01	Каркас пространственный КП1	1	1	1	1						
11В		2	-01	Каркас пространственный КП2	1	1	1	1						
11В		3	3.503.1-57.2-19	Сетка арматурная С22	1									
11В		4	-03	Сетка арматурная С25	1									
11В		3	-06	Сетка арматурная С28		1								
11В		4	-09	Сетка арматурная С31		1								
11В		3	-12	Сетка арматурная С34			1							
11В		3	-15	Сетка арматурная С37				1						

Разраб.	Затока		
Пров.	Андрианова		
Гл.инж.пр.	Дашкевич		
Гл.техн.	Гафт		
Нач.отд.	Каташев		

3.503.1-57.1-03

Блок фундамента (210фк-1, 250фк-1, 300фк-1 и 350фк-1)

Стадия	Лист	Листов
Р	1	2

ПРОМТРАНСНИИПРОЕКТ г. Москва

Копировал Дз Формат 11Г

Инв.№ подл.	Подпись и дата	Взам.инв.№

Формат	Зона	Поз.	Обозначение	Наименование	Кол. на исполн. 3.503.1-57.1-03									Примечание
					–	01	02	03						
11В		4	3.503.1-57.2-20	Сетка арматурная С45			1							
11В		4	-03	Сетка арматурная С48				1						
				Детали										
11В		5	3.503.1-57.2-36-01	Стяжка	8	8	8	8						
11В		6	3.503.1-57.2-39-07	Петля строповочная	4	4	4							
11В		6	-08	Петля строповочная				4						
11В		7	-09	Петля строповочная				2						
				Материалы										
				Бетон гидротехнический ГОСТ 4795-68 марки 300	5,0	5,5	5,8	6,4						$м^3$

18587-01 11

3.503.1-57.1-03 Лист 2

Копировал Дз Формат 11Г

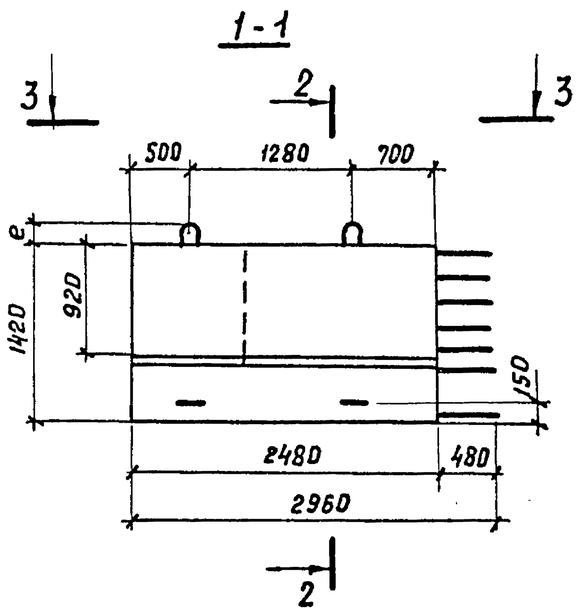

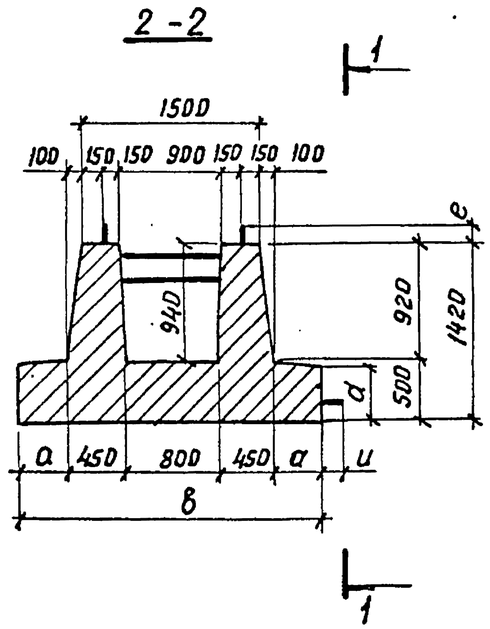

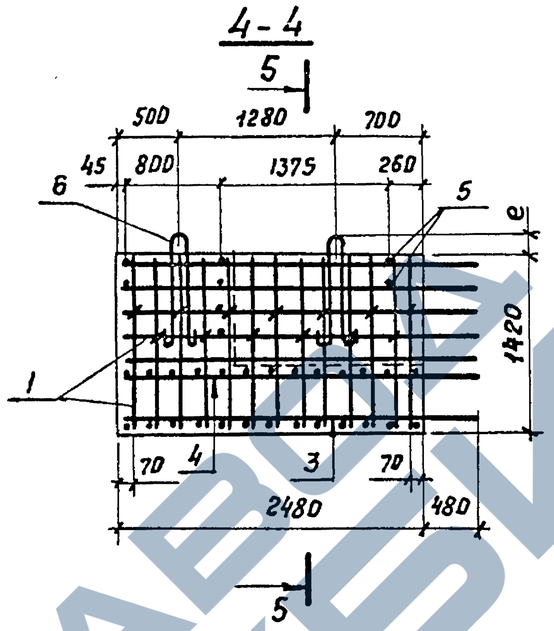

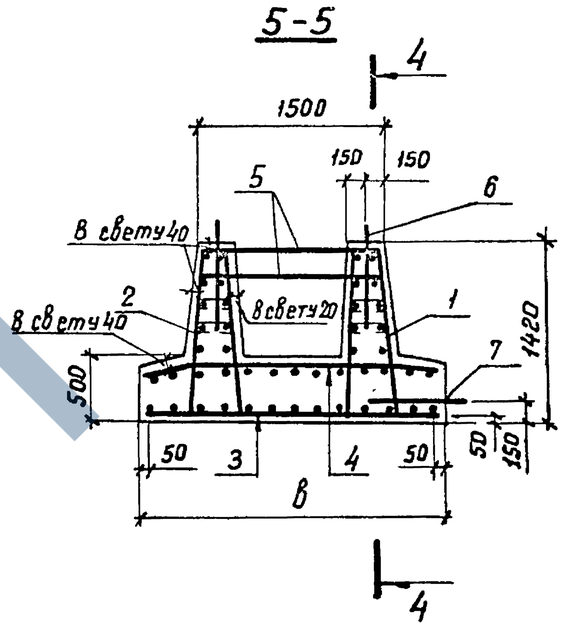

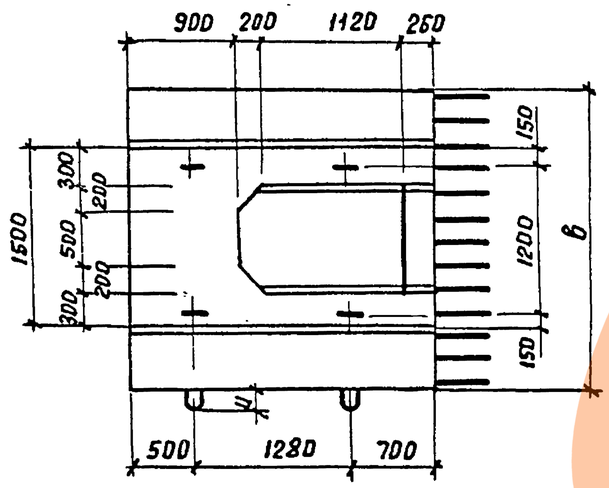

Обозначение	Марка	a, мм	в, мм	d, мм	e, мм	u, мм	Масса, т
3.503.1-57.1-03	210фк-1	200	2100	480	140	—	12,6
-01	250фк-1	400	2500	480	140	—	13,8
-02	300фк-1	650	3000	300	140	—	14,6
-03	350фк-1	900	3500	300	150	160	16,0

Разраб.	Затока		
Пров.	Андрианова		
Гл.инж.пр.	Дашкевич		
Гл.техн.	Гафт		
Нач.отд.	Каташев		

3.503.1-57.1-03СБ

Блок фундамента (210фк-1, 250фк-1, 300фк-1 и 350фк-1)

Стадия	Масса	Масштаб
Р	см. табл.	1:50
Лист	Листов 1	

ПРОМТРАНСНИИПРОЕКТ г. Москва

Инв.№ подл. | Подпись и дата | Взам.инв.№

18587-01 12 Копировал Дзг Формат 12г

ЗАВОД ЖБИ

Инв.№ подл.	Подпись и дата	Взам.инв.№

Формат	Зона	Поз.	Обозначение	Наименование	Кол. на исполн. 3.503.1-57.1-04									Примечание
					–	01	02	03	04	05	06	07	08	
				Документация										
12Г			3.503.1-57.1-04 СБ	Сборочный чертеж	×	×	×	×	×	×	×	×	×	
12Г			3.503.1-57.1-00 ВС	Выборка стали	×	×	×	×	×	×	×	×	×	
11В			3.503.1-57.1-00 ТО	Техническое описание	×	×	×	×	×	×	×	×	×	
				Сборочные единицы										
11В		1	3.503.1-57.2-01-04	Каркас пространственный КП5	1		1	1	1					
11В		2	-05	Каркас пространственный КП6	1		1	1	1					
11В		1	-10	Каркас пространственный КП11		1								
11В		2	-11	Каркас пространственный КП12		1								
11В		1	-15	Каркас пространственный КП16						1	1			
11В		2	-16	Каркас пространственный КП17						1	1			
11В		1	-20	Каркас пространственный КП21								1	1	
11В		2	-21	Каркас пространственный КП22								1	1	
11В		3	3.503.1-57.2-19-02	Сетка арматурная С24	1	1								

Разраб.	Затока		Блок фундамента (210фп-1; 210фп-3; 250фп-1; 300фп-1; 350фп-1; 400фп-1; 450фп-1; 500фп-1 и 550фп-1)	3.503.1-57.1-04
Пров.	Андрианова			Стадия: Р; Лист: 1; Листов: 3
Гл.инж.пр.	Дашкевич			ПРОМТРАНСНИИПРОЕКТ г.Москва
Гл.техн.	Гафт			
Нач.отд.	Каташев			

Копировал Формат 11Г

Инв.№ подл.	Подпись и дата	Взам.инв.№

Формат	Зона	Поз.	Обозначение	Наименование	Кол. на исполн. 3.503.1-57.1-04									Примечание
					–	01	02	03	04	05	06	07	08	
11В		4	-05	Сетка арматурная С27	1	1								
11В		3	-08	Сетка арматурная С30			1							
11В		4	-11	Сетка арматурная С33			1							
11В		3	-14	Сетка арматурная С36				1						
11В		3	-17	Сетка арматурная С39					1					
11В		3	-19	Сетка арматурная С41						1				
11В		3	-20	Сетка арматурная С42							1			
11В		3	-21	Сетка арматурная С43								1		
11В		3	-22	Сетка арматурная С44									1	
11В		4	3.503.1-57.2-20-02	Сетка арматурная С47				1						
11В		4	-05	Сетка арматурная С50					1					
11В		4	-07	Сетка арматурная С52						1				
11В		4	-08	Сетка арматурная С53							1			
11В		4	-09	Сетка арматурная С54								1		
11В		4	-10	Сетка арматурная С55									1	
				Детали										
11В		5	3.503.1-57.2-36-01	Стяжка	4		4	4	4	4	4	4		
11В		5	-03	Стяжка		4							4	

3.503.1-57.1-04	Лист 2

Копировал Формат 11Г

18587-01 13

Инв.№ подл.	Подпись и дата	Взам.инв.№

Формат	Зона	Поз.	Обозначение	Наименование	Кол. на исполн. 3.503.1-57.1-04 —	01	02	03	04	05	06	07	08	Примечание
11В		6	3.503.1-57.2-39-05	Петля строповочная	4	4	4							
11В		6	-06	Петля строповочная				4	4					
11В		6	-07	Петля строповочная						4	4			
11В		6	-08	Петля строповочная								4	4	
				Материалы										
				Бетон гидротехнический										
				ГОСТ 4795-68 марки 300	2,7	2,9	3,0	3,2	3,5	4,8	5,1	6,1	6,4	$м^3$

3.503.1-57.1-04 Лист 3

Копировал Дад Формат 11Г

Инв.№ подл.	Подпись и дата	Взам.инв.№

Формат	Зона	Поз.	Обозначение	Наименование	Кол. на исполн.									Примечание

Лист

Копировал Дад Формат 11Г

ЗАВОД ЖБИ

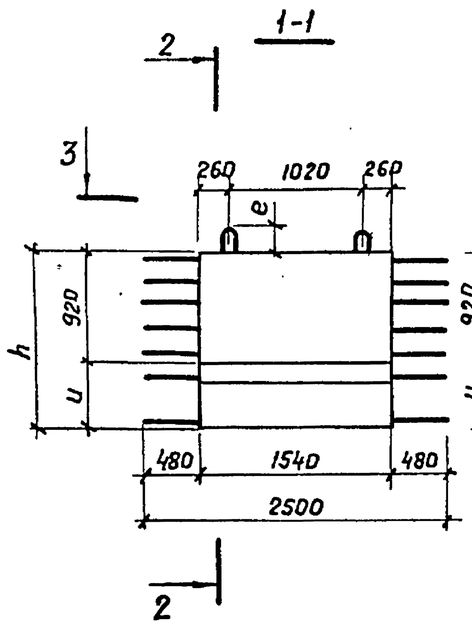

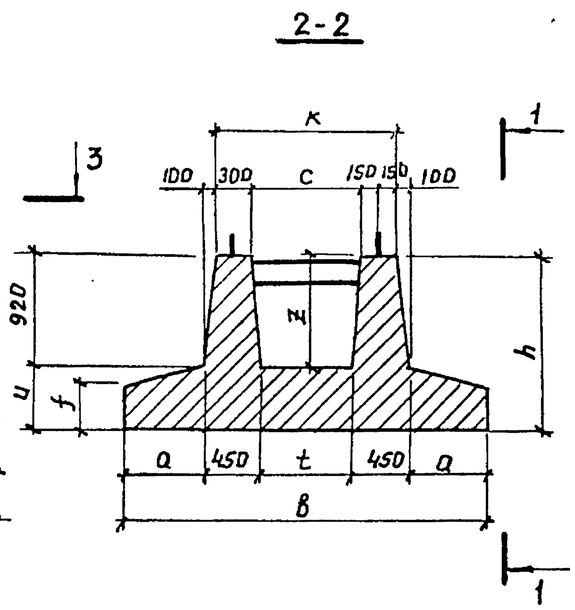

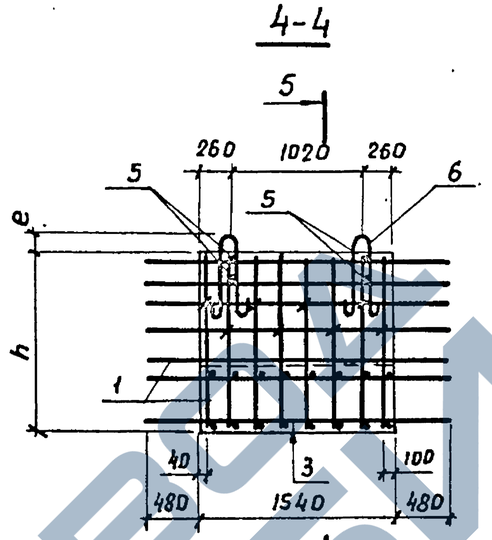

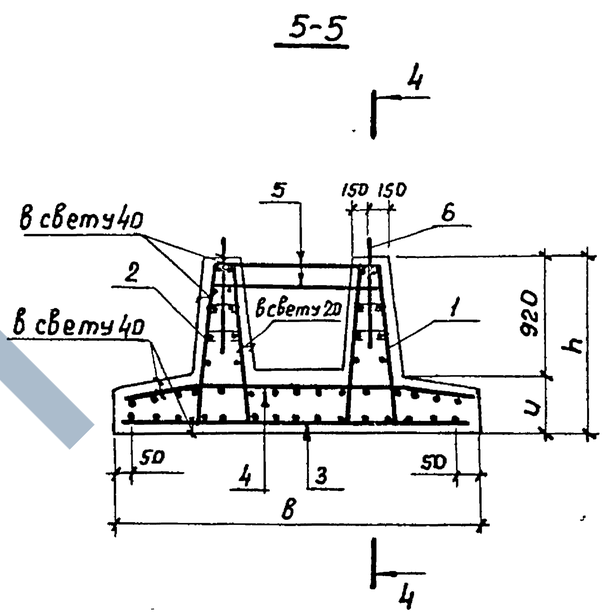

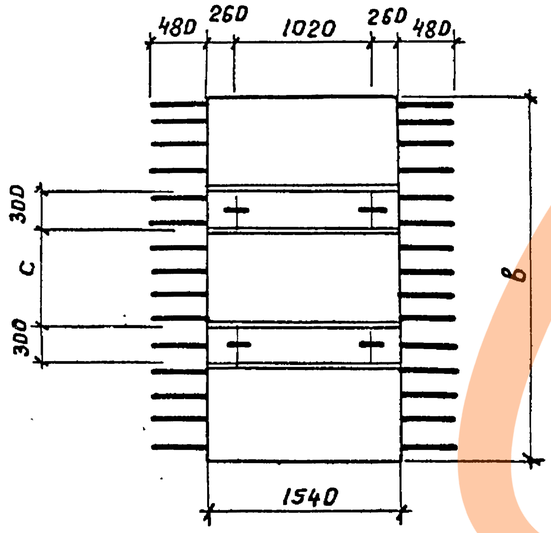

Обозначение	Марка	в, мм	а, мм	t, мм	с, мм	к, мм	z, мм	h, мм	u мм	f, мм	e, мм	Масса, т
3.503.1-57.1-04	210фп-1	2100	200	800	900	1500	940	1420	500	480	110	6.8
-01	210фп-3	2100	150	900	1000	1600	1000	1520	600	580	110	7,3
-02	250фп-1	2500	400	800	900	1500	940	1420	500	480	110	7,5
-03	300фп-1	3000	650	800	900	1500	940	1420	500	300	120	8,0
-04	350фп-1	3500	900	800	900	1500	940	1420	500	300	120	8,8
-05	400фп-1	4000	1150	800	900	1500	940	1620	700	400	140	12,0
-06	450фп-1	4500	1400	800	900	1500	940	1620	700	335	140	12,8
-07	500фп-1	5000	1650	800	900	1500	940	1720	800	383	150	15,3
-08	550фп-1	5500	1850	900	1000	1600	1000	1720	800	320	150	15,9

Взам. инв.№ | Подпись и дата | Инв.№ подл.

Разраб.	Затока		
Пров.	Андрианова		
Гл.инж.пр.	Дашкевич		
Гл.техн.	Гафт		
Нач.отд.	Каташев		

3.503.1-57.1-04 СБ

Блок фундамента (210фп-1; 210фп-3; 250фп-1; 300фп-1; 350фп-1; 400фп-1; 450фп-1; 500фп-1 и 550фп-1)

Стадия	Масса	Масштаб
Р	см. табл.	1:50
Лист	Листов 1	

ПРОМТРАНСНИИПРОЕКТ г. Москва

Копировал Дзг 18587-01 15 Формат 12 г

ЗАВОД ЖБИ

Инв.№ подл.	Подпись и дата	Взам. инв.№

Формат	Зона	Поз.	Обозначение	Наименование	Кол. на исполн. 3.503.1-57.1-05 —	01	02	03						Примечание
				Документация										
12г			3.503.1-57.1-05 СБ	Сборочный чертеж	×	×	×	×						
12г			3.503.1-57.1-00 ВС	Выборка стали	×	×	×	×						
11В			3.503.1-57.1-00 ТО	Техническое описание	×	×	×	×						
				Сборочные единицы										
11В		1	3.503.1-57.2-01-02	Каркас пространственный КП3	1	1	1	1						
11В		2	-03	Каркас пространственный КП4	1	1	1	1						
11В		3	3.503.1-57.2-19-01	Сетка арматурная С23	1									
11В		4	-04	Сетка арматурная С26	1									
11В		3	-07	Сетка арматурная С29		1								
11В		4	-10	Сетка арматурная С32		1								
11В		3	-13	Сетка арматурная С35			1							
11В		3	-16	Сетка арматурная С38				1						

Разраб.	Затока		
Пров.	Андрианова		
Гл. инж. пр.	Дашкевич		
Гл. техн.	Гафт		
Нач. отд.	Каташев		

3.503.1-57.1-05

Блок фундамента (210 фп-2; 250 фп-2; 300 фп-2 и 350 фп-2)

Стадия	Лист	Листов
Р	1	2

ПРОМТРАНСНИИПРОЕКТ г. Москва

Копировал Дз Формат 11Г

Инв.№ подл.	Подпись и дата	Взам. инв.№

Формат	Зона	Поз.	Обозначение	Наименование	Кол. на исполн. 3.503.1-57.1-05 —	01	02	03						Примечание
11В		4	3.503.1-57.2-20-01	Сетка арматурная С46			1							
11В		4	-04	Сетка арматурная С49				1						
				Детали										
11В		5	3.503.1-57.2-36-01	Стяжка	6	6	6	6						
11В		6	3.503.1-57.2-39-07	Петля строповочная	4	4	4							
11В		6	-08	Петля строповочная				4						
11В		7	-09	Петля строповочная				2						
11В		6	-10	Петля строповочная	4									
				Материалы										
				Бетон гидротехнический										
				ГОСТ 4795-68 марки 300	4,4	4,9	5,3	5,8						$м^3$

18587-01 16

3.503.1-57.1-05 Лист 2

Копировал Дз Формат 11Г

1-1

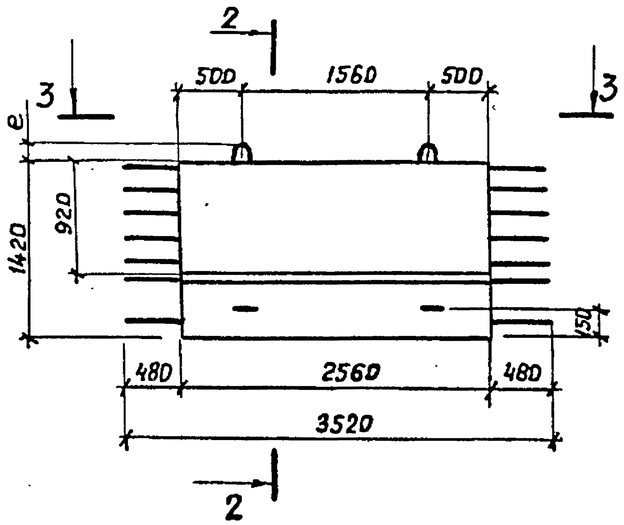

2-2

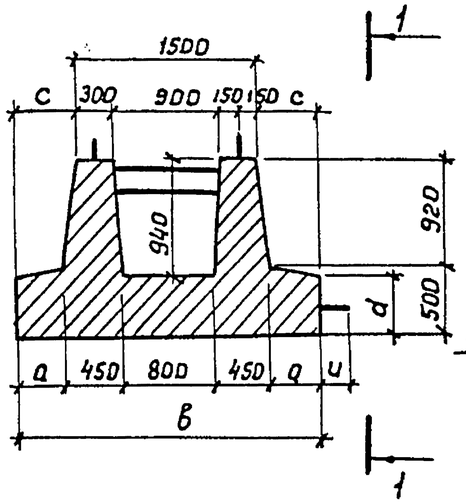

4-4
М 1:40

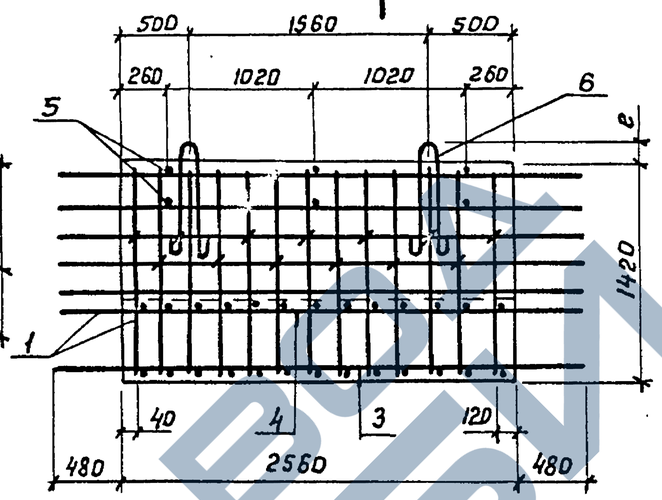

5-5
М 1:40

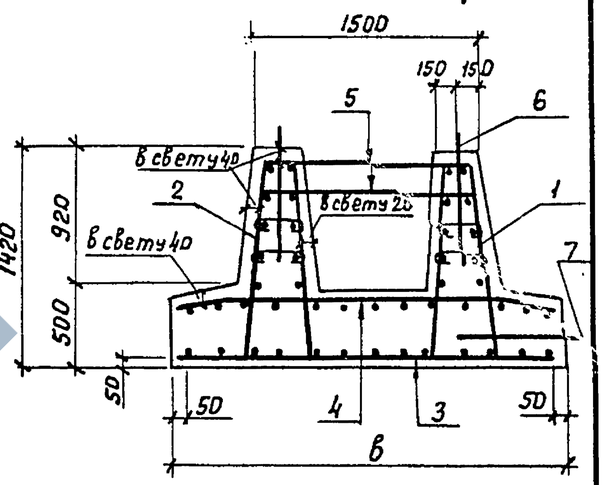

3-3

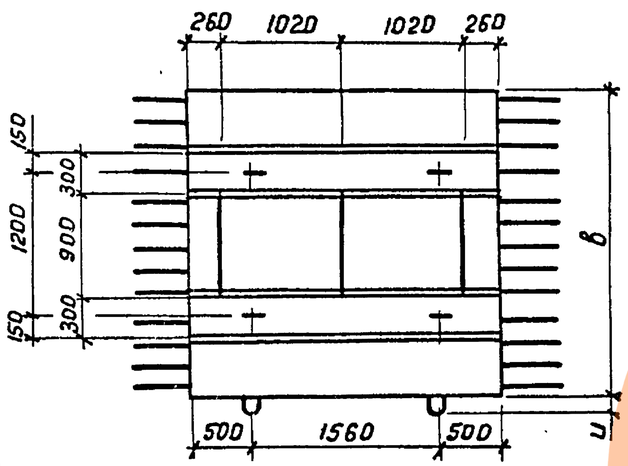

Обозначение	Марка	a, мм	в, мм	c, мм	d, мм	e, мм	u, мм	Масса, т
3.503.1-57.1-05	210фп-2	200	2100	300	480	130	—	11,0
-01	250фп-2	400	2500	500	480	140	—	12,3
-02	300фп-2	650	3000	750	300	140	—	13,3
-03	350фп-2	900	3500	1000	300	150	160	14,5

Взам. инв.№ | Подпись и дата | Инв.№ подл.

Разраб.	Хромова		
Пров.	Андрианова		
Гл.инж.пр.	Дашкевич		
Гл.техн.	Гафт		
Нач.отд.	Каташев		

3.503.1-57.1-05СБ

Блок фундамента (210фп-2; 250фп-2; 300фп-2 и 350фп-2)

Стадия	Масса	Масштаб
Р	см. табл.	1:50
Лист	Листов 1	

ПРОМТРАНСНИИПРОЕКТ г. Москва

18587-01 17 Копировал Формат 12Г

Инв. № подл.	Подпись и дата	Взам. инв. №

Формат	Зона	Поз.	Обозначение	Наименование	Кол. на исполн. 3.503.1-57.1-06 —	01								Примечание
				Документация										
12Г			3.503.1-57.1-06 СБ	Сборочный чертеж	X	X								
12Г			3.503.1-57.1-00 ВС	Выборка стали	X	X								
11В			3.503.1-57.1-00 ТО	Техническое описание	X	X								
				Сборочные единицы										
11В		1	3.503.1-57.2-01-06	Каркас пространственный КП7	1									
11В		2	-07	Каркас пространственный КП8	1									
11В		1	-08	Каркас пространственный КП9		1								
11В		2	-09	Каркас пространственный КП10		1								
11В		3	3.503.1-57.2-19	Сетка арматурная С22	1									
11В		3	-01	Сетка арматурная С23		1								
11В		4	-03	Сетка арматурная С25	1									
11В		4	-04	Сетка арматурная С26		1								

Разраб.	Затока		
Пров.	Андрианова		
Гл.инж.пр.	Дашкевич		
Гл.техн.	Гафт		
Нач.отд.	Каташев		

3.503.1-57.1-06

Блок фундамента (210фк-2 и 210фп-4)

Стадия	Лист	Листов
Р	1	2

ПРОМТРАНСНИИПРОЕКТ г. Москва

Копировал Dag

Формат 11Г

Инв. № подл.	Подпись и дата	Взам. инв. №

Формат	Зона	Поз.	Обозначение	Наименование	Кол. на исполн. 3.503.1-57.1-06 —	01								Примечание
				Детали										
11В		5	3.503.1-57.2-36-03	Стяжка	8	6								
11В		6	3.503.1-57.2-39-07	Петля строповочная	4	4								
				Материалы										
				Бетон гидротехнический										
				ГОСТ 4795-68 марки 300	5,6	4,8								$м^3$

3.503.1-57.1-06

Лист 2

Копировал Dag

Формат 11Г

18587-01 18

Рис. 1
1-1

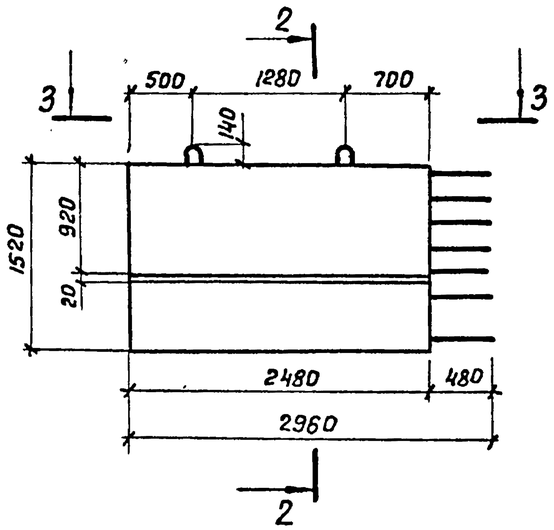

Рис. 2
1-1

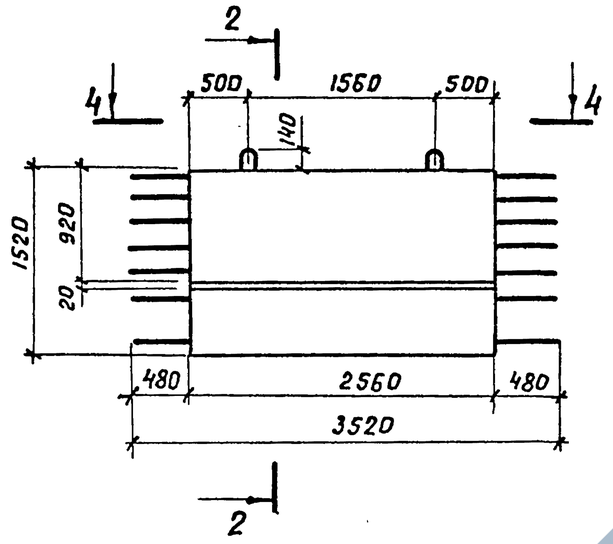

2-2

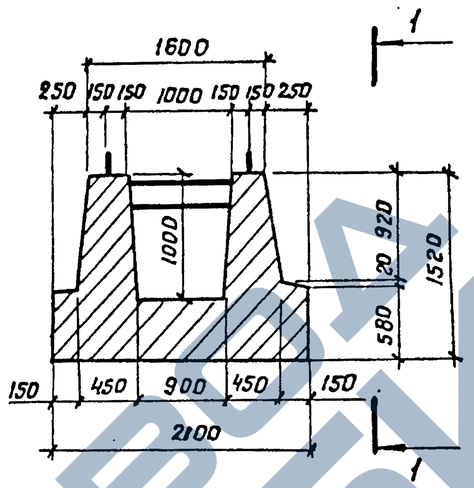

Рис. 3
5-5 М1:40

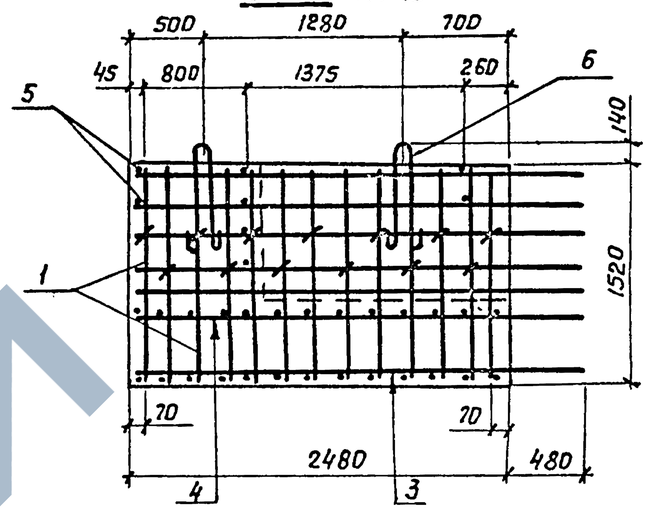

3-3

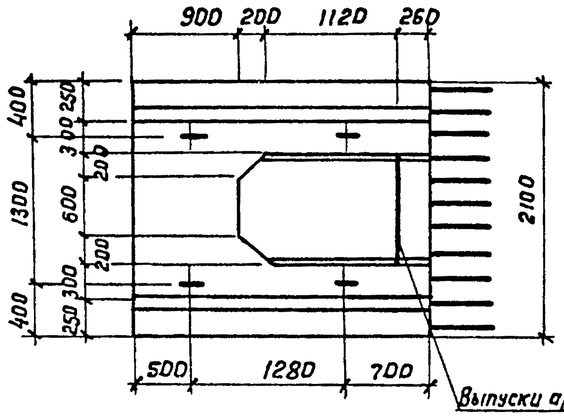

4-4

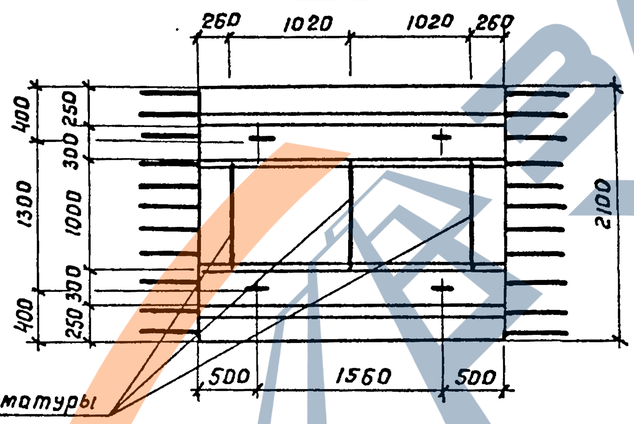

6-6
М1:40

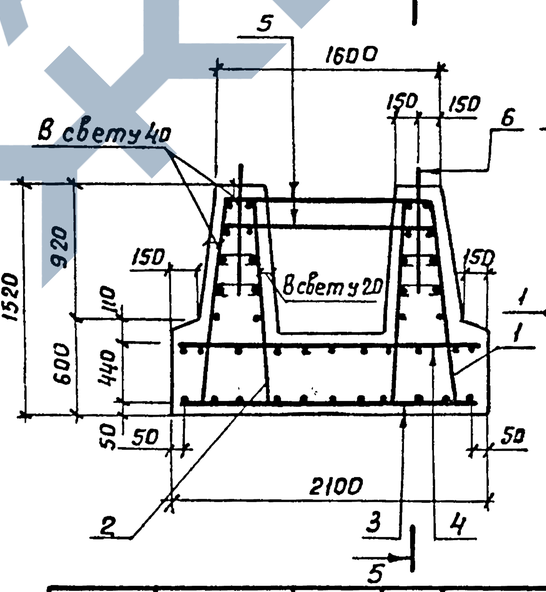

Рис. 4
5-5
М1:40

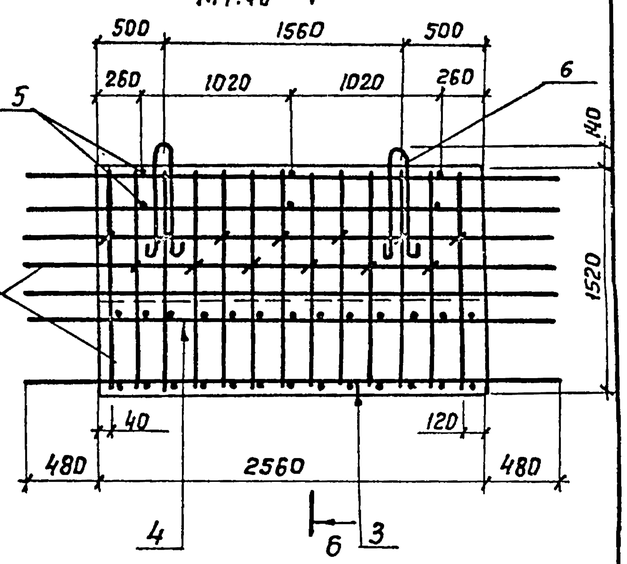

Обозначение	Рис.	Марка	Масса, т
3.503.1-57.1-06	1,3	210фк-2	14,0
-01	2,4	210фп-4	12,0

Разраб.	Хромова	
Пров.	Андрианова	
Гл.инж.пр.	Дашкевич	
Гл.техн.	Гафт	
Нач.отд.	Каташев	

3.503.1-57.1-06 СБ

Блок фундамента (210фк-2 и 210фп-4)

Стадия	Масса	Масштаб
Р	см. табл.	1:50
Лист	Листов 1	

ПРОМТРАНСНИИПРОЕКТ г. Москва

Взам. инв.№ | Подпись и дата | Инв.№ подл.

18587-01 19 Копировал Формат 12Г

Инв. № подл.	Подпись и дата	Взам. инв. №

Формат	Зона	Поз.	Обозначение	Наименование	Кол. на исполн. 3.503.1-57.1-07									Примечание
					–									
				Документация										
А18			3.503.1-57.1-07 СБ	Сборочный чертеж	X									
А2Г			3.503.1-57.1-00 ВС	Выборка стали	X									
А18			3.503.1-57.1-00 ТО	Техническое описание	X									
				Сборочные единицы										
А18		1	3.503.1-57.2-01-12	Каркас пространственный КП13	1									
А18		2	-13	Каркас пространственный КП14	1									
А18		3	3.503.1-57.2-19-18	Сетка арматурная С40	1									
А18		4	3.503.1-57.2-20-06	Сетка арматурная С51	1									
				Детали										
А18		5	3.503.1-57.2-36-01	Стяжка	8									
А18		6	3.503.1-57.2-39-09	Петля строповочная	8									
				Материалы										
				Бетон гидротехнический										
				ГОСТ 4795-68 марки 300	7,8									$м^3$

Разраб.	Затока		3.503.1-57.1-07
Пров.	Андрианова		Блок фундамента 400 фк-1
Гл. инж. пр.	Дашкевич		Стадия: Р; Лист: ; Листов: 1
Гл. техн.	Гафт		ПРОМТРАНСНИИПРОЕКТ г. Москва
Нач. отд.	Каташев		

Копировал

Формат 11Г

Инв. № подл.	Подпись и дата	Взам. инв. №

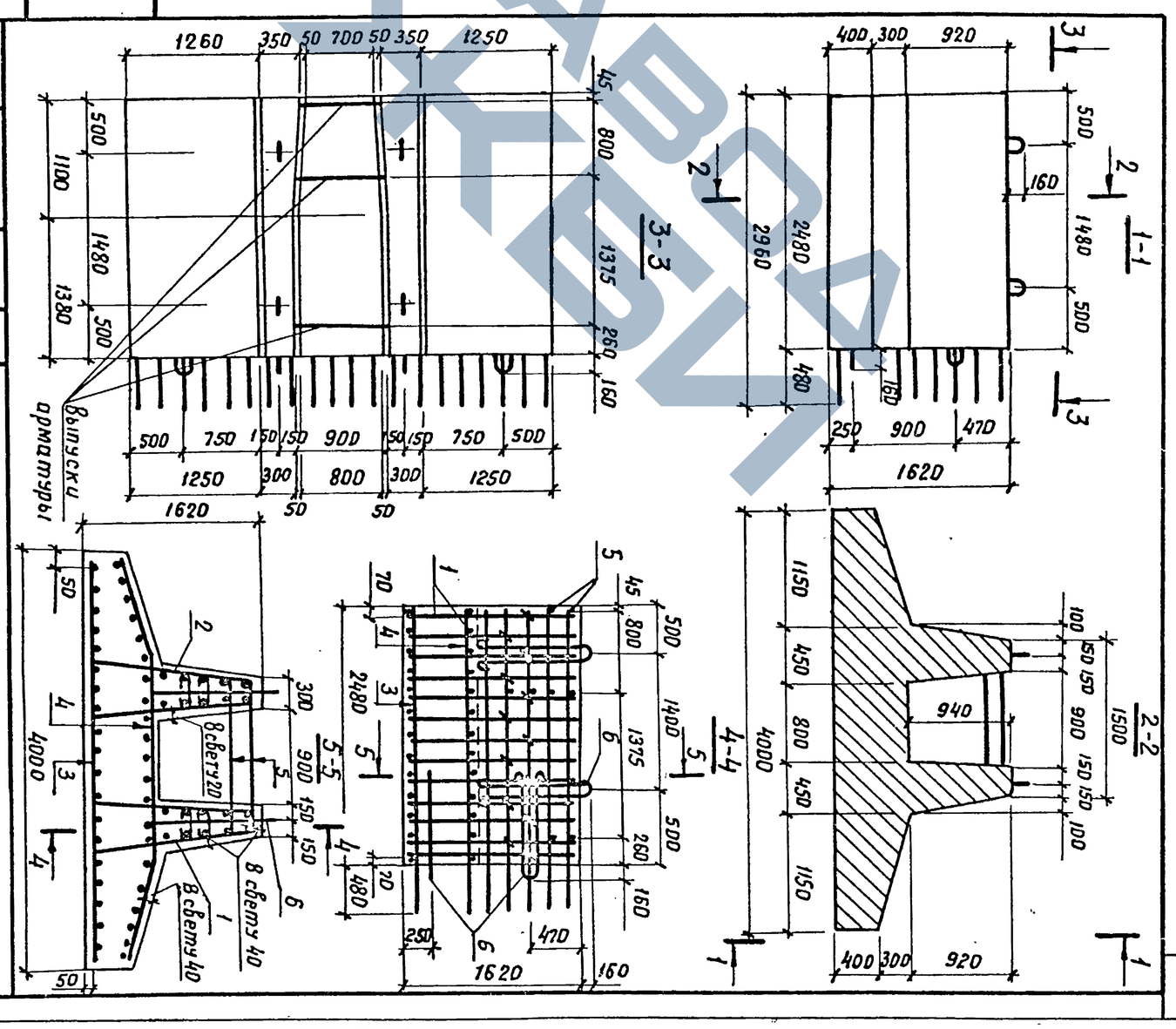

Разраб.	Затока		3.503.1-57.1-07 СБ
Пров.	Андрианова		Блок фундамента 400 фк-1
Гл. инж. пр.	Дашкевич		Стадия: Р; Масса: 19,5 т; Масштаб: 1:50
Гл. техн.	Гафт		Лист: ; Листов: 1
Нач. отд.	Каташев		ПРОМТРАНСНИИПРОЕКТ г. Москва

18587-01 20 Копировал

Формат 11В

Инв.№ подл.	Подпись и дата	Взам. инв.№

Формат	Зона	Поз.	Обозначение	Наименование	Кол. на исполн. 3.503.1-57.1-08 —	01	02	03	04	05				Примечание
				Документация										
12г			3.503.1-57.1-08 СБ	Сборочный чертеж	X	X	X	X	X	X				
12г			3.503.1-57.1-00 ВС	Выборка стали	X	X	X	X	X	X				
11В			3.503.1-57.1-00 ТО	Техническое описание	X	X	X	X	X	X				
				Сборочные единицы										
11В		1	3.503.1-57.2-01-12	Каркас пространственный КП13	1									
11В		1	-13	Каркас пространственный КП14		1								
11В		1	-17	Каркас пространственный КП18			1		1					
11В		1	-18	Каркас пространственный КП19				1		1				
11В		2	3.503.1-57.2-21-01	Сетка арматурная С57	1									
11В		2	-02	Сетка арматурная С58		1								
11В		2	-04	Сетка арматурная С60			1							
11В		2	-05	Сетка арматурная С61				1						
11В		2	-07	Сетка арматурная С63					1					

Разраб.	Затока		Блок фундамента (450фк-1; 450фк-2; 500фк-1; 500фк-2; 550фк-1 и 550фк-2)	3.503.1-57.1-08
Пров.	Андрианова			Стадия: Р; Лист: 1; Листов: 2
Гл.инж.пр	Дашкевич			ПРОМТРАНСНИИПРОЕКТ г.Москва
Гл.техн.	Гафт			
Нач.отд	Каташев			

Копировал Дас Формат 11Г

Инв.№ подл.	Подпись и дата	Взам. инв.№

Формат	Зона	Поз.	Обозначение	Наименование	Кол. на исполн. 3.503.1-57.1-08 —	01	02	03	04	05				Примечание
11В		2	-08	Сетка арматурная С64						1				
11В		3	3.503.1-57.2-22-01	Сетка арматурная С67	1									
11В		3	-02	Сетка арматурная С68		1								
11В		3	-04	Сетка арматурная С70			1							
11В		3	-05	Сетка арматурная С71				1						
11В		3	-07	Сетка арматурная С73					1					
11В		3	-08	Сетка арматурная С74						1				
				Детали										
11В		4	3.503.1-57.2-36-02	Стяжка	8	8	8	8						
11В		4	-04	Стяжка					8	8				
11В		5	3.503.1-57.2-39-07	Петля строповочная	2	2								
11В		5	-08	Петля строповочная			2	2	2	2				
11В		6	3.503.1-57.2-38-06	Петля строповочная	1	1								
11В		6	-07	Петля строповочная			1	1	1	1				
				Материалы										
				Бетон гидротехнический										
				ГОСТ 4795-68 марки 300	3,5	3,5	4,2	4,2	4,3	4,3				$м^3$

3.503.1-57.1-08 Лист 2

Копировал Дас Формат 11Г

18587-01 21

3.503.1-57.1-08 – изображено
3.503.1-57.1-08-01 – зеркальное отражение
3.503.1-57.1-08-02 – изображено
3.503.1-57.1-08-03 – зеркальное отражение
3.503.1-57.1-08-04 – изображено
3.503.1-57.1-08-05 – зеркальное отражение

1-1

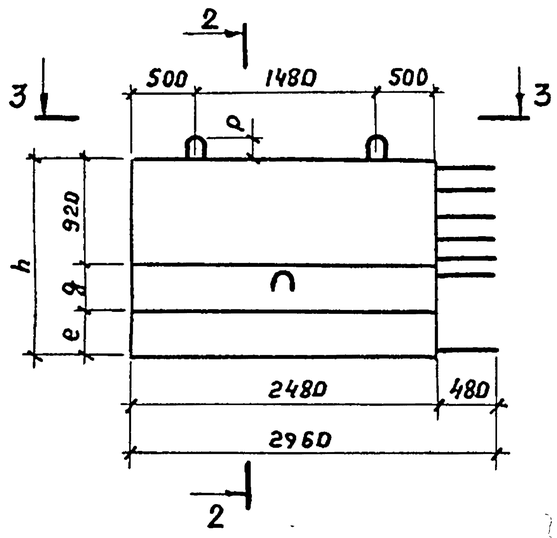

2-2

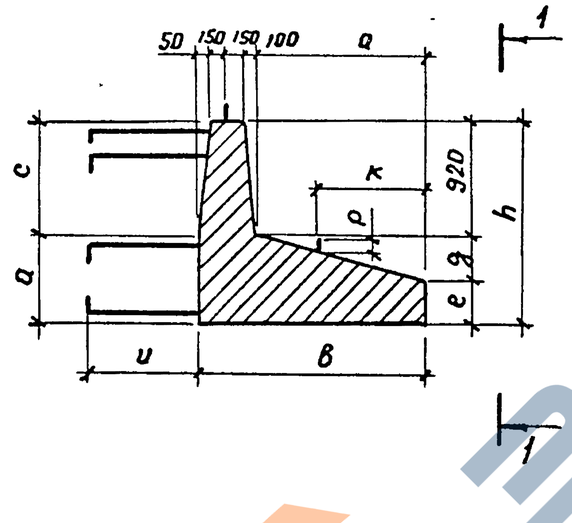

4-4

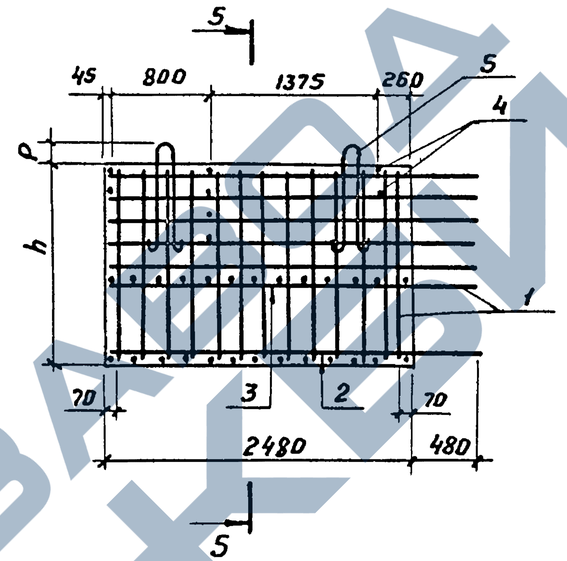

5-5

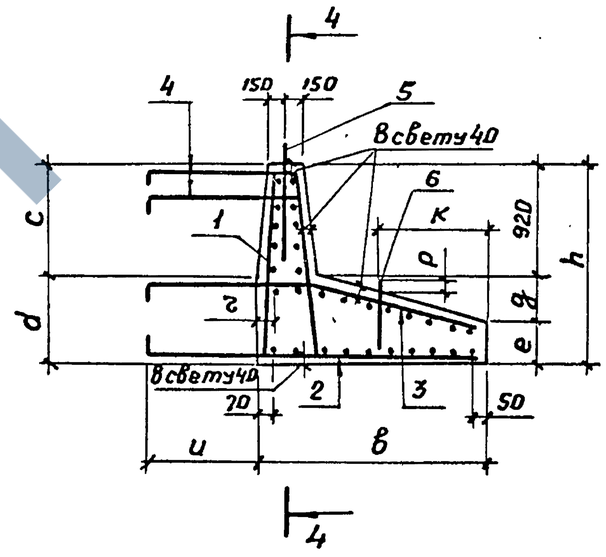

3-3

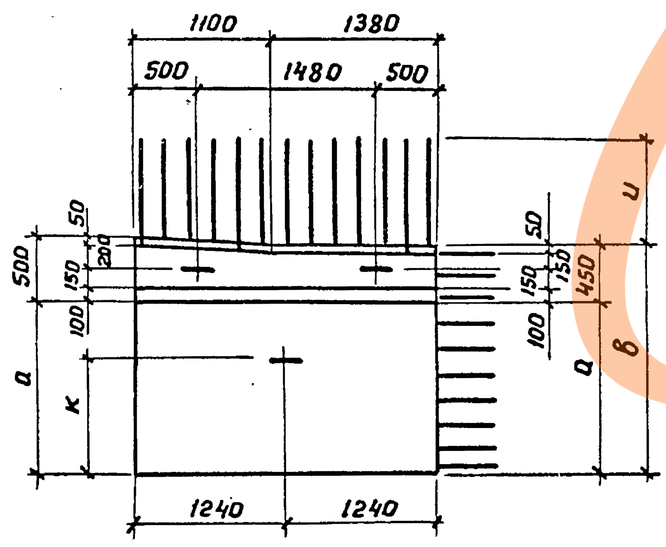

Обозначение	Марка	h, мм	в, мм	a, мм	c, мм	d, мм	e, мм	g, мм	u, мм	k, мм	ρ, мм	r, мм	Масса, т
3.503.1-57.1-08	450фк-1	1620	1850	1400	940	680	335	365	780	900	140	100	8,8
-01	450фк-2	1620	1850	1400	940	680	335	365	780	900	140	100	8,8
-02	500фк-1	1720	2100	1650	940	780	383	417	780	1000	150	100	10,5
-03	500фк-2	1720	2100	1650	940	780	383	417	780	1000	150	100	10,5
-04	550фк-1	1720	2300	1850	1000	720	320	480	880	1100	150	100	10,8
-05	550фк-2	1720	2300	1850	1000	720	320	480	880	1100	150	100	10,8

Разраб.	Затока	
Пров.	Андрианова	
Гл.инж.пр.	Дашкевич	
Гл.техн.	Гафт	
Нач.отд.	Каташев	

3.503.1-57.1-08 СБ

Блок фундамента (450фк-1; 450фк-2; 500фк-1; 500фк-2; 550фк-1 и 550фк-2)

Стадия	Масса	Масштаб
Р	см. табл.	1:50
Лист	Листов 1	

ПРОМТРАНСНИИПРОЕКТ г. Москва

Инв.№ подл. | Подпись и дата | Взам. инв. №

18587-01 22 Копировал

Формат 12 г

Инв.№ подл.	Подпись и дата	Взам.инв.№

Формат	Зона	Поз.	Обозначение	Наименование	Кол. на исполн. 3.503.1-57.1-09 —	01	02	03						Примечание
				Документация										
12Г			3.503.1-57.1-09СБ	Сборочный чертеж	X	X	X	X						
12Г			3.503.1-57.1-00ВС	Выборка стали	X	X	X	X						
11В			3.503.1-57.1-00ТО	Техническое описание	X	X	X	X						
				Сборочные единицы										
11В		1	3.503.1-57.2-01-14	Каркас пространственный КП15	1	1								
11В		1	-19	Каркас пространственный КП20			1	1						
11В		2	3.503.1-57.2-21	Сетка арматурная С56	1									
11В		2	-03	Сетка арматурная С59		1								
11В		2	-06	Сетка арматурная С62			1							
11В		2	-09	Сетка арматурная С65				1						
11В		3	3.503.1-57.2-22	Сетка арматурная С66	1									

Разраб.	Затока		Блок фундамента (400фп-2; 450фп-2; 500фп-2 и 550фп-2)	3.503.1-57.1-09
Пров.	Андрианова			Стадия: Р; Лист: 1; Листов: 2
Гл.инж.пр.	Дашкевич			ПРОМТРАНСНИИПРОЕКТ г.Москва
Гл.техн.	Гафт			
Нач.отд.	Каташев			

Копировал Daz Формат 11Г

Инв.№ подл.	Подпись и дата	Взам.инв.№

Формат	Зона	Поз.	Обозначение	Наименование	Кол. на исполн. 3.503.1-57.1-09 —	01	02	03						Примечание
11В		3	-03	Сетка арматурная С69		1								
11В		3	-06	Сетка арматурная С72			1							
11В		3	-09	Сетка арматурная С75				1						
				Детали										
11В		4	3.503.1-57.2-36-02	Стяжка	6	6	6							
11В		4	-04	Стяжка				6						
11В		5	3.503.1-57.2-39-07	Петля строповочная	2	2								
11В		5	-08	Петля строповочная			2	2						
11В		6	3.503.1-57.2-38-06	Петля строповочная	1	1								
11В		6	-07	Петля строповочная			1	1						
				Материалы										
				Бетон гидротехнический										
				ГОСТ 4795-68 марки 300	3,3	3,6	4,3	4,4						$м^3$

3.503.1-57.1-09	Лист 2

Копировал Daz Формат 11Г

18587-01 23

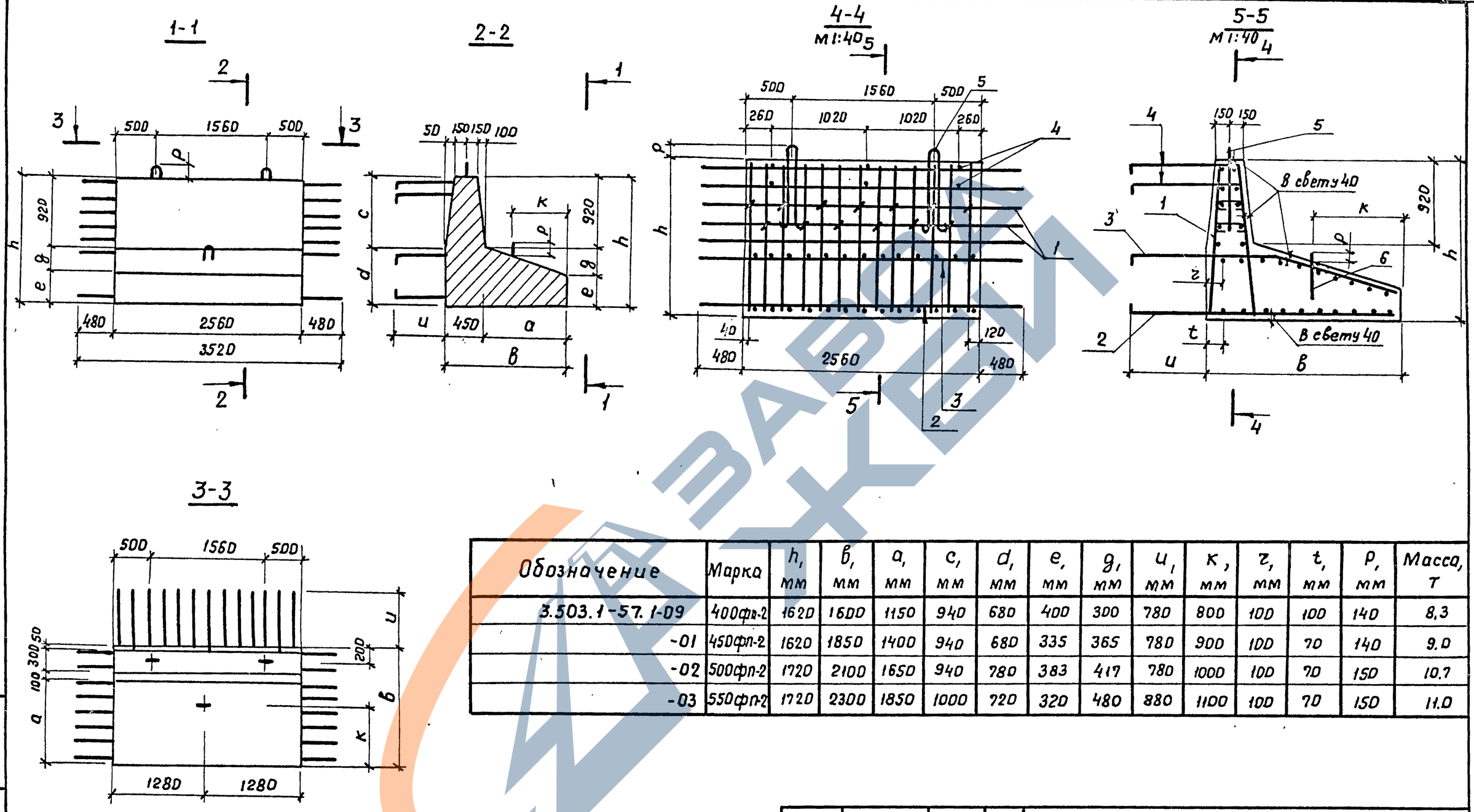

Обозначение	Марка	h, мм	в, мм	а, мм	с, мм	d, мм	е, мм	g, мм	u, мм	к, мм	r, мм	t, мм	p, мм	Масса, т
3.503.1-57.1-09	400фп-2	1620	1600	1150	940	680	400	300	780	800	100	100	140	8.3
-01	450фп-2	1620	1850	1400	940	680	335	365	780	900	100	70	140	9.0
-02	500фп-2	1720	2100	1650	940	780	383	417	780	1000	100	70	150	10.7
-03	550фп-2	1720	2300	1850	1000	720	320	480	880	1100	100	70	150	11.0

Разраб.	Затока		
Пров.	Андрианова		
Гл.инж.пр.	Дашкевич		
Гл.техн.	Гафт		
Нач.отд.	Каташев		

3.503.1-57.1-09 СБ

Блок фундамента (400фп-2; 450фп-2; 500фп-2 и 550фп-2)

Стадия	Масса	Масштаб
Р	см. табл.	1:50
Лист	Листов 1	

ПРОМТРАНСНИИПРОЕКТ г. Москва

Взам. инв. № | Подпись и дата | Инв. № подл.

18587-01 24 Копировал Формат 12 г

Инв. № подл.	Подпись и дата	Взам. инв. №

Формат	Зона	Поз.	Обозначение	Наименование	Кол. на исполн. 3.503.1-57.1-10									Примечание
					–	01	02	03	04	05				
				Документация										
12Г			3.503.1-57.1-10 СБ	Сборочный чертеж	×	×	×	×	×	×				
12Г			3.503.1-57.1-00 ВС	Выборка стали	×	×	×	×	×	×				
11В			3.503.1-57.1-00 ТО	Техническое описание	×	×	×	×	×	×				
				Детали										
БЧ		1	3.503.1-57.1-10.1	ф25А-III ГОСТ5781-75, ℓ=5580	12									258,1 кг
БЧ		1	3.503.1-57.1-10.2	ф25А-III ГОСТ5781-75, ℓ=5740		12								265,5 кг
БЧ		1	3.503.1-57.1-10.3	ф28А-III ГОСТ5781-75, ℓ=7580			12							439,3 кг
БЧ		1	3.503.1-57.1-10.4	ф28А-III ГОСТ5781-75, ℓ=7800				12						452,1 кг
БЧ		1	3.503.1-57.1-10.5	ф32А-III ГОСТ5781-75, ℓ=5580					12					422,5 кг
БЧ		1	3.503.1-57.1-10.6	ф32А-III ГОСТ5781-75, ℓ=5740						12				434,6 кг
11В		2	3.503.1-57.2-30	Хомут	33	34	46	47	33	34				
11В		3	3.503.1-57.2-38	Петля строповочная	2	2			2	2				

Разраб.	Хромова		
Пров.	Бойцова		
Гл.инж.пр.	Дошкевич		
Гл.техн.	Гафт		
Нач.отд.	Каташев		

3.503.1-57.1-10

Блок стойки (15СВ-5; 15СН-5; 15СВ-7; 15СН-7; 33СВ-5 и 33СН-5)

Стадия	Лист	Листов
Р	1	2

ПРОМТРАНСНИИПРОЕКТ г. Москва

Копировал Дад

Формат 11Г

Инв. № подл.	Подпись и дата	Взам. инв. №

Формат	Зона	Поз.	Обозначение	Наименование	Кол. на исполн. 3.503.1-57.1-10									Примечание
					–	01	02	03	04	05				
11В		3	3.503.1-57.2-38-02	Петля строповочная			2	2						
				Материалы										
				Бетон гидротехнический										
				ГОСТ 4795-68 марки 300	0,59	0,61	0,84	0,86	0,59	0,61				

3.503.1-57.1-10

Лист 2

Копировал Дад

Формат 11Г

18587-01 25

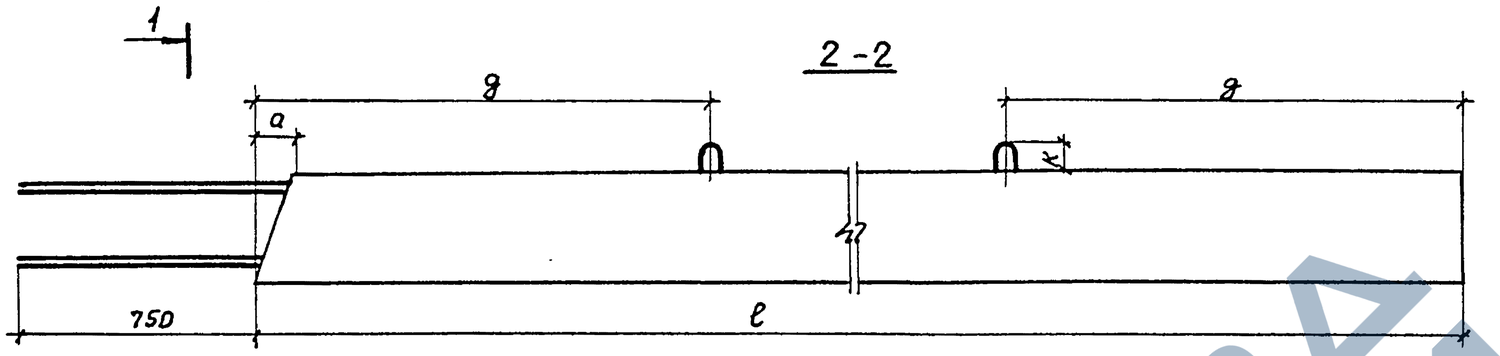

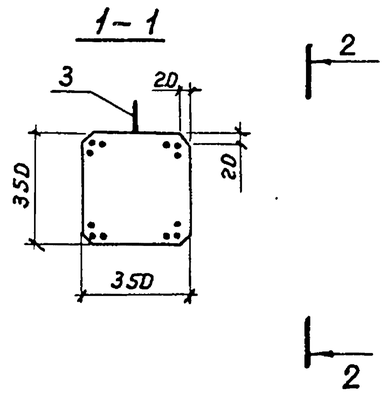

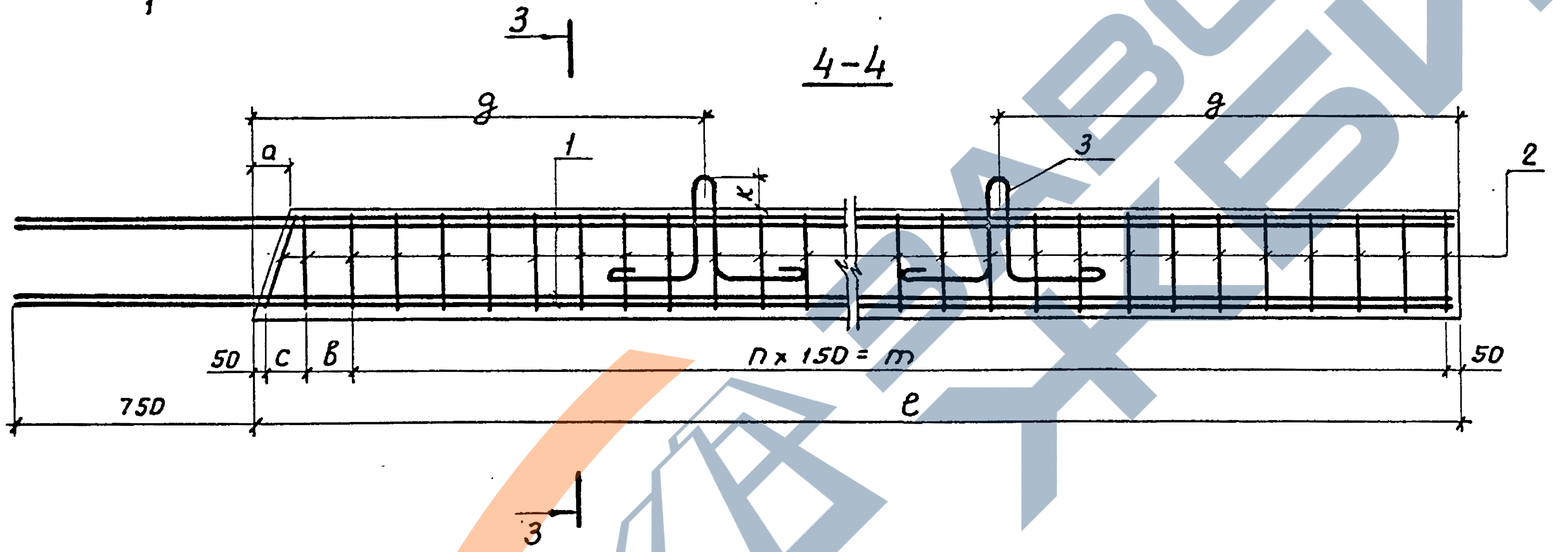

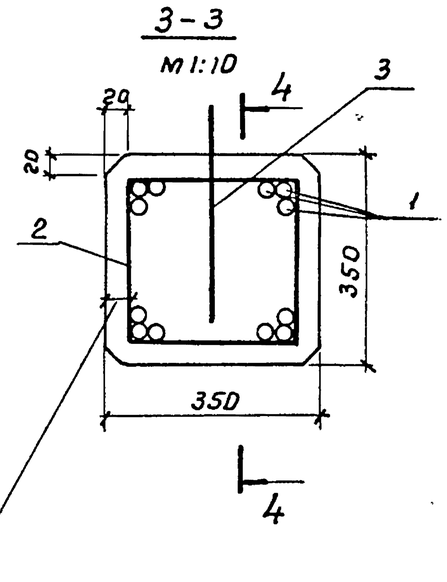

Обозначение	Марка	a, мм	c, мм	в, мм	n, шт.	m, мм	ℓ, мм	g, мм	k, мм	Масса, т
3.503.1-57.1-10	15 СВ-5	0	0	100	31	4650	4850	1000	95	1.5
-01	15 СН-5	90	150	110	31	4650	5010	1000	95	1.5
-02	15 СВ-7	0	0	150	44	6600	6850	1500	110	2.1
-03	15 СН-7	90	120	100	45	6750	7070	1500	110	2.2
-04	33 СВ-5	0	0	100	31	4650	4850	1000	95	1.5
-05	33 СН-5	90	150	110	31	4650	5010	1000	95	1.5

Разраб.	Хромова		
Пров.	Бойцова		
Гл.инж.пр.	Дашкевич		
Гл.техн.	Гафт		
Нач.отд.	Каташев		

3.503.1-57.1-10СБ

Блок стойки (15СВ-5; 15СН-5; 15СВ-7; 15СН-7; 33СВ-5 и 33СН-5)

Стадия	Масса	Масштаб
Р	см. табл.	1:20
Лист	Листов 1	

ПРОМТРАНСНИИПРОЕКТ г. Москва

Взам. инв.№ | Подпись и дата | Инв.№ подл.

18587-01 26 Копировал Фаз

Формат 12Г

Инв.№ подл.	Подпись и дата	Взам.инв.№

Формат	Зона	Поз.	Обозначение	Наименование	Кол. на исполн. 3.503.1-57.1-11 —	01								Примечание
				Документация										
11В			3.503.1-57.1-11 СБ	Сборочный чертеж	X	X								
12Г			3.503.1-57. 00 ВС	Выборка стали	X	X								
11В			3.503.1-57. 00 ТО	Техническое описание	X	X								
				Детали										
БЧ		1	3.503.1-57.1-11.1	ф32 А-III ГОСТ 5781-75, ℓ=7580	12									574,0 кг
БЧ		1	3.503.1-57.1-11.2	ф32 А-III ГОСТ 5781-75, ℓ=7800		12								590,6 кг
БЧ		2	3.503.1-57.1-11.3	ф25 А-III ГОСТ 5781-75, ℓ=7580	4									116,8 кг
11В		2	3.503.1-57.1-11.4	ф25 А-III ГОСТ 5781-75, ℓ=7800		4								120,2 кг
11В		3	3.503.1-57.1-11.5	ф14 А-III ГОСТ 5781-75, ℓ=400	4	4								1,9 кг
11В		4	3.503.1-57.2-30	Хомут	46	47								
11В		5	3.503.1-57.2-39-01	Петля строповочная	3	3								
				Материалы										
				Бетон гидротехнический										
				ГОСТ 4795-68 марки 300	0,84	0,86								$м^3$

Разраб.	Хромова		3.503.1-57.1-11
Пров.	Бойцова		Блок стойки (33 СВ-7 и 33 СН-7)
Гл.инж.пр.	Дашкевич		Стадия: Р; Лист: ; Листов: 1
Гл.техн.	Гафт		ПРОМТРАНСНИИПРОЕКТ г. Москва
Нач.отд.	Каташев		

Копировал Дау Формат 11Г

Инв.№ подл.	Подпись и дата	Взам. инв.№

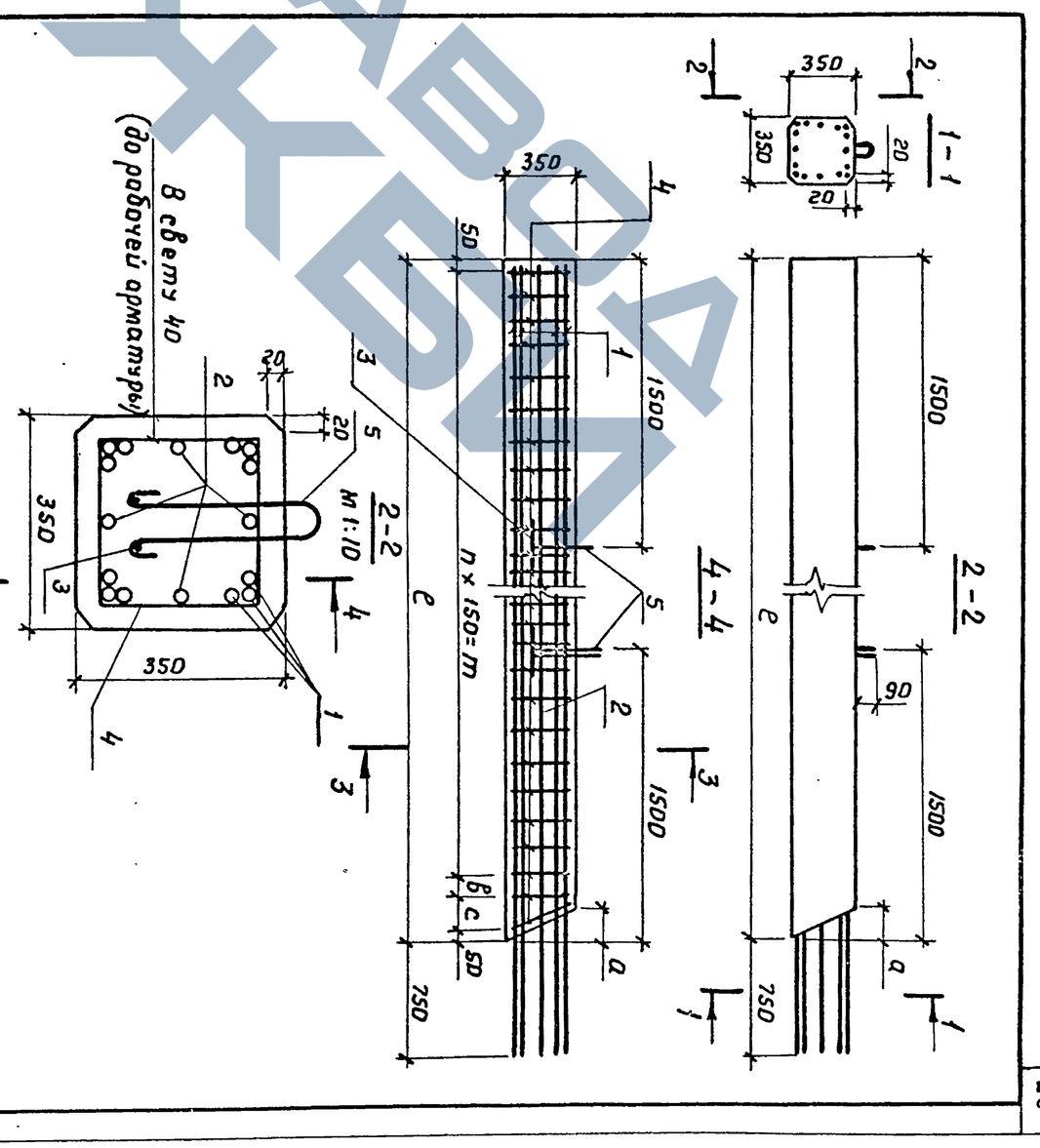

Обозначение	Марка	n, шт.	m, мм	в, мм	ℓ, мм	a, мм	c, мм	Масса, т
3.503.1-57.1-11	33 СВ-7	44	6600	150	6850	0	0	2,1
-01	33 СН-7	45	6750	100	7070	90	120	2,2

Разраб.	Хромова		3.503.1-57.1-11 СБ
Пров.	Бойцова		Блок стойки (33 СВ-7 и 33 СН-7)
Гл.инж.пр.	Дашкевич		Стадия: Р; Масса: см. табл.; Масштаб: 1:25
Гл.техн.	Гафт		Лист: ; Листов: 1
Нач.отд.	Каташев		ПРОМТРАНСНИИПРОЕКТ г. Москва

18587-01 27 Копировал Дау Формат 11В

Инв.№ подл.	Подпись и дата	Взам. инв.№

Формат	Зона	Поз.	Обозначение	Наименование	Кол. на исполн. 3.503.1-57.1-12 —	01	02	03						Примечание
				Документация										
12Г			3.503.1-57. 1-12 СБ	Сборочный чертеж	×	×	×	×						
12Г			3.503.1-57. 1-00 ВС	Выборка стали	×	×	×	×						
11В			3.503.1-57. 1-00 ТО	Техническое описание	×	×	×	×						
				Сборочные единицы										
11В		1	3.503.1-57. 2-03	Каркас плоский КР1	2									
11В		2	-01	Каркас плоский КР2	2	2								
11В		1	-01	Каркас плоский КР2		2								
11В		1	-02	Каркас плоский КР3			2							
11В		2	-03	Каркас плоский КР4			2	2						
11В		1	-03	Каркас плоский КР4				2						

Разраб.	Таврина		
Пров.	Андрианова		
Гл.инж.пр.	Дашкевич		
Гл. техн.	Гафт		
Нач. отд.	Каташев		

3.503.1-57. 1-12

Блок стенки (50СП-5в; 50СП-5; 50СП-7в и 50СП-7)

Стадия	Лист	Листов
Р	1	2

ПРОМТРАНСНИИПРОЕКТ г. Москва

Копировал: Формат 11Г

Инв.№ подл.	Подпись и дата	Взам. инв.№

Формат	Зона	Поз.	Обозначение	Наименование	Кол. на исполн. 3.503.1-57.1-12 —	01	02	03						Примечание
				Детали										
11В		3	3.503.1-57. 2-30-02	Хомут	5	5	5	5						
11В		4	3.503.1-57. 2-35	Стяжка	42	42	62	62						
11В		5	3.503.1-57. 2-37-02	Схватка	23	23	29	29						
11В		6	3.503.1-57. 2-38-09	Петля строповочная	2	2								
11В		6	-10	Петля строповочная			2	2						
				Стержни отдельные										
БЧ		7	3.503.1-57. 1-12.1	ф16А-II ГОСТ 5781-75, ℓ=4180	4	4								26,4 кг
БЧ		8	3.503.1-57. 1-12.2	ф16А-II ГОСТ 5781-75, ℓ=1640	14	4								50СП-5в 36,2кг 50СП-5 10,4кг
БЧ		9	3.503.1-57. 1-12.3	ф16А-II ГОСТ 5781-75, ℓ=4020	2									12,7 кг
БЧ		9	3.503.1-57. 1-12.4	ф16А-II ГОСТ 5781-75, ℓ=5060		2								16,0 кг
БЧ		7	3.503.1-57. 1-12.5	ф18А-II ГОСТ 5781-75, ℓ=6180			4	4						49,4 кг
БЧ		8	3.503.1-57. 1-12.6	ф18А-II ГОСТ 5781-75, ℓ=1640			14	4						50СП-7в 45,9кг 50СП-7 13,1 кг
БЧ		9	3.503.1-57. 1-12.7	ф18А-II ГОСТ 5781-75, ℓ=6020			2							24,1 кг
БЧ		9	3.503.1-57. 1-12.8	ф18А-II ГОСТ 5781-75, ℓ=7060				2						28,2 кг
				Материалы										
				Бетон гидротехнический										
				ГОСТ 4795-68 Марки 300	2,3	2,3	3,2	3,2						$м^3$

3.503.1-57. 1-12

Лист 2

Копировал: Формат 11Г

18587-01 28

Рис.1

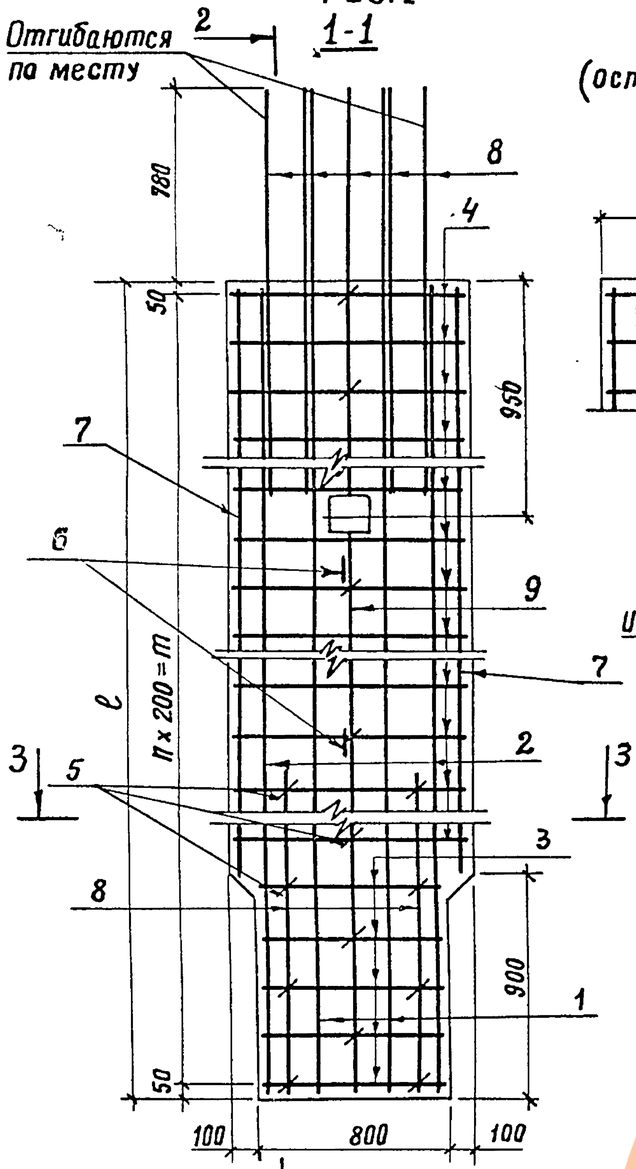

Рис.2

(остальное см.рис.1)

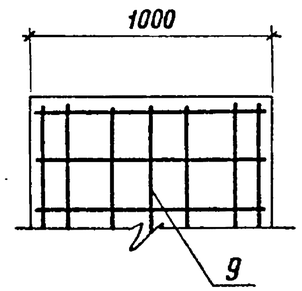

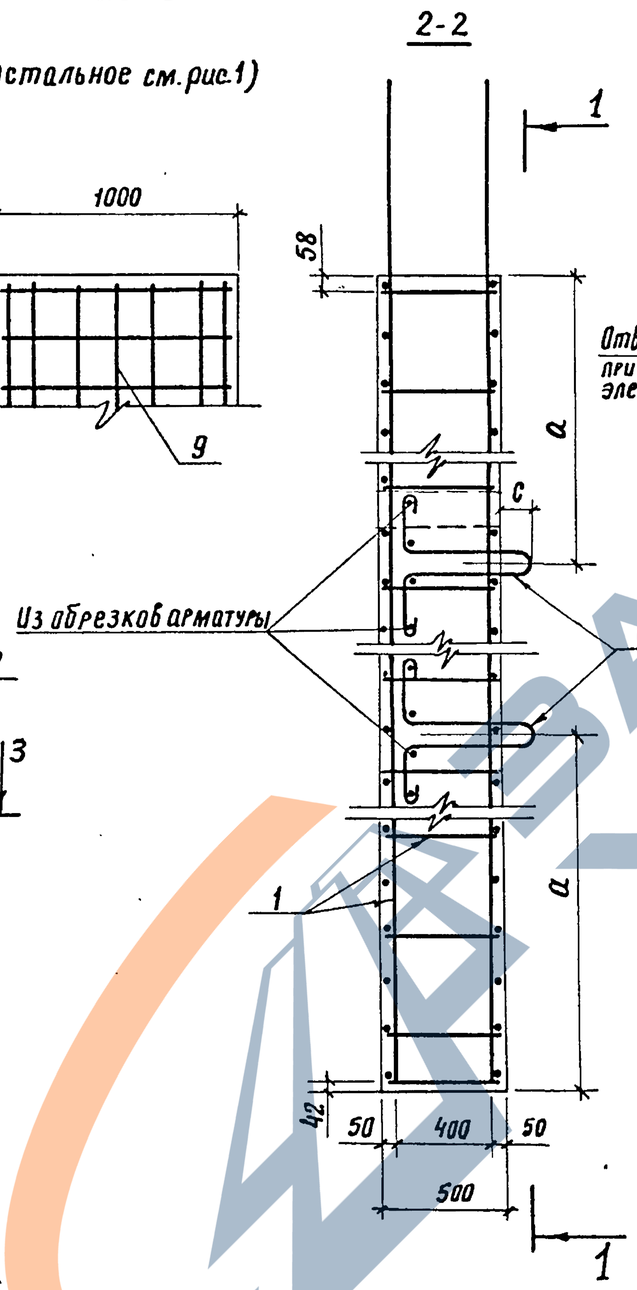

Рис.3

М1:50

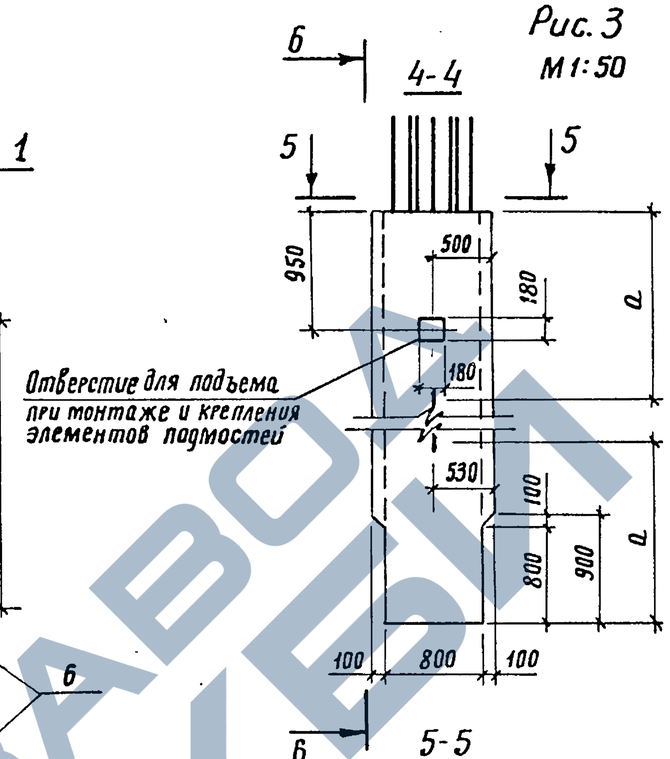

Рис. 4

остальное см. рис. 3

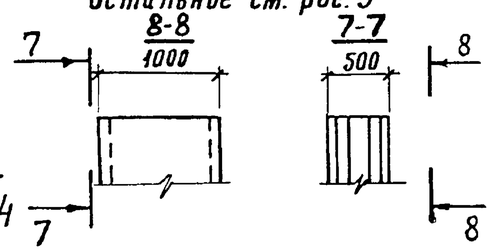

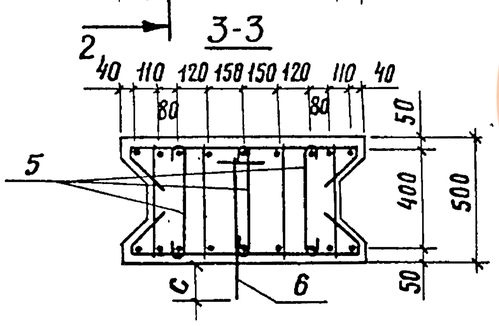

Обозначение	Рис.	Марка	ℓ, мм	n, шт.	a, мм	c, мм	m, мм	Масса, т
3.503.1-57.1-12	1,3	50СП-5б	5100	25	1700	130	5000	5,7
-01	2,4	50СП-5	5100	25	1700	130	5000	5,7
-02	1,3	50СП-7б	7100	35	2300	140	7000	8,0
-03	2,4	50СП-7	7100	35	2300	140	7000	8,0

Примечание.

1. Стержень поз. 9 вырезается по месту

Разраб.	Таврина		
Пров.	Андрианова		
Гл.инж.пр.	Дашкевич		
Гл.техн.	Гафт		
Нач.отд.	Каташев		

3.503.1-57.1-12 СБ

Блок стенки (50СП-5б; 50СП-5; 50СП-7б и 50СП-7)

Стадия	Масса	Масштаб
Р	см. табл.	1:25
Лист	Листов 1	

ПРОМТРАНСНИИПРОЕКТ г. Москва

Взам. инв.№ | Подпись и дата | Инв.№ подл.

18587-01 29 Копировал: Формат 12Г

ЗАВОД ЖБИ

Инв. № подл.	Подпись и дата	Взам. инв. №

Формат	Зона	Поз.	Обозначение	Наименование	Кол. на исполн. 3.503.1-57. 1-13 —	01								Примечание
				Документация										
12Г			3.503.1-57.1-13 СБ	Сборочный чертеж	×	×								
12Г			3.503.1-57. 1-00 ВС	Выборка стали	×	×								
11В			3.503.1-57. 1-00 ТО	Техническое описание	×	×								
				Сборочные единицы										
11В		1	3.503.1-57. 2-03	Каркас плоский КР1	5									
11В		1	-02	Каркас плоский КР3		5								
				Детали										
11В		2	3.503.1-57. 2-31	Хомут	5	5								
11В		3	3.503.1-57. 2-32	Хомут	19	29								
11В		4	-01	Хомут	4	4								
11В		5	3.503.1-57. 2-35-05	Стяжка	2	2								

Разраб.	Таврина		
Пров.	Андрианова		
Гл.инж.пр.	Дашкевич		
Гл.техн.	Гафт		
Нач.отд.	Каташев		

3.503.1-57.1-13

Блок стенки (50 СК-5 и 50 СК-7)

Стадия	Лист	Листов
Р	1	2

ПРОМТРАНСНИИПРОЕКТ г. Москва

Копировал: Формат 11Г

Инв. № подл.	Подпись и дата	Взам. инв. №

Формат	Зона	Поз.	Обозначение	Наименование	Кол. на исполн. 3.503.1-57. 1-13 —	01								Примечание
11В		6	3.503.1-57. 2-37-02	Схватка	28	38								
11В		7	-04	Схватка	2	2								
11В		8	3.503.1-57. 2-38-07	Петля строповочная		2								
11В		8	-09	Петля строповочная	2									
				Стержни отдельные										
Б4		9	3.503.1-57. 1-13.1	Ф16 А-II ГОСТ 5781-75, ℓ=5860	7									64.8 кг
Б4		10	3.503.1-57. 1-12.4	Ф16 А-II ГОСТ 5781-75, ℓ=5060	2									16.0 кг
Б4		11	3.503.1-57. 1-12.1	Ф16 А-II ГОСТ 5781-75, ℓ=4180	2									13.2 кг
Б4		9	3.503.1-57. 1-13.2	Ф18 А-II ГОСТ 5781-75, ℓ=7860		7								109.9 кг
Б4		10	3.503.1-57. 1-12.8	Ф18 А-II ГОСТ 5781-75, ℓ=7060		2								28.2 кг
Б4		11	3.503.1-57 1-12.5	Ф18 А-II ГОСТ 5781-75, ℓ=6180		2								24.7 кг
				Материалы										
				Бетон гидротехнический										
				ГОСТ 4795-68 марки 300	2.8	3.9								$м^3$

3.503.1-57.1-13

Лист 2

Копировал: Формат 11Г

ЗАВОД ЖБИ

18587-04 ЭО

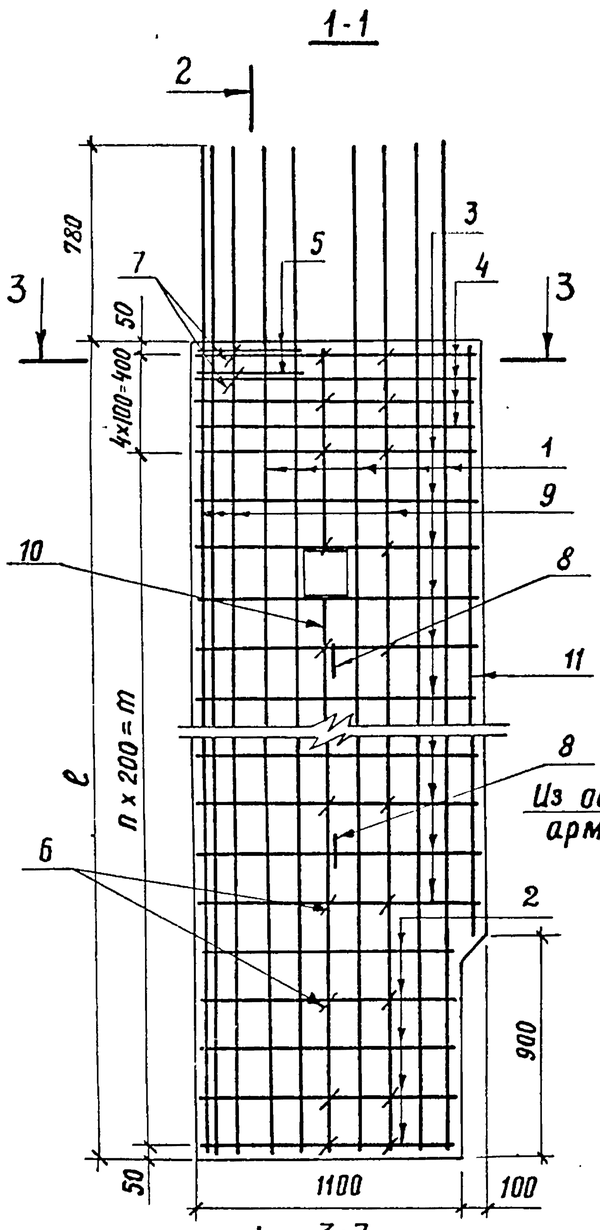

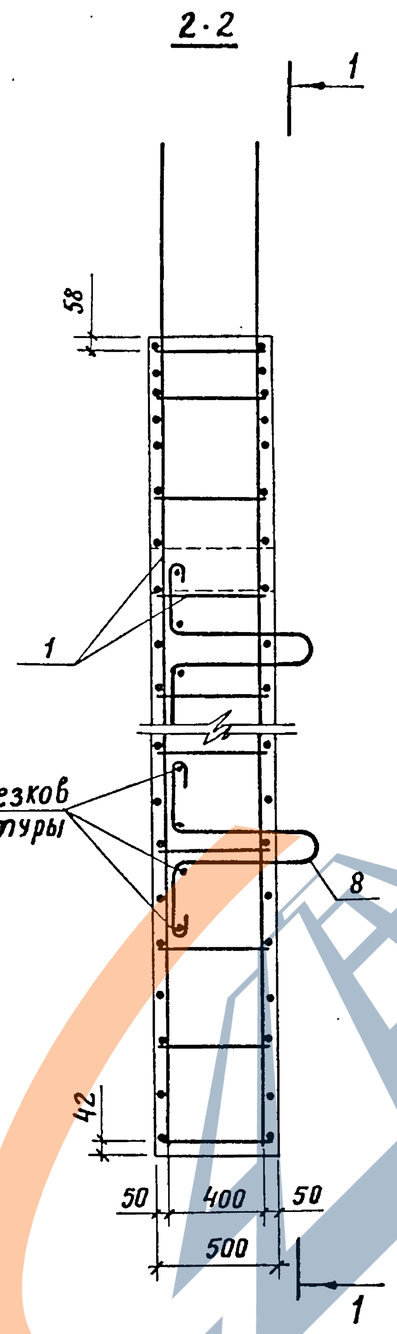

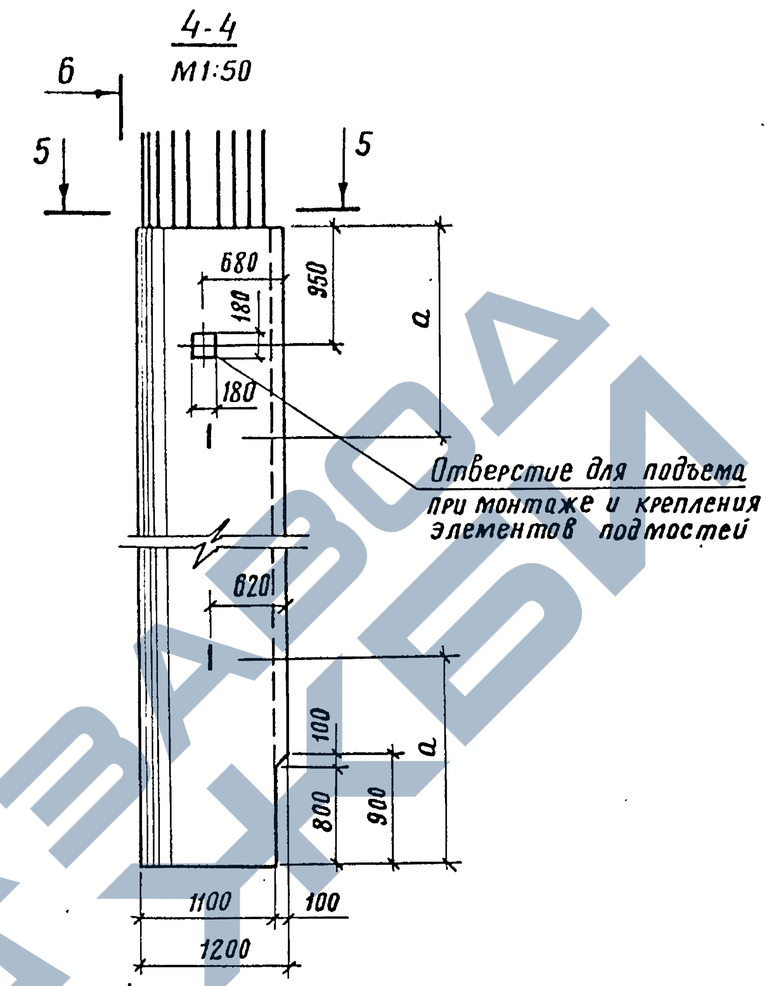

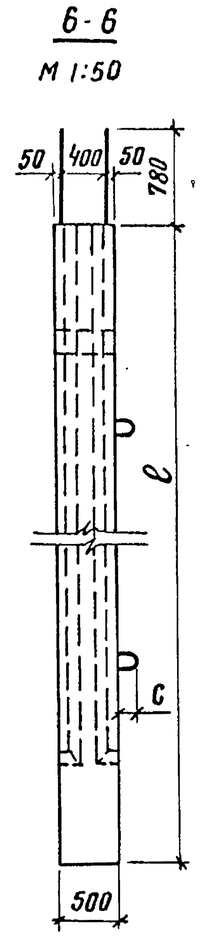

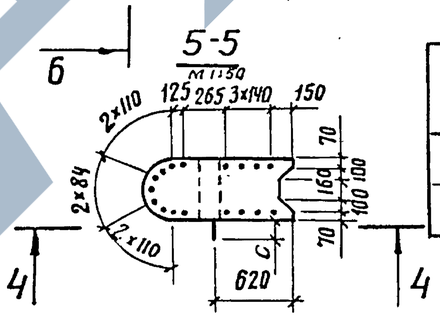

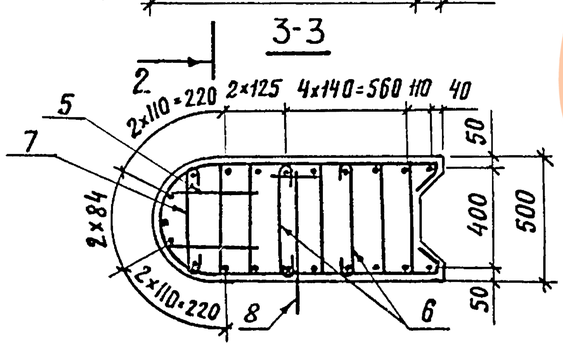

Обозначение	Марка	e, мм	a, мм	n, мм	m, мм	c, мм	Масса, т
3.503.1-57.1-13	50СК-5	5100	1700	23	4600	130	7,0
-01	50СК-7	7100	2300	33	6600	150	9,7

Примечание.

1. Стержень поз. 10 вырезается по месту

Разраб.	Таврина		
Пров.	Андрианова		
Гл.инж.пр.	Дашкевич		
Гл.техн.	Гафт		
Нач.отд.	Каташев		

3.503.1-57.1-13 СБ

Блок стенки (50СК-5 и 50СК-7)

Стадия	Масса	Масштаб
Р	см. табл.	1:25
Лист	Листов 1	

ПРОМТРАНСНИИПРОЕКТ г. Москва

Инв. № подл. | Подпись и дата | Взам. инв. №

18587-01 31 Копировал: Формат 12 Г

ЗАВОД ЖБИ

Инв. № подл.	Подпись и дата	Взам. инв. №

Формат	Зона	Поз.	Обозначение	Наименование	Кол. на исполн. 3.503.1-57.1-14 —	01								Примечание
				Документация										
12г			3.503.1-57.1-14 СБ	Сборочный чертеж	×	×								
12г			3.503.1-57.1-00 ВС	Выборка стали	×	×								
11В			3.503.1-57.1-00 ТО	Техническое описание	×	×								
				Сборочные единицы										
11В		1	3.503.1-57. 2-03-11	Каркас плоский КР12	2	2								
11В		2	3.503.1-57. 2-04	Каркас плоский КР13	2									
11В		2	3.503.1-57. 2-03-11	Каркас плоский КР12		2								
				Детали										
11В		3	3.503.1-57. 2-30-03	Хомут	5	5								
11В		4	3.503.1-57. 2-35-01	Стяжка	82	82								
11В		5	3.503.1-57. 2-37-05	Схватка	34	34								
11В		6	3.503.1-57. 2-38-11	Петля строповочная	2	2								

Разраб.	Таврина		
Пров.	Андрианова		
Гл.инж.пр.	Дашкевич		
Гл.техн.	Гафт		
Нач.отд.	Каташев		

3.503.1-57.1-14

Блок стенки (60СП-9б и 60СП-9)

Стадия	Лист	Листов
Р	1	2

ПРОМТРАНСНИИПРОЕКТ г. Москва

Копировал: Хм

Формат 11г

Инв. № подл.	Подпись и дата	Взам. инв. №

Формат	Зона	Поз.	Обозначение	Наименование	Кол. на исполн. 3.503.1-57.1-14 —	01								Примечание
				Стержни отдельные										
БЧ		7	3.503.1-57.1-12.6	Ф18А-II ГОСТ 5781-75, ℓ=1640	14	4								60СП-9б 45,9кг 60СП-9 13,1кг
БЧ		8	3.503.1-57.1-14.1	Ф18А-II ГОСТ 5781-75, ℓ=8180	4	4								65,4 кг
БЧ		9	3.503.1-57.1-14.2	Ф18А-II ГОСТ 5781-75, ℓ=8020	2									32,0 кг
БЧ		9	3.503.1-57.1-14.3	Ф18А-II ГОСТ 5781-75, ℓ=9060		2								36,2 кг
				Материалы										
				Бетон гидротехнический ГОСТ 4795-68 марки 300	4,9	4,9								м³

3.503.1-57.1-14

Лист 2

Копировал: Хм

Формат 11г

18587-01 ЭС

Рис. 1

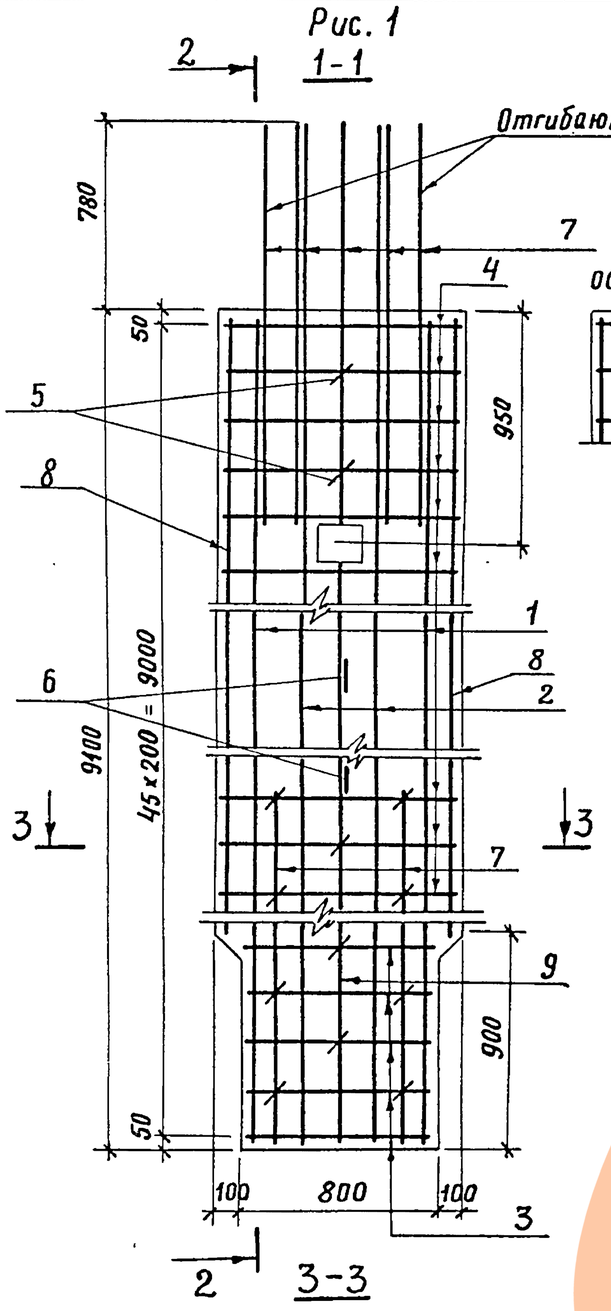

Рис. 2
остальное см. рис. 1

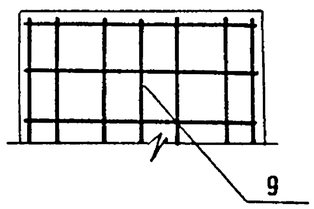

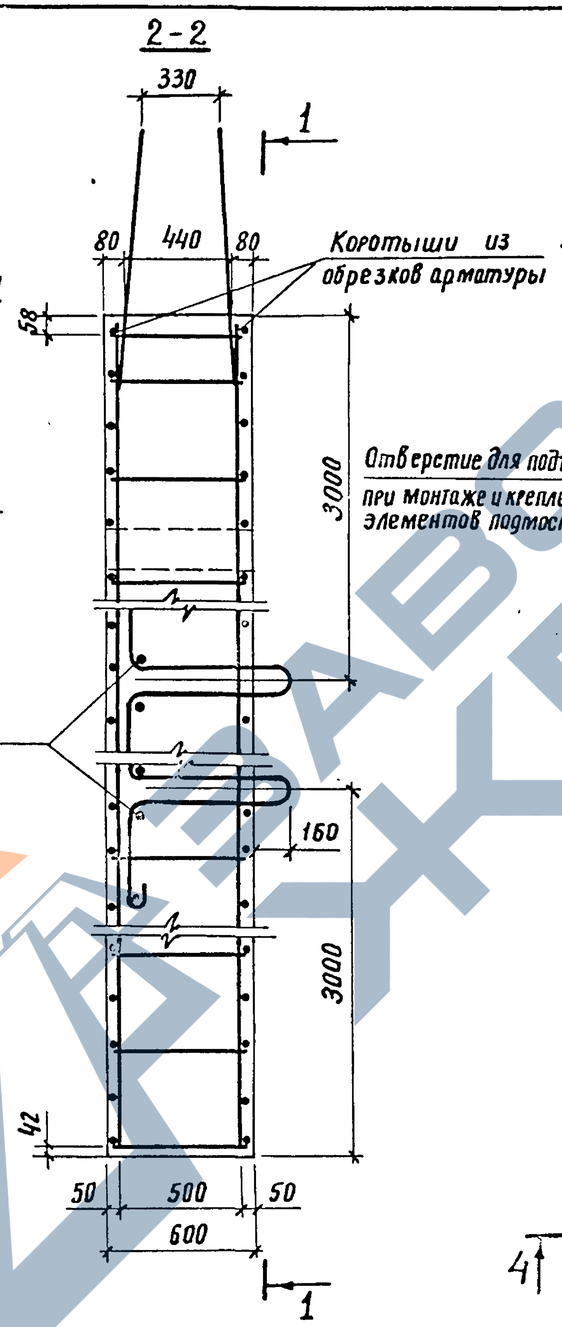

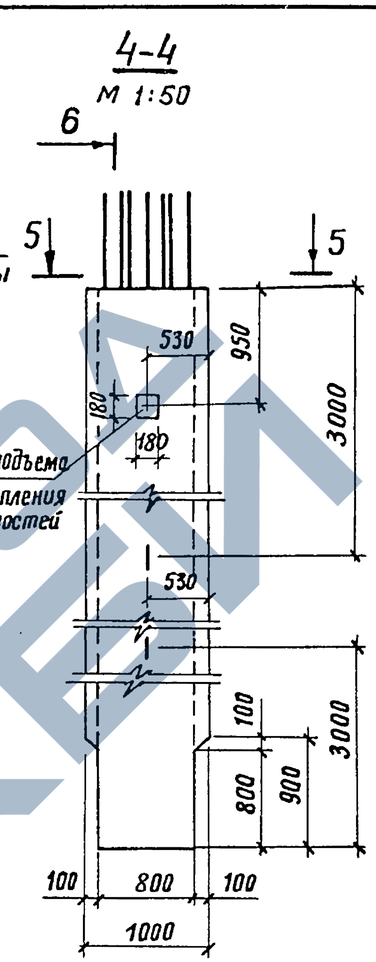

Рис.1

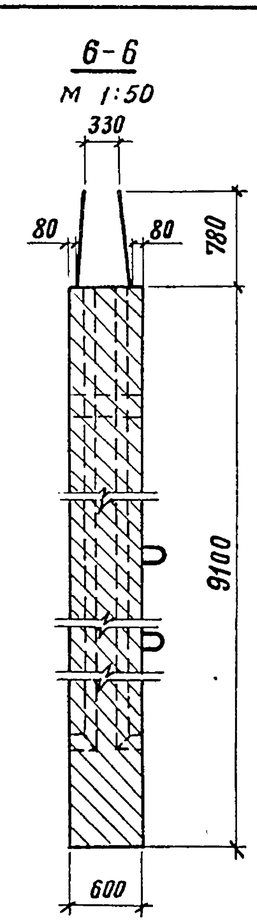

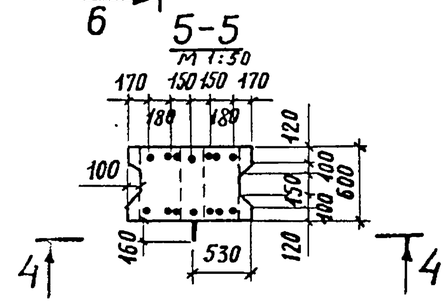

Рис. 4
остальное см. рис. 3

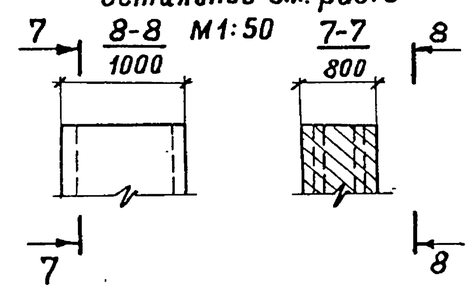

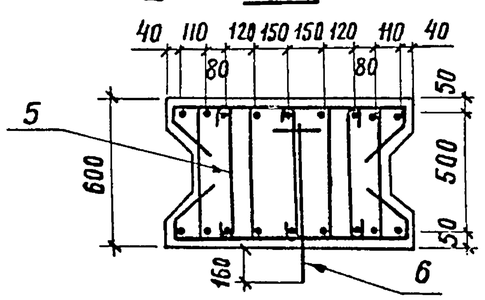

Обозначение	Рис.	Марка
3.503.1-57.1-14	1	60СП-9в
-01	2	60СП-9

Разраб.	Таврина		
Пров.	Андрианова		
Гл. инж. пр.	Дашкевич		
Гл. техн.	Гафт		
Нач. отд.	Каташев		

3.503.1-57.1-14 СБ

Блок стенки (60СП-9в и 60СП-9)

Стадия	Масса	Масштаб
Р	12,3т	1:25
Лист	Листов 1	

ПРОМТРАНСНИИПРОЕКТ г. Москва

Инв. № подл. | Подпись и дата | Взам. инв. №

18587-01 33 Копировал: Формат 12Г

ЗАВОД ЖБИ

Инв. № подл.	Подпись и дата	Взам. инв. №

Формат	Зона	Поз.	Обозначение	Наименование	Кол. на исполн. 3.503.1-57.1-15	Примечание
				Документация		
12Г			3.503.1-57.1-15 СБ	Сборочный чертеж	×	
12Г			3.503.1-57.1-00 ВС	Выборка стали	×	
11В			3.503.1-57.1-00 ТО	Техническое описание	×	
				Сборочные единицы		
11В		1	3.503.1-57.2-04-01	Каркас плоский КР13	3	
				Детали		
11В		2	3.503.1-57.2-31-01	Хомут	5	
11В		3	3.503.1-57.2-32-02	Хомут	39	
11В		4	-03	Хомут	4	
11В		5	3.503.1-57.2-35-05	Стяжка	2	

Разраб.	Таврина		3.503.1-57.1-15	
Пров.	Андрианова		Блок стенки 60СК-9	Стадия: Р; Лист: 1; Листов: 2
Гл.инж.пр.	Дашкевич			ПРОМТРАНСНИИПРОЕКТ г. Москва
Гл.техн.	Гафт			
Нач.отд.	Каташев			

Копировал: Формат А4

Инв. № подл.	Подпись и дата	Взам. инв. №

Формат	Зона	Поз.	Обозначение	Наименование	Кол. на исполн. 3.503.1-57.1-15	Примечание
11В		6	3.503.1-57.2-37-02	Схватка	2	
11В		7	-05	Схватка	72	
11В		8	3.503.1-57.2-38-11	Петля строповочная	2	
				Стержни отдельные		
БЧ		9	3.503.1-57.1-15.1	Ф18А-II ГОСТ 5781-75, ℓ=9860	9	177,3 кг
БЧ		10	3.503.1-57.1-14.3	Ф18А-II ГОСТ 5781-75, ℓ=9060	2	36,2 кг
БЧ		11	3.503.1-57.1-14.1	Ф18А-II ГОСТ 5781-75, ℓ=8180	2	32,7 кг
				Материалы		
				Бетон гидротехнический		
				ГОСТ 4795-68 марки 300	5.9	$м^3$

3.503.1-57.1-15	Лист 2	

Копировал: Формат 11Г

18587-04 Э4

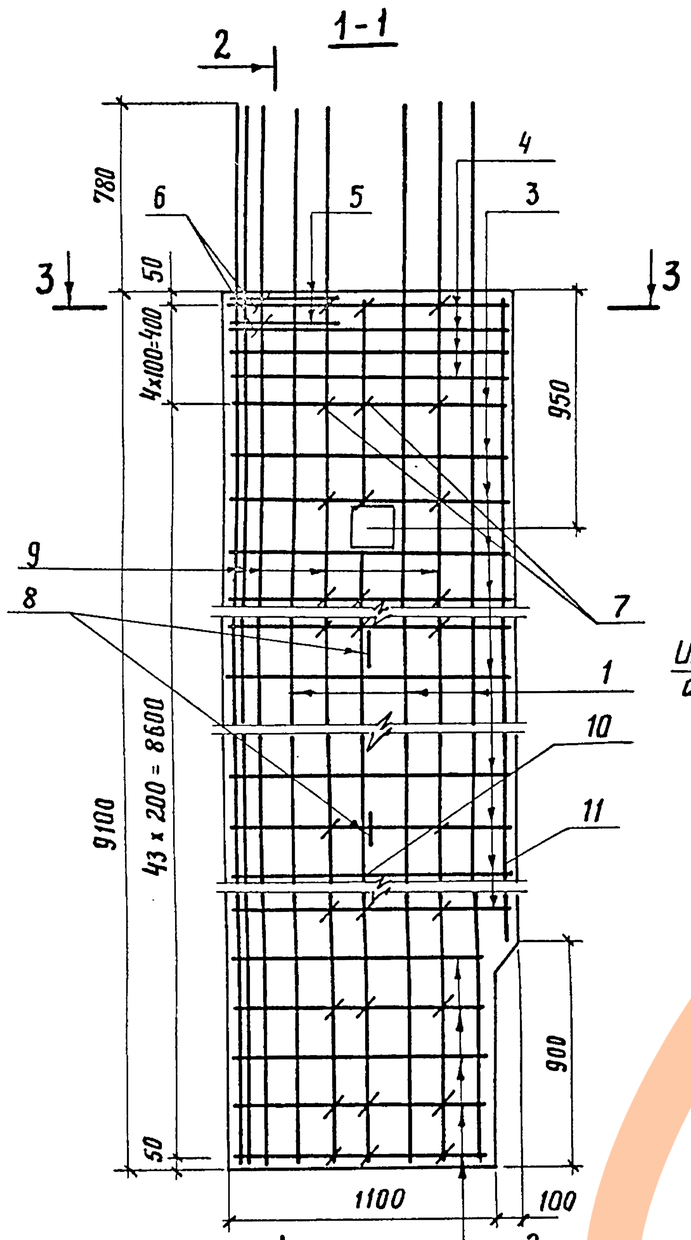

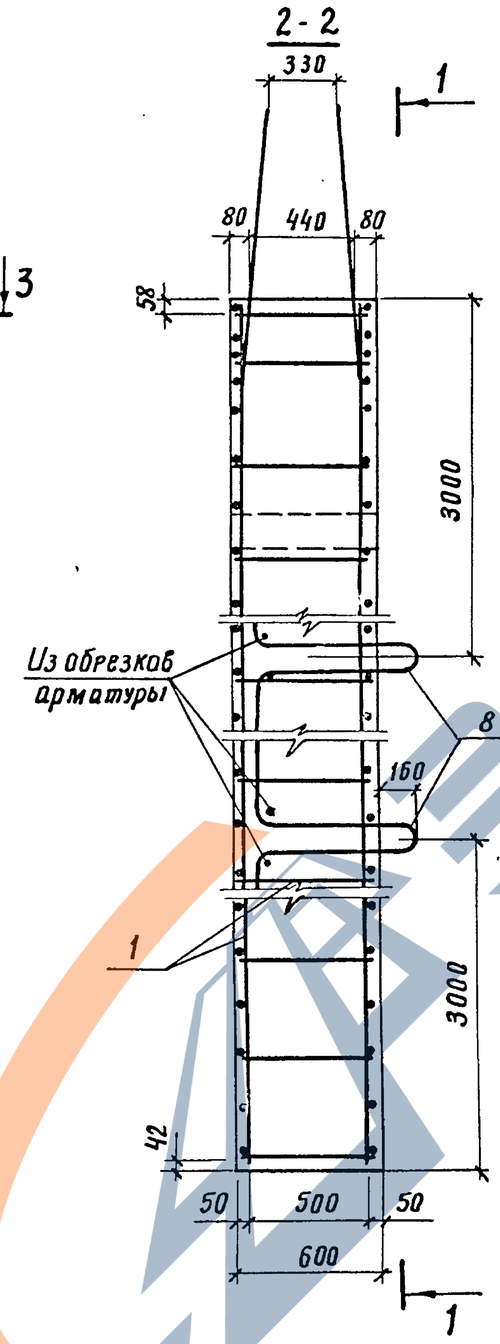

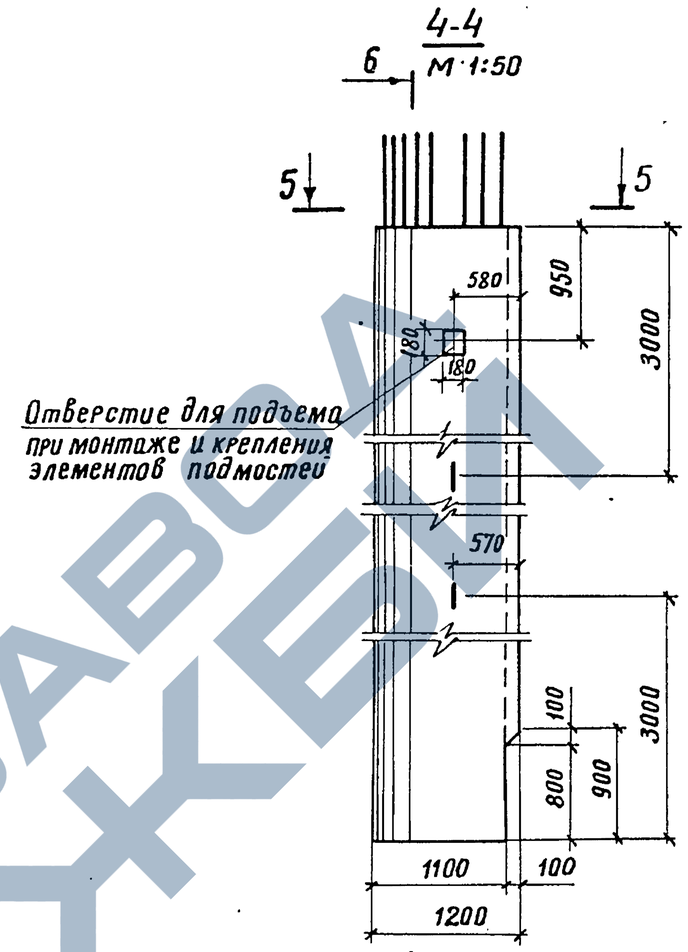

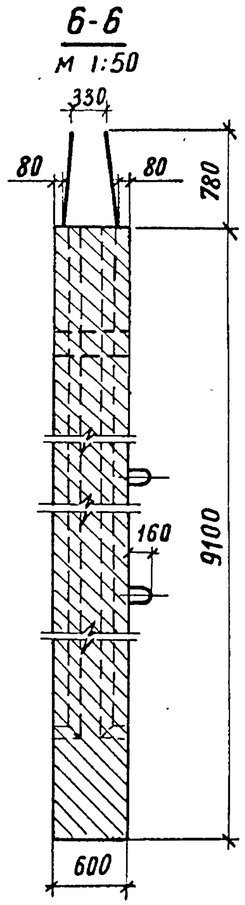

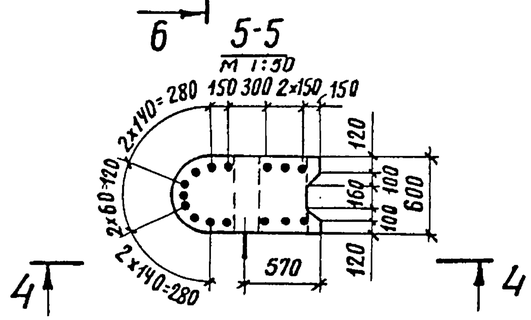

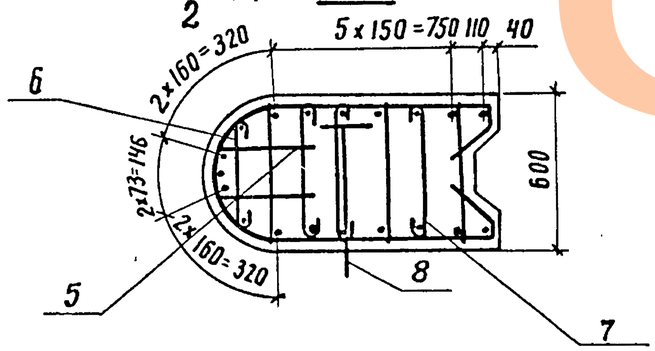

Примечание.
Стержень поз. 10 вырезается по месту.

				3.503.1-57.1-15 СБ		
Разраб.	Таврина			Блок стенки БОСК-9	Стадия	Масса	Масштаб
Пров.	Андрианова				Р	14,8т	1:25
Гл.инж.пр.	Дашкевич				Лист	Листов 1	
Гл.техн.	Гафт				ПРОМТРАНСНИИПРОЕКТ г. Москва		
Нач.отд.	Каташев						

Инв.№ подл. | Подпись и дата | Взам. инв.№

18587-01 35 Копировал: Формат 12г

ЗАВОД ЖЕЛЕЗОБЕТОНА

Инв. № подл.	Подпись и дата	Взам. инв. №

Формат	Зона	Поз.	Обозначение	Наименование	Кол. на исполн. 3.503.1-57.1-16 —	01	02	03						Примечание
				Документация										
12Г			3.503.1-57.1-16 СБ	Сборочный чертеж	×	×	×	×						
12Г			3.503.1-57.1-00 ВС	Выборка стали	×	×	×	×						
11В			3.503.1-57.1-00 ТО	Техническое описание	×	×	×	×						
				Сборочные единицы										
11В		1	3.503.1-57. 2-03-04	Каркас плоский КР5	4	4								
11В		1	-05	Каркас плоский КР6			4	4						
				Детали										
11В		2	3.503.1-57. 2-30-04	Хомут	5	5	5	5						
11В		3	3.503.1-57. 2-35-02	Стяжка	60	60	80	80						
11В		4	3.503.1-57. 2-37-06	Схватка	28	28	33	33						
11В		5	3.503.1-57. 2-40-02	Стержень	4		4							

Разраб.	Таврина		
Пров.	Андрианова		
Гл.инж.пр.	Дашкевич		
Гл. техн.	Гафт		
Нач.отд.	Каташев		

3.503.1-57. 1-16

Блок стенки (70 СП-7в; 70 СП-7; 70 СП-9в и 70 СП-9)

Стадия	Лист	Листов
Р	1	2

ПРОМТРАНСНИИПРОЕКТ г. Москва

Копировал: Хирин Формат 11Г

Инв. № подл.	Подпись и дата	Взам. инв. №

Формат	Зона	Поз.	Обозначение	Наименование	Кол. на исполн. 3.503.1-57.1-16 —	01	02	03						Примечание
11В		6	3.503.1-57. 2-38-08	Петля строповочная	2	2								
11В		6	-12	Петля строповочная			2	2						
				Стержни отдельные										
Б4		7	3.503.1-57. 1-16.1	Ф16 А-II ГОСТ 5781-75, ℓ=6840	2	2								21,6 кг
Б4		8	3.503.1-57. 1-16.2	Ф16 А-II ГОСТ 5781-75, ℓ=5880	4	4								37,1 кг
Б4		9	3.503.1-57. 1-12,2	Ф16 А-II ГОСТ 5781-75, ℓ=1640	4	4	4	4						10,4 кг
Б4		7	3.503.1-57. 1-16.3	Ф16 А-II ГОСТ 5781-75, ℓ=8840			2	2						27,9 кг
Б4		8	3.503.1-57. 1-16.4	Ф16 А-II ГОСТ 5781-75, ℓ=7880			4	4						49,7 кг
				Материалы										
				Бетон гидротехнический										
				ГОСТ 4795-68 марки 300	4.4	4.4	5.7	5.7						$м^3$

3.503.1-57.1-16

Лист 2

Копировал: Хирин Формат 11Г

ЗЕ 10-18587

Рис.1

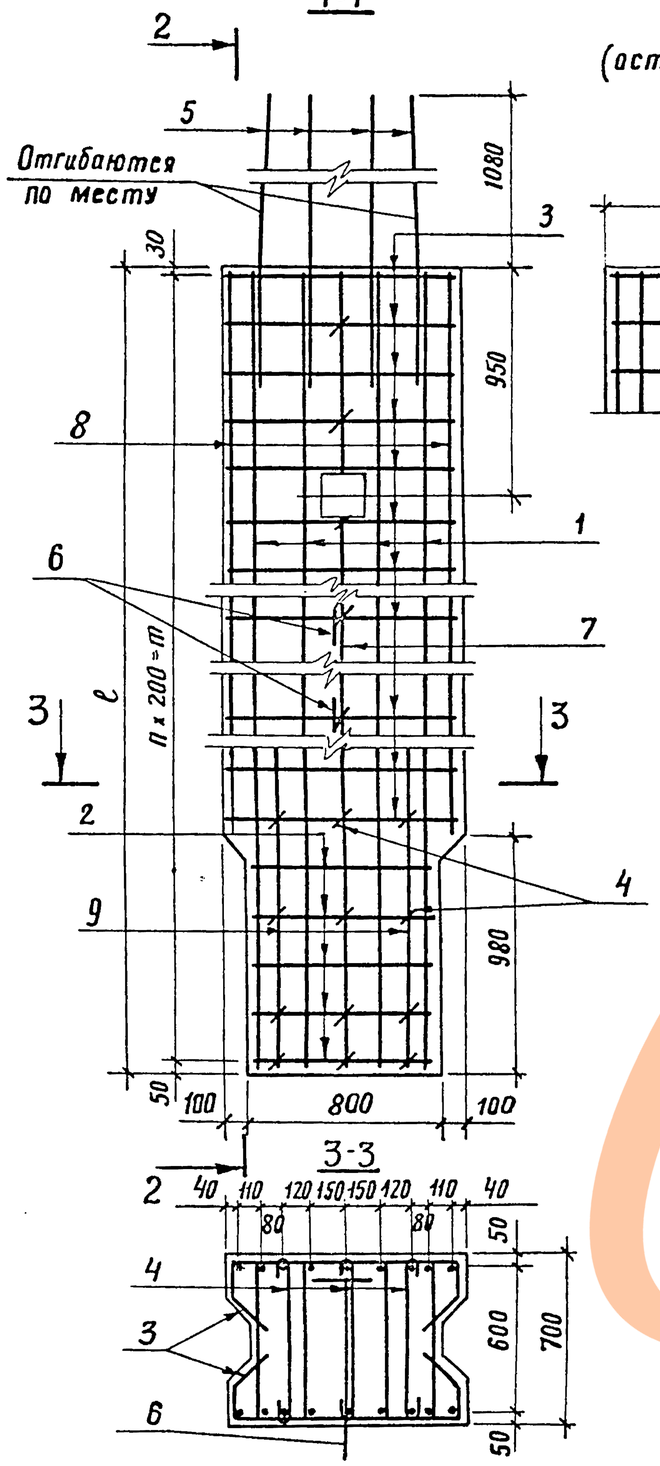

Рис. 2

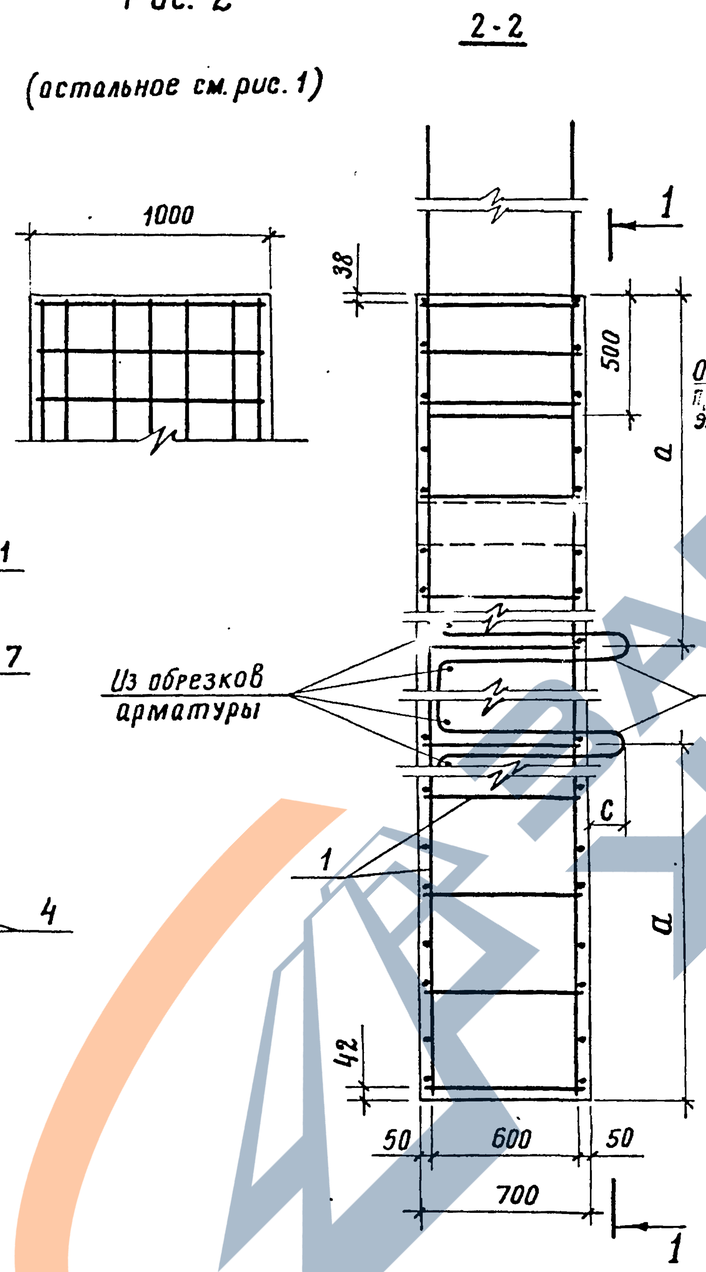

Рис. 3

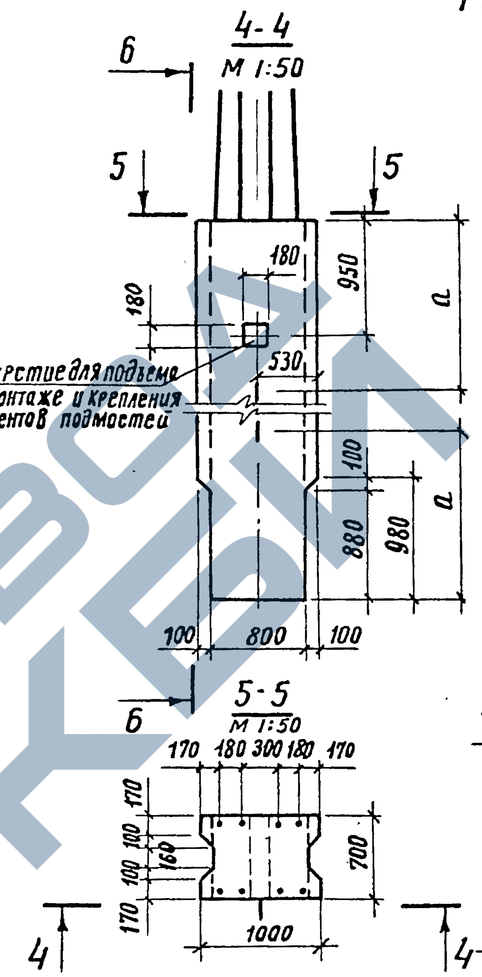

Рис. 4

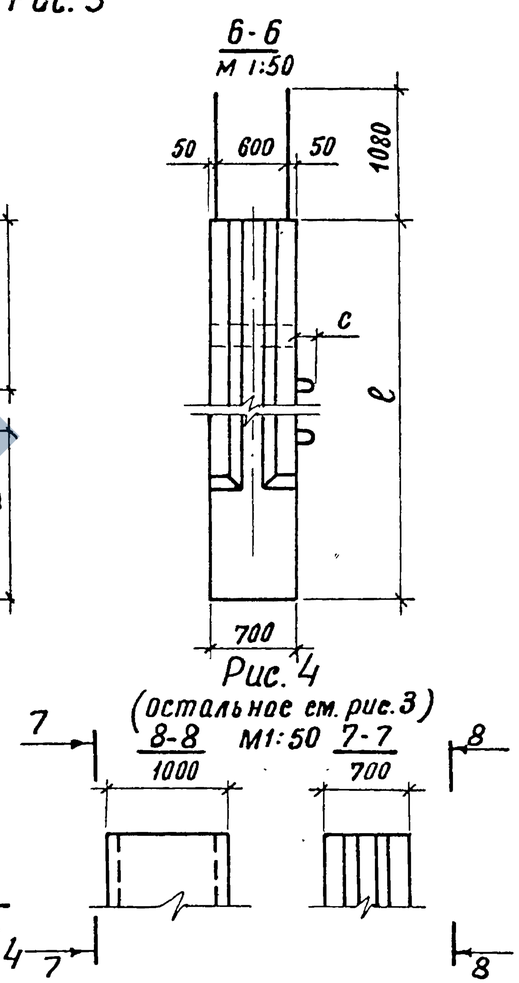

Обозначение	Рис.	Марка	ℓ, мм	п, шт.	т, мм	а, мм	с, мм	Масса, т
3.503.1-57.1-16	1,3	70СП-7в	6880	34	6800	2300	150	11,0
-01	2,4	70СП-7	6880	34	6800	2300	150	11,0
-02	1,3	70СП-9в	8880	44	8800	3000	160	14,2
-03	2,4	70СП-9	8880	44	8800	3000	160	14,2

Примечание.

1. Стержень поз. 7 вырезается по месту

Разраб.	Таврина		
Пров.	Андрианова		
Гл.инж.пр.	Дашкевич		
Гл.техн.	Гафт		
Нач.отд.	Каташев		

3.503.1-57.1-16 СБ

Блок стенки (70СП-7в; 70СП-7; 70СП-9в и 70СП-9)

Стадия	Масса	Масштаб
Р	см. табл.	1:25
Лист	Листов 1	

ПРОМТРАНСНИИПРОЕКТ г. Москва

Инв. № подл. | Подпись и дата | Взам. инв. №

Инв. № подл.	Подпись и дата	Взам. инв. №

Формат	Зона	Поз.	Обозначение	Наименование	Кол. на исполн. 3.503.1-57.1-17 —	01								Примечание
				Документация										
12Г			3.503.1-57.1-17 СБ	Сборочный чертеж	X	X								
12Г			3.503.1-57.1-00 ВС	Выборка стали	X	X								
11В			3.503.1-57.1-00 ТО	Техническое описание	X	X								
				Сборочные единицы										
11В		1	3.503.1-57.2-03-04	Каркас плоский КР5	3									
11В		1.	-05	Каркас плоский КР6		3								
				Детали										
11В		2	3.503.1-57.2-31-02	Хомут	5	5								
11В		3	3.503.1-57 2-32-04	Хомут	28	38								
11В		4	-05	Хомут	4	4								
11В		5	3.503.1-57 2-35-06	Стяжка	2	2								

Разраб.	Таврина		
Пров.	Андрианова		
Гл.инж.пр.	Дашкевич		
Гл.техн.	Гафт		
Нач.отд.	Каташев		

3.503.1-57.1-17

Блок стенки (70СК-7 и 70СК-9)

Стадия	Лист	Листов
Р	1	2

ПРОМТРАНСНИИПРОЕКТ г. Москва

Копировал: Формат 11Г

Инв. № подл.	Подпись и дата	Взам. инв. №

Формат	Зона	Поз.	Обозначение	Наименование	Кол. на исполн. 3.503.1-57.1-17 —	01								Примечание
11В		6	3.503.1-57.2-40-03	Стержень	5	5								
11В		7	3.503.1-57.2-37-06	Схватка	54	70								
11В		8	-07	Схватка	2	2								
11В		9	3.503.1-57.2-38-12	Петля строповочная	2									
11В		9	-13	Петля строповочная		2								
				Стержни отдельные										
Б4		10	3.503.1-57.1-17.1	ф16А-II ГОСТ 5781-75, ℓ=7940	5									62.7 кг
Б4		11	3.503.1-57.1-16.2	ф16А-II ГОСТ 5781-75, ℓ=5880	2									18,6 кг
Б4		12	3.503.1-57.1-16.1	ф16А-II ГОСТ 5781-75, ℓ=6840	6									64,8 кг
Б4		10	3.503.1-57.1-17.2	ф16А-II ГОСТ 5781-75, ℓ=9940		5								78.5 кг
Б4		11	3.503.1-57.1-16.4	ф16А-II ГОСТ 5781-75, ℓ=7880		2								24,9 кг
Б4		12	3.503.1-57.1-16.3	ф16А-II ГОСТ 5781-75, ℓ=8840		6								83,8 кг
				Материалы										
				Бетон гидротехнический										
				ГОСТ 4795-68 марки 300	5,2	6,7								$м^3$

18587-01 38

3.503.1-57.1-17 Лист 2

Копировал: Формат 11Г

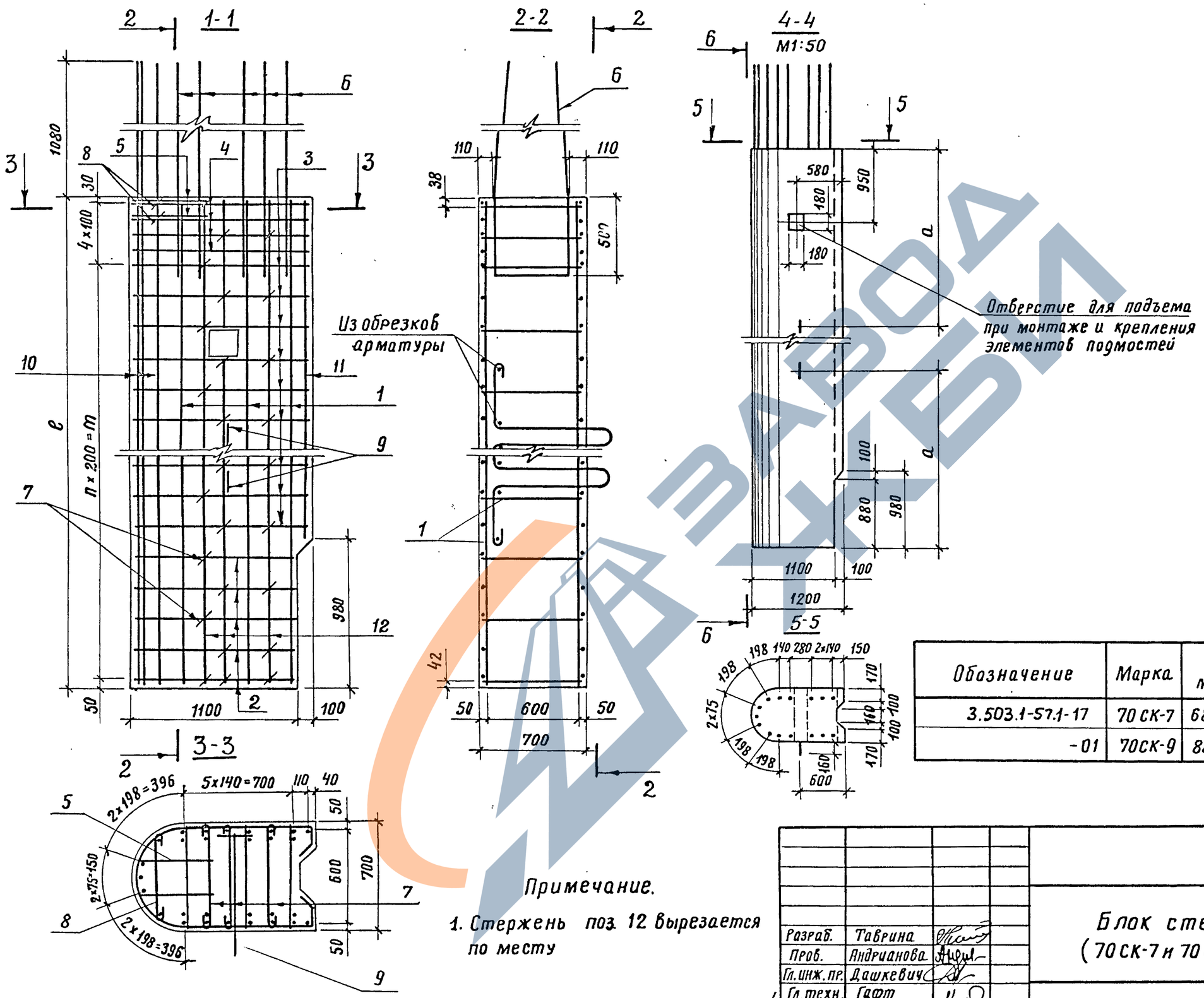

Обозначение	Марка	e, мм	n, шт.	m, мм	a, мм	Масса, т
3.503.1-57.1-17	70СК-7	6880	32	6400	2300	13,0
-01	70СК-9	8880	42	8400	3000	16,8

Примечание.

1. Стержень поз. 12 вырезается по месту

Разраб.	Таврина		
Пров.	Андрианова		
Гл.инж.пр.	Дашкевич		
Гл.техн.	Гафт		
Нач.отд.	Каташев		

3.503.1-57.1-17 СБ

Блок стенки (70СК-7 и 70СК-9)

Стадия	Масса	Масштаб
Р	см. табл.	1:25
Лист	Листов 1	

ПРОМТРАНСНИИПРОЕКТ г. Москва

Взам.инв.№ | Подпись и дата | Инв.№ подл.

Инв. № подл.	Подпись и дата	Взам. инв. №

Формат	Зона	Поз.	Обозначение	Наименование	Кол. на исполн. 3.503.1-57.1-18	Примечание
					—	
				Документация		
12г			3.503.1-57.1-18 СБ	Сборочный чертеж	×	
12г			3.503.1-57.1-00 ВС	Выборка стали	×	
11В			3.503.1-57.1-00 ТО	Техническое описание	×	
				Сборочные единицы		
11В		1	3.503.1-57.2-04-01	Каркас плоский КР14	4	
11В		2	3.503.1-57.2-41	Изделие закладное МН1	2	
11В		3	3.503.1-57.2-42	Изделие закладное МН2	4	
				Детали		
11В		4	3.503.1-57.2-30-05	Хомут	26	
11В		5	-06	Хомут	4	

Разраб.	Таврина		3.503.1-57.1-18		
Пров.	Андрианова		Блок стенки 60 СПП-9	Стадия: Р	Лист: 1 / Листов: 2
Гл.инж.пр.	Дашкевич			ПРОМТРАНСНИИПРОЕКТ г. Москва	
Гл.техн.	Гафт				
Нач.отд.	Калашев				

Копировал: Формат 11г

Инв. № подл.	Подпись и дата	Взам. инв. №

Формат	Зона	Поз.	Обозначение	Наименование	Кол. на исполн. 3.503.1-57.1-18	Примечание
11В		6	3.503.1-57.2-35-03	Стяжка	36	
11В		7	3.503.1-57.2-40	Стержень	4	
11В		8	3.503.1-57.2-37-05	Схватка	40	
11В		9	3.503.1-57 2-38-11	Петля строповочная	2	
				Стержни отдельные		
Б4		10	3.503.1-57.1-18.1	ф28А-II ГОСТ 5781-75, ℓ=3630	4	70,1 кг
Б4		11	3.503.1-57.1-18.2	ф28А-II ГОСТ 5781-75, ℓ=2250	4	43,5 кг
Б4		12	3.503.1-57.1-18.3	ф28А-II ГОСТ 5781-75, ℓ=5300	4	102,5 кг
Б4		13	3.503.1-57.1-18.4	ф28А-II ГОСТ 5781-75, ℓ=6080	4	117,5 кг
				Материалы		
				Бетон гидротехнический ГОСТ 4795-68 марки 300	4,7	$м^3$

3.503.1-57.1-18	Лист 2

Копировал: Формат 11г

40 10-18587

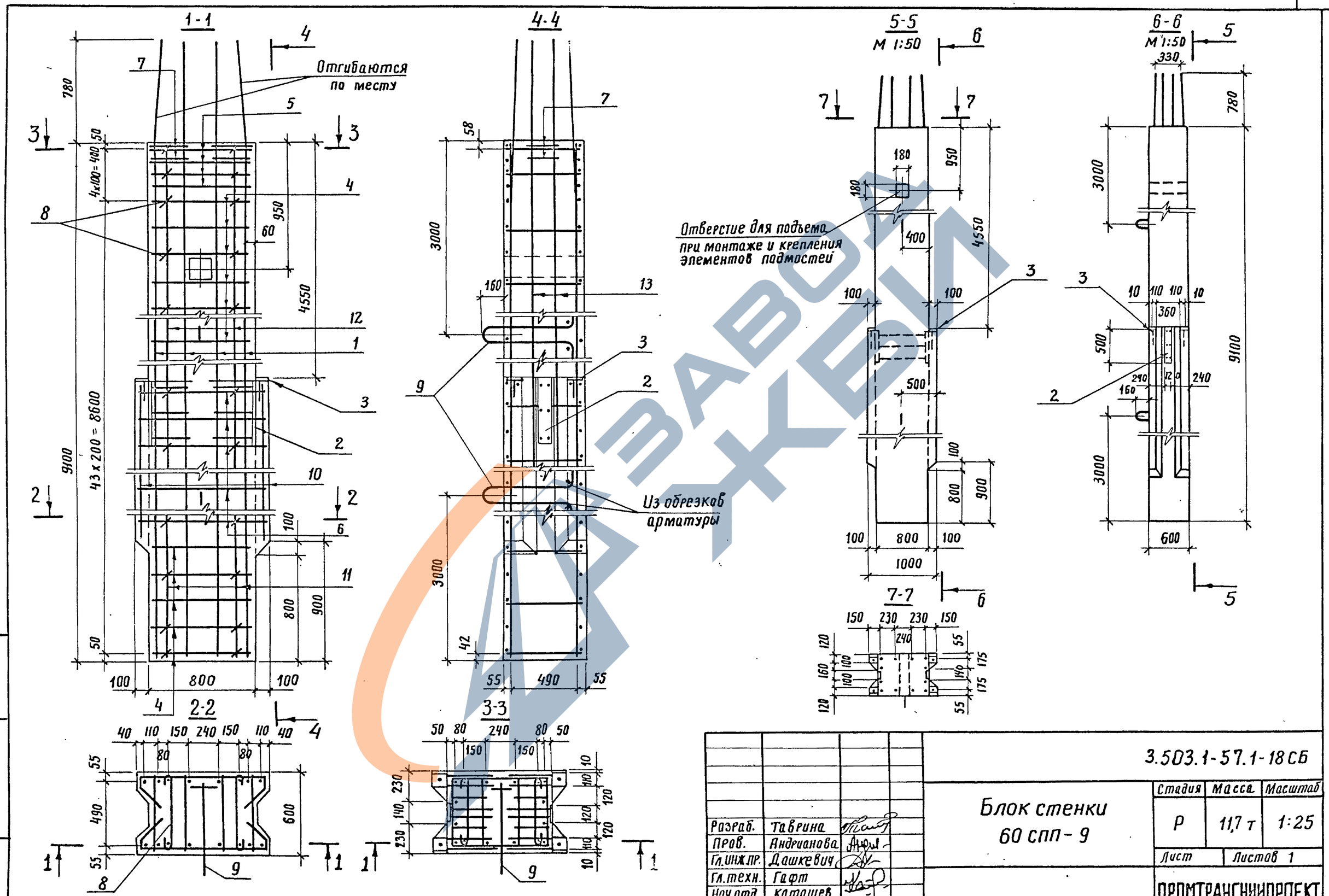

Разраб.	Таврина		
Пров.	Андрианова		
Гл.инж.пр.	Дашкевич		
Гл.техн.	Гафт		
Нач.отд.	Каташев		

3.503.1-57.1-18СБ

Блок стенки 60 СПП-9

Стадия	Масса	Масштаб
Р	11,7 т	1:25
Лист	Листов 1	

ПРОМТРАНСНИИПРОЕКТ г. Москва

Взам. инв. № | Подпись и дата | Инв. № подл.

18587-01 41 Копировал: Формат 12г

ЗАВОД ЖЕЛЕЗОБЕТОННЫХ ИЗДЕЛИЙ

Инв.№ подл.	Подпись и дата	Взам. инв.№

Формат	Зона	Поз.	Обозначение	Наименование	Кол. на исполн. 3.503.1-57.1-19	Примечание
					—	
				Документация		
12Г			3.503.1-57.1-19 СБ	Сборочный чертеж	×	
12Г			3.503.1-57.1-00 ВС	Выборка стали	×	
11В			3.503.1-57.1-00 ТО	Техническое описание	×	
				Сборочные единицы		
11В		1	3.503.1-57.2-03-06	Каркас плоский КР7	2	
11В		2	-07	Каркас плоский КР8	2	
				Детали		
11В		3	3.503.1-57.2-30-07	Хомут	5	
11В		4	3.503.1-57.2-35-03	Стяжка	32	
11В		5	3.503.1-57.2-37-05	Схватка	24	
11В		6	3.503.1-57.2-38-03	Петля строповочная	2	

Разраб.	Таврина		
Пров.	Андрианова		
Гл.инж.пр.	Дашкевич		
Гл.техн.	Гафт		
Нач.отд.	Каташев		

3.503.1-57.1-19

Блок стенки 60 С3-4

Стадия	Лист	Листов
Р	1	2

ПРОМТРАНСНИИПРОЕКТ г. Москва

Копировал: Формат 11г

Инв.№ подл.	Подпись и дата	Взам. инв.№

Формат	Зона	Поз.	Обозначение	Наименование	Кол. на исполн. 3.503.1-57.1-19	Примечание
				Стержни отдельные		
Б4		7	3.503.1-57.1-19.1	ф22А-II ГОСТ 5781-75, ℓ=2250	8	53,7 кг
Б4		8	3.503.1-57.1-19.2	ф22А-II ГОСТ 5781-75, ℓ=3600	4	43,0 кг
				Материалы		
				Бетон гидротехнический		
				ГОСТ 4795-68 марки 300	2,2	$м^3$

Копировал: Формат 11г

ЗАВОД ЖБИ

18587-04 42

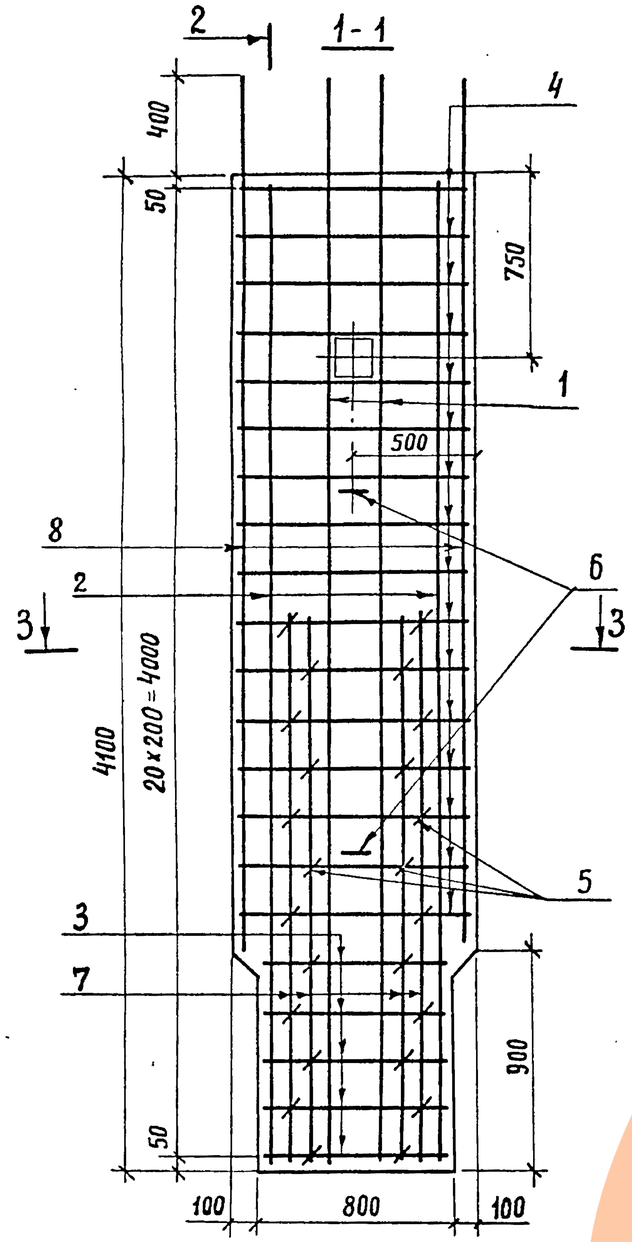

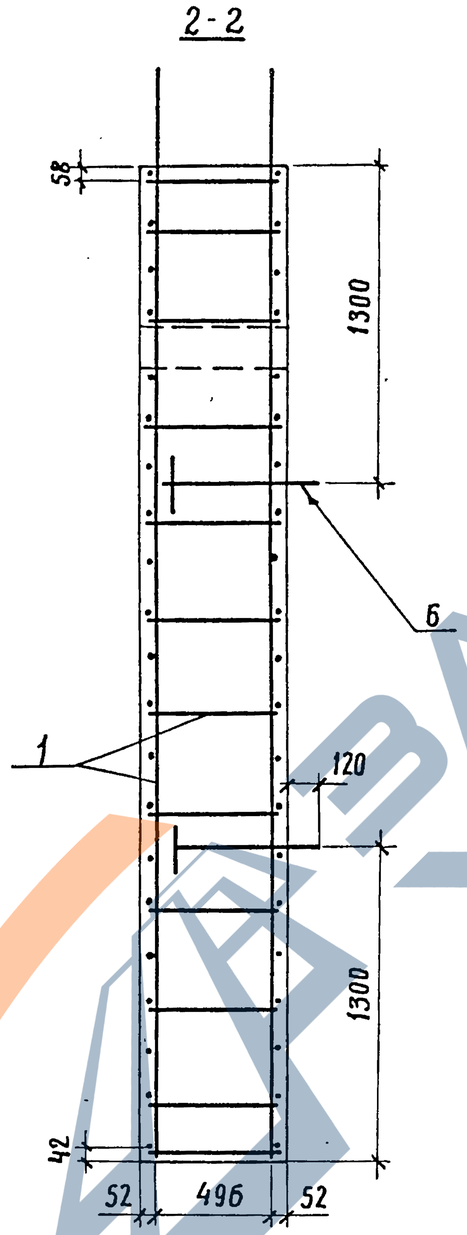

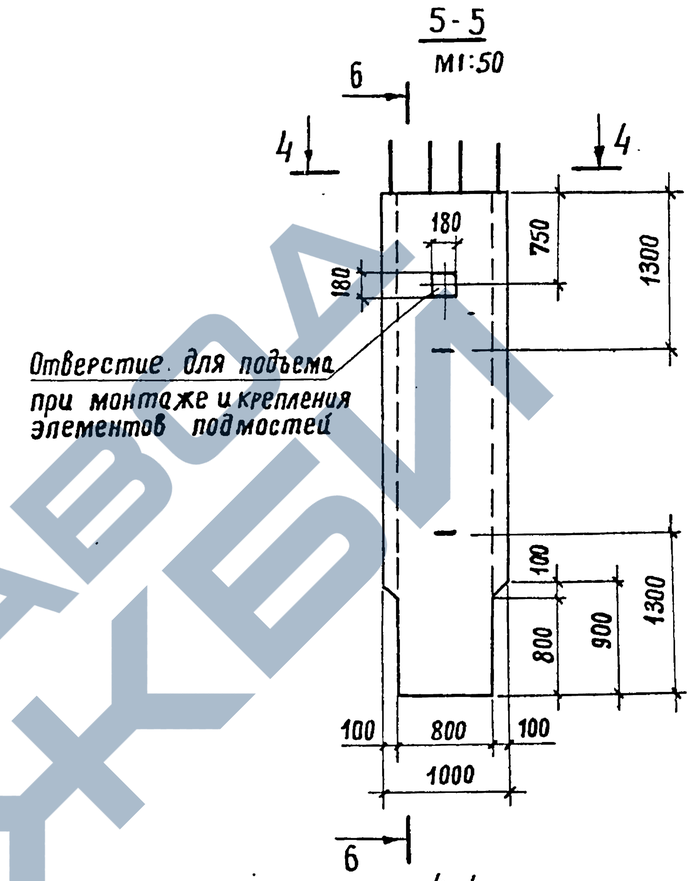

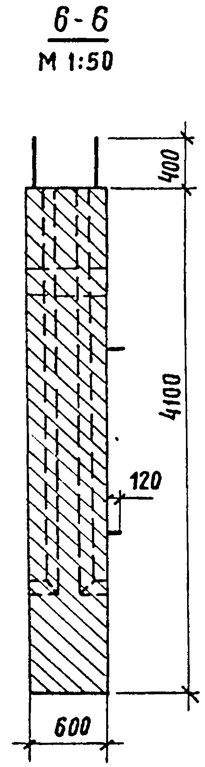

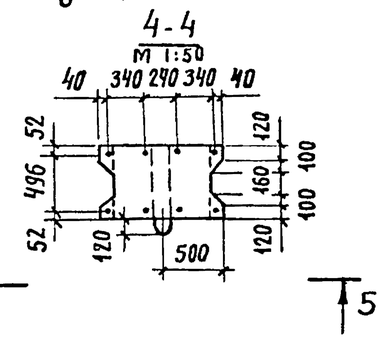

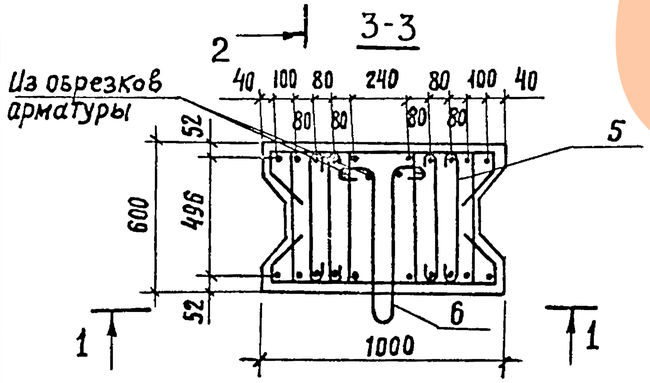

Разраб.	Таврина		3.503.1-57.1-19 СБ	
Пров.	Андрианова		Блок стенки 60С3-4	Стадия: Р; Масса: 5,5т; Масштаб: 1:25
Гл.инж.пр.	Дашкевич			Лист; Листов 1
Гл.техн.	Гафт			ПРОМТРАНСНИИПРОЕКТ г. Москва
Нач.отд.	Каташев			

Инв. № подл. | Подпись и дата | Взам. инв. №

18587-01 43 Копировал: Формат 12г

Инв.№ подл.	Подпись и дата	Взам.инв.№

Формат	Зона	Поз.	Обозначение	Наименование	Кол. на исполн. 3.503.1-57.1-20	Примечание
					—	
				Документация		
12Г			3.503.1-57.1-20 СБ	Сборочный чертеж	×	
12Г			3.503.1-57.1-00 ВС	Выборка стали	×	
11Б			3.503.1-57.1-00 ТО	Техническое описание	×	
				Сборочные единицы		
11Б		1	3.503.1-57.2-04-01	Каркас плоский КР14	3	
11Б		2	3.503.1-57.2-41	Изделие закладное МН1	1	
11Б		3	3.503.1-57.2-42	Изделие закладное МН2	2	
				Детали		
11Б		4	3.503.1-57.2-31-03	Хомут	26	
11Б		5	3.503.1-57.2-32-02	Хомут	18	
11Б		6	3.503.1-57.2-31-04	Хомут	4	

Разраб.	Таврина		3.503.1-57.1-20
Пров.	Андрианова		Блок стенки 60СКП-9
Гл.инж.пр.	Дашкевич		Стадия: Р · Лист: 1 · Листов: 2
Гл.техн.	Гафт		ПРОМТРАНСНИИПРОЕКТ г. Москва
Нач.отд.	Каташев		

Копировал: Сосн- Формат 11Г

Инв.№ подл.	Подпись и дата	Взам.инв.№

Формат	Зона	Поз.	Обозначение	Наименование	Кол. на исполн. 3.503.1-57.1-20	Примечание
11Б		7	3.503.1-57.2-35-05	Стяжка	2	
11Б		8	3.503.1-57 2-37-02	Схватка	2	
11Б		9	-05	Схватка	72	
11Б		10	3.503.1-57.2-38-11	Петля строповочная	2	
				Стержни отдельные		
64		11	3.503.1-57.1-20.1	ф28А-II ГОСТ 5781-75, ℓ=9860	9	429,0 кг
64		12	3.503.1-57.1-18.4	ф28А-II ГОСТ 5781-75, ℓ=6080	2	58,8 кг
64		13	3.503.1-57.1-18.1	ф28А-II ГОСТ 5781-75, ℓ=3630	2	35,1 кг
64		14	3.503.1-57.1-20.2	ф28А-II ГОСТ 5781-75; ℓ=9060	2	87,6 кг
				Материалы		
				Бетон гидротехнический		
				ГОСТ 4795-68 марки 300	5.8	м3

3.503.1-57.1-20	Лист 2

Копировал: Сосн- Формат 11Г

43

18587-01 44

https://zavodjbi.com/

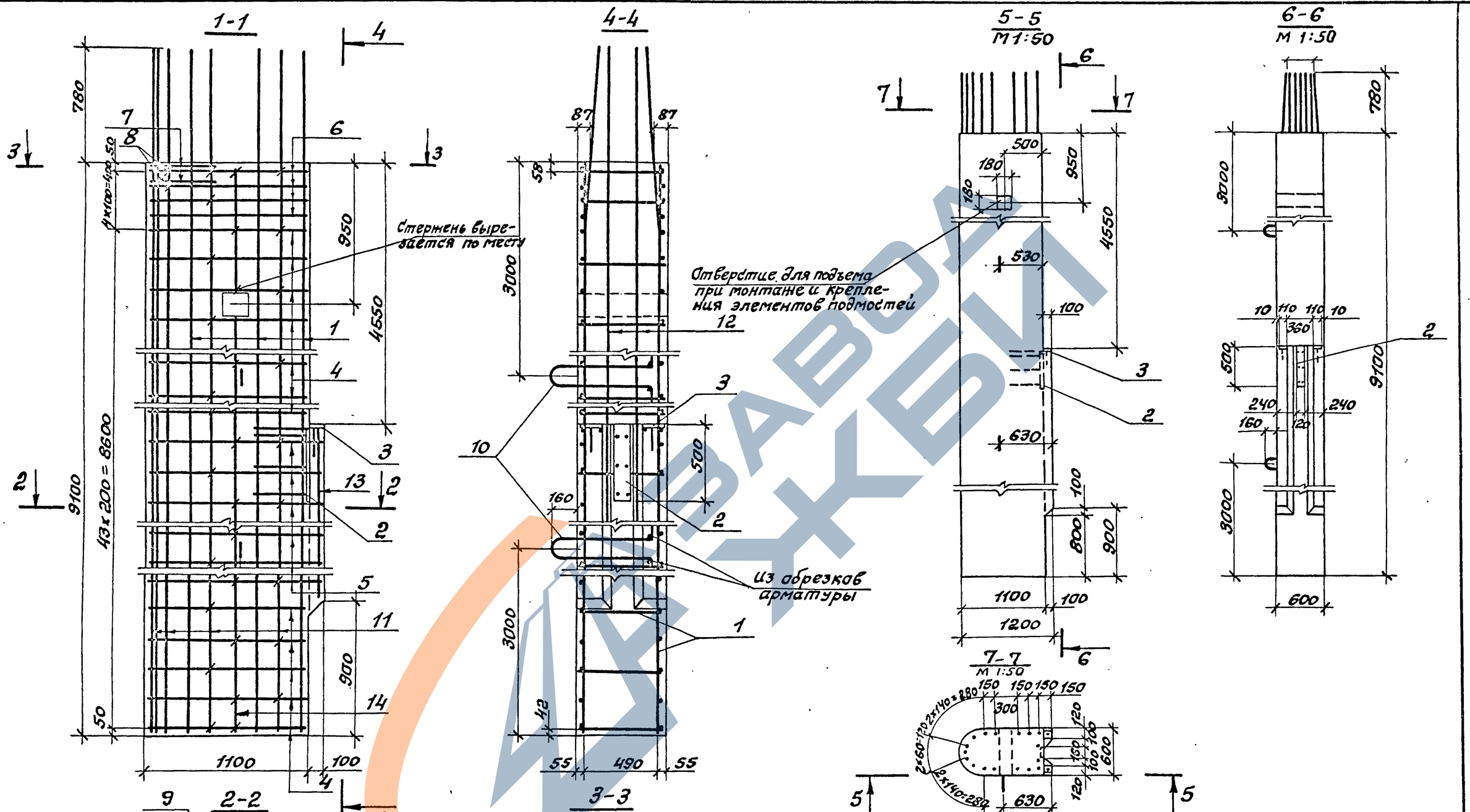

Разраб.	Затока		
Пров.	Андрианова		
Гл.инж.пр.	Дашкевич		
Гл. техн.	Гафт		
Нач. отд.	Каташев		

3.503.1-57.1-20С6

Блок стенки 60СКП-9

Стадия	Масса	Масштаб
Р	14.5т	1:25
Лист	Листов 1	

ПРОМТРАНСНИИПРОЕКТ г. Москва

Инв. № подл. | Подпись и дата | Взам. инв. №

18587-01 45 Копировал: Сов- Формат 12Г

ЗАВОД ЖБИ

Инв. № подл.	Подпись и дата	Взам. инв. №

Формат	Зона	Поз.	Обозначение	Наименование	Кол. на исполн. 3.503.1-57.1-21	Примечание
					—	
				Документация		
12Г			3.503.1-57.1-21 СБ	Сборочный чертеж	×	
12Г			3.503.1-57.1-00 ВС	Выборка стали	×	
118			3.503.1-57.1-00 ТО	Техническое описание	×	
				Сборочные единицы		
118		1	3.503.1-57. 2-03-08	Каркас плоский КР9	4	
118		2	3.503.1-57. 2-41	Изделие закладное МН1	2	
118		3	3.503.1-57 2-42-01	Изделие закладное МН3	4	
				Детали		
118		4	3.503.1-57. 2-30-08	Хомут	26	
118		5	-09	Хомут	4	

Разраб.	Таврина		
Пров.	Андрианова		
Гл. инж. пр.	Дашкевич		
Гл. техн.	Гафт		
Нач. отд.	Каташев		

3.503.1-57.1-21

Блок стенки 70 СПП-9

Стадия	Лист	Листов
Р	1	2

ПРОМТРАНСНИИПРОЕКТ г. Москва

Копировал: Сосн — Формат 11Г

Инв. № подл.	Подпись и дата	Взам. инв. №

Формат	Зона	Поз.	Обозначение	Наименование	Кол. на исполн. 3.503.1-57.1-21	Примечание
					—	
118		6	3.503.1-57. 2-35-04	Стяжка	34	
118		7	3.503.1-57. 2-40-01	Стержень	4	
118		8	3.503.1-57. 2-37-06	Схватка	42	
118		9	3.503.1-57. 2-38-12	Петля строповочная	2	
				Стержни отдельные		
64		10	3.503.1-57. 1-21.1	ф28 А-II ГОСТ 5781-75, ℓ=6380	4	123.4 кг
64		11	3.503.1-57. 1-18.3	ф28А-II ГОСТ 5781-75, ℓ=5300	4	102.5 кг
64		12	3.503.1-57. 1-21.2	ф28А-II ГОСТ 5781-75, ℓ=3330	4	64.4 кг
64		13	3.503.1-57. 1-22.3	ф28А-II ГОСТ 5781-75, ℓ=2250	4	43.5 кг
				Материалы		
				Бетон гидротехнический ГОСТ 4795-68 марки 300	5.3	м3

3.503.1-57.1-21

Лист 2

Копировал: Сосн — Формат 11Г

ЗАВОД ЖБИ

94 10-18587

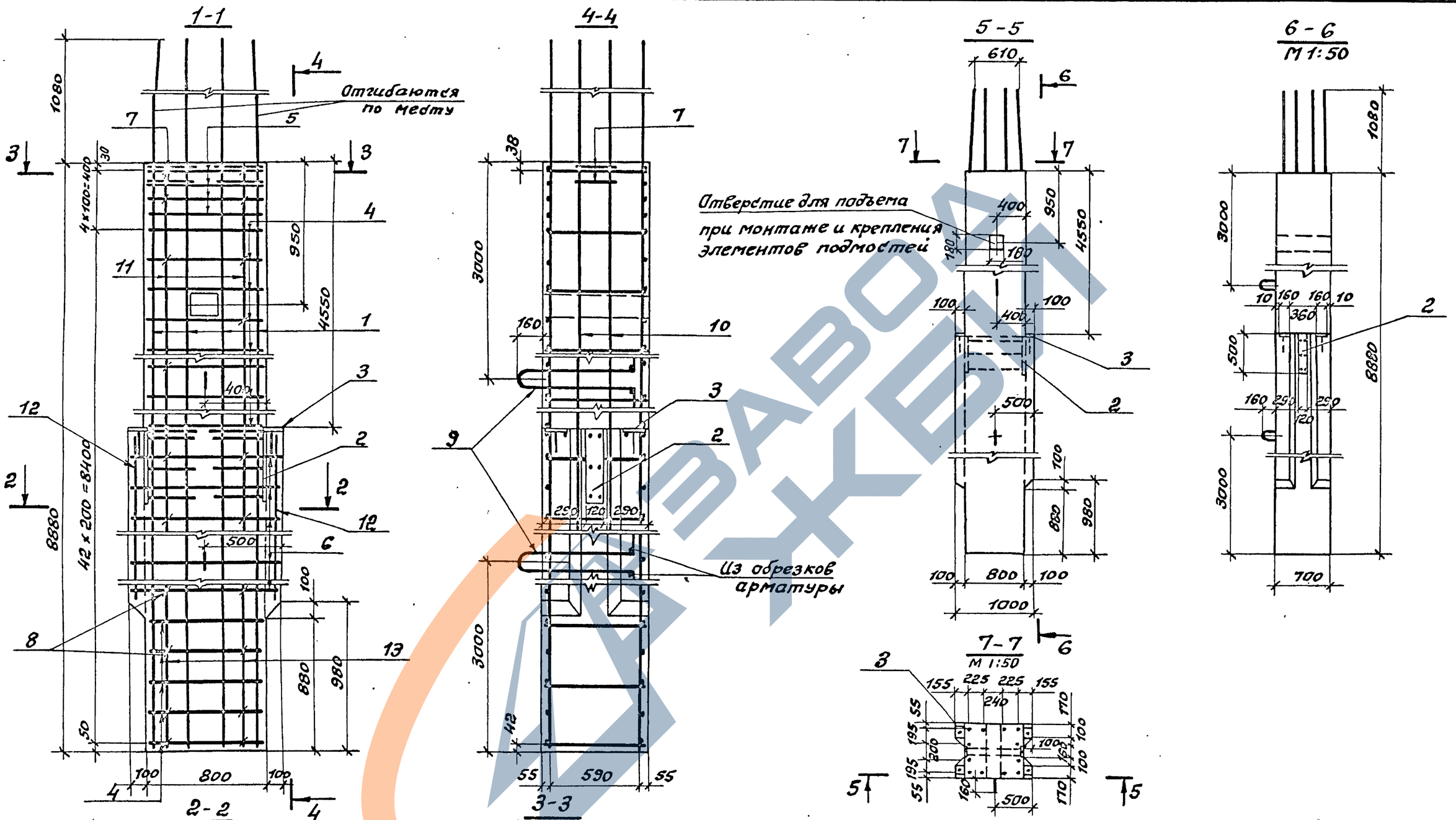

ЗАВОД ЖБИ

Разраб.	Таврина		
Пров.	Андрианова		
Гл.инж.пр.	Дашкевич		
Гл.техн.	Гафт		
Нач.отд.	Каташев		

3.503.1-57.1-21 СБ

Блок стенки 70 СПП-9

Стадия	Масса	Масшт.
Р	13.2т	1:25
Лист	Листов 1	

ПРОМТРАНСНИИПРОЕКТ г. Москва

Инв.№ подл. | Подпись и дата | Взам.инв.№

Инв. № подл.	Подпись и дата	Взам. инв. №

Формат	Зона	Поз.	Обозначение	Наименование	Кол. на исполн. 3.503.1-57.1-22	Примечание
					—	
				Документация		
12г			3.503.1-57.1-22 СБ	Сборочный чертеж	×	
12г			3.503.1-57.1-00 ВС	Выборка стали	×	
11в			3.503.1-57.1-00 ТО	Техническое описание	×	
				Сборочные единицы		
11в		1	3.503.1-57.2-03-09	Каркас плоский КР10	4	
				Детали		
11в		2	3.503.1-57.2-30-10	Хомут	5	
11в		3	3.503.1-57.2-35-04	Стяжка	30	
11в		4	3.503.1-57.2-37-06	Схватка	14	
11в		5	3.503.1-57.2-38-03	Петля строповочная	2	

Разраб.	Таврина		
Пров.	Андрианова		
Гл. инж. пр.	Дашкевич		
Гл. техн.	Гафт		
Нач. отд.	Каташ		

3.503.1-57.1-22

Блок стенки ТОСЗ-4

Стадия	Лист	Листов
Р	1	2

ПРОМТРАНСНИИПРОЕКТ г. Москва

Копировал: Сомов - Формат 11г

Инв. № подл.	Подпись и дата	Взам. инв. №

Формат	Зона	Поз.	Обозначение	Наименование	Кол. на исполн. 3.503.1-57.1-22	Примечание
				Стержни отдельные		
64		6	3.503.1-57.1-22.1	ф28А-II ГОСТ 5781-75, ℓ=2890	4	55.9 кг
64		7	3.503.1-57.1-22.2	ф28А-II ГОСТ 5781-75; ℓ=2100	4	40.6 кг
				Материалы		
				Бетон гидротехнический ГОСТ 4795-68 марки 300	2.5	м3

3.503.1-57.1-22

Лист 2

Копировал: Сомов - Формат 11г

185871-01 48

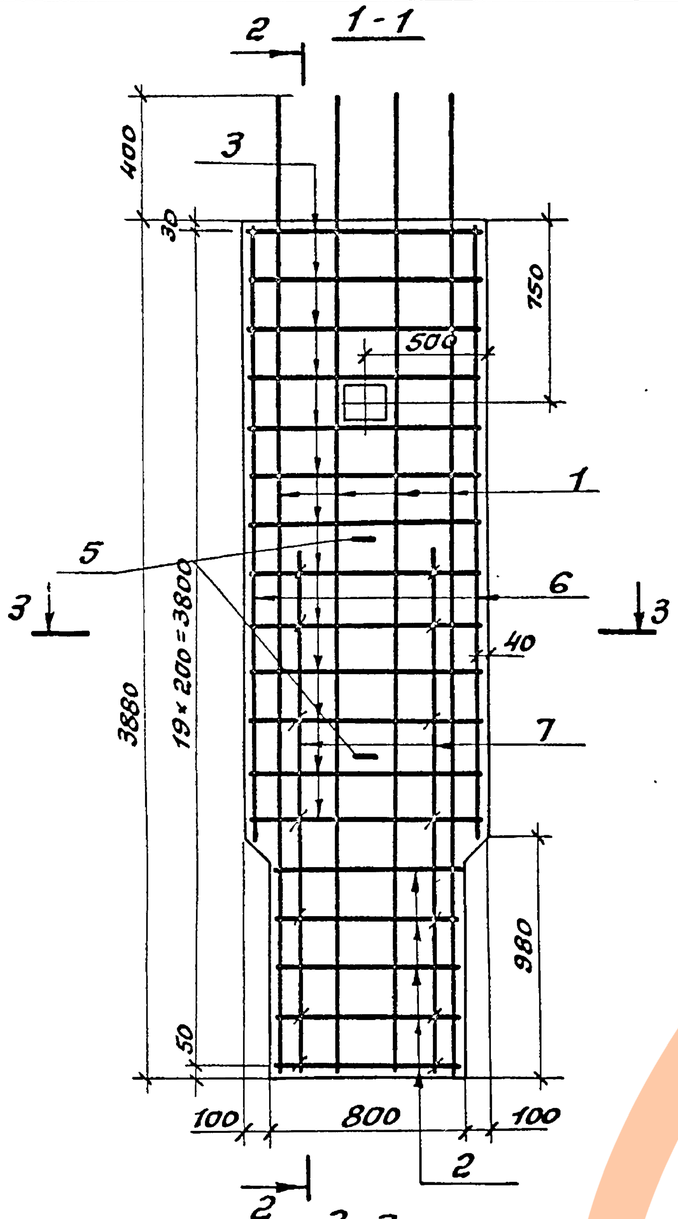

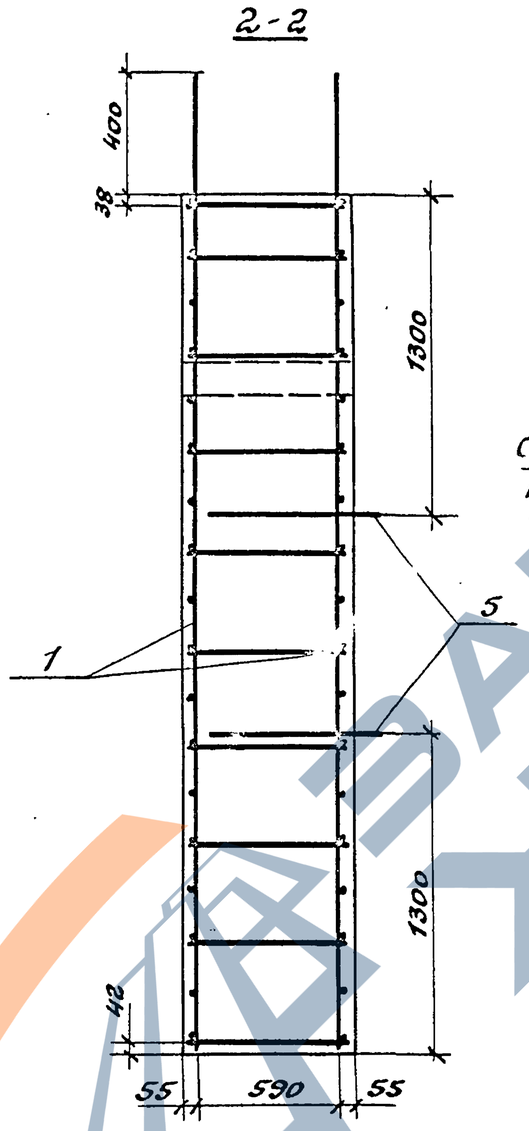

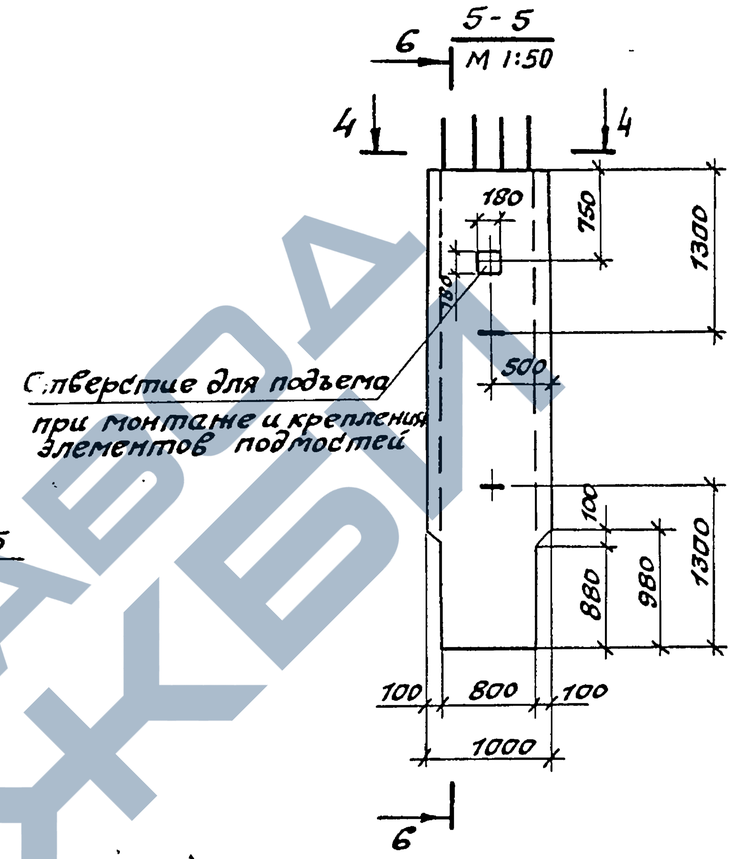

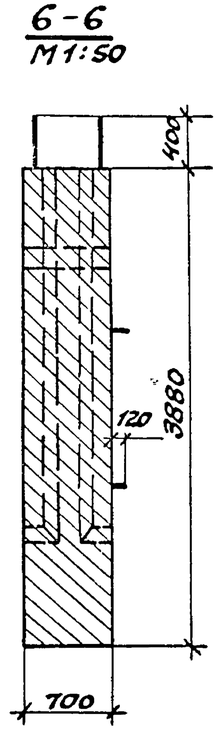

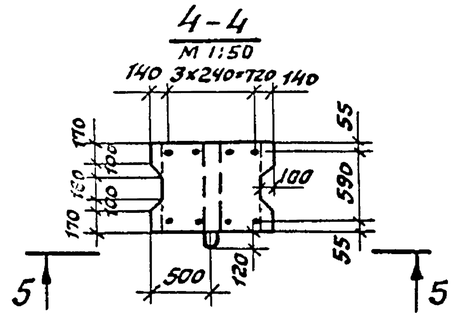

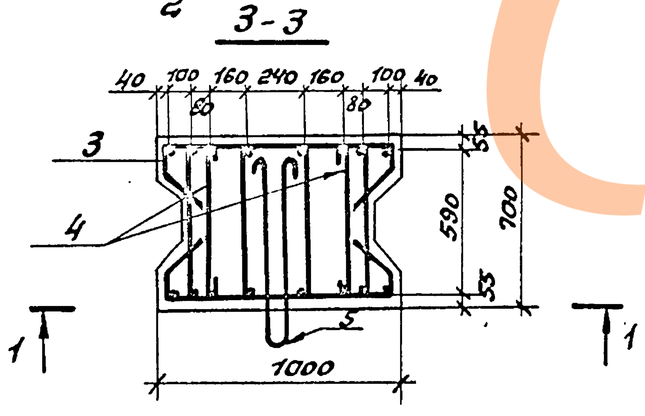

Разраб.	Таврина		3.503.1-57.1-22 СБ	
Пров.	Андрианова		Блок стенки 70СЗ-4	Стадия: Р; Масса: 6,2 т; Масшт.: 1:25
Гл.инж.пр.	Дашкевич			Лист; Листов 1
Гл. техн.	Гафт			ПРОМТРАНСНИИПРОЕКТ г. Москва
Нач. отд.	Каташев			

Инв.№ подл. | Подпись и дата | Взам.инв.№

18587-01 49 Копировал: Соц- Формат 12 Г

ЗАВОД ЖБИ

Инв. № подл.	Подпись и дата	Взам. инв. №

Формат	Зона	Поз.	Обозначение	Наименование	Кол. на исполн. 3.503.1-57.1-23	Примечание
					—	
				Документация		
12г			3.503.1-57.1-23СБ	Сборочный чертеж	×	
12г			3.503.1-57.1-00ВС	Выборка стали	×	
11В			3.503.1-57.1-00ТО	Техническое описание	×	
				Сборочные единицы		
11В		1	3.503.1-57.2-03-10	Каркас плоский КР11	3	
11В		2	3.503.1-57.2-41	Изделие закладное МН1	1	
11В		3	3.503.1-57.2-42-01	Изделие закладное МН3	2	
				Детали		
11В		4	3.503.1-57.2-31-02	Хомут	26	
11В		5	3.503.1-57.2-32-04	Хомут	17	
11В		6	3.503.1-57.2-31-05	Хомут	4	

Разраб.	Таврина		
Пров.	Андрианова		
Гл.инж.пр.	Дашкевич		
Гл.техн.	Гафот		
Нач.отд.	Каташев		

3.503.1-57.1-23

Блок стенки ТОСКП-9

Стадия	Лист	Листов
Р	1	2

ПРОМТРАНСНИИПРОЕКТ г. Москва

Копировал: Сосна - Формат 11г

Инв. № подл.	Подпись и дата	Взам. инв. №

Формат	Зона	Поз.	Обозначение	Наименование	Кол. на исполн. 3.503.1-57.1-23	Примечание
					—	
11В		7	3.503.1-57.2-35-06	Стяжка	2	
11В		8	3.503.1-57.2-40-04	Стержень	6	
11В		9	3.503.1-57.2-37-03	Схватка	2	
11В		10	-06	Схватка	69	
11В		11	3.503.1-57.2-38-13	Петля строповочная	2	
				Стержни отдельные		
Б4		12	3.503.1-57.1-23.1	ф28А-II ГОСТ 5781-75, ℓ=9940	5	240.2 кг
Б4		13	3.503.1-57.1-23.2	ф28А-II ГОСТ 5781-75, ℓ=8840	6	256.4 кг
Б4		14	3.503.1-57.1-21.1	ф28А-II ГОСТ 5781-75; ℓ=6380	2	61.7 кг
Б4		15	3.503.1-57 1-21.2	ф28А-II ГОСТ 5781-75; ℓ=3330	2	32.4 кг
				Материалы		
				Бетон гидротехнический		
				ГОСТ 4795-68 марки 300	6,5	м3

3.503.1-57.1-23

Лист 2

Копировал: Сосна - Формат 11

49

ОС 10-18587

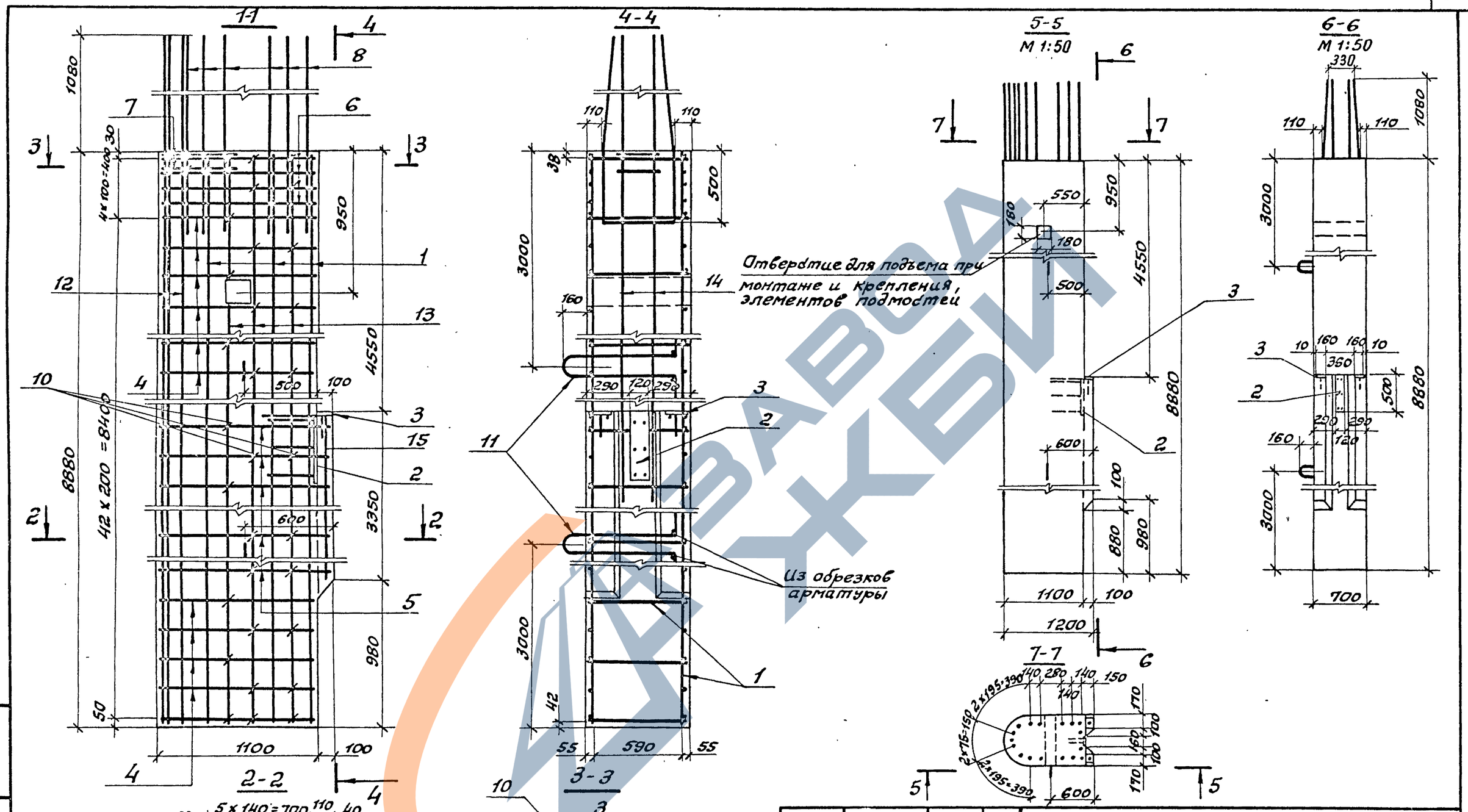

Разраб.	Таврина		
Пров.	Акопянова		
Гл.инж.пр.	Дашкевич		
Гл.техн.	Гафт		
Нач.отд.	Каташев		

3.503.1-57.1-23 СБ.

Блок стенки ТОСКП-9

Стадия	Масса	Масшт.
Р	16.3т	1:25
Лист	Листов 1	

ПРОМТРАНСНИИПРОЕКТ г. Москва

Инв. № подл. | Подпись и дата | Взам. инв. №

18587-01 51 Копировал: Сол - Формат 12 Г

Инв.№ подл.	Подпись и дата	Взам.инв.№

Формат	Зона	Поз.	Обозначение	Наименование	Кол. на исполн. 3.503.1-57.1-24									Примечание
					–	01	02	03	04	05				
				Документация										
12Г			3.503.1-57.1-24 СБ	Сборочный чертеж	X	X	X	X	X	X				
12Г			3.503.1-57.1-00 ВС	Выборка стали	X	X	X	X	X	X				
11В			3.503.1-57.1-00 ТО	Техническое описание	X	X	X	X	X	X				
				Сборочные единицы										
11В		1	3.503.1-57.2-02	Каркас пространственный КП23	1		1		1					
11В		1	-01	Каркас пространственный КП24		1		1		1				
11В		2	3.503.1-57.2-05	Каркас плоский КР15	5	5								
11В		2	-01	Каркас плоский КР16			5	5						
11В		2	-02	Каркас плоский КР17					5	5				
11В		3	3.503.1-57 2-23	Сетка арматурная С76	1									
11В		3	-01	Сетка арматурная С77		1								
11В		3	-02	Сетка арматурная С78			1							

Разраб.	Орлова		
Пров.	Бойцова		
Глинж.пр.	Дашкевич		
Гл.техн.	Гафт		
Нач.отд.	Каташев		

3.503.1-57.1-24

Блок насадки (Н-3; Н-4; Н-5; Н-6; Н-7 и Н-8)

Стадия	Лист	Листов
Р	1	3

ПРОМТРАНСНИИПРОЕКТ г. Москва

Копировал

Формат 11Г

Инв.№ подл.	Подпись и дата	Взам.инв.№

Формат	Зона	Поз.	Обозначение	Наименование	Кол. на исполн. 3.503.1-57.1-24									Примечание
					–	01	02	03	04	05				
11В		3	-03	Сетка арматурная С79				1						
11В		3	-04	Сетка арматурная С80					1					
11В		3	-05	Сетка арматурная С81						1				
11В		4	3.503.1-57.2-24	Сетка арматурная С82	1									
11В		4	-01	Сетка арматурная С83		1								
11В		4	-02	Сетка арматурная С84			1							
11В		4	-03	Сетка арматурная С85				1						
11В		4	-04	Сетка арматурная С86					1					
11В		4	-05	Сетка арматурная С87						1				
				Детали										
11В		5	3.503.1-57.2-34	Хомут	8	8								
11В		5	-01	Хомут			8	8						
11В		5	-02	Хомут					8	8				
11В		6	-03	Хомут	52	52								
11В		6	-04	Хомут			52	52						
11В		6	-05	Хомут					52	52				

3.503.1-57.1-24

Лист 2

Копировал

Формат 11Г

18587-01 52

Инв.№ подл.	Подпись и дата	Взам.инв.№

Формат	Зона	Поз.	Обозначение	Наименование	Кол. на исполн. 3.503.1-57.1-24									Примечание
					–	01	02	03	04	05				
11В		7	3.503.1-57. 2-37	Схватка	42	42	42	42	42	42				
11В		8	–01	Схватка	11	11	32	32	53	53				
11В		9	–08	Схватка	18	18	18	18	18	18				
11В		10	3.503.1-57.2-39-07	Петля	4	4	4	4						
11В		10	3.503.1-57. 2-38-08	Петля					4	4				
				Стержни отдельные										
Б4		11	3.503.1-57.1-24.1	ф18 А-III ГОСТ5781-75; ℓ=5570	6	6	6	6	6	6				66,8 кг
Б4		12	3.503.1-57. 1-24.2	ф18 А-III ГОСТ5781-75; ℓ=2160	2	2	2	2	2	2				8,6 кг
Б4		13	3.503.1-57. 1-24.3	ф18 А-III ГОСТ5781-75; ℓ=1480	2	2	2	2	2	2				5,9 кг
Б4		14	3.503.1-57. 1-24.4	ф18 А-III ГОСТ5781-75; ℓ=710	2	2	2	2	2	2				2,8 кг
				Материалы										
				Бетон гидротехнический										
				ГОСТ 4795-68 марки 300	5,0	5,0	5,4	5,4	6,0	6,0				

3.503.1-57. 1-24	Лист 3

Копировал Фах Формат 11 г

Инв.№ подл.	Подпись и дата	Взам.инв.№

Формат	Зона	Поз.	Обозначение	Наименование	Кол. на исполн.									Примечание

	Лист

Копировал Фах Формат Н Г

ТИПОВОЕ 3.503.1-57 ЧЕРТ. 53

3.503.1-57.1-24 — изображено
3.503.1-57.1-24 -01 — зеркальное отражение
3.503.1-57.1-24 -02 — изображено
3.503.1-57.1-24 -03 — зеркальное отражение
3.503.1-57.1-24 -04 — изображено
3.503.1-57.1-24 -05 — зеркальное отражение

Марка	h, мм	a, мм	c, мм	k, мм
Н-3	1710	100	860	140
Н-4				
Н-5	2010	400	1160	140
Н-6				
Н-7	2530	920	1680	150
Н-8				

1-1

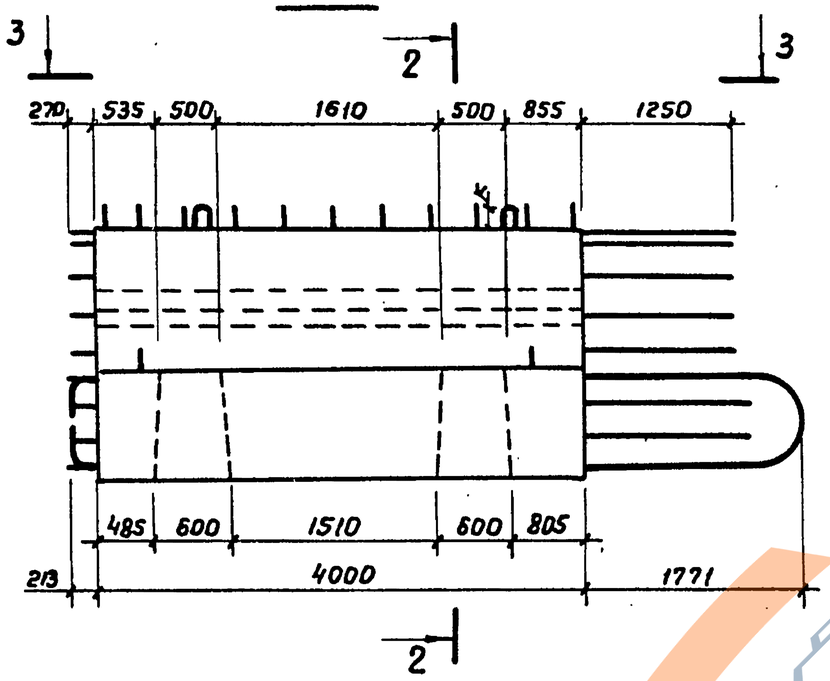

2-2

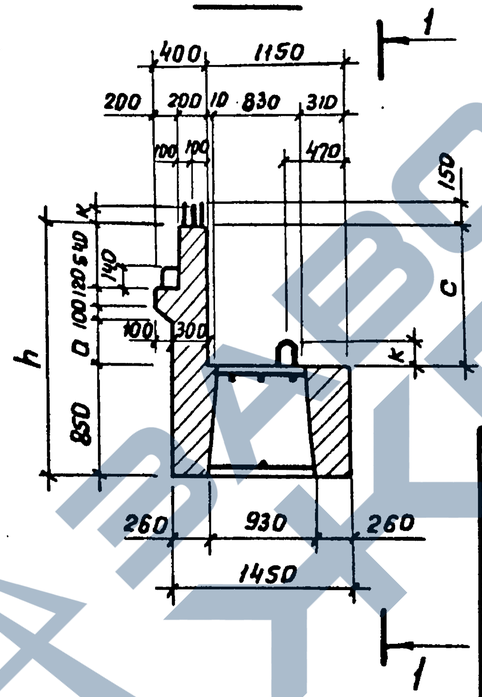

3-3

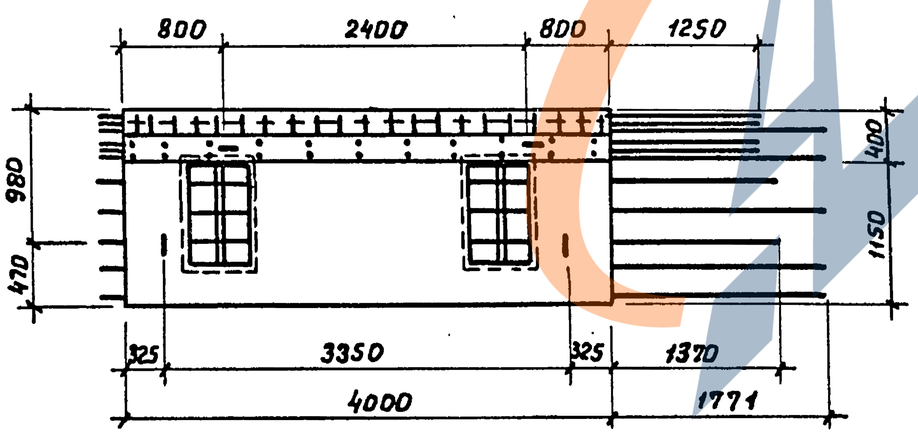

Обозначение	Марка	Опираемые пролеты, м	Масса, т
3.503.1-57.1-24	Н-3	12; 15	12.5
-01	Н-4		
-02	Н-5	18; 24	13.5
-03	Н-6		
-04	Н-7	33	15.0
-05	Н-8		

Разраб.	Орлова		
Пров.	Бойцова		
Гл.инж.пр.	Дашкевич		
Гл.техн.	Гафт		
Нач.отд.	Коташев		

3.503.1-57.1-24 СБ

Блок насадки (Н-3; Н-4; Н-5; Н-6; Н-7 и Н-8)

Стадия	Масса	Масштаб
Р	см. табл.	1:50
Лист 1	Листов 3	

ПРОМТРАНСНИИПРОЕКТ г. Москва

Взам.инв.№ | Подпись и дата | Инв.№ подл.

18587-01 54 Копировал Дз Формат 12Г

1-1
М 1:25

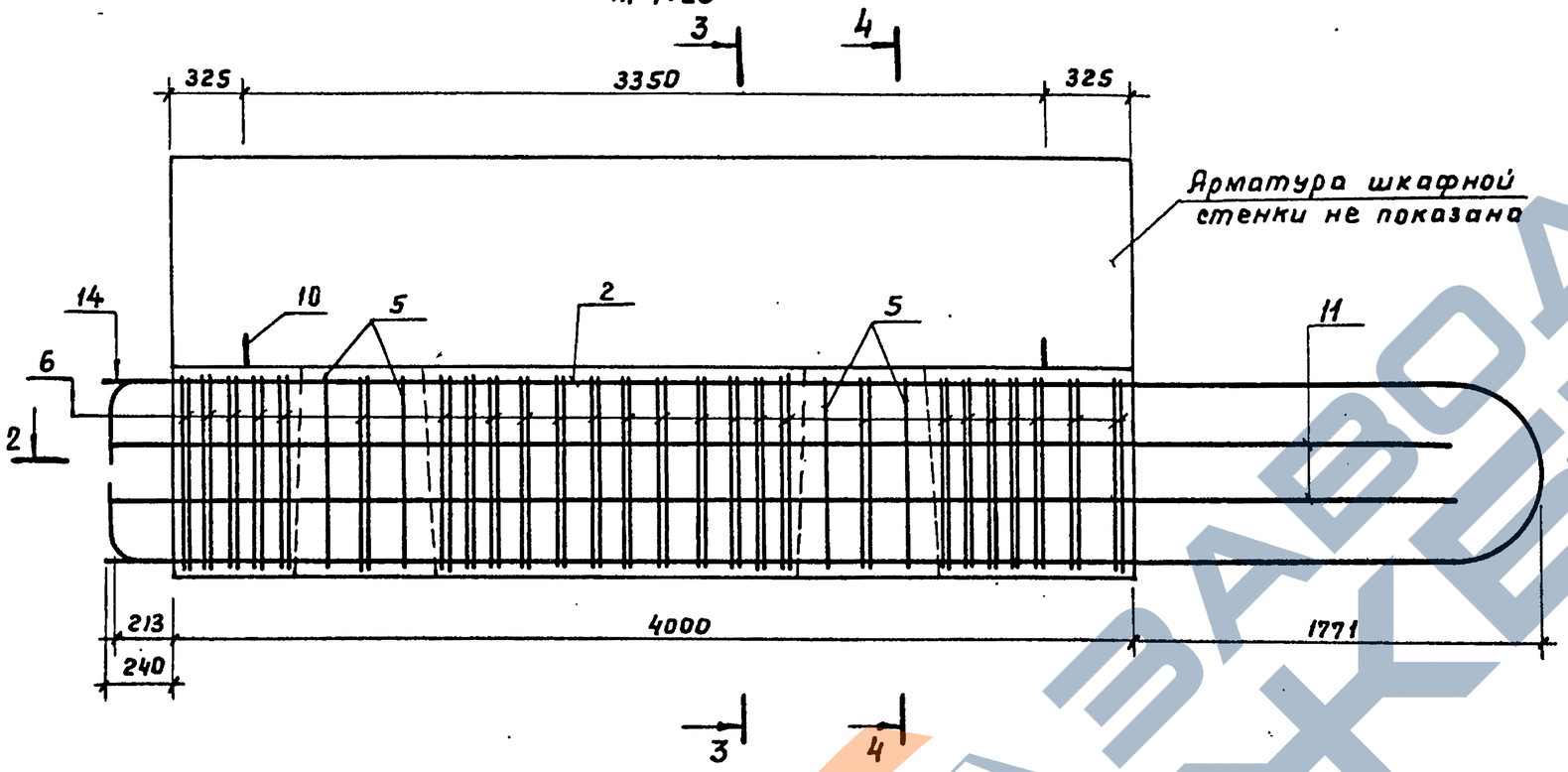

3-3

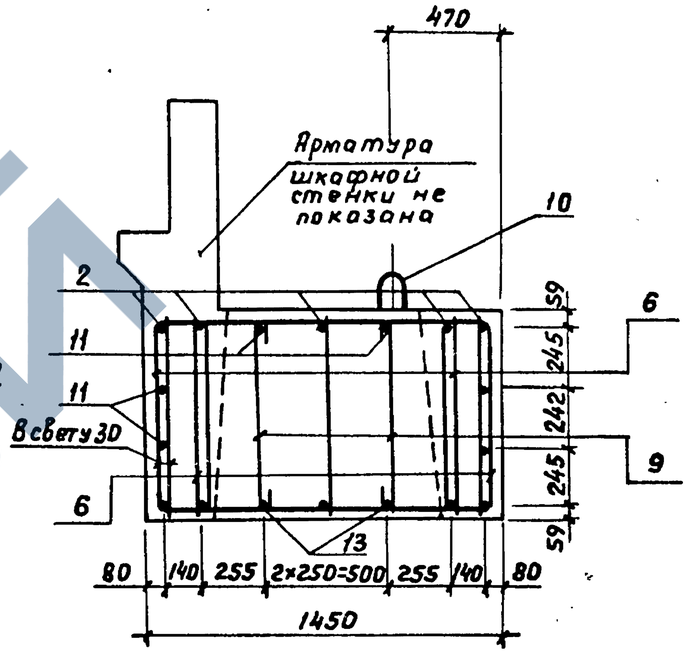

2-2

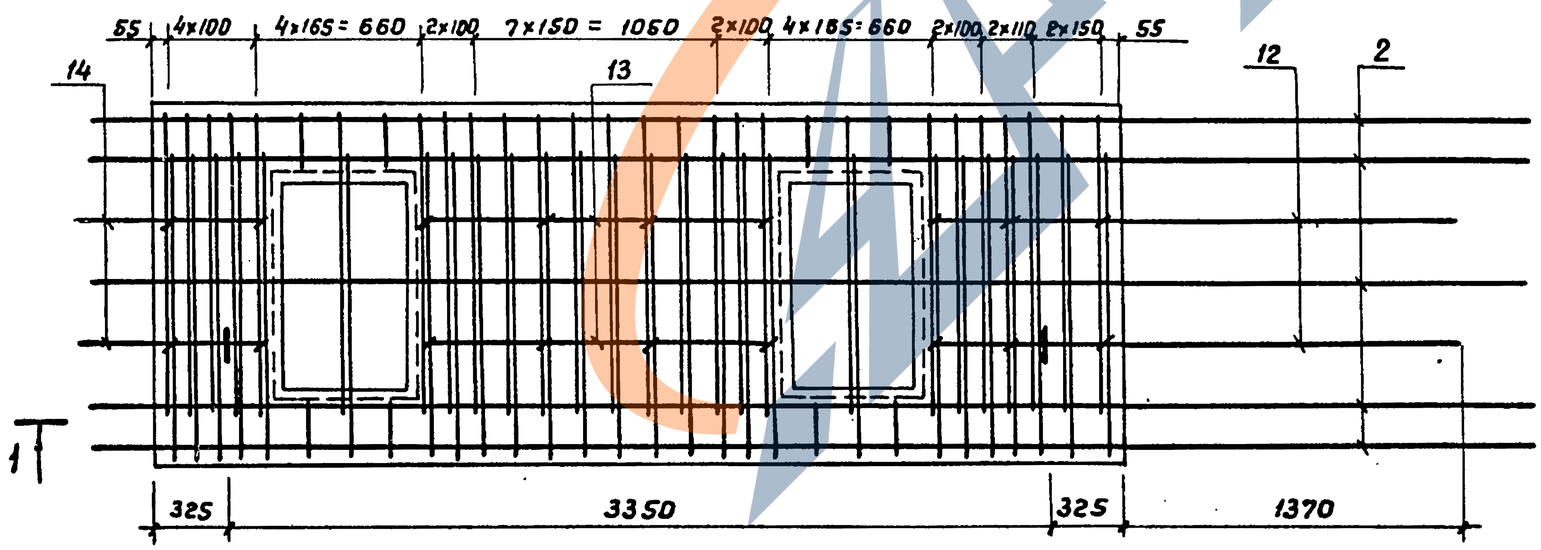

4-4

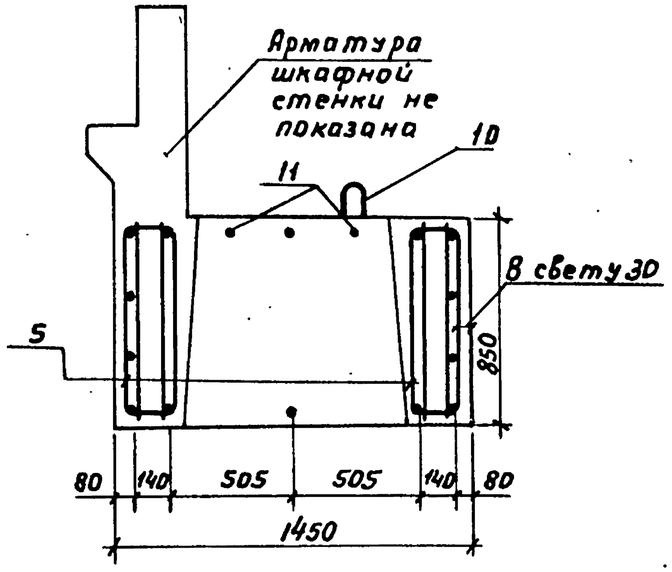

Инв. № подл.	Подпись и дата	Взам. инв. №

3.503.1-57.1-24СБ

Лист 2

18587-01 55 Копировал Фаз Формат 12Г

ЗАВОД ЖБИ

Рис.1

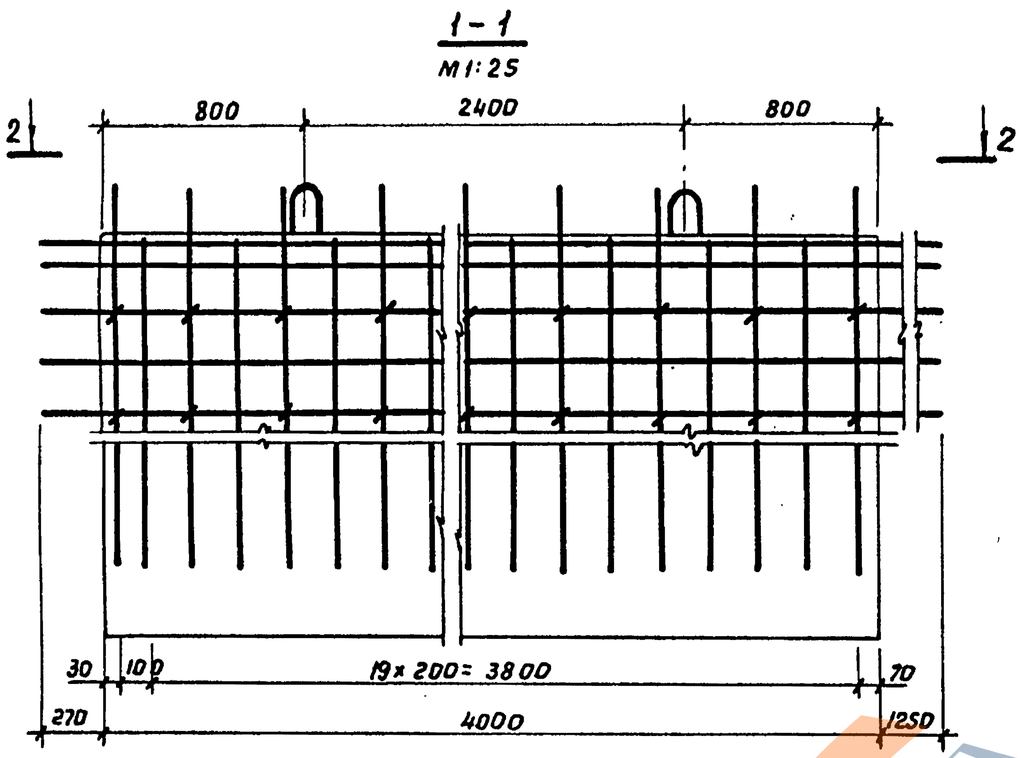

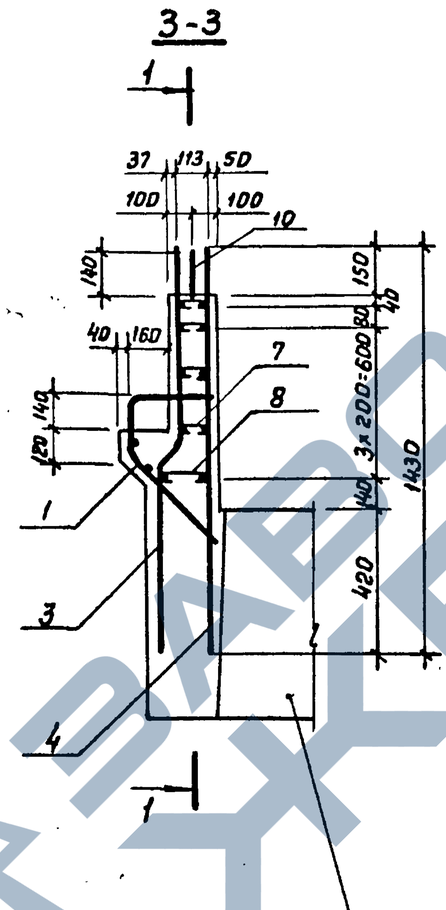

Рис.2
(Остальное см.рис.1)

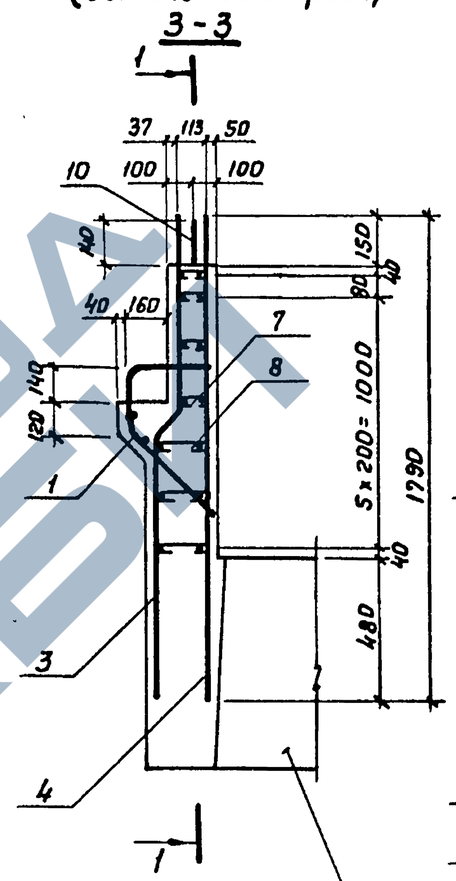

Рис.3
(Остальное см.рис.1)

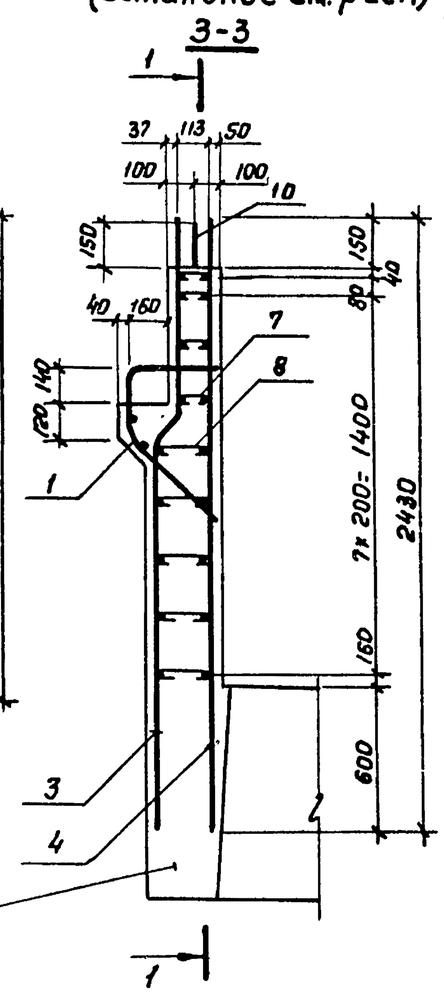

Арматура насадки не показана

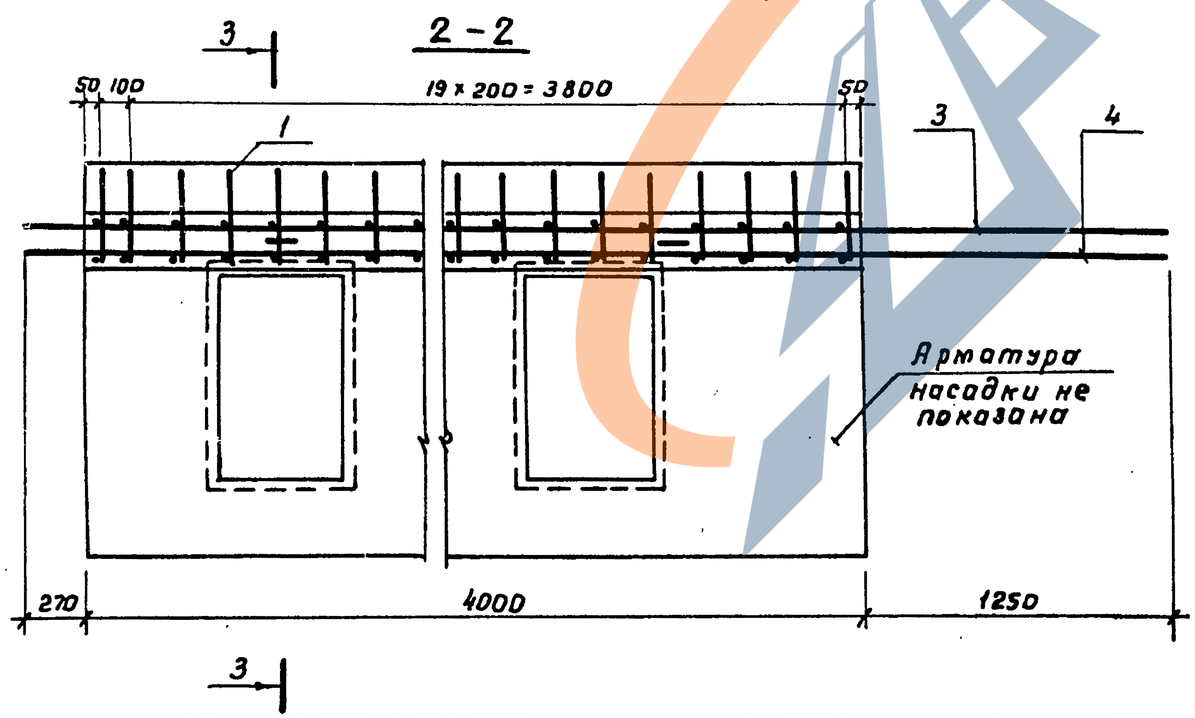

Обозначение	Марка	Опираемые пролеты, м	Рис.
3.503.1-57.1-24	Н-3	12; 15	1
-01	Н-4		
-02	Н-5	18; 24	2
-03	Н-6		
-04	Н-7	33	3
-05	Н-8		

Инв.№ подл. | Подпись и дата | Взам. инв.№

Инв.№ подл.	Подпись и дата	Взам.инв.№

Формат	Зона	Поз.	Обозначение	Наименование	Кол. на исполн. 3.503.1-57.1-25									Примечание
					–	01								
				Документация										
12Г			3.503.1-57.1-25 СБ	Сборочный чертеж	×	×								
12Г			3.503.1-57.1-00 ВС	Выборка стали	×	×								
11В			3.503.1-57.1-00 ТО	Техническое описание	×	×								
				Сборочные единицы										
11В		1	3.503.1-57.2-06	Каркас плоский КР18	4									
11В		1	-01	Каркас плоский КР19		4								
11В		2	3.503.1-57.2-07	Каркас плоский КР20	4									
11В		2	-01	Каркас плоский КР21		4								
11В		3	3.503.1-57.2-08	Каркас плоский КР22	2									
11В		3	-01	Каркас плоский КР23		2								

Разраб.	Зетока		
Пров.	Андрианова		
Гл.инж.пр.	Дашкевич		
Гл.техн.	Гафт		
Нач.отд.	Каташев		

3.503.1-57.1-25

Блок ригеля (15Р-5 и 24Р-5)

Стадия	Лист	Листов
Р	1	2

ПРОМТРАНСНИИПРОЕКТ г. Москва

Копировал Дах Формат 11Г

Инв.№ подл.	Подпись и дата	Взам.инв.№

Формат	Зона	Поз.	Обозначение	Наименование	Кол. на исполн. 3.503.1-57.1-25									Примечание
				Детали										
11В		4	3.503.1-57.2-34-06	Хомут	18	26								
11В		5	3.503.1-57.2-30-12	Хомут	16	16								
11В		6	3.503.1-57.2-34-07	Хомут	38	38								
11В		7	3.503.1-57.2-36-06	Стяжка	4	4								
11В		8	3.503.1-57.2-38-05	Петля строповочная	4	4								
				Стержни отдельные										
Б4		9	3.503.1-57.1-25.1	Ф12А-III ГОСТ 5781-75										
				ℓ=4350÷5000, ℓср=4700	4	4								16,7 кг
Б4		10	3.503.1-57.1-25.2	Ф12А-III ГОСТ 5781-75, ℓ=1440	4	4								5,1 кг
				Материалы										
				Бетон гидротехнический ГОСТ 4795-68 марки 300	3,4	3,4								$м^3$

18587-01 ЛЭ

3.503.1-57.1-25

Лист
2

Копировал Дах Формат 11Г

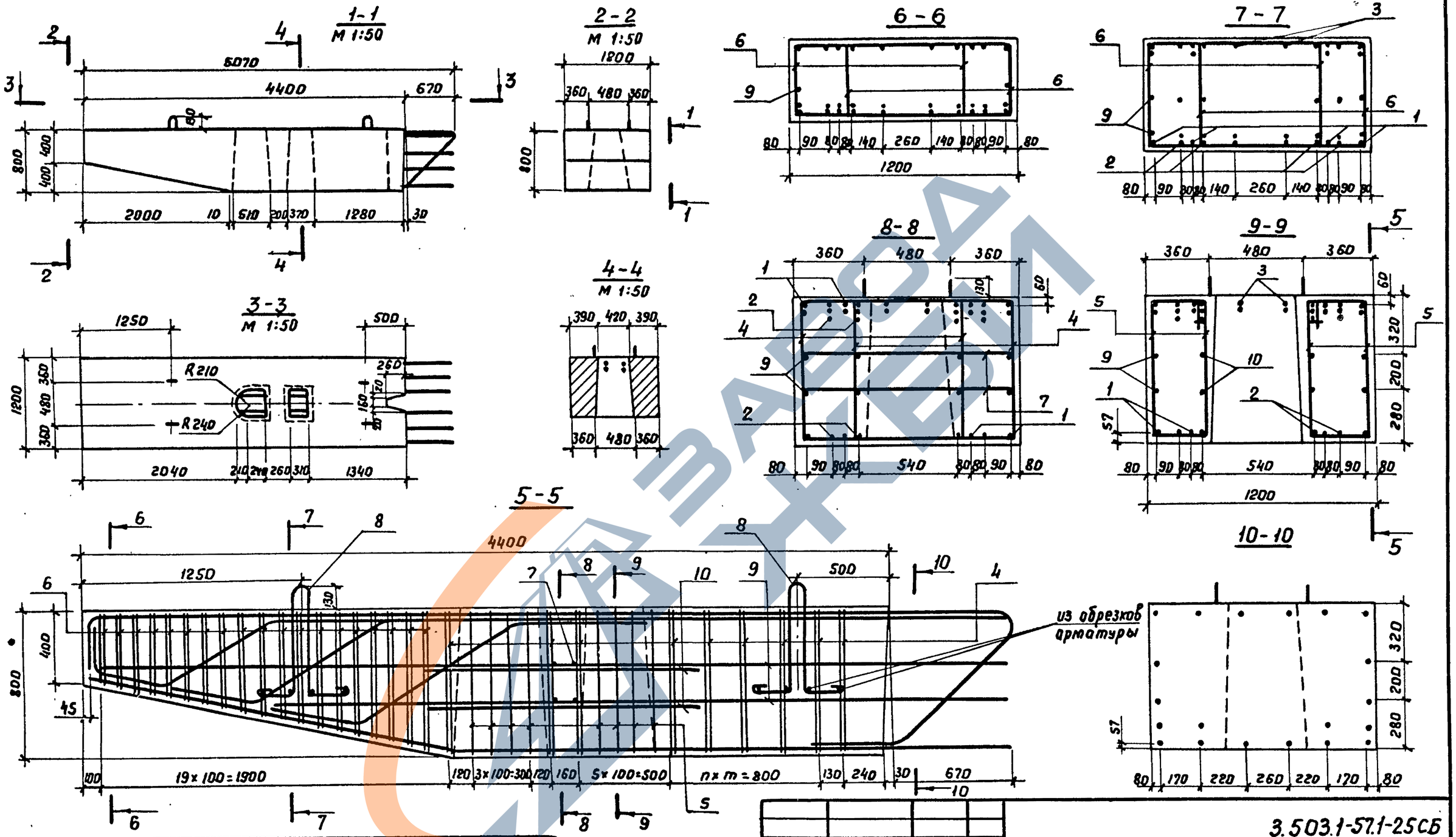

Обозначение	Марка	n, шт.	m, мм
3.503.1-57.1-25	15Р-5	4	200
-01	24Р-5	8	100

Примечание. Для опор-стенок с проемами в данном блоке паз объединения со смежным блоком не делать

Разраб.	Затока	
Пров.	Андрианова	
Гл.инж.пр.	Дашкевич	
Гл.техн.	Гафт	
Нач.отд.	Каташев	

3.503.1-57.1-25СБ

Блок ригеля (15Р-5 и 24Р-5)

Стадия	Масса	Масштаб
Р	8,5т	1:20
Лист	Листов 1	

ПРОМТРАНСНИИПРОЕКТ г. Москва

Взам. инв. № | Подпись и дата | Инв. № подл.

18587-01 58 Копировал | Формат 12Г

Обозначение	Наименование	Кол. на исполн.	Примечание
	Документация		
3.503.1-57.1-26 СБ	Сборочный чертеж	X	
3.503.1-57.1-00 ВС	Выборка стали	X	
3.503.1-57.1-00 ТО	Техническое описание	X	
	Сборочные единицы		
3.503.1-57.2-09-02	Каркас плоский КР26	6	
	Детали		
3.503.1-57.2-30-11	Хомут	24	
3.503.1-57.2-39-04	Петля строповочная	4	
	Стержни отдельные		
3.503.1-57.1-26.1	ф12А-III ГОСТ 5781-75, ℓ=3520	6	18,8 кг
	Материалы		
	Бетон гидротехнический		
	ГОСТ 4795-68 марки 300	2,2	м³

Поз.	Обозначение	Наименование	Кол.	Лист	Примечание
1	3.503.1-57.1-26	Каркас плоский	1		
2	3.503.1-57.2-30-11	Хомут	24		
3	3.503.1-57.2-39-04	Петля строповочная	4		
4	3.503.1-57.1-26.1	ф12А-III ГОСТ 5781-75, ℓ=3520	6		

Разраб.	Затока		
Пров.	Андрианова		
Гл.инж.пр.	Дашкевич		
Гл.техн.	Гафт		
Нач.отд.	Каташев		

3.503.1-57.1-26

Блок ригеля Р-7

Стадия	Лист	Листов
Р		1

ПРОМТРАНСНИИПРОЕКТ г. Москва

Формат 11Г

Копировал

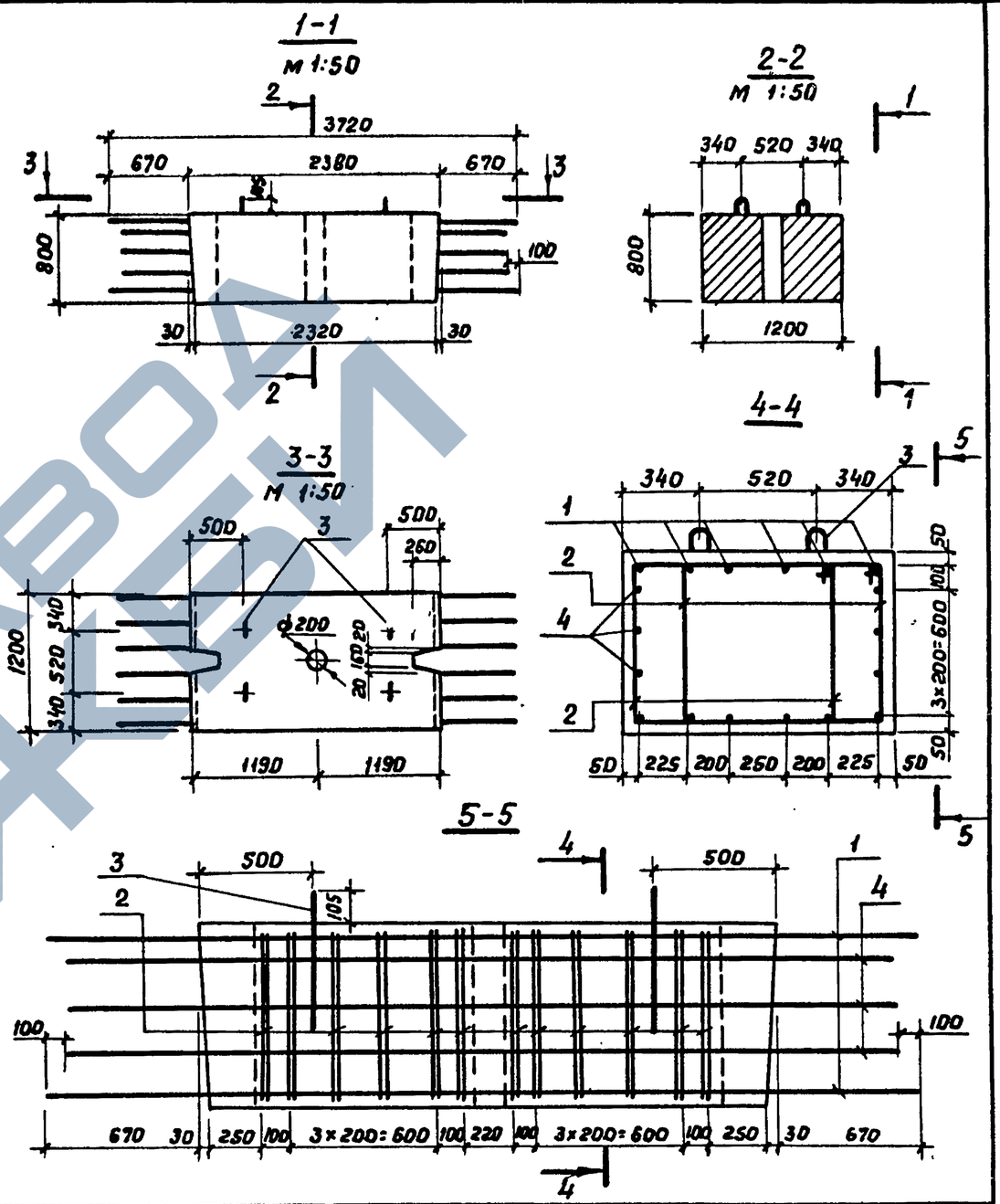

Разраб.	Затока		
Пров.	Андрианова		
Гл.инж.пр.	Дашкевич		
Гл.техн.	Гафт		
Нач.отд.	Каташев		

3.503.1-57.1-26СБ

Блок ригеля Р-7

Стадия	Масса	Масштаб
Р	5,5 т	1:25
Лист	Листов 1	

ПРОМТРАНСНИИПРОЕКТ г. Москва

Формат 11В

Копировал

18587-01 59

ЗАВОД ЖБИ

Обозначение	Наименование	Кол. на исполн.	Примечание
	Документация		
3.503.1-57.1-27 СБ	Сборочный чертеж	—	
3.503.1-57.1-00 ВС	Выборка стали	×	
3.503.1-57.1-00 ТО	Техническое описание	×	
	Сборочные единицы		
3.503.1-57.2-09	Каркас плоский КР24	1	6
	Детали		
3.503.1-57.2-30.11	Хомут	2	10
3.503.1-57.2-29-02	Петля строповочная	3	4
	Стержни отдельные		
3.503.1-57.1-27.1	ф12 А-III ГОСТ 5781-75, ℓ=2500	4	6
	Материалы		
	Бетон гидротехнический марки 300 ГОСТ 4795-68	1,2 м³	13,3 кг

Инв. № подл. | Подпись и дата | Взам. инв. №

3.503.1-57.1-27

Блок ригеля Р-9

Стадия	Лист	Листов
Р		1

ПРОМТРАНСНИИПРОЕКТ г. Москва

Разраб. Забалотская
Пров. Андрианова
Гл.инж.пр. Дашкевич
Гл.техн. Гафт
Нач.отд. Каташев

Копировал
Формат 11Г

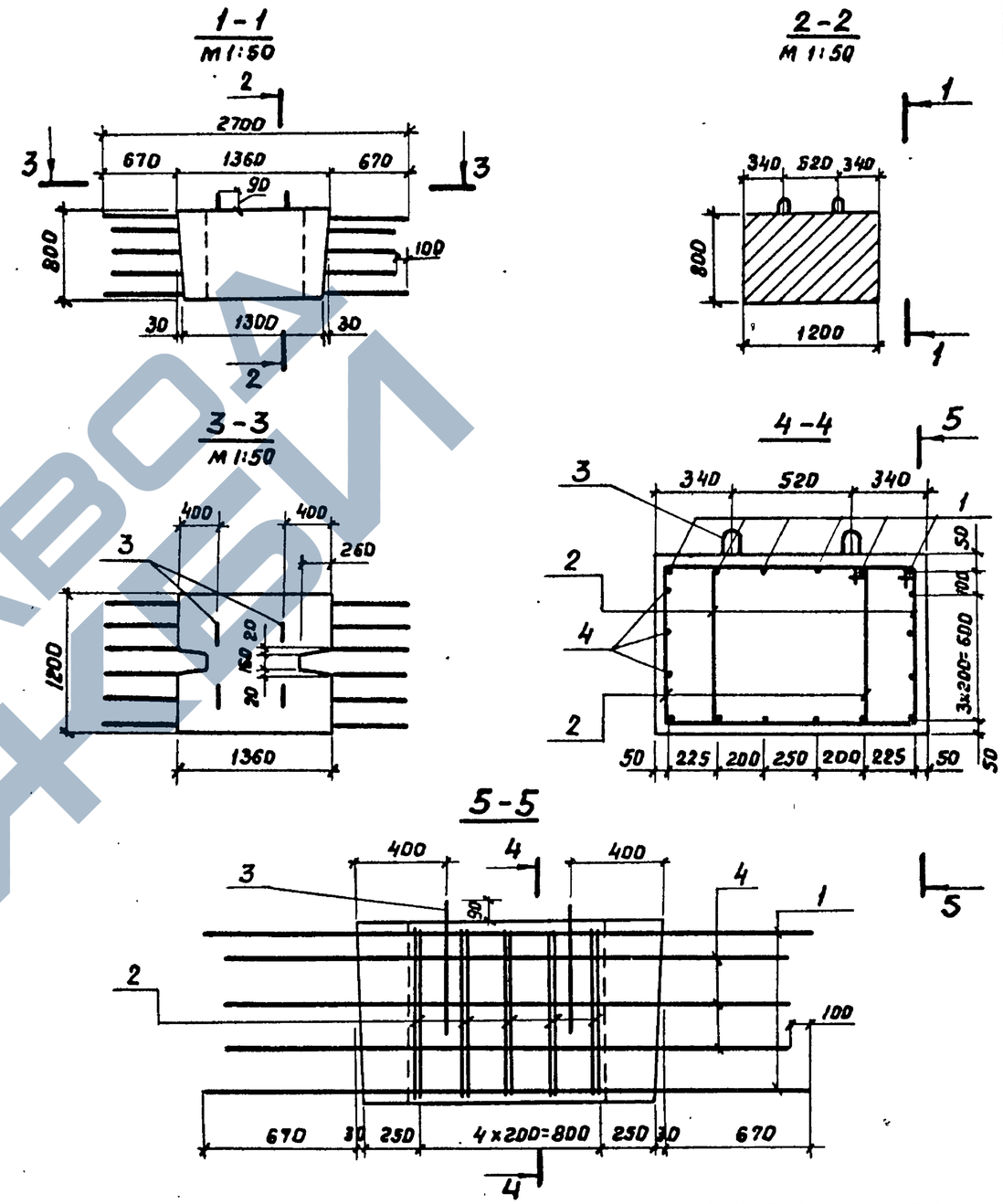

Инв. № подл. | Подпись и дата | Взам. инв. №

Разраб.	Забалотская		
Пров.	Андрианова		
Гл.инж.пр.	Дашкевич		
Гл.техн.	Гафт		
Нач.отд.	Каташев		

3.503.1-57.1-27 СБ

Блок ригеля Р-9

Стадия	Масса	Масштаб
Р	3,0т	1:25
Лист	Листов 1	

ПРОМТРАНСНИИПРОЕКТ г. Москва

18587-01 БО Копировал Формат 11В

ЗАВОД ЖБИ

Инв.№ подл.	Подпись и дата	Взам.инв.№

Формат	Зона	Поз.	Обозначение	Наименование	Кол. на исполн. 3.503.1-57.1-28	Примечание
					–	
				Документация		
12Г			3.503.1-57. 1-28 СБ	Сборочный чертеж	X	
12Г			3.503.1-57. 1-00 ВС	Выборка стали	X	
11В			3.503.1-57. 1-00 ТО	Техническое описание	X	
				Сборочные единицы		
11В		1	3.503.1-57. 2-10	Каркас плоский КР28	2	
11В		2	3.503.1-57. 2-11	Каркас плоский КР29	2	
11В		3	3.503.1-57. 2-12	Каркас плоский КР 30	2	
				Детали		
11В		4	3.503.1-57. 2-34-08	Хомут	38	
11В		5	-09	Хомут	28	
11В		6	3.503.1-57 2-30-14	Хомут	14	

Разраб.	Затока		3.503.1-57. 1-28
Пров.	Андрианова		Блок ригеля 33Р-50
Гл.инж.пр.	Дашкевич		Стадия: Р · Лист: 1 · Листов: 2
Гл.техн.	Гафт		ПРОМТРАНСНИИПРОЕКТ г. Москва
Нач.отд.	Катошев		

Копировал Формат 11Г

Инв.№ подл.	Подпись и дата	Взам.инв.№

Формат	Зона	Поз.	Обозначение	Наименование	Кол. на исполн. 3.503.1-57. 1-28	Примечание
					–	
11В		7	3.503.1-57. 2-33	Хомут	20	
11В		8	3.503.1-57. 2-36-05	Стяжка	6	
11В		9	3.503.1-57. 2-39-07	Петля строповочная	4	
				Стержни отдельные		
Б4		10	3.503.1-57. 1-28.1	Ф12А-III ГОСТ 5781-75,		
				ℓ=3990÷5050; ℓср=4700	6	25,0кг
Б4		11	3.503.1-57. 1-28.2	Ф28А-III ГОСТ 5781-75, ℓ=5050	4	92,6кг
Б4		12	3.503.1-57. 1-28.3	Ф22 А-III ГОСТ 5781-75, ℓ=5050	2	30,1кг
Б4		13	3.503.1-57. 1-25.2	Ф12 А-III ГОСТ 5781-75, ℓ=1440	6	7,7кг
				Материалы		
				Бетон гидротехнический		
				ГОСТ 4795-68 марки 300	4,7	м³

3.503.1-57.1-28 Лист 2

Копировал Формат 11Г

18587-01 61

60

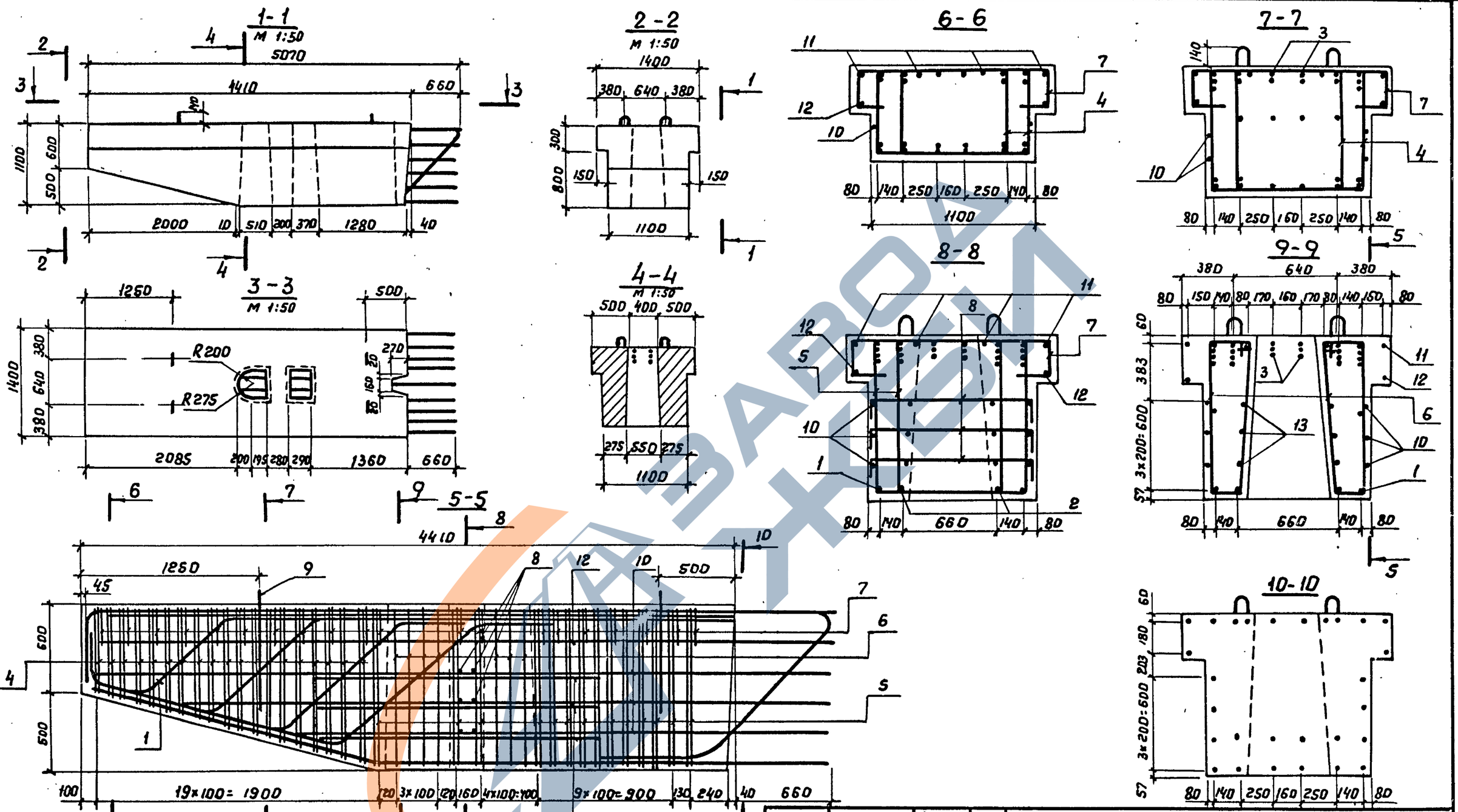

Примечание.
Для опор-стенок с проемами в данном блоке паз объединения со смежным блоком не делать

Разраб.	Затока		
Пров.	Андрианова		
Гл.инж.пр.	Дашкевич		
Гл.техн.	Гафт		
Нач.отд	Коташев		

3.503.1-57.1-28 СБ

Блок ригеля 33Р-50

Стадия	Масса	Масштаб
Р	11,8т	1:25
Лист	Листов 1	

ПРОМТРАНСНИИПРОЕКТ г. МОСКВА

Инв.№ подл. | Подпись и дата | Взам. инв.№

18587-01 62 Копировал Дзг Формат 12Г

Инв. № подл.	Подпись и дата	Взам. инв. №

Формат	Зона	Поз.	Обозначение	Наименование	Кол. на исполн. 3.503.1-57.1-29	Примечание
				Документация		
11В			3.503.1-57.1-29 СБ	Сборочный чертеж	X	
12Г			3.503.1-57.1-00 ВС	Выборка стали	X	
11В			3.503.1-57.1-00 ТО	Техническое описание	X	
				Сборочные единицы		
11В		1	3.503.1-57.2-09-03	Каркас плоский КР27	6	
				Детали		
11В		2	3.503.1-57.2-30-13	Хомут	24	
11В		3	3.503.1-57.2-33-01	Хомут	12	
11В		4	3.503.1-57.2-39-06	Петля строповочная	4	
				Стержни отдельные		
54		5	3.503.1-57.1-29.1	ф14А-III ГОСТ 5781-75, ℓ=3720	2	9.0 кг
54		6	3.503.1-57 1-26.1	ф12А-III ГОСТ 5781-75, ℓ=3520	8	25.0 кг
				Материалы		
				Бетон гидротехнический		
				ГОСТ 4795-68 марки 300	3.0	м³

Разраб.	Затока		
Пров.	Андрианова		
Гл.инж.пр.	Дашкевич		
Гл.техн.	Гафт		
Нач.отд.	Каташев		

3.503.1-57.1-29

Блок ригеля Р-70

Стадия	Лист	Листов
Р		1

ПРОМТРАНСНИИПРОЕКТ г. Москва

Копировал

Формат 11Г

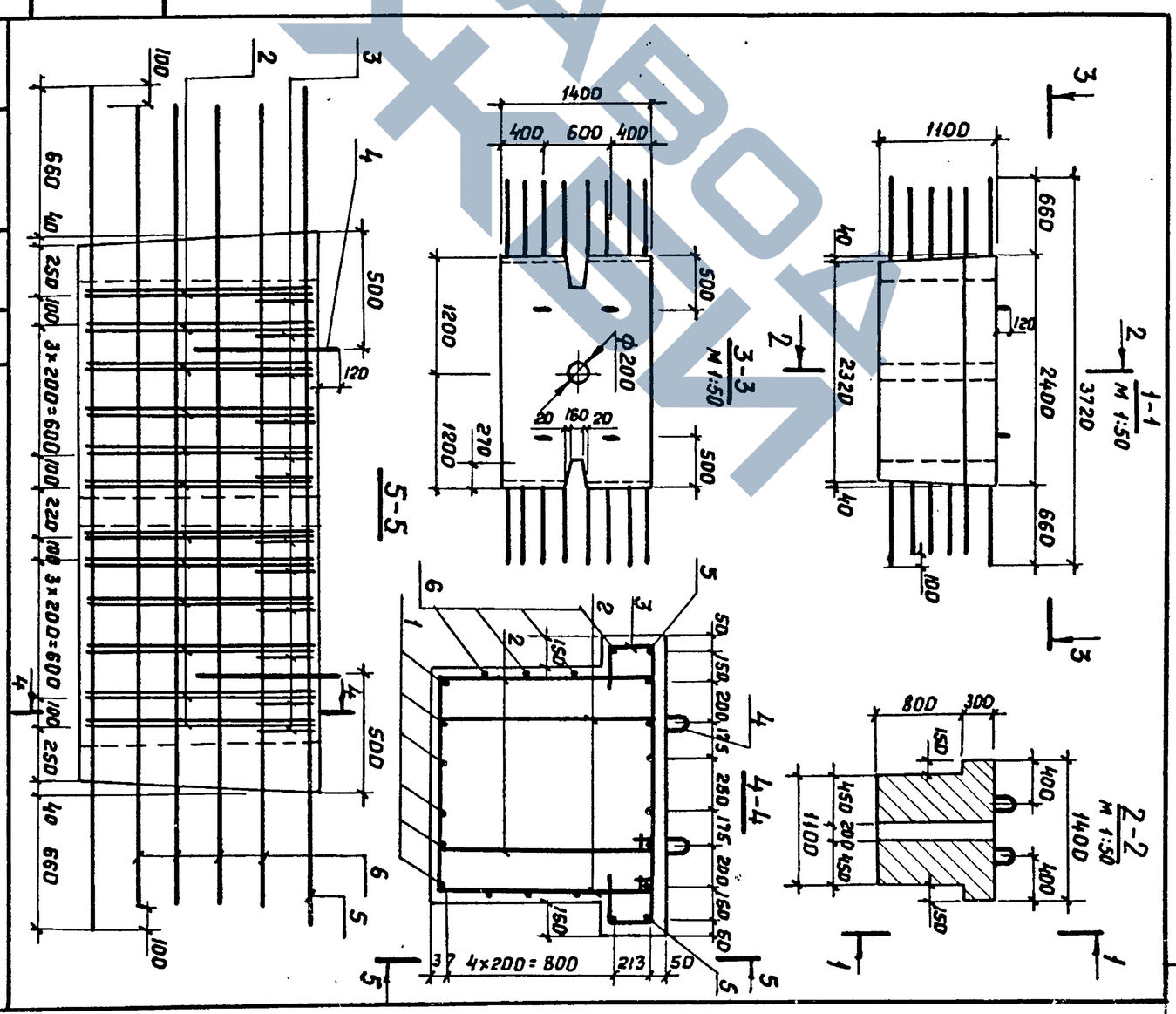

Инв. № подл.	Подпись и дата	Взам. инв. №

Разраб.	Затока		
Пров.	Андрианова		
Гл.инж.пр.	Дашкевич		
Гл.техн.	Гафт		
Нач.отд.	Каташев		

Блок ригеля Р-70

3.503.1-57.1-29СБ

Стадия	Масса	Масштаб
Р	7,5 т	1:25
Лист	Листов 1	

ПРОМТРАНСНИИПРОЕКТ г. Москва

18587-01 63 Копировал

Формат 11В

Инв.№ подл.	Подпись и дата	Взам. инв.№

Формат	Зона	Поз.	Обозначение	Наименование	Кол. на исполн. 3.503.1-57.1-30	Примечание
				Документация		
11В			3.503.1-57.1-30 СБ	Сборочный чертеж	X	
12Г			3.503.1-57.1-00 ВС	Выборка стали	X	
11В			3.503.1-57.1-00 ТО	Техническое описание	X	
				Сборочные единицы		
11В		1	3.503.1-57. 2-09-01	Каркас плоский КР25	6	
				Детали		
11В		2	3.503.1-57. 2-30-13	Хомут	10	
11В		3	3.503.1-57. 2-33-01	Хомут	5	
11В		4	3.503.1-57. 2-39-03	Петля строповочная	4	
				Стержни отдельные		
БУ		5	3.503.1-57. 1-30.1	ф14 А-III ГОСТ5781-75, ℓ=2700	2	6,5 кг
БУ		6	3.503.1-57. 1-27.1	ф12 А-III ГОСТ5781-75, ℓ=2500	8	17,8 кг
				Материалы		
				Бетон гидротехнический		
				ГОСТ 4795-68 марки 300	1.7	$м^3$

Разраб.	Заболотская		
Пров.	Андрианова		
Гл.инж.пр	Дашкевич		
Гл.техн	Гафт		
Нач.отд.	Каташев		

3.503.1-57.1-30

Блок ригеля Р-90

Стадия	Лист	Листов
Р		1

ПРОМТРАНСНИИПРОЕКТ г. Москва

Копировал

Формат 11Г

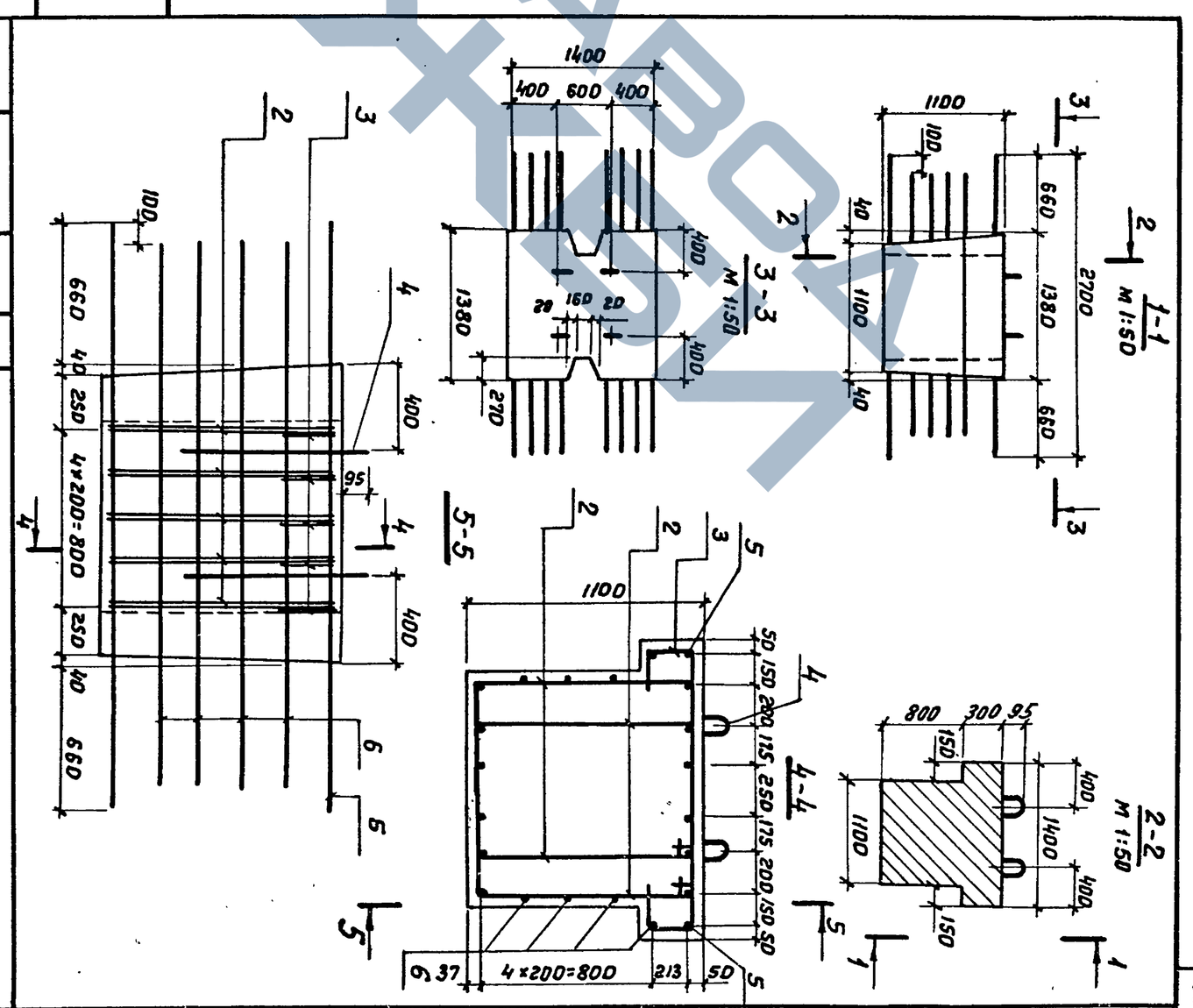

Инв.№ подл.	Подпись и дата	Взам. инв.№

Разраб.	Заболотская		
Пров.	Андрианова		
Гл.инж.пр	Дашкевич		
Гл.техн.	Гафт		
Нач.отд.	Каташев		

3.503.1-57.1-30СБ

Блок ригеля Р-90

Стадия	Масса	Масштаб
Р	4,3 т	1:25
Лист	Листов 1	

ПРОМТРАНСНИИПРОЕКТ г. Москва

18587-01 64

Копировал

Формат 11В

Инв.№ подл.	Подпись и дата	Взам. инв.№

Формат	Зона	Поз.	Обозначение	Наименование	Кол. на исполн. 3.503.1-57. 1-31 —	01								Примечание
				Документация										
11В			3.503.1-57. 1-31 СБ	Сборочный чертеж	X	X								
12Г			3.503.1-57. 1-00 ВС	Выборка стали	X	X								
11В			3.503.1-57. 1-00 ТО	Техническое описание	X	X								
				Сборочные единицы										
11В		1	3.503.1-57. 2-13	Каркас плоский КР31	6									
11В		1	-01	Каркас плоский КР32		6								
				Детали										
11В		2	3.503.1-57. 2-34-10	Хомут	12	22								
11В		3	3.503.1-57. 2-39-03	Петля строповочная	4	4								
				Стержни отдельные										
5Ч		4	3.503.1-57. 1-27.1	ф12 А-III ГОСТ 5781-75, ℓ=2500	6	6								13,3 кг
				Материалы										
				Бетон гидротехнический										
				ГОСТ 4795-68 марки 300	1.3	1.3								$м^3$

Разраб.	Затока		
Пров.	Андрианова		
Гл.инж.пр	Дашкевич		
Гл.техн.	Гафт		
Нач.отд.	Каташев		

3.503.1-57. 1-31

Блок ригеля (15Р-3 и 24Р-3)

Стадия	Лист	Листов
Р		1

ПРОМТРАНСНИИПРОЕКТ г. Москва

Копировал

Формат 11Г

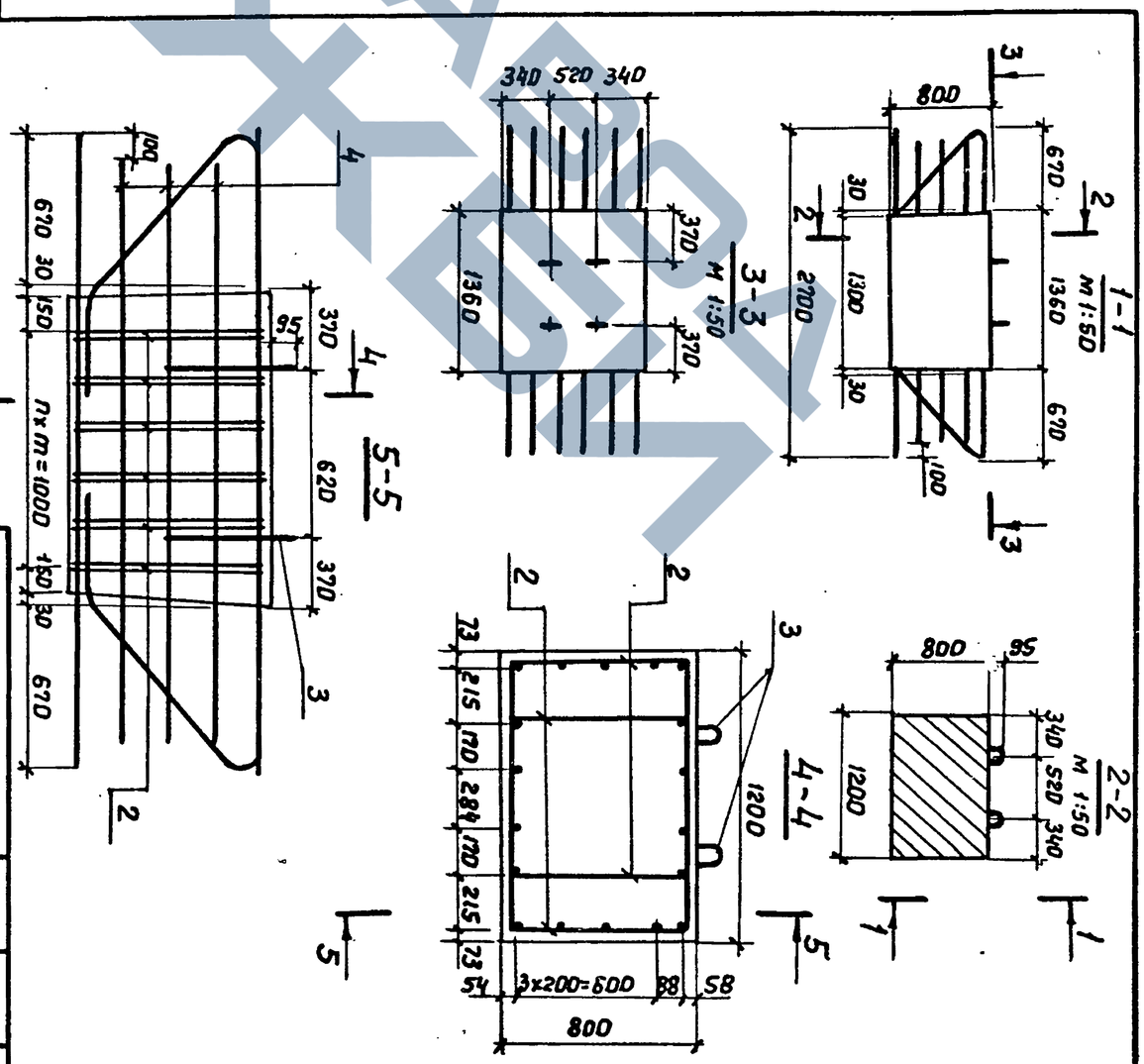

Обозначение	Марка	n, шт.	m, мм
3.503.1-57.1-31	15Р-3	5	200
-01	24Р-3	10	100

3.503.1-57.1-31 СБ

Блок ригеля (15Р-3 и 24Р-3)

Стадия	Масса	Масштаб
Р	3,3т	1:25
Лист	Листов 1	

ПРОМТРАНСНИИПРОЕКТ г. Москва

Инв.№ подл.	Подпись и дата	Взам. инв.№

Разраб.	Затока	
Пров.	Андрианова	
Гл.инж.пр	Дашкевич	
Гл.техн.	Гафт	
Нач.отд.	Каташев	

18587-01 65

Копировал

Формат 11В

Инв.№ подл.	Подпись и дата	Взам. инв.№

Формат	Зона	Поз.	Обозначение	Наименование	Кол на исполн. 3.503.1-57.1-32	Примечание
				Документация		
11В			3.503.1-57.1-32 СБ	Сборочный чертеж	X	
12Г			3.503.1-57.1-00 ВС	Выборка стали	X	
11В			3.503.1-57.1-00 ТО	Техническое описание	X	
				Сборочные единицы		
11В		1	3.503.1-57.2-14	Каркас плоский КР33	5	
				Детали		
11В		2	3.503.1-57.2-34-11	Хомут	22	
11В		3	3.503.1-57.2-33	Хомут	6	
11В		4	3.503.1-57.2-39-04	Петля строповочная	4	
				Стержни отдельные		
Б4		5	3.503.1-57.1-32.1	ф25А-III ГОСТ 5781-75, ℓ=2900	2	20.8 кг
Б4		6	3.503.1-57.1-32.2	ф25А-III ГОСТ 5781-75, ℓ=1240	2	9,6 кг
Б4		7	3.503.1-57.1-27.1	ф12 А-III ГОСТ 5781-75, ℓ=2500	8	17,8 кг
				Материалы		
				Бетон гидротехнический ГОСТ 4795-68 марки 300	1.7	$м^3$

Разраб.	Затока		
Пров.	Андрианова		
Гл.инж.пр	Дашкевич		
Гл.техн.	Гафт		
Нач.отд.	Каташев		

3.503.1-57.1-32

Блок ригеля 33Р-30

Стадия	Лист	Листов
Р		1

ПРОМТРАНСНИИПРОЕКТ г. Москва

Копировал

Формат 11Г

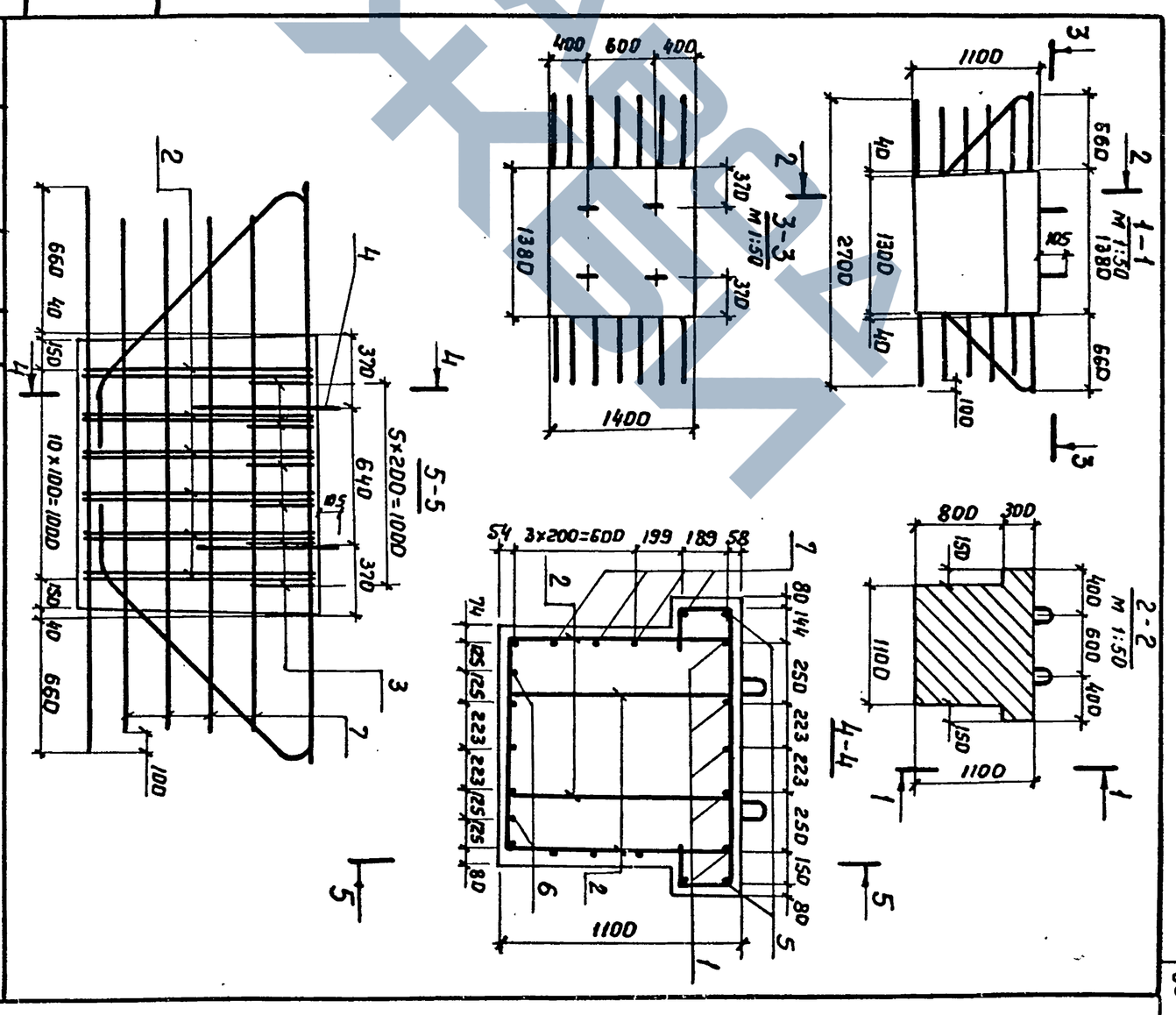

Инв.№ подл.	Подпись и дата	Взам. инв.№

Разраб.	Затока		
Пров.	Андрианова		
Гл.инж.пр	Дашкевич		
Гл.техн.	Гафт		
Нач.отд.	Каташев		

Блок ригеля 33Р-30

3.503.1-57.1-32 СБ

Стадия	Масса	Масштаб
Р	4,3 т	1:25
Лист	Листов 1	

ПРОМТРАНСНИИПРОЕКТ г. Москва

18587-01 ОБ

Копировал

Формат 11В

Инв.№ подл.	Подпись и дата	Взам. инв.№

Формат	Зона	Кол.	Обозначение	Наименование	Кол. на исполн. 3.503.1-57.1-33									Примечание
					—									
				Документация										
11В			3.503.1-57.1-33 СБ	Сборочный чертеж	×									
12Г			3.503.1-57.1-00 ВС	Выборка стали	×									
11В			3.503.1-57.1-00 ТО	Техническое описание	×									
				Сборочные единицы										
11В		1	3.503.1-57.2-25	Сетка арматурная С88	1									
11В		2	-01	Сетка арматурная С89	1									
				Детали										
11В		3	3.503.1-57.2-37	Схватка	10									
11В		4	3.503.1-57.2-39	Петля строповочная	2									
				Материалы										
				Бетон гидротехнический										
				ГОСТ 4795-68 марки 300	0,4									$м^3$

Разраб.	Хромова		3.503.1-57.1-33
Пров.	Бойцова		Блок открылка 90 К
Гл.инж.пр.	Дашкевич		Стадия: Р; Лист: ; Листов: 1
Гл.техн.	Гафт		ПРОМТРАНСНИИПРОЕКТ г. Москва
Нач.отд.	Каташев		

Копировал: Формат 11В

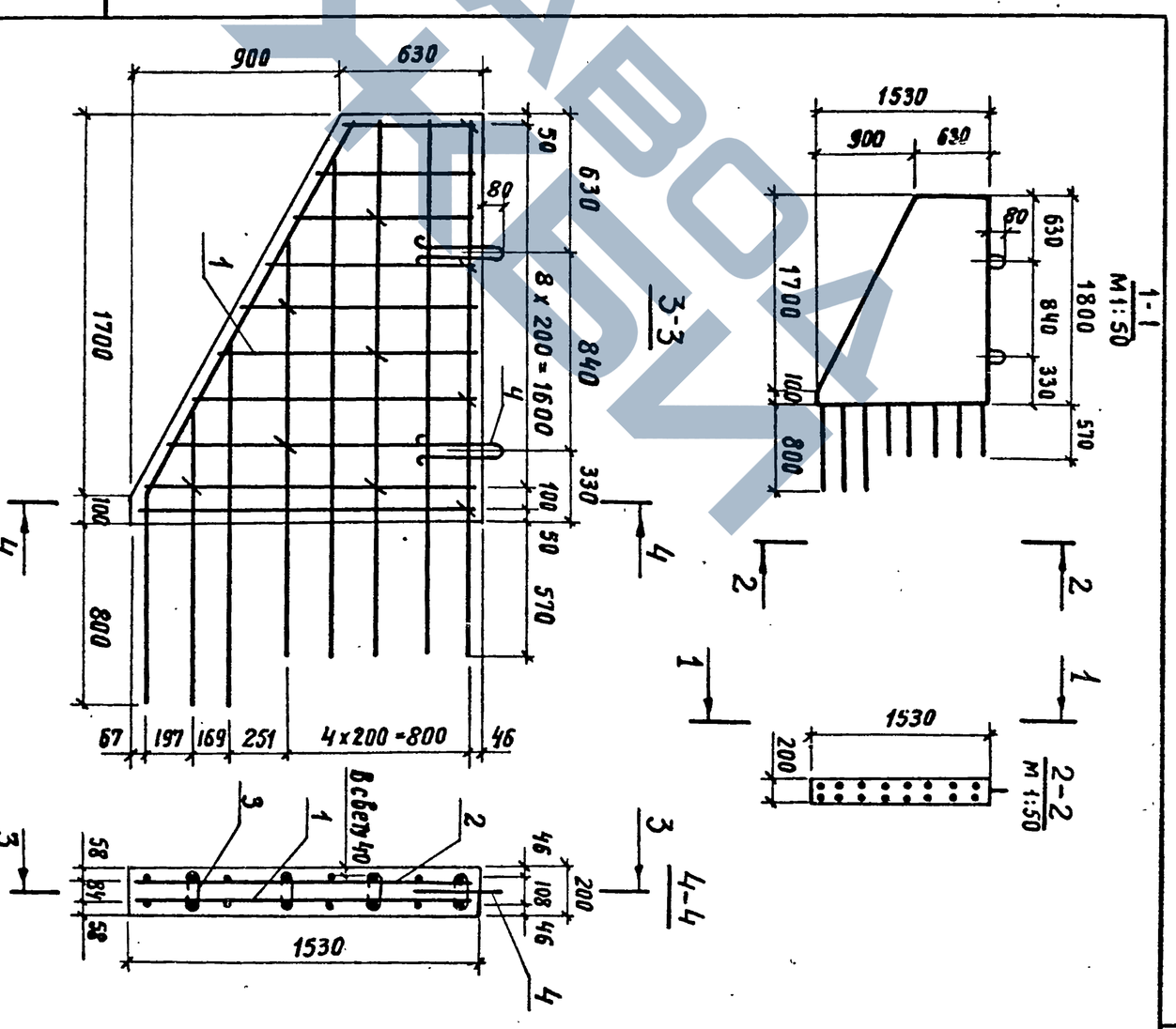

Инв.№ подл.	Подпись и дата	Взам. инв.№

Разраб.	Хромова		3.503.1-57.1-33 СБ
Пров.	Бойцова		Блок открылка 90 К
Гл.инж.пр.	Дашкевич		Стадия: Р; Масса: 1,0 т; Масштаб: 1:25
Гл.техн.	Гафт		Лист: ; Листов: 1
Нач.отд.	Каташев		ПРОМТРАНСНИИПРОЕКТ г. Москва

18587-01 67

Копировал: Формат 11В

Инв. № подл.	Подпись и дата	Взам. инв. №

Формат	Зона	Поз.	Обозначение	Наименование	Кол. на исполн. 3.503.1-57.1-34	Примечание
					—	
				Документация		
11В			3.503.1-57. 1-34 СБ	Сборочный чертеж	×	
12Г			3.503.1-57. 1-00 ВС	Выборка стали	×	
11В			3.503.1-57. 1-00 ТО	Техническое описание	×	
				Сборочные единицы		
11В		1	3.503.1-57. 2-26	Сетка арматурная С90	1	
11В		2	-01	Сетка арматурная С91	1	
				Детали		
11В		3	3.503.1-57. 2-37	Схватка	16	
11В		4	3.503.1-57.2-39-02	Петля строповочная	2	
				Материалы		
				Бетон гидротехнический		
				ГОСТ 4795-68 марки 300	0,62	$м^3$

Разраб.	Хромова		
Пров.	Бойцова		
Гл.инж.пр.	Дашкевич		
Гл.техн.	Гафт		
Нач.отд.	Каташев		

3.503.1-57. 1-34

Блок открылка 120 К

Стадия	Лист	Листов
Р		1

ПРОМТРАНСНИИПРОЕКТ г. Москва

Копировал: Формат 11В

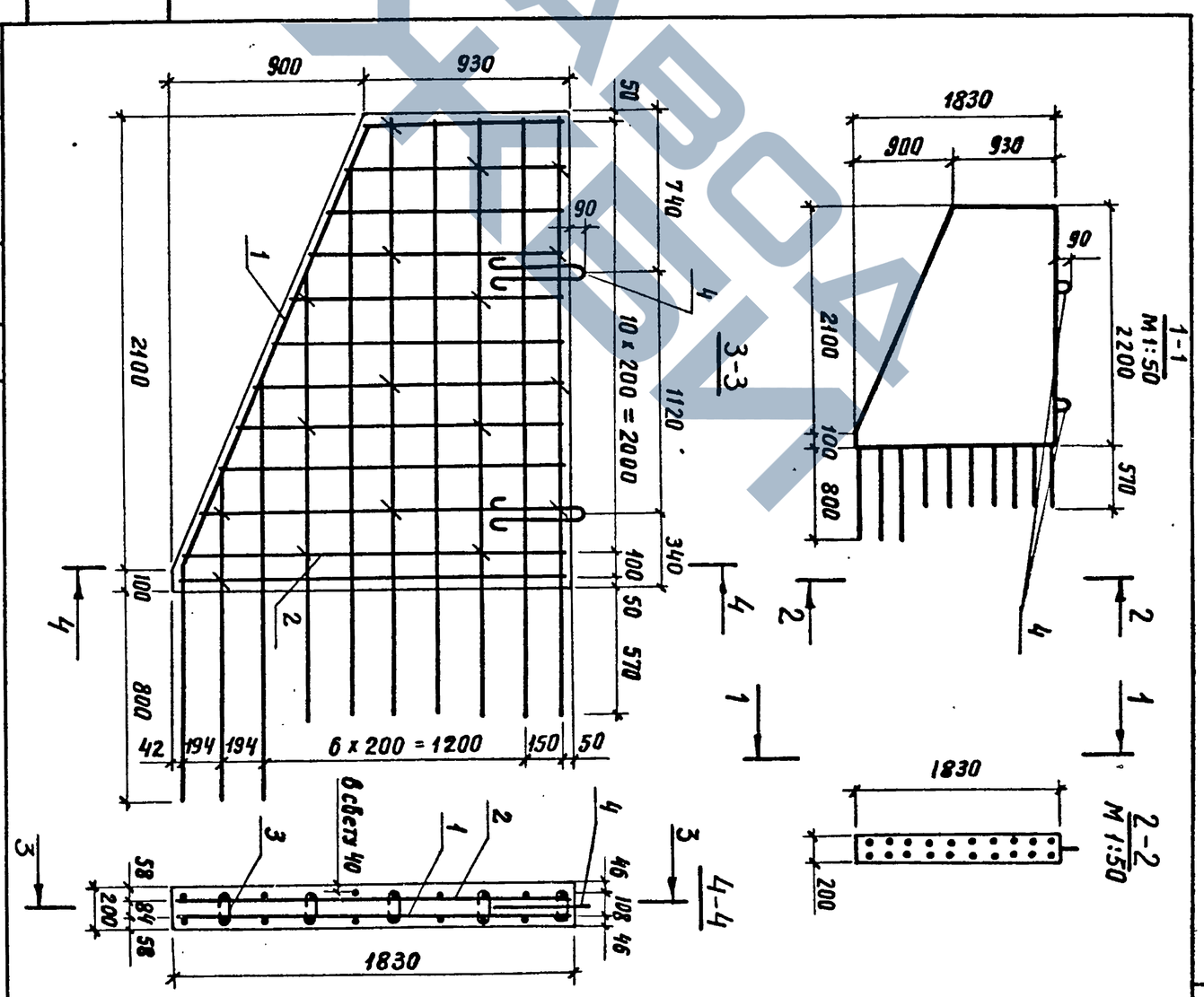

Инв. № подл.	Подпись и дата	Взам. инв. №

Разраб.	Хромова		
Пров.	Бойцова		
Гл.инж.пр.	Дашкевич		
Гл.техн.	Гафт		
Нач.отд.	Каташев		

3.503.1-57. 1-34 СБ

Блок открылка 120 К

Стадия	Масса	Масштаб
Р	1,6 т	1:25
Лист	Листов 1	

ПРОМТРАНСНИИПРОЕКТ г. Москва

Копировал: Формат 11В

18587-01 68

Инв. № подл.	Подпись и дата	Взам. инв. №

Формат	Зона	Поз.	Обозначение	Наименование	Кол. на исполн. 3.503.1-57.1-35									Примечание
					–									
				Документация										
11В			3.503.1-57. 1-35СБ	Сборочный чертеж	×									
12Г			3.503.1-57. 1-00ВС	Выборка стали	×									
11В			3.503.1-57. 1-00ТО	Техническое описание	×									
				Сборочные единицы										
11В		1	3.503.1-57. 2-27	Сетка арматурная С92	1									
11В		2	-01	Сетка арматурная С93	1									
				Детали										
11В		3	3.503.1-57 2-37	Схватка	25									
11В		4	3.503.1-57 2-39-03	Петля строповочная	2									
				Материалы										
				Бетон гидротехнический										
				ГОСТ 4795-68 марки 300	1,0									

Разраб.	Хромова		3.503.1-57.1-35
Пров.	Бойцова		Блок открылка 170 К
Гл.инж.пр.	Дашкевич		Стадия: Р · Лист: · Листов: 1
Гл.техн.	Гафт		ПРОМТРАНСНИИПРОЕКТ г. Москва
Нач.отд.	Каташев		

Копировал: Формат 11В

Инв. № подл. | Подпись и дата | Взам. инв. №

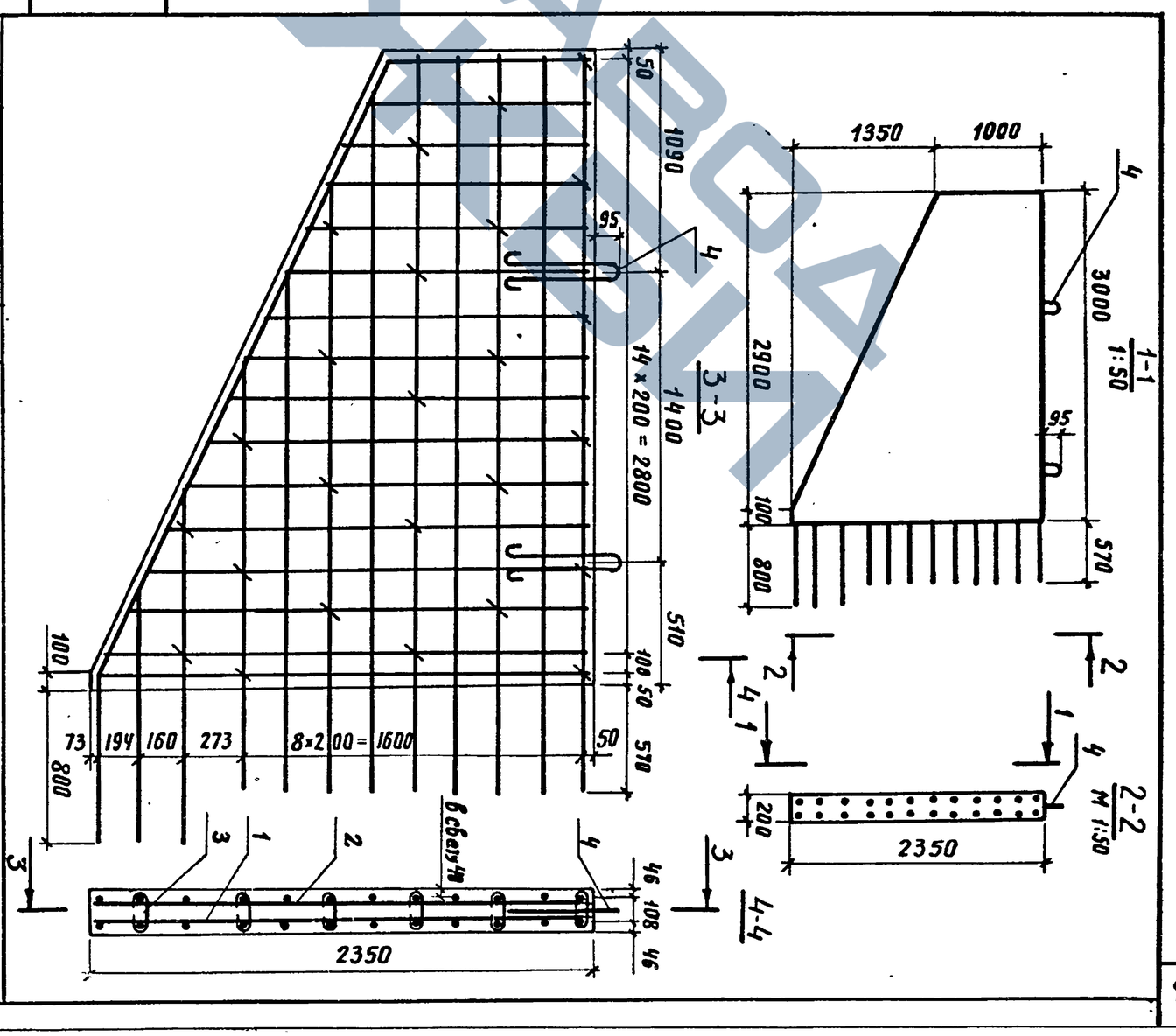

Разраб.	Хромова		3.503.1-57.1-35 СБ
Пров.	Бойцова		Блок открылка 170 К
Гл.инж.пр.	Дашкевич		Стадия: Р · Масса: 2,5т · Масштаб: 1:25
Гл.техн.	Гафт		Лист: · Листов: 1
Нач.отд.	Каташев		ПРОМТРАНСНИИПРОЕКТ г. Москва

18587-01 69

Копировал: Формат 11В

ЗАВОД ЖБИ

Инв. № подл.	Подпись и дата	Взам. инв. №

Формат	Зона	Поз.	Обозначение	Наименование	Кол. на исполн. 3.503.1-57.1-36									Примечание
					–	01								
				Документация										
118			3.503.1-57.1-36 СБ	Сборочный чертеж	X	X								
12Г			3.503.1-57.1-00 ВС	Выборка стали	X	X								
118			3.503.1-57.1-00 ТО	Техническое описание	X	X								
				Сборочные единицы										
118		1	3.503.1-57. 2-28	Сетка арматурная С94	1									
118		1	-01	Сетка арматурная С95		1								
				Детали										
118		2	3.503.1-57. 2-38-01	Петля строповочная	2	2								
				Материалы										
				Бетон гидротехнический										
				ГОСТ 4795-68 марки 300	0.98	1.24								$м^3$

Разраб.	Хромова		3.503.1-57.1-36	
Пров.	Бойцова		Блок переходной плиты (П-1 и П-2)	Стадия: Р; Лист: ; Листов: 1
Гл. инж. пр.	Дашкевич			ПРОМТРАНСНИИПРОЕКТ г. Москва
Гл. техн.	Гафт			
Нач. отд.	Катошев			

Копировал Дах Формат 11Г

Инв. № подл.	Подпись и дата	Взам. инв. №

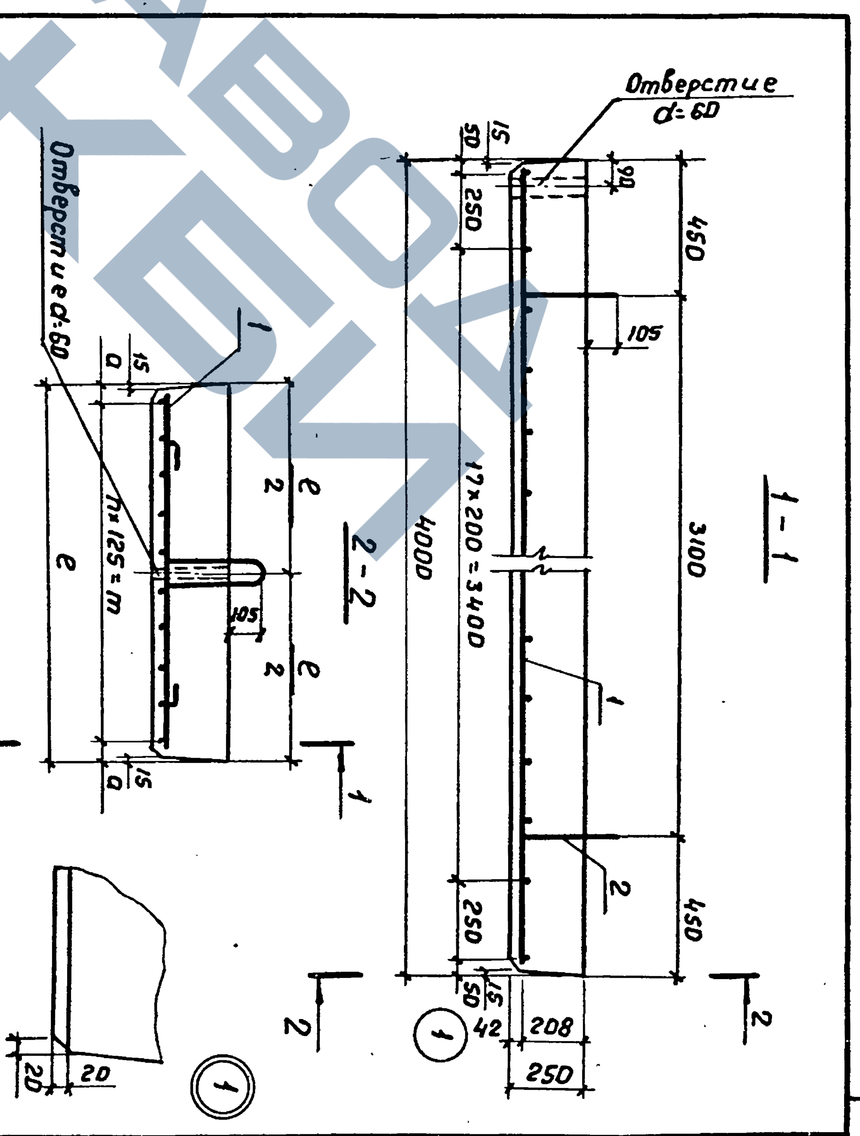

Обозначение	Марка	e, мм	a, мм	n, шт.	m, мм	Масса, т
3.503.1-57.1-36	П-1	980	52,5	7	875	2,5
-01	П-2	1240	57,5	9	1125	3,1

Разраб.	Хромова		3.503.1-57.1-36 СБ	
Пров.	Бойцова		Блок переходной плиты (П-1 и П-2)	Стадия: Р; Масса: см. табл.; Масштаб: 1:20; Лист: ; Листов: 1
Гл. инж. пр.	Дашкевич			ПРОМТРАНСНИИПРОЕКТ г. Москва
Гл. техн.	Гафт			
Нач. отд.	Катошев			

18587-01 70 Копировал Дах Формат 11В

завод ЖБИ-1

Обозначение	Наименование	Кол. на исполн. 3.503.1-57.1-37	Примечание
	Документация		
3.503.1-57.1-37 СБ	Сборочный чертеж	X	
3.503.1-57.1-00 ВС	Выборка стали	X	
3.503.1-57.1-00 ТО	Техническое описание	X	
	Сборочные единицы		
3.503.1-57.2-28-02	Сетка арматурная С96	1	
	Детали		
3.503.1-57.2-38-04	Петля строповочная	2	
	Материалы		
	Бетон гидротехнический ГОСТ 4795-68 марки 300	2,1 $м^3$	

Инв.№ подл.	Подпись и дата	Взам.инв.№

Формат	Зона	Поз.
11В		
12Г		
11В		
11В		1
11В		2

3.503.1-57.1-37

Блок переходной плиты П-3

Стадия	Лист	Листов
Р		1

ПРОМТРАНСНИИПРОЕКТ г. Москва

Разраб.	Хромова	
Пров.	Бойцова	
Гл.инж.пр.	Дашкевич	
Гл.техн.	Гафт	
Нач.отд.	Каташев	

Копировал Формат 11Г

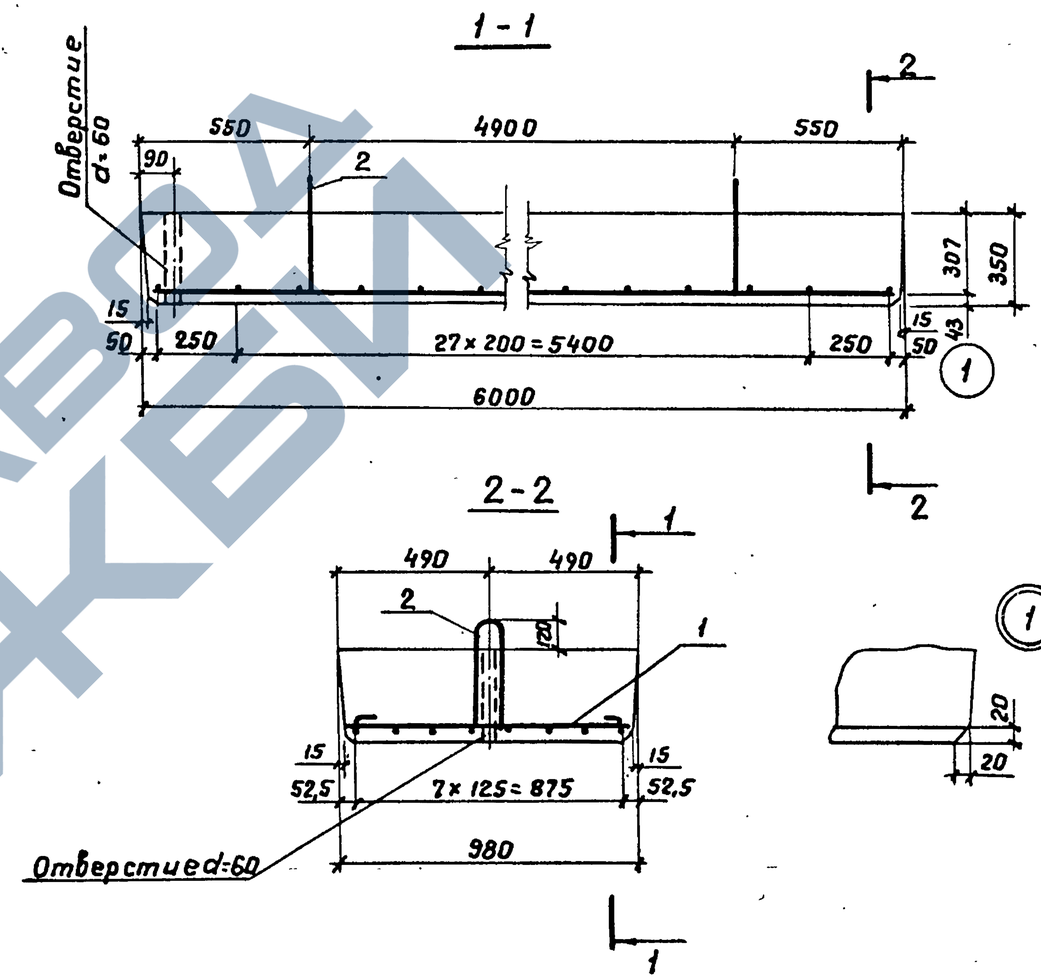

Инв.№ подл.	Подпись и дата	Взам.инв.№

Разраб.	Хромова	
Пров.	Бойцова	
Гл.инж.пр.	Дашкевич	
Гл.техн.	Гафт	
Нач.отд.	Каташев	

3.503.1-57.1-37 СБ

Блок переходной плиты П-3

Стадия	Масса	Масштаб
Р	5,2т	1:20
Лист	Листов 1	

ПРОМТРАНСНИИПРОЕКТ г. Москва

 Копировал Формат 11В

ЗАВОД ЖБИ

Инв.№ подл.	Подпись и дата	Взам.инв.№

Формат	Зона	Поз.	Обозначение	Наименование	Кол. на исполн. 3.503.1-57.1-38 —	01								Примечание
				Документация										
11В			3.503.1-57.1-38 СБ	Сборочный чертеж	X	X								
12Г			3.503.1-57.1-00 ВС	Выборка стали	X	X								
11В			3.503.1-57.1-00 ТО	Техническое описание	X	X								
				Детали										
11В		1	3.503.1-57.2-29	Стержень	8									
11В		1	-01	Стержень		8								
11В		2	3.503.1-57.2-30-01	Хомут	50	44								
11В		3	3.503.1-57.2-38-04	Петля строповочная	2	2								
				Стержни отдельные										
6Ч		4	3.503.1-57.1-38.1	ф16А-III ГОСТ5781-75, ℓ=5420	8									68,4 кг
6Ч		4	-01	ф16А-III ГОСТ5781-75, ℓ=4820		8								60.8 кг
				Материалы										
				Бетон гидротехнический										
				ГОСТ 4795-68 марки 300	2,3	2,0								$м^3$

Разраб.	Хромова		
Пров.	Бойцова		
Гл.инж.пр.	Дашкевич		
Гл.техн.	Гофт		
Нач.отд.	Каташев		

3.503.1-57.1-38

Блок лежня (Л-1 и Л-2)

Стадия	Лист	Листов
Р		11

ПРОМТРАНСНИИПРОЕКТ г. Москва

Копировал Формат 11Г

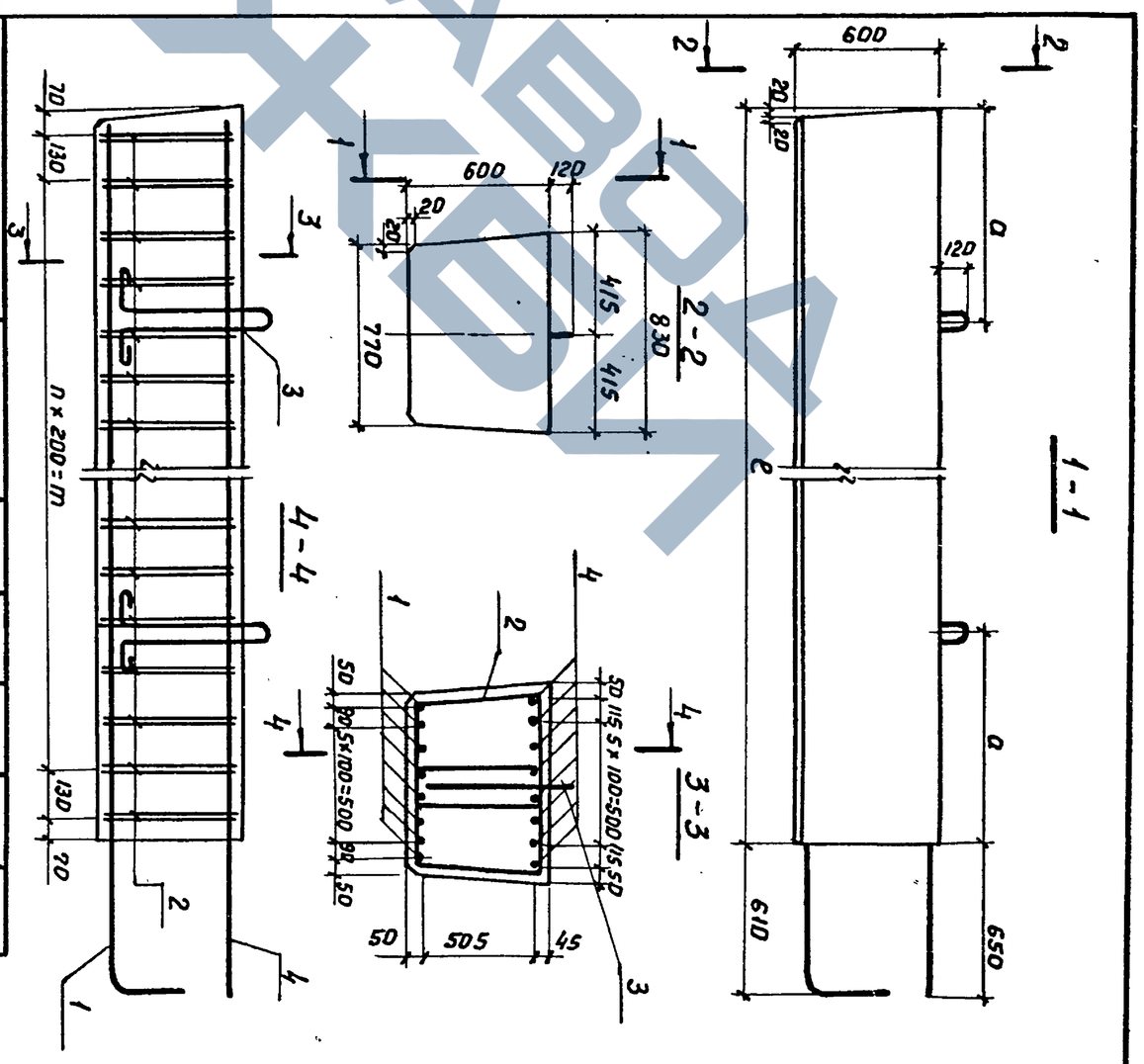

Обозначение	Марка	a, мм	n, шт.	m, мм	ℓ, мм	Масса, т
3.503.1-57.1-38	Л-1	1000	22	4400	4800	5,8
-01	Л-2	880	19	3800	4200	5,0

Разраб.	Хромова		
Пров.	Бойцова		
Гл.инж.пр.	Дашкевич		
Гл.техн.	Гофт		
Нач.отд.	Каташев		

3.503.1-57.1-38 СБ

Блок лежня (Л-1 и Л-2)

Стадия	Масса	Масштаб
Р	см. табл.	1:25
Лист	Листов 1	

ПРОМТРАНСНИИПРОЕКТ г. Москва

18587-01 72 Копировал Формат 11В

Марка изделия	Арматурные изделия, кг																											Общий расход, кг
	Арматурная сталь ГОСТ 5781-75																											
	Класса А-I									Класса А-II								Класса А-III										
	ф, мм									ф, мм								ф, мм										
	8	10	12	14	16	18	20	25	28	10	12	14	16	18	20	28	32	10	12	14	16	18	20	22	25	28	32	
15ф-365-5	11.3							33,2		85.9			207.8									30,0						368,2
24ф-450-5	14.0							33,2		82.0		42,9	207.8									30,0						409,9
24ф-500-5	15,6							33,2		92,2			207.8	79,0								30,0						457,8
33ф-500-5	15,6							33,2		3,6	127.4		207,8	79,0								30,0						496,6
15ф-450-7	14,0							33,2		83,2		42,9	225,6									30,0						428,9
15ф-500-7	15,6								46,0	93,4			288,0									30,0						473,0
24ф-500-7	15,6								46,0	93,4			288,0									30,0						473,0
24ф-550-7	17,2								46,0	100,2			225,6	86,9								30,0						505,9
33ф-550-7	17,2								46,0	4,8	137,2		225,6		107,3							30,0						568,1
ПК-305-5				6,0																	205,5	47,5						259,0
ПК-355-7					8,8																228,3	47,5						284,6
15 СВ-5		28,1		3,0																					258,1			289,2
15 СН-5		28,9		3,0																					265,5			297,4
33 СВ-5		28,1		3,0																							422,5	453,6
33 СН-5		28,9		3,0																							434,6	466,5

Инв.№ подл. | Подпись и дата | Взам. инв.№

Разраб.	Таврина		
Пров.	Андрианова		
Гл.инж.пр	Дашкевич		
Гл.техн.	Гафт		
Нач.отд.	Каташев		

3.503.1-57.1-00ВС

Ведомость расхода стали на блоки устоев $H_к$=3,5 и 7м

Стадия	Лист	Листов
Р	1	2

ПРОМТРАНСНИИПРОЕКТ г. Москва

Марка изделия	Арматурные изделия, кг																											Общий расход, кг
	Арматурная сталь ГОСТ 5781-75																											
	Класса А-I									Класса А-II								Класса А-III										
	ф, мм									ф, мм								ф, мм										
	8	10	12	14	16	18	20	25	28	10	12	14	16	18	20	28	32	10	12	14	16	18	20	22	25	28	32	
15СВ-7		39,1				6,2																				439,3		484,6
15СН-7		40,0				6,2																				452,1		498,3
33СВ-7		39,1	2,4																	1,9					116,8		574,0	734,2
33СН-7		40,0	2,4																	1,9					120,2		590,6	755,1
Н-3	28,1							33,2											287,0	34,2	32,5	84,1			250,5			749,6
Н-4	28,1							33,2											287,0	34,2	32,5	84,1			250,5			749,6
Н-5	31,1							33,2											318,6		89,2	84,1				314,0		870,2
Н-6	31,1							33,2											318,6		89,2	84,1				314,0		870,2
Н-7	34,0								46,0										350,1		32,5	84,1	121,6				410,0	1078,3
Н-8	34,0								46,0										350,1		32,5	84,1	121,6				410,0	1078,3
90К	0,9	1,2																34,0										36,1
120К	1,4		1,9															51,0										54,3
170К	2,3			3,0															111,0									116,3
П-1	7,2				4,4																			93,8				105,4
П-2	9,2				4,4																			117,3				130,9
П-3	10,8						8,6																		182,8			202,2
Л-1	41,0						8,6														68,4					217,6		335,6
Л-2	36,1						8,6														60,8					195,2		300,7

Инв.№ подл. | Подпись и дата | Взам.инв.№

18587-01 74 Копировал Фаз Формат 12Г

Марка изделия	Арматурные изделия, кг																									Итого	Закладные изделия, кг			Общий расход, кг
	Арматурная сталь ГОСТ 5781-75																										Арматурная сталь класса А-II ф, мм	Полос. сталь ГОСТ 103-76 δ, мм	Итого	
	Класса А-I										Класса А-II									Класса А-III										
	ф, мм										ф, мм									ф, мм										
	8	12	14	16	18	20	22	25	28	32	12	14	16	18	20	22	25	28	32	12	14	16	22	25	28		20	18		
210фк-1	16.8							33.2			23.7	89.0		64.6				413.4						56.8		697.5				697.5
210фк-2	16.8							33.2			23.7	89.0		64.6				438.6						60.0		725.9				725.9
210фп-1	13.3				12.4						39.0	68.2						268.0						28.4		429.3				429.3
210фп-2	19.3						22.8				58.1	100.2						424.6						42.6		667.6				667.6
210фп-3	13.3				12.4						39.0	68.2						283.4						30.0		446.3				446.3
210фп-4	19.3							33.2			58.1	100.2						449.8						45.0		705.6				705.6
250фк-1	19.1							33.2			56.6	56.8				114.1		413.4						56.8		750.0				750.0
250фп-1	15.2				12.4						63.7	48.4						268.0						28.4		436.1				436.1
250фп-2	22.1							33.2			97.2	68.0						424.6						42.6		687.7				687.7
300фк-1	21.4							33.2			34.6	103.1			108.8			413.4						56.8		771.3				771.3
300фп-1	17.2					17.2					54.6	76.9						268.0						28.4		462.3				462.3
300фп-2	24.9							33.2			81.5	114.3						424.6						42.6		721.1				721.1
350фк-1	24.9								46.0	34.2	40.4	56.8	70.8			157.9		413.4						56.8		901.2				901.2
350фп-1	20.2					17.2					64.9	48.4	43.6					268.0						28.4		490.7				490.7
350фп-2	29.0								46.0	34.2	96.7	68.0	70.8					424.6						42.6		811.9				811.9
400фк-1	27.2									136.8	45.9	56.8		226.0				464.0						56.8		1013.5				1013.5
400фп-1	22.2							33.2			74.9	48.4		63.1				299.0						28.4		569.2				569.2
400фп-2	13.1							24.9			53.5	34.0		63.9				237.5						32.4		459.3				459.3

Инв. № подл. | Подпись и дата | Взам. инв. №

Разраб.	Хромова		
Пров.	Андрианова		
Гл.инж.пр.	Дашкевич		
Гл.техн.	Гафт		
Нач.отд.	Каташев		

3.503.1-57.1-00 ВС

Ведомость расхода стали на блоки промежуточных опор Нк=5,7 и 9 м

Стадия	Лист	Листов
Р	1	3

ПРОМТРАНСНИИПРОЕКТ г. Москва

Марка изделия	Арматурные изделия, кг																									Итого	Закладные изделия, кг		Итого	Общий расход, кг
	Арматурная сталь ГОСТ 5781-75																										Арматурная сталь класса А-II ф, мм	Полос. сталь ГОСТ 103-76 ф, мм		
	Класса А-I										Класса А-II									Класса А-III										
	ф, мм										ф, мм									ф, мм										
	8	12	14	16	18	20	22	25	28	32	12	14	16	18	20	22	25	28	32	12	14	16	22	25	28		20	18		
450фк-1	13,6							24,9			31,7	28,4		123,3				232,0						43,2		497,1				497,1
450фк-2	13,6							24,9			31,7	28,4		123,3				232,0						43,2		497,1				497,1
450фп-1	26,1							33,2			83,4	48,4		71,1				299,0						28,4		589,6				589,6
450фп-2	15,9								24,9		63,0	34,0		70,4				237,5						32,4		478,1				478,1
500фк-1	14,8								34,5		34,6	28,4			79,8		148,3	244,5						43,2		628,1				628,1
500фк-2	14,8								34,5		34,6	28,4			79,8		148,3	244,5						43,2		628,1				628,1
500фп-1	28,1								46,0		93,5	48,4					152,6	314,4						28,4		711,4				711,4
500фп-2	17,3								34,5		69,0	34,0					148,3	249,9						32,4		585,4				585,4
550фк-1	15,9								34,5		38,0	28,4			87,0		163,3	244,5						45,6		657,2				657,2
550фк-2	15,9								34,5		38,0	28,4			87,0		163,3	244,5						45,6		657,2				657,2
550фп-1	30,1								46,0		101,4	48,4					168,0	314,4						30,0		738,3				738,3
550фп-2	18,7								34,5		75,5	34,0					163,3	249,9						34,2		610,1				610,1
50СК-5	45,3						11,4					16,2	186,5													259,4				259,4
50СП-5	42,2						11,4						116,8													170,4				170,4
50СП-5в	42,2						11,4						144,9													198,5				198,5
50СК-7	63,1								23,0			16,2		319,8												422,1				422,1
50СП-7	57,7							16,6						203,5												277,8				277,8
50СП-7в	57,7							16,6						239,2												313,5				313,5
60СК-9	88,0									34,2		19,0		364,8												504,0				504,0
60СП-9	83,0									34,2				259,5												376,7				376,7
60СП-9в	83,0									34,2				295,2												412,4				412,4

Инв. № подл. | Подпись и дата | Взам. инв. №

18587-01 76 Копировал Бод Формат 12 Г

Марка изделия	Арматурные изделия, кг																									Итого	Закладные изделия, кг			Общий расход, кг
	Арматурная сталь ГОСТ 5781-75																										Арматурная сталь класса А-II ф, мм	Полос. сталь ГОСТ 103-76 δ, мм	Итого	
	Класса А-I										Класса А-II									Класса А-III										
	ф, мм										ф, мм									ф, мм										
	8	12	14	16	18	20	22	25	28	32	12	14	16	18	20	22	25	28	32	12	14	16	22	25	28		20	18		
70СК-7	74,6									34,2		18,2	210,9				70,5									408,4				408,4
70СП-7	70,6								23,0				155,7													249,3				249,3
70СП-7В	70,6								23,0				155,7				58,0									307,3				307,3
70СК-9	96,4											18,2	270,9				70,5		34,2							490,2				490,2
70СП-9	89,7									34,2			199,8													323,7				323,7
70СП-9В	89,7									34,2			199,8				58,0									381,7				381,7
60СКП-9	88,0									34,2		17,0						895,6								1034,8	9,7	11,7	21,4	1056,2
60СПП-9	81,0									34,2		16,9						714,3								846,4	19,5	23,4	42,9	889,3
60СЗ-4	41,3					8,6										198,5										248,4				248,4
70СКП-9	95,2											18,2						952,5	34,2							1100,1	9,7	13,1	22,8	1122,9
70СПП-9	86,2									34,2		17,9						717,7								856,0	19,5	26,2	45,7	901,7
70СЗ-4	40,4					8,6												261,2								310,2				310,2
15Р-5	13,8						22,8													21,8	257,0	72,6	316,0			704,0				704,0
24Р-5	13,8						22,8													21,8	289,0		136,8		515,8	1000,0				1000,0
Р-7	10,8	72,0		8,8																18,8	54,0					164,4				164,4
Р-9	7,2	33,8																		13,3	39,0					93,3				93,3
33Р-50	12,6							33,2												32,7	400,4		114,9		661,4	1255,2				1255,2
Р-70	15,0	81,6				17,2														47,8	63,0					224,6				224,6
Р-90	10,2	34,0	6,0																	27,3	45,5					123,0				123,0
15Р-3	5,4		6,0																	49,3			142,2			202,9				202,9
24Р-3	5,4		6,0																	79,3				183,6		274,3				274,3
33Р-30	6,0			8,8																90,4	15,0			194,9		315,1				315,1

Инв. № подл. | Подпись и дата | Взам. инв. №