https://zavodjbi.com/

ГОСУДАРСТВЕННЫЙ КОМИТЕТ ПО ГРАЖДАНСКОМУ СТРОИТЕЛЬСТВУ И АРХИТЕКТУРЕ ПРИ ГОССТРОЕ СССР

ТИПОВЫЕ КОНСТРУКЦИИ И ДЕТАЛИ ЗДАНИЙ И СООРУЖЕНИЙ

2585/2

# ИИ-04
# СБОРНЫЕ ЭЛЕМЕНТЫ ЗДАНИЙ КАРКАСНОЙ КОНСТРУКЦИИ

## Серия ИИ-04-15

## СБОРНЫЕ ЖЕЛЕЗОБЕТОННЫЕ ЭЛЕМЕНТЫ ЛИФТОВЫХ ШАХТ

ВЫПУСК 0

УКАЗАНИЯ ПО ПРИМЕНЕНИЮ ИЗДЕЛИЙ

МОНТАЖНЫЕ УЗЛЫ

ЗАВОД ЖБИ

https://zavodjbi.com/

https://zavodjbi.com/

Центральный институт типового проектирования просит дать Ваши замечания и предложения по улучшению качества направляемого Вам проекта

ТИПОВОЙ ПРОЕКТ _____
(номер проекта)

Наименование проекта _____

_____

_____

Проектная организация—автор проекта _____

Замечания о недостатках в проекте (нерациональные объемно-планировочные и конструктивные решения, ошибки, опечатки, полиграфические дефекты и т. п.) и предложения по их устранению _____

_____

Подпись должностного лица, наименование организации и ее адрес

_____

_____

_____

ЦЕНТРАЛЬНЫЙ ИНСТИТУТ ТИПОВОГО ПРОЕКТИРОВАНИЯ
ГОССТРОЯ СССР

Москва, Б-66, Спартаковская ул., 2а, корпус В

Сдано в печать 4/II 1974 года

Заказ № 715 Тираж 3750 экз

ЗАВОД ЖБИ

https://zavodjbi.com/

Государственный комитет по гражданскому строительству и архитектуре при Госстрое СССР

Типовые конструкции и детали зданий и сооружений

# ИИ-04
# Сборные элементы зданий каркасной конструкции

## Серия ИИ-04-15

## Сборные железобетонные элементы лифтовых шахт

### Выпуск 0

### Указания по применению изделий

### Монтажные узлы

Разработаны
Гипрониздравом
Министерства
Здравоохранения СССР

Утверждены и введены в действие Государственным комитетом по гражданскому строительству и архитектуре при Госстрое СССР с 1 марта 1974 г.
Приказ №20 от 11 февраля 1974 г.

| | | | |
|---|---|---|---|
| Гл. конст-ит-та | | Гриненко | |
| Нач. ОСК | | Зиновьев | |
| Гл. инж. ОСК | | Семенов | |
| Гл. инж. пр-та | | Либерман | |

Гипрониздав, г. Москва

Альбом 181 — Архивный №

12913 2

## Содержание

~~Содержание~~


| | Лист | Стр. |
|---|---|---|
| Пояснительная записка | С-1;С-2;П-1 | 2;3 |
| | С-2;П-1;П-2÷П-5 | 3÷7 |
| Монтажная схема больничного лифта Q = 500 кг (Кабина 1500 x 2500 x 2100), h эт = 3,3 м | 1 | 8 |
| Монтажная схема больничного лифта Q = 500 кг (Кабина 1500 x 2500 x 2100), h эт. = 3,3 м | 2 | 9 |
| Монтажная схема больничного лифта Q = 500 кг (Кабина 1500 x 2500 x 2100), h эт = 3,6 м | 3 | 10 |
| Монтажная схема больничного лифта Q = 500 кг (Кабина 1500 x 2500 x 2100), h эт. = 3,6 м | 4 | 11 |
| Монтажная схема больничного лифта Q = 500 кг (Кабина 1500 x 2500 x 2100), h эт. = 4,2 м | 5 | 12 |
| Монтажная схема больничного лифта Q = 500 кг (Кабина 1500 x 2500 x 2100), h эт. = 4,2 м | 6 | 13 |
| Монтажная схема грузового лифта Q = 500 кг (Кабина 1000 x 1500 x 2000), h эт. = 3,3 м | 7 | 14 |
| Монтажная схема грузового лифта Q = 500 кг (Кабина 1000 x 1500 x 2000), h эт. = 3,3 м | 8 | 15 |
| Монтажная схема грузового лифта Q = 500 кг (Кабина 1000 x 1500 x 2000), h эт. = 3,6 м | 9 | 16 |
| Монтажная схема грузового лифта Q = 500 кг (Кабина 1000 x 1500 x 2000), h эт. = 3,6 м | 10 | 17 |
| Монтажная схема грузового лифта Q = 500 кг (Кабина 1000 x 1500 x 2000), h эт. = 4,2 м | 11 | 18 |
| Монтажная схема грузового лифта Q = 500 кг (Кабина 1000 x 1500 x 2000), h эт. = 4,2 м | 12 | 19 |
| Монтажная схема грузового лифта Q = 500 кг (Кабина 1500 x 2000 x 2000), h эт. = 3,3 м | 13 | 20 |
| Монтажная схема грузового лифта Q = 500 кг (Кабина 1500 x 2000 x 2000), h эт = 3,3 м | 14 | 21 |
| Монтажная схема грузового лифта Q = 500 кг (Кабина 1500 x 2000 x 2000), h эт = 3,6 м | 15 | 22 |
| Монтажная схема грузового лифта Q = 500 кг (Кабина 1500 x 2000 x 2000), h эт = 3,6 м | 16 | 23 |
| Монтажная схема грузового лифта Q = 500 кг (Кабина 1500 x 2000 x 2000), h эт = 4,2 м | 17 | 24 |
| Монтажная схема грузового лифта Q = 500 кг (Кабина 1500 x 2000 x 2000), h эт. = 4,2 м | 18 | 25 |
| Монтажная схема грузового лифта Q = 1000 кг (Кабина 1500 x 2000 x 2200), h эт. = 3,3 м | 19 | 26 |
| Монтажная схема грузового лифта Q = 1000 кг (Кабина 1500 x 2000 x 2200), h эт. = 3,3 м | 20 | 27 |
| Монтажная схема грузового лифта Q = 1000 кг (Кабина 1500 x 2000 x 2200), h эт = 3,6 м | 21 | 28 |
| Монтажная схема грузового лифта Q = 1000 кг (Кабина 1500 x 2000 x 2200), h эт. = 3,6 м | 22 | 29 |
| Монтажная схема грузового лифта Q = 1000 кг (Кабина 1500 x 2000 x 2200), h эт. = 4,2 м | 23 | 30 |
| Монтажная схема грузового лифта Q = 1000 кг (Кабина 1500 x 2000 x 2200), h эт. = 4,2 м | 24 | 31 |
| Монтажная схема пассажирских лифтов Q = 320 кг (Кабины 1000 x 1200 x 2100 и 980 x 1120 x 2100), h эт = 3,3 м | 25 | 32 |
| Монтажная схема пассажирских лифтов Q = 320 кг (Кабины 1000 x 1200 x 2100 и 960 x 1120 x 2100), h эт = 3,6 м | 26 | 33 |
| Монтажная схема пассажирских лифтов Q = 320 кг (Кабины 1000 x 1200 x 2100 и 960 x 1120 x 2100), h эт = 4,2 м | 27 | 34 |
| Монтажная схема пассажирских лифтов Q = 500 кг (Кабины 1200 x 1400 x 2100 и 1060 x 1420 x 2100), h эт = 3,3 м | 28 | 35 |
| Монтажная схема пассажирских лифтов Q = 500 кг (Кабины 1200 x 1400 x 2100 и 1060 x 1420 x 2100), h эт = 3,6 м | 29 | 36 |


| | | | |
|---|---|---|---|
| Шифр объекта 181 | Архивный № | | |
| Разработал | Гриценко | Александрова | |
| Проверил | Зиновьев | Рябикова | |
| | Семенов | | |
| | Либерман | | |
| | Рябикова | Кожухова | |
| Гл. специалист | | | |
| Нач. ОСК | | | |
| Гл. инж. ОСК | | | |
| Гл. инж. пр-та | | | |
| Рук. группы | | | |

ТИПРОНИИЗДАВ г. Москва

| | | |
|---|---|---|
| ТК | Указания по применению изделий. Монтажные узлы | Серия ИИ-04-15 |
| 1973 | Содержание | Выпуск 0 / Лист С-1 |

12913

| | лист | стр. |
|---|---|---|
| Монтажная схема пассажирских лифтов Q=500 кг (кабины 1200 x 1400 x 2100 и 1080 x 1420 x 2100), hэт=4,2м | 30 | 37 |
| Крепление лифтовых шахт к перекрытиям | 31 | 38 |
| Узлы 1 и 2 | 32 | 39 |
| Узлы 3 и 4 | 33 | 40 |
| Узлы 5 и 8 | 34 | 41 |
| Узлы 6 и 7 | 35 | 42 |
| Монолитные железобетонные участки: МУ-1; МУ-2; МУ-3 | 36 | 43 |
| Примеры компоновок лифтовых шахт при различных сетках колонн – схемы 1÷9 | 37 | 44 |
| Примеры компоновок лифтовых шахт при различных сетках колонн – схемы 10÷15 | 38 | 45 |
| Примеры компоновок лифтовых шахт при различных сетках колонн – схемы 16÷20 | 39 | 46 |
| Пример решения помещения 2х больничных лифтов | | |
| План машинного помещения | 40 | 47 |
| Пример решения машинного помещения 2 больничных лифтов. Разрез 1-1 | 41 | 48 |
| Пример решения машинного помещения 2 больничных лифтов. Разрез 2-2 | 42 | 49 |
| Пример решения машинного помещения 2 больничных лифтов. Разрез 3-3 | 43 | 50 |
| Пример решения машинного помещения больничного лифта и грузового лифта Q=500 кг с кабиной 1000x1500. План машинного помещения | 44 | 51 |
| Пример решения машинного помещения больничного лифта и грузового лифта Q=500 кг с кабиной 1000x1500. Разрез 4-4 | 45 | 52 |
| Пример решения машинного помещения больничного лифта и грузового лифта Q=500 кг с кабиной 1000x1500. Разрез 5-5 | 46 | 53 |


## Условные обозначения:

x – места соединений

⊖ ← номер узла

← номер листа

## 1. Общая часть

Серия ИИ-04-15 „Сборные железобетонные элементы лифтовых шахт", разработанная по заданию Госгражданстроя, состоит из следующих выпусков:

Выпуск 0. Указания по применению изделий. Монтажные узлы

Выпуск 1. Панели лифтовых шахт и плиты покрытия. Опалубка и армирование

Выпуск 2. Панели лифтовых шахт и плиты покрытия. Арматурные изделия, закладные детали и соединительные элементы

Выпуск 3. Развертки стенок и отверстия в плитах покрытия лифтовых шахт. Строительные задания на проектирование машинных помещений лифтов.

Данная серия содержит рабочие чертежи сборных железобетонных панелей и плит покрытия лифтовых шахт, металлических соединительных элементов для крепления панелей между собой, к плитам покрытия и к междуэтажным перекрытиям, чертежи разверток стенок и отверстий в плитах покрытия, а также чертежи строительных заданий на проектирование машинных помещений лифтов.

Чертежи настоящей серии разработаны на основании:

1. Альбома заданий на проектирование строительной части лифтовых установок АТ-500-71 и письма ленинградского отдела ЦПКБ „Союзлифтмаш" №38/348-73 от 4 июля 1973 г.
2. Правил устройства и безопасной эксплуатации лифтов Госгортехнадзора СССР.
3. Технических условий на проектирование лифтов и лифтовых установок СН 45-59.
4. Строительных норм и правил производства и приемки монтажных работ по лифтам СНиП III-Г.10.9-65

Районы строительства и расчетные ветровые нагрузки – аналогичны принятым для каркаса ИИ-04.

Инв. № подл. | Подпись и дата | Взам. инв. №

Руководитель группы Аиберман | Инженер Рябикова



ЗАВОД ЖБИ

Настоящий выпуск содержит характеристики и рекомендации по применению изделий серии ИИ-04-15, монтажные схемы лифтовых шахт и узлы крепления панелей между собой и к перекрытиям, а также примеры компоновок лифтовых шахт при различных сетках колонн и примеры решения машинных помещений.

## 2. Область применения изделий

Изделия запроектированы для лифтов с характеристиками, приведенными в таблице 1.

Таблица 1

| №№ п/п | Тип лифта | Q кг | Размеры кабины мм | Расположение противовеса | Скорость движения м/сек | № чертежа альбома заданий АТ-5.00-71 |
|---|---|---|---|---|---|---|
| 1 | Больничный | 500 | 1500 x 2500 x 2100 | сбоку кабины | 0,5 | АТ-4.31-66 |
| 2 | Грузовой | 500 | 1000 x 1500 x 2000 | —„— | —„— | АТ-4.37-66 |
| 3 | —„— | —„— | 1500 x 2000 x 2000 | —„— | —„— | АТ-4.39-66 |
| 4 | —„— | 1000 | 1500 x 2000 x 2200 | —„— | —„— | АТ-4.40-66 |
| 5 | Пассажирский | 320 | 1000 x 1200 x 2100 | сзади кабины | 0.71 | АТ-5.10-71 |
| | | | | | 1.0 | АТ-5.13-71 |
| 6 | —„— | 500 | 1200 x 1400 x 2100 | —„— | 1.0 | АТ-5.16-71 |
| 7 | —„— | 320 | 980 x 1120 x 2100 | —„— | 0.71 / 1.0 | см. примечание |
| 8 | —„— | 500 | 1080 x 1420 x 2100 | —„— | 1.0 | —„— |

Примечание: Согласно письму ЦПКБ „Союзлифтмаш" №К-11П-5190 от 28 декабря 1972 года чертежи панелей шахт пассажирских лифтов Q=320 кг с кабиной 980x1120x2100 и Q=500 кг с кабиной 1080x1420x2100 выполнены в соответствии с чертежами альбома заданий АТ-5.00-71, перечисленными в пунктах 5 и 6 настоящей таблицы. Согласно вышеуказанному письму разбивка отверстий в чертежах плит покрытия шахт выполнена в соответствии с чертежами альбома заданий АТ-4.00-66: АТ-4.14-66, лист 2 - для лифта Q=320 кг с кабиной 980x1120x2100; АТ-4.18-66, лист 2 - для лифта Q=500 кг с кабиной 1080x1420x2100. При этом, отверстия в плитах для электроразводок, по сравнению с чертежами альбома заданий АТ-4.00-66, смещены к боковым стенкам шахт.

Изделия предназначены для применения в строительстве зданий каркасной конструкции ИИ-04, высотой до 12 этажей включительно, с сетками колонн 9x6; 6x6; 6x4.5 и 6x3 м и высотами этажей 3.3; 3.6 и 4.2 м. Высота лифтовых шахт должна быть не более 50 м.

## 3. Конструктивные решения

Лифтовые шахты выше отметки ± 0.000 запроектированы из плоских железобетонных панелей стен и плит покрытий, толщиной 140 мм. Высоты панелей равны высотам этажей 3.3; 3.6 и 4.2 м

Габарит плиты равен внешнему габариту шахты.

Для образования лифтовой шахты в плоских панелях предусмотрены металлические закладные детали. Сборка панелей в объемный блок производится сваркой при помощи соединительных элементов.

Панели могут собираться в объемный блок либо непосредственно на заводе железобетонных конструкций, либо на строительной площадке. Блок ставится в проектное положение с помощью специальной траверсы за 8 петель.

Стык панелей по высоте шахты принят на 11 см ниже уровня чистого пола.

Плиты покрытия шахт укладываются после монтажа лифтового оборудования, размещаемого в шахте, и крепятся к панелям шахты металлическими накладками.

Ниже отметки ± 0.000 шахты лифтов могут быть выполнены либо из монолитного железобетона, либо из другого материала, с соблюдением всех правил, оговоренных альбомом заданий АТ-5.00-71.

Для обеспечения пространственной жёсткости ствол шахты опирается на перекрытие в 2-х точках по каждой стороне шахты. Конструкция опирания исключает передачу на шахту вертикальных нагрузок.

Опирание на лифтовые шахты смежных конструкций не допускается.

Принятое членение шахт на панели и плиты покрытия позволяет монтировать шахты различных лифтов из панелей одного типа. Кроме того оно позволяет монтировать шахты как для отдельных лифтов, так и для различных их сочетаний. В случае групповой установки лифтов расстояние между стенками смежных шахт должно быть $50^{-30}$ мм. Расстояние между стенками шахт лифтов и близстоящими конструкциями (например, стенками жесткости) должно быть не менее 500 мм.

В целях уменьшения числа марок панелей для больничного лифта принята наружная



ТИПРОГИЗДРАВ г. Москва
Гл. конструктор ин-та Гринченко
Нач. ОСК Зиновьев
Гл. инж. ОСК Семенов
Гл. инж. пр-та Либерман
Рук. группы Рябикова
181 Архивный №

установка аппарата выключателя работ на основной загрузочной остановке.

Высота последнего, верхнего этажа шахты по требованию ЦПКБ „Союзлифтмаш" должна быть (независимо от высоты технического этажа здания) не менее: для грузовых лифтов грузоподъемностью 500 кг - 3,3 м, для всех пассажирских лифтов - 3,5 м, для больничного г/п 500 кг и грузового г/п 1000 кг лифтов - 3,6 м.

## 4. Характеристика изделий

Плиты покрытия лифтовых шахт - железобетонные, сплошные, прямоугольные, толщиной 140 мм. В них предусмотрены отверстия для пропуска коммуникаций, согласно заданию, а также закладные детали для крепления к панелям шахт. Плиты рассчитаны на нагрузки согласно альбомам заданий и имеют симметричное армирование, что даёт возможность кантовать плиты во время монтажа и тем самым уменьшить количество марок.

Панели лифтовых шахт - сплошные, прямоугольные, толщиной 140 мм. В панелях предусмотрены отверстия под брусья, закладные детали для крепления направляющих, разводок, дверей, панелей между собой и к плитам покрытия. Номенклатура содержит панели четырёх типов по ширине: 1660 мм; 1960 мм; 2160 мм, 2660 мм и три типа по высоте: 3280 мм, 3580 мм и 4180 мм.

Плиты покрытия и панели лифтовых шахт без дверных проемов выполняются из бетона, имеющего марку по прочности на сжатие „200".

Панели лифтовых шахт с дверными проемами запроектированы из бетона, имеющего по прочности на сжатие марку „300."

Изделия армируются стержневой арматурной сталью классов А-I и А-III. Закладные детали запроектированы из сортовой стали ВСт.3пс6 и горячекатаной арматурной стали класса А-III.

Предел огнестойкости изделий принят для зданий I-ой степени огнестойкости.

## 5. Основные расчетные положения

Лифтовые шахты запроектированы, исходя из следующих условий:

- конструкции шахт не участвуют в работе зданий как элементы жёсткости;
- на шахты не передаются вертикальные нагрузки от перекрытий здания;
- горизонтальные швы между смежными панелями шахт не воспринимают растягивающих усилий.

Вертикальные стыки между панелями шахты рассчитаны и законструированы, исходя из следующих расчётных схем:

1. Эксплуатационный случай.

В первоначальный момент действия ветровых нагрузок шахта работает полным сечением как консольный стержень. На усилия, возникающие из условия предельной устойчивости шахты ($e = \frac{M}{N} = \frac{B}{2}$, где $B$ - ширина шахты), рассчитаны вертикальные стыки. При этом рассматривались случаи различной этажности шахты.

После нарушения предельного условия равновесия (раскрытие горизонтальных швов), шахта работает как разрезная балка с опорами в уровне перекрытий. В этом случае возможно зависание панели на соединительных элементах. На усилия, возникающие при этом, проверены вертикальные стыки.

2. Монтажный случай.

Шахта работает на ветровую нагрузку как блок с высотой в один этаж. Вертикальные стыки проверены на возникающие при этом усилия.

Элементы шахты рассчитаны на следующие случаи:

1. Эксплуатационные.

Плиты покрытия шахт рассчитаны и законструированы на собственный вес и нагрузки от лифтового оборудования, приведенные в альбоме АТ-500-71, как плиты, опертые по контуру.

Панели рассчитаны как внецентренно сжатые железобетонные элементы на нагрузки от собственного веса и лифтового оборудования с расчетной длиной равной: в случае крепления их между собой в 2-х точках по высоте панелей - $h$ этажа, в 3-х точках - $0{,}6\,h$ этажа (в соответствии с письмом ЦНИИСК им. Кучеренко за №4-696 от 25.4.73 г).

2. Изготовление, транспортировка, монтаж.

Панели рассчитаны на случай изготовления их в горизонтальных формах, на выемку из опалубки за две петли, на транспортирование и складирование в горизонтальном положении. Панели без дверных проёмов рассчитаны еще на случай изготовления в вертикальных кассетах. Кроме того панели рассчитаны на ветровую нагрузку в собранном блоке, высотой в один этаж.

## 6. Указания по подбору элементов

В настоящем выпуске приведены монтажные схемы шахт для одиночных лифтов.

По схемам можно подобрать изделия для устройства шахт всех приведенных в таблице 1 лифтов выше отметки ± 0.000.

Схемы даны отдельно для высот этажей 3.3; 3.6 и 4.2 м.

На схемах замаркированы узлы крепления панелей между собой, крепление шахт к перекрытиям и плит покрытия шахт к панелям.

Для грузовых и больничных лифтов схемы приведены для 2-х случаев: 1 случай - кабина имеет выход на одну сторону, 2 случай - кабина имеет выход на две противоположные стороны. Для пассажирских лифтов схемы даны для случая, когда кабина имеет выход на одну сторону.

На монтажных схемах даны I и II варианты расположения панелей и плит покрытия в зависимости от вариантов машинных помещений, разработанных в выпуске 3 настоящей серии. I и II варианты отличаются друг от друга местоположением значка ◈ (значки ◈ нанесены на поверхности изделий).

При назначении размеров в перекрытии для пропуска лифтовых шахт необходимо учесть допуски на монтаж шахт, данные в разделе 8 настоящей пояснительной записки.

В панелях верхнего этажа лифтовых шахт для зданий высотой 10 этажей и более необходимо предусмотреть проемы для воздуховодов вентиляционных систем подпора воздуха (см. пункт 4.31 СН и П II-Л.2-72 „Общественные здания и сооружения. Нормы проектирования. Общая часть")

Монтажные схемы шахт для 2-х и более рядом стоящих лифтов выполняются из тех же изделий, что и для одиночных лифтов, исходя из следующего:

1. Для больничных лифтов и грузовых лифтов Q=1000 кг № варианта расположения панелей и плит покрытия шахт определяется в зависимости от № варианта расположения противовесов (см. планы шахт на листах 2 и 5 выпуска 3): для I варианта расположения противовеса - I вариант, для II варианта расположения противовеса - II вариант.
2. Для грузовых лифтов Q=500 кг № варианта расположения панелей и плит покрытия шахт определяется в зависимости от № плана разбивки отверстий в плитах покрытия шахт (см. лист 14 выпуска 3): при плане № 1 - I вариант, при плане № 2 - II вариант.
3. Для пассажирских лифтов № варианта расположения плит покрытия шахт определяется в зависимости от № плана разбивки отверстий в плитах покрытия шахт (см. листы 16 и 17 выпуска 3): при плане № 1 - I вариант, при плане № 2 - II вариант.
4. № варианта расположения панелей и плит покрытия шахт принимается по чертежам монтажных схем лифтовых шахт настоящего выпуска.

При расчете шахт ниже отметки ±0.000 и фундаментов под стены следует пользоваться расчетными нагрузками, приведенными в таблице 2.

Таблица 2

| Вид нагрузок \ Наименование лифтов | | Больничный Q=500 кг размеры кабины 1500×2500×2100 | Грузовой Q=500 кг размеры кабины 1000×1500×2000 | Грузовой Q=500 кг размеры кабины 1500×2000×2000 | Грузовой Q=1000 кг размеры кабины 1500×2000×2200 | Пассажирский Q=320 кг размеры кабины 980×1120×2100 | | Пассажирский Q=500 кг размеры кабины 1030×1420×2100 | Пассажирский Q=320 кг размеры кабины 1000×1200×2100 | | Пассажирский Q=500 кг размеры кабины 1200×1400×2100 |
|---|---|---|---|---|---|---|---|---|---|---|---|
| | | | | | | V=1 м/сек | V=0.71 м/сек | | V=0.71 м/сек | V=1 м/сек | |
| Вес плиты покрытия и пола h=50 мм | | 3.55 | 2.07 | 3.28 | 3.28 | 1.94 | | 2.48 | 1.94 | | 2.48 |
| Нагрузка от лифтового оборудования | | 12.00 | 2.17 | 2.37 | 4.92 | 3.60 | 3.00 | 4.80 | 3.40 | 4.10 | 5.20 |
| Временная нагрузка на плите покрытия | | 3.35 | 3.01 | 4.76 | 4.76 | 1.83 | | 2.33 | 1.83 | | 2.33 |
| Нагрузка на детали крепления направляющих при посадке кабины на ловители | | 0.187 | 0.20 | 0.20 | 0.35 | 0.20 | | 0.20 | 0.20 | | 0.20 |
| Вес блока без дверных проемов | h=3.28 м | 12.45 | 9.04 | 11.57 | 11.57 | 8.67 | | 9.67 | 8.92 | | 10.18 |
| | h=3.58 м | 13.59 | 9.87 | 12.63 | 12.63 | 9.46 | | 10.56 | 9.74 | | 11.11 |
| | h=4.18 м | 15.89 | 11.52 | 14.74 | 14.74 | 11.04 | | 12.33 | 11.36 | | 12.99 |
| Вес блока с одним дверн. проемом | h=3.28 м | 11.20 | 8.13 | 10.32 | 10.21 | 8.05 | | 9.01 | 8.23 | | 9.41 |
| | h=3.58 м | 12.34 | 8.96 | 11.38 | 11.27 | 8.84 | | 9.90 | 9.05 | | 10.34 |
| | h=4.18 м | 14.64 | 10.61 | 13.49 | 13.38 | 10.42 | | 11.67 | 10.67 | | 12.20 |
| Вес блока с двумя дверными проемами | h=3.28 м | 9.95 | 7.22 | 9.07 | 8.85 | | | | | | |
| | h=3.58 м | 11.09 | 8.05 | 10.13 | 9.91 | | | | | | |
| | h=4.18 м | 13.39 | 9.70 | 12.24 | 12.02 | | | | | | |

Примечание: 1. В таблице нагрузки даны в тоннах, 2. Вес дверей и нагрузки на детали крепления дверей не учтены.

| | | | |
|---|---|---|---|
| ТК 1973 | Указания по применению изделий. Монтажные узлы. Пояснительная записка | Серия ИИ-04-15 | Выпуск 0 / Лист П-4 |

Гипрониждрав г. Москва

Нач. ОСК Зинович; Гл. инж. ОСК Семенов; Гл. инж. пр-та Либерман; Рук. группы Рабикова

Архивный № 181

## 7. Общие указания по монтажу лифтовых шахт

Монтаж конструкций осуществлять с соблюдением требований СНиП III-В.3-62*, СН ПШ-Г.10.9-65, СНиП III-А.11-70, СНиП III-В.5-62*

Монтаж панелей лифтовых шахт рекомендуется вести одновременно с монтажом каркаса.

Для ориентации изделий во время монтажа на них нанесены несмываемой краской значки (А) и риски осей кабин. При монтаже необходимо строго следить за совпадением рисок вышестоящей и нижестоящей панелей и за тем, чтобы значки (А) были обращены в стороны, указанные на сечениях 1-1÷3-3 монтажных схем. Рекомендуется сборку панелей в объемную шахту вести с помощью кондуктора.

Панели ставятся на слой цементно-песчаного раствора марки 100 толщиной 20 мм, расстилаемого непосредственно перед их установкой.

Выверку панелей производить по внутренним граням шахты.

Вертикальные швы между панелями, после приварки монтажных соединительных элементов, заделываются с тщательным уплотнением цементно-песчаным раствором марки 200 по сетке из арматурных стержней ⌀6 класса А-I.

Заполнение швов должно быть тщательным и обеспечивать герметичность шахты.

После сборки блока на один этаж он крепится к перекрытию. Монтаж панелей следующего этажа вести только после раскрепления нижестоящего блока к перекрытию.

Плиты покрытия шахт укладываются на слой цементного раствора марки 100, расстилаемого непосредственно перед их укладкой и крепятся к панелям шахты монтажными соединительными деталями.

В случае монтажа оборудования машинного помещения через шахту, плита покрытия шахты укладывается после монтажа оборудования.

После монтажа шахты все лишние отверстия (см. монтажные схемы и развертки стен шахты в выпуске 3) должны быть заделаны бетоном марки 200.

Ствол шахты должен быть отделён от примыкающих конструкций перекрытия зазором равным $35^{-15}$ мм.

В уровне межэтажных перекрытий зазоры между шахтой и примыкающими конструкциями заделываются минераловатными плитами на фенольной связке.

Опирание на шахту смежных элементов не допускается.

Панели до монтажа можно объединить в объёмный блок, высотой в I этаж, если позволяет грузоподъемность крана. Монтаж объемного блока производить с помощью специальной самобалансирующей траверсы за 8 петель.

Все сварные швы производить электродами Э42, удовлетворяющими требованиям ГОСТ 9467-60. Сварку выполнять в соответствии с СН 393-69, ГОСТ 14098-68.

## 8. Допуски на монтаж лифтовых шахт

Допускаемые отклонения на размеры в любом горизонтальном сечении шахт даны на монтажных схемах и на листе 31 настоящего выпуска.

Допускаемая разность диагоналей шахт в плане 10 мм.

Отклонение от вертикальной плоскости стен шахты не должно превышать 15 мм. Разница в отметках горизонтальных поверхностей, в пределах одного этажа, должна быть не более 10 мм.

## 9. Производство монтажных работ в зимнее время

Монтажные работы в зимнее время производить в соответствии с указаниями по производству работ в зимних условиях для каркаса ИИ-04.

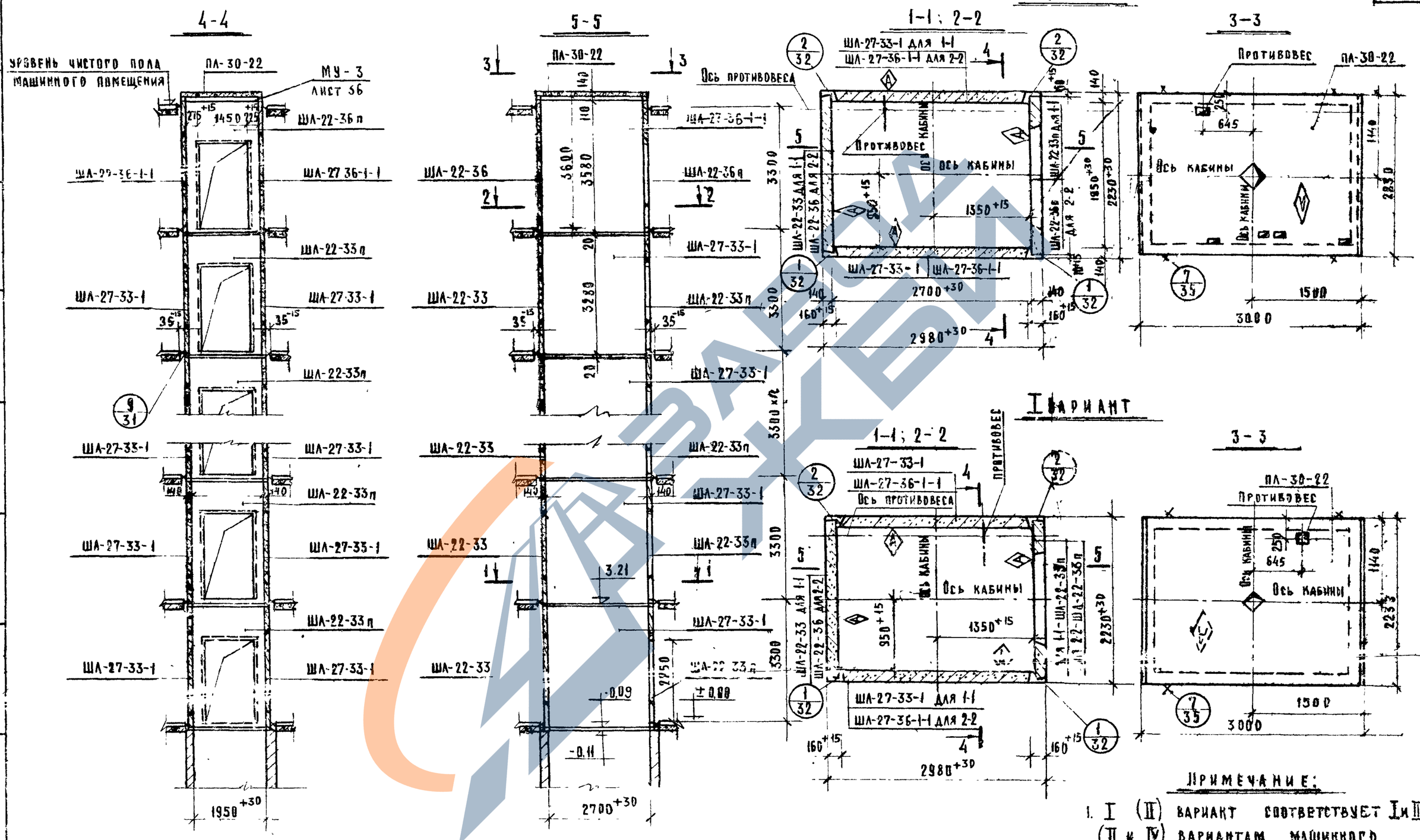


## Примечание:

1. I (II) вариант соответствует I и III (II и IV) вариантам машинного помещения (см. вып.3, листы 18, 22).

| | | | |
|---|---|---|---|
| ТК | Указания по применению изделий. Монтажные узлы | Серия ИИ-04-15 | |
| 1973 | Монтажная схема больничного лифта Q=500кг (кабина 1500×2500×2100), $h_{эт}$ = 3,3 м | Выпуск 8 | Лист 1 |

Гипрониздрав г. Москва

Рук группы Ст техник Проверил Гриненко Зиновьев Семенов Диберман

Нач. отдела ОК Гл. инж. ОСК Гл. инж. пр-та Заицева Рябикова

Архивный № 161

12913

https://zavodjbi.com/

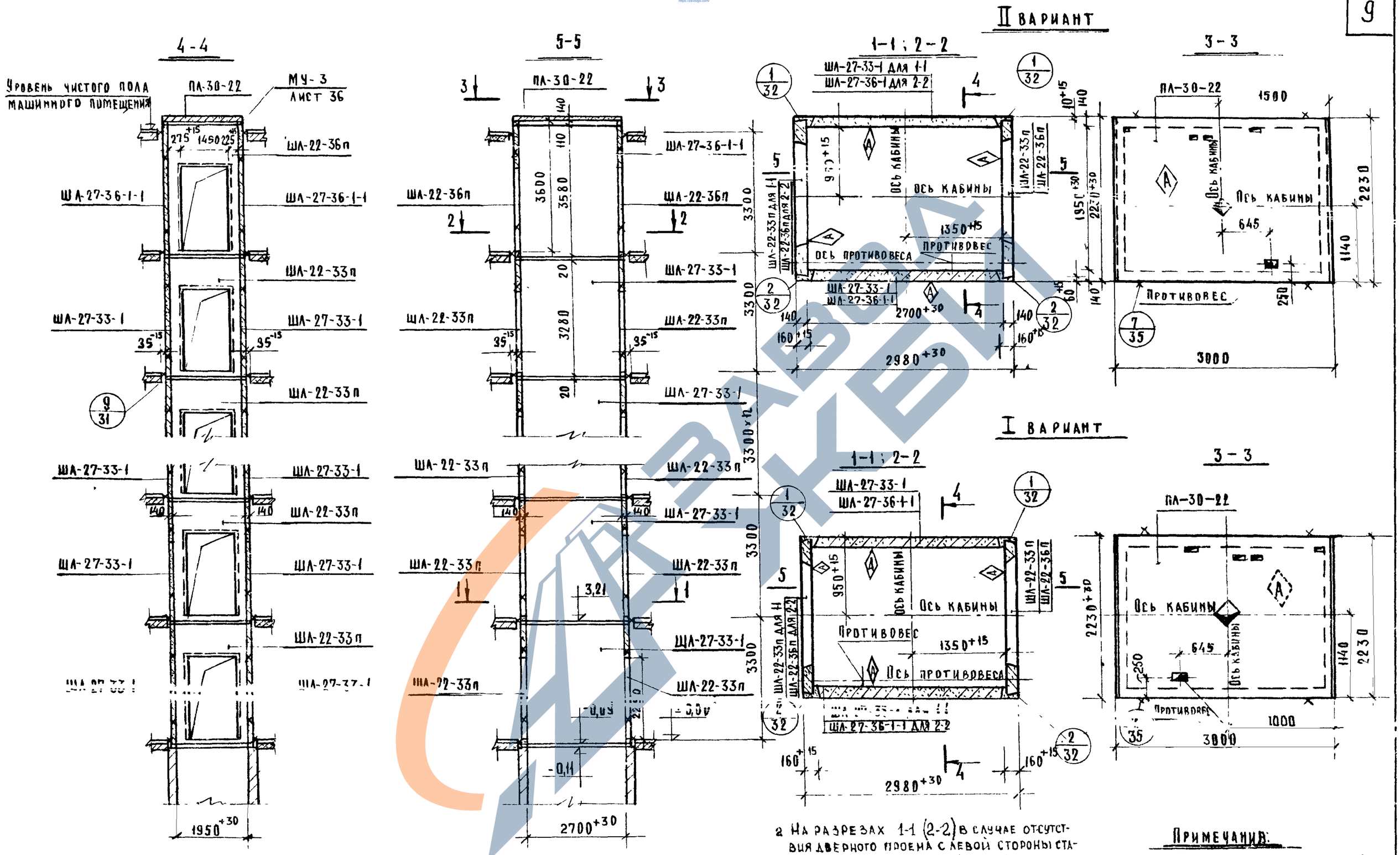


2 На разрезах 1-1 (2-2) в случае отсутствия дверного проема с левой стороны ставятся панели ШЛ-22-33 (ШЛ-22-36) значком ◇ вовнутрь

**Примечания:**

1. Пункт 1 примечаний см. лист 1.

| | | | |
|---|---|---|---|
| ТК | Указания по применению изделий. Монтажные узлы | Серия ИИ-04-15 | |
| 1973 | Монтажная схема больничного лифта Q=500 кг (кабина 1500×2500×2100), h эт.=3,3 м | Выпуск 0 | Лист 2 |

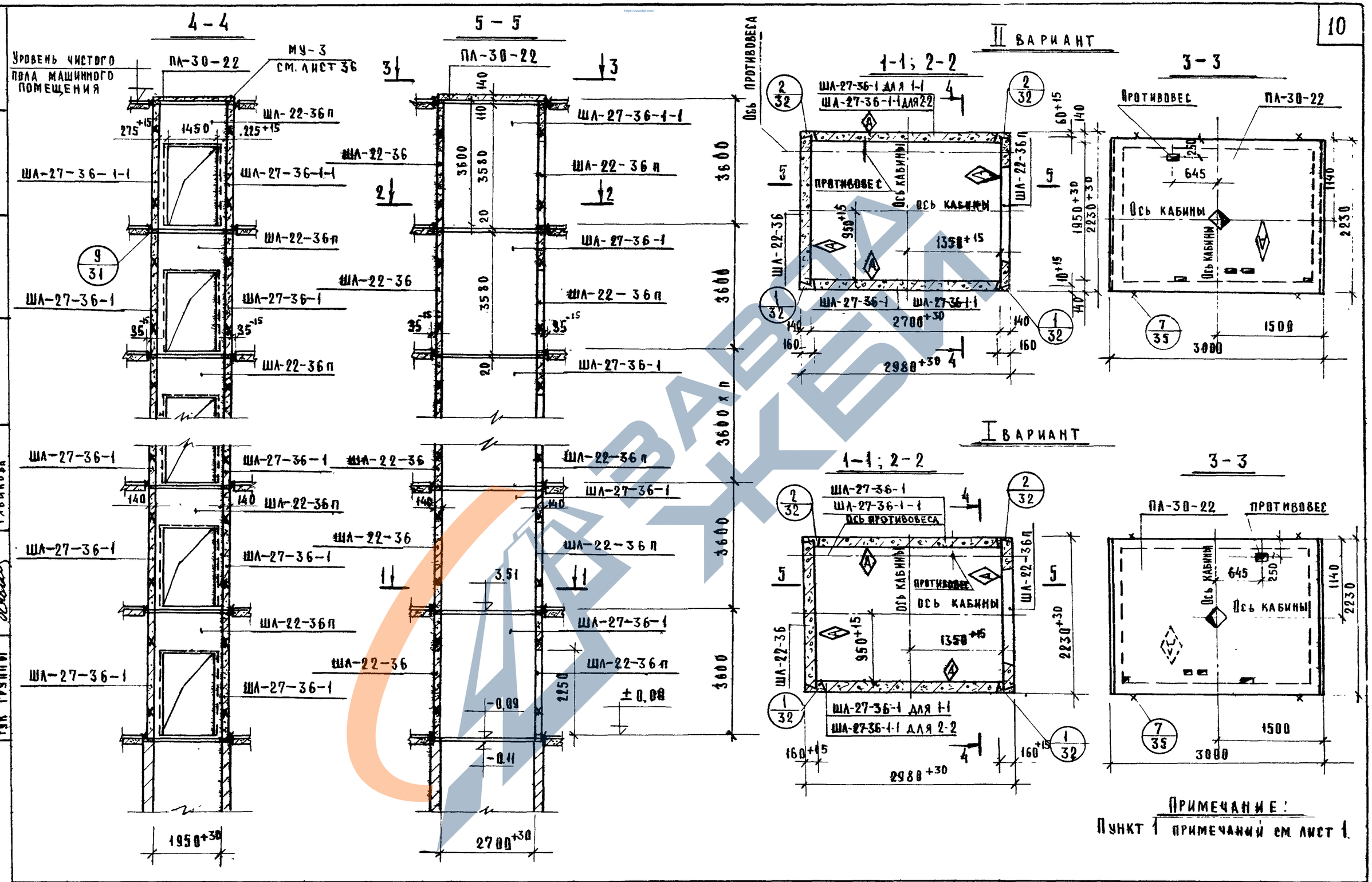


Примечание:
Пункт 1 примечаний см. лист 1.

| | | | |
|---|---|---|---|
| ТК | Указания по применению изделий. Монтажные узлы | Серия ИИ-04-15 | |
| 1973 | Монтажная схема больничного лифта Q=500 кг (кабина 1500×2500×2100), h эт=3,6 м | Выпуск 0 | Лист 3 |

ТИПРОНИИЗДРАВ г. Москва

Шифр объекта 181 — Архивный №

Гл. конструктор ин-та Тадарова; Нач. отд. Некритин; Гл. инж. отд.: Гриненко, Зиновьев; Гл. инж. пр-та Семенов; Рук. группы Либерман, Рябикова; Ст. техник Проверил

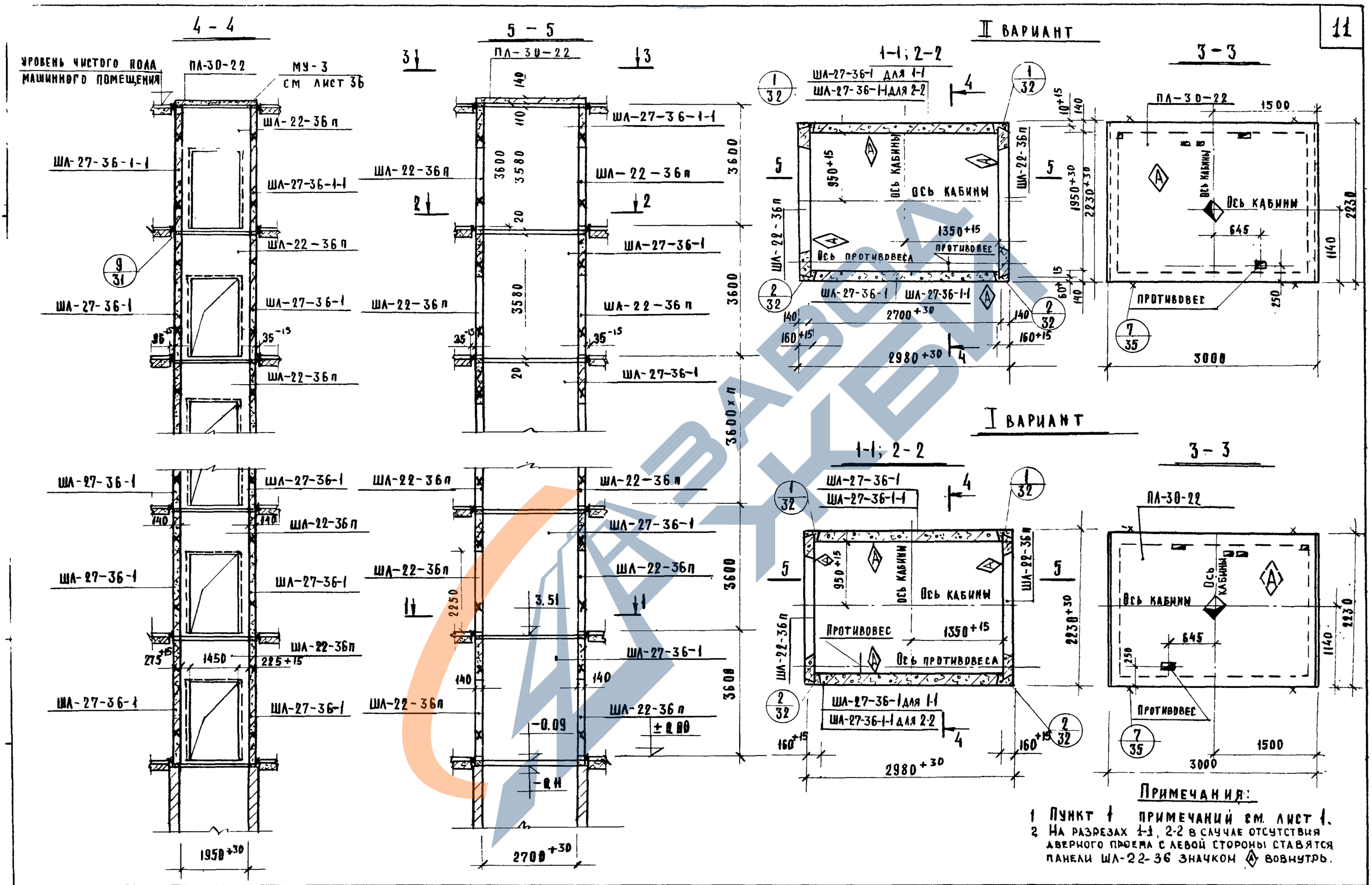


## Примечания:

1. Пункт 1 примечаний см. лист 1.
2. На разрезах 1-1, 2-2 в случае отсутствия дверного проема с левой стороны ставятся панели ШЛ-22-36 значком Ⓐ вовнутрь.

| | | |
|---|---|---|
| ТК | Указания по применению изделий. Монтажные узлы | Серия ИИ-04-15 |
| 1973 | Монтажная схема больничного лифта Q=500кг (кабина 1500×2500×2100), h эт.=3,6 м | Выпуск 0 / Лист 4 |

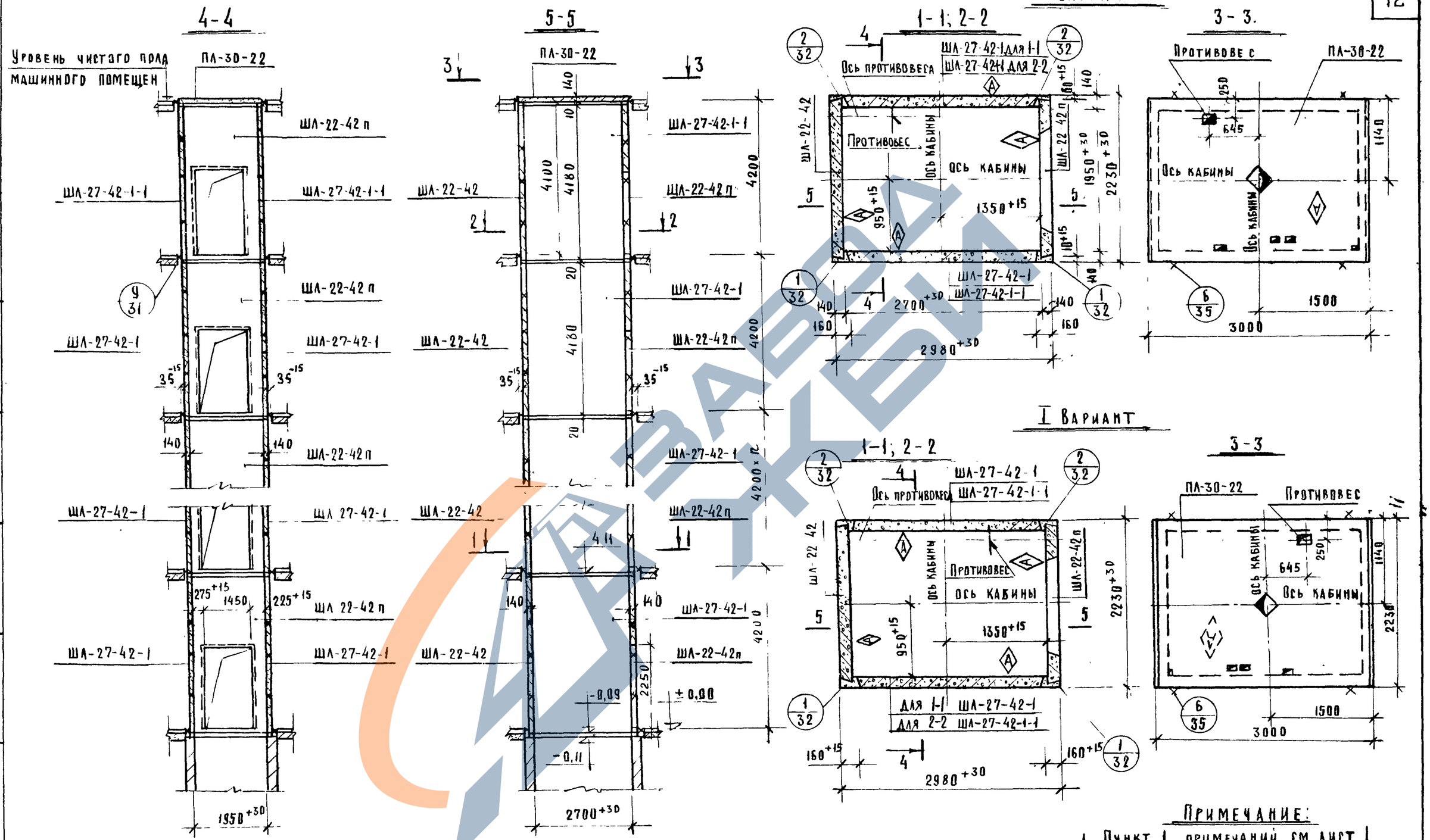


## Примечание:

1. Пункт 1 примечаний см лист 1.

| | | |
|---|---|---|
| ТК | Указания по применению изделий. Монтажные узлы | Серия ИИ-04-15 |
| 1973 | Монтажная схема больничного лифта Q=500кг (кабина 1500×2500×2100), h эт.=4,2м | Выпуск 0 / Лист 5 |

Архивный № 18

Гипронисдрав г. Москва

Гл. конструктор ин-та Зиновьев; Гл. инженер Семенов; Нач. отдела СК Рябикова; Гл. инж. ОСК Заиграева; Гл. инж. пр-та Либерман; Ст. техник Рябикова; Проверил

12913 13

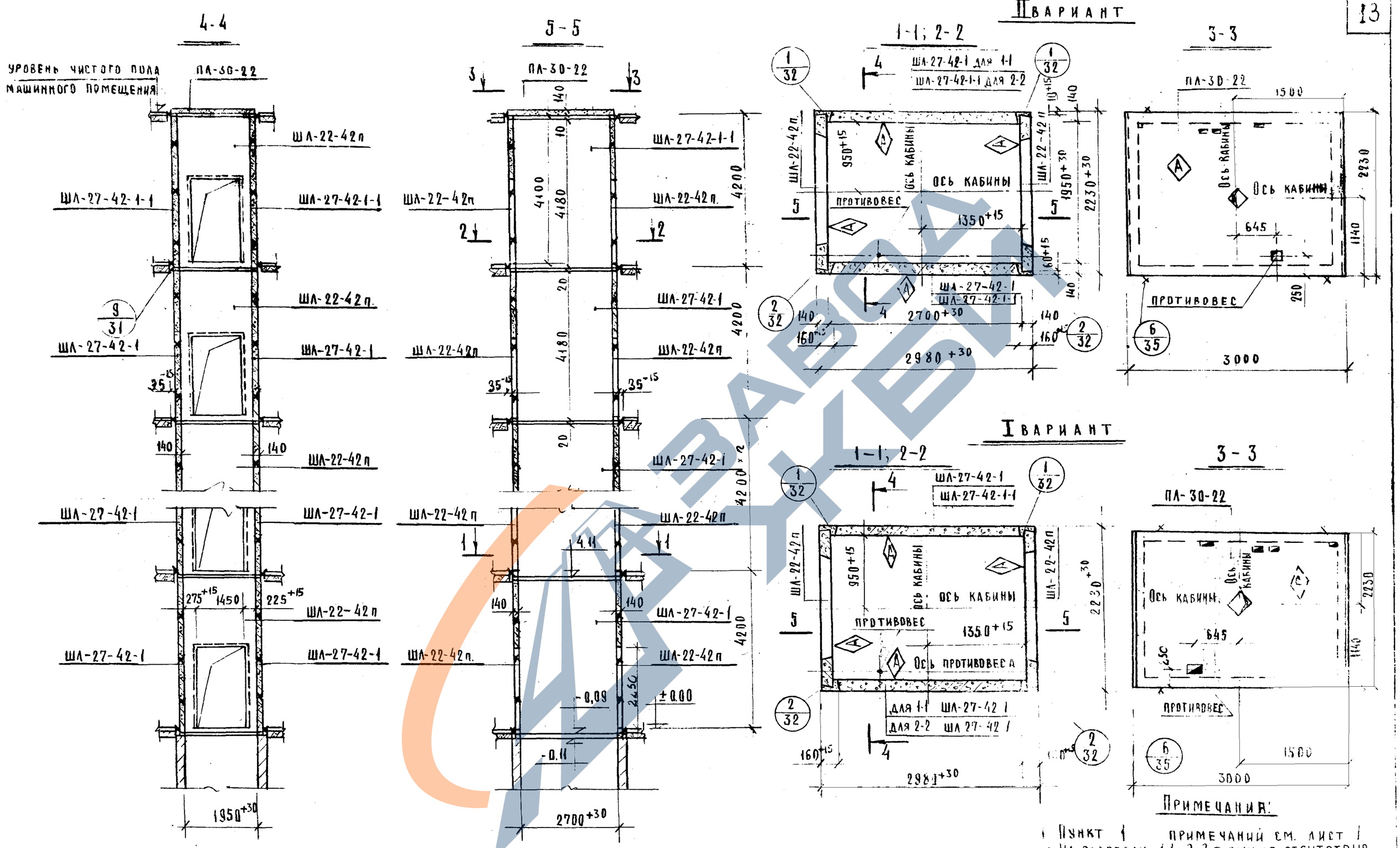


| ТК | Указания по применению изделий монтажных узлы | Серия ИИ-04-15 | |
|---|---|---|---|
| 1973 | Монтажная схема больничного лифта Q = 500 кг (кабина 1500×2500×2100), hэт. = 4,2 м. | Выпуск 0 | Лист |

12913 14

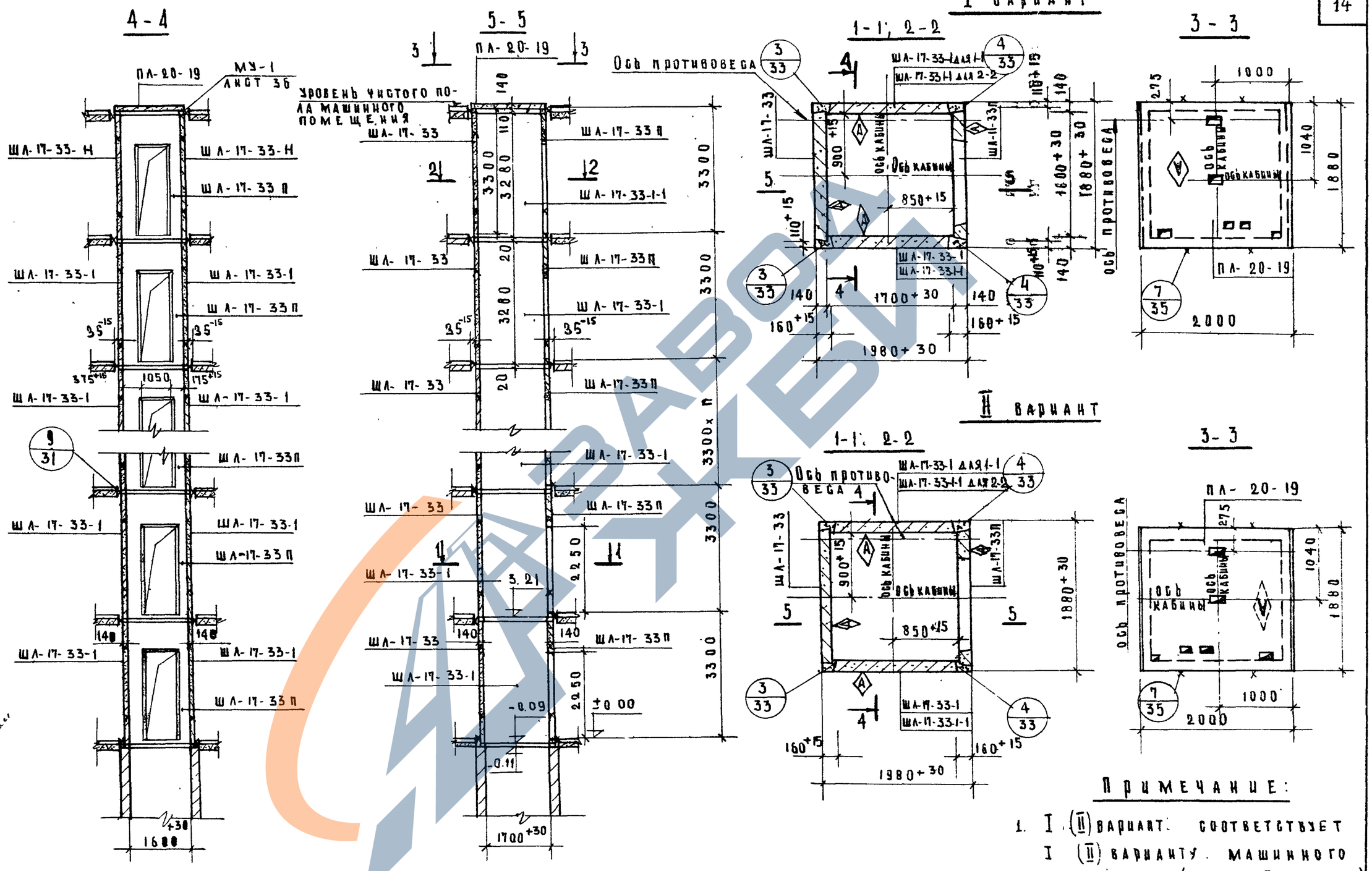


## Примечание:

1. I (II) вариант соответствует I (II) варианту машинного помещения (см. выпуск 3 листы 19, 28).

| | | | |
|---|---|---|---|
| ТК | Указания по применению изделий. Монтажные узлы. | Серия ИИ-04-15 | |
| 1975 | Монтажная схема грузового лифта Q=500 кг (Кабина 1000×1500×2000), h эт = 3,3 м. | Выпуск 0 | Лист 7 |

ГИПРОНИЗДРАВ г. Москва

| | | | |
|---|---|---|---|
| Гл. конструктор | Гринберг | | |
| Нач. отд. | Зайцева | Рябикова | Ахметжанова |
| Гл. инж. обл. | Зиновьев | Семенов | Либерман |
| Гл. инж. пр-та | Нетко | Провейна | Копцова |
| Рук. группы | Гринберг | | |
| Ст. техник | Зайцева | Рябикова | Ахметжанова |

Архивный № 181

12913 15

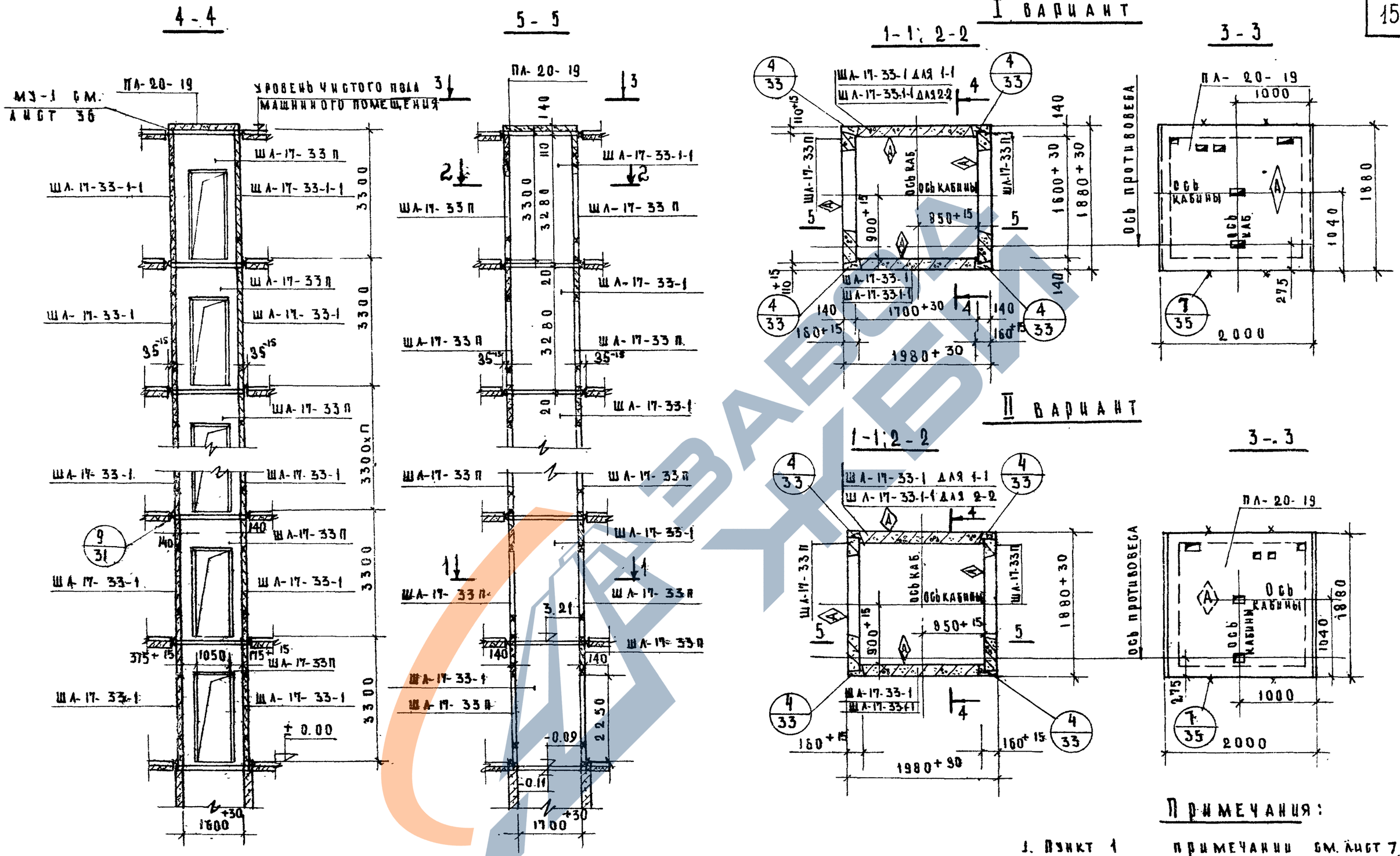


## Примечания:

1. Пункт 1 примечаний см. лист 7.
2. На разрезах 1-1, 2-2 в случае отсутствия дверного проема с левой стороны ставятся панели ША-17-33 значком (А) наружу

| | | | |
|---|---|---|---|
| ТК | Указания по применению изделий. Монтажные узлы. | Серия ИИ-04-15 | |
| 1973 | Монтажная схема грузового лифта Q=500кг (кабина 1000×1500×2000), h эт=3,3 м | Выпуск 0 | Лист 8 |

12913 16

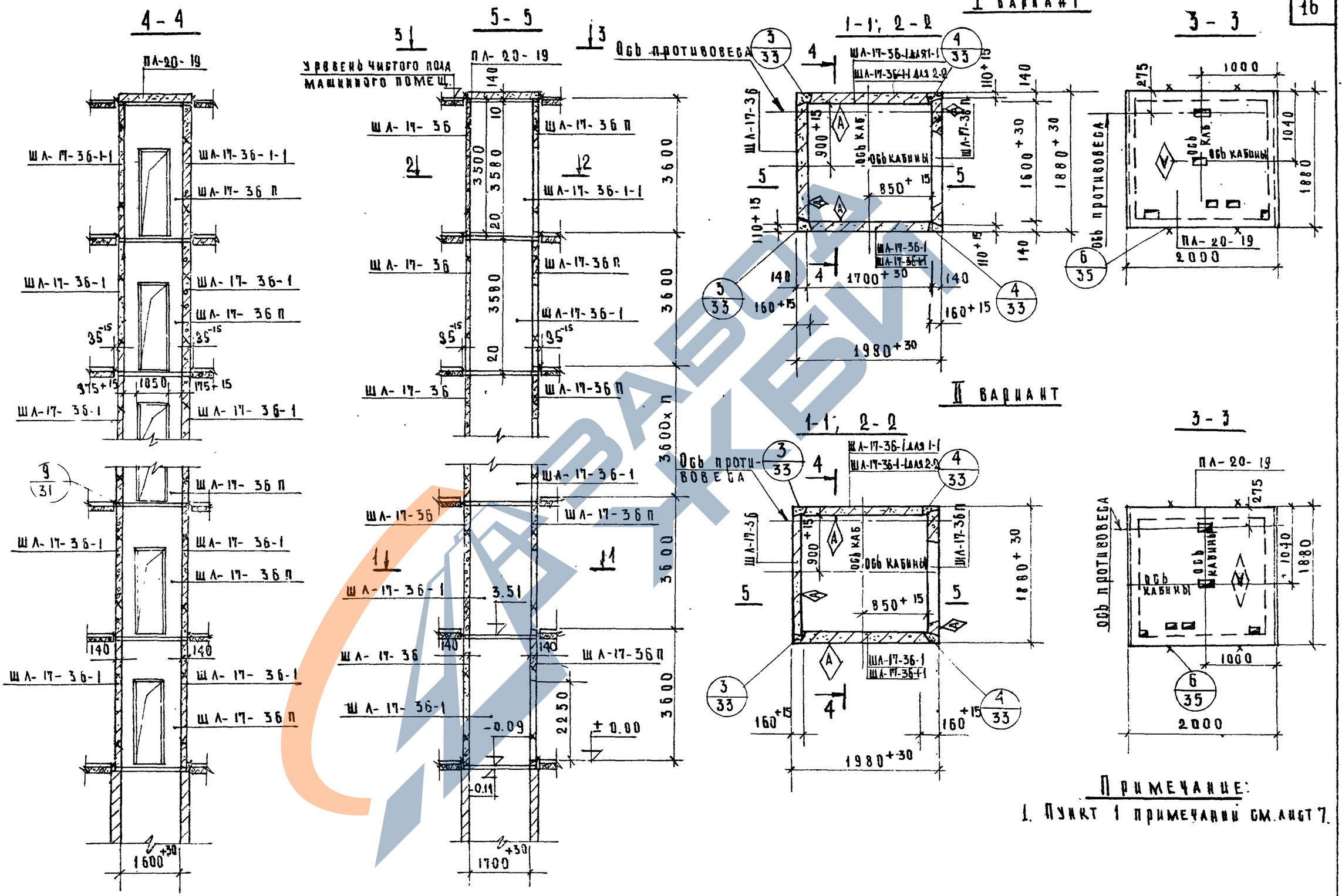


## Примечание:

1. Пункт 1 примечаний см. лист 7.

| | | | |
|---|---|---|---|
| ТК | Указания по применению изделий. Монтажные узлы. | Серия ИИ-04-15 | |
| 1973 | Монтажная схема грузового лифта Q = 500 кг (кабина 1000×1500×2000), h эт = 3.6 м | Выпуск 0 | Лист 9 |

ГИПРОНИЗДРАВ г. Москва

| | | | |
|---|---|---|---|
| Гл. инж. проекта | Шчур | | |
| Гл. инж. пр-та | Некритина | | |
| Гл. инж. ОСК | Ахметканова | | |
| Нач. ОСК | Попцова | | |
| Гл. конструктор ИИ-ТА | Зиновьев | | |
| Руук. группы | Семенов | | |
| | Либерман | | |
| | Бикова | | |
| Гл. технолог | | | |
| Гл. инж. проекта | | | |
| Гл. инж. пр-та | | | |
| Руук. группы | | | |

Архивный № 181

ЗАВОД ЖБИ

12913

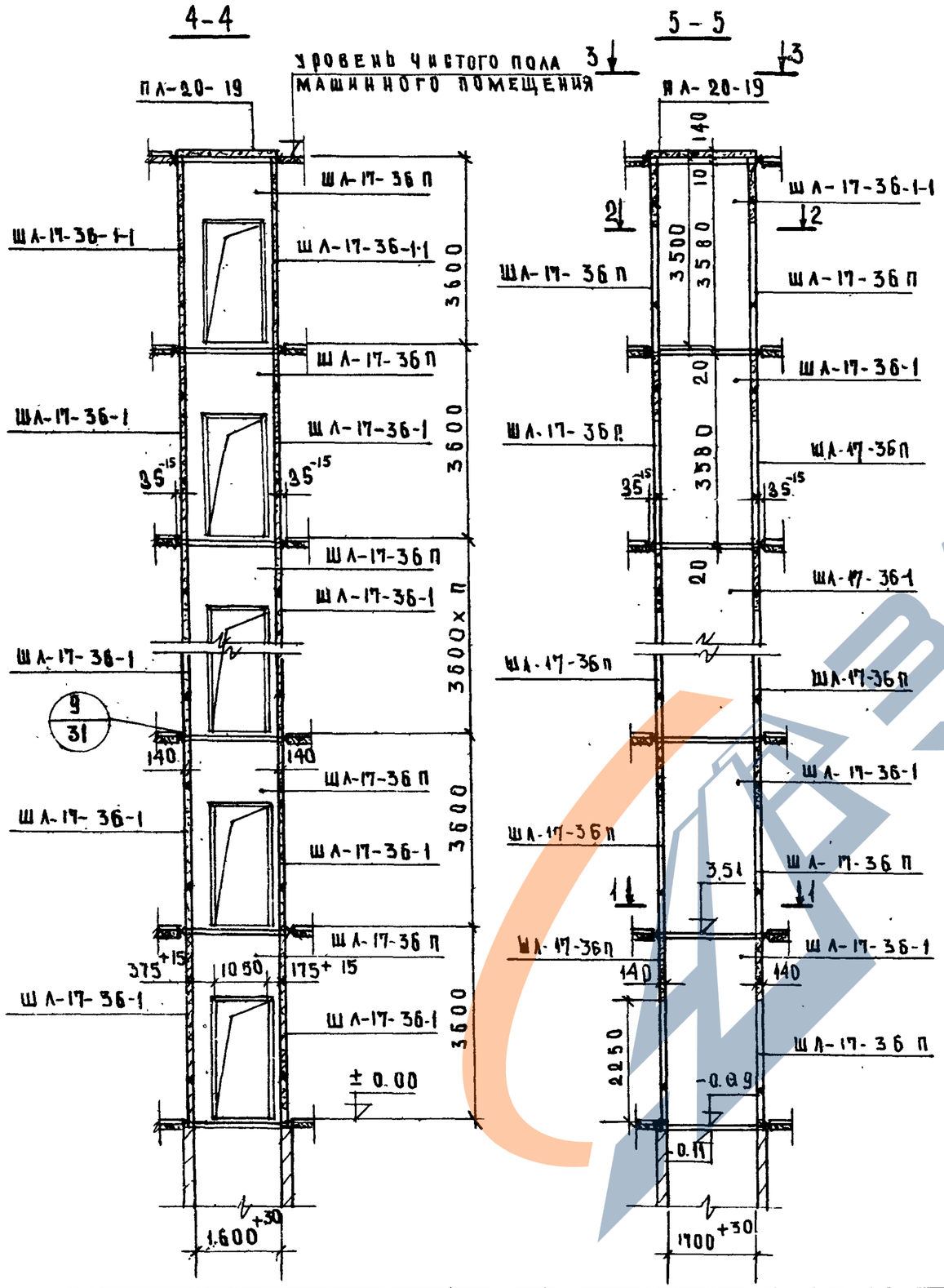


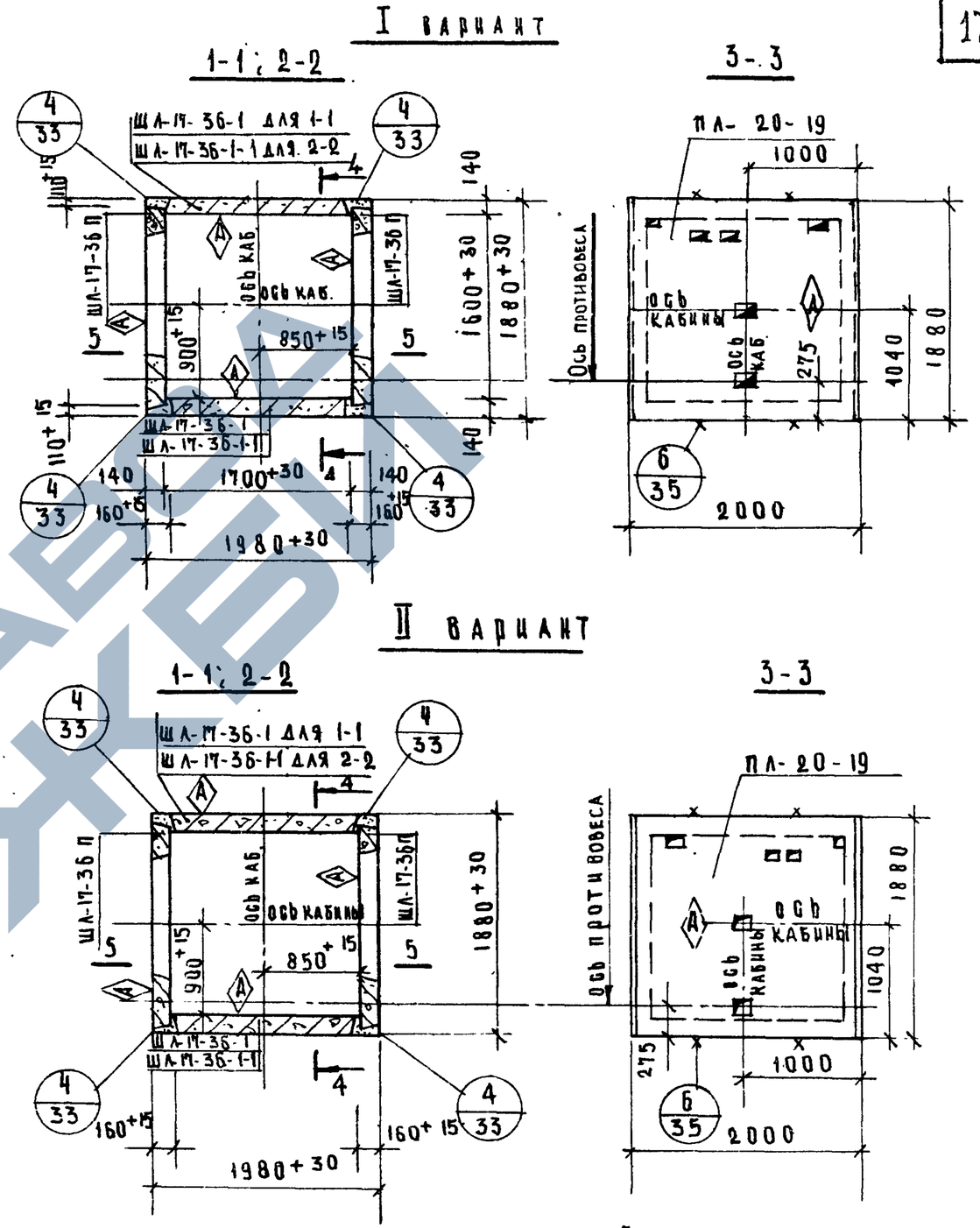


## Примечания:

1. Пункт 1 примечаний см. лист 7.
2. На разрезах 1-1, 2-2 в случае отсутствия дверного проема с левой стороны ставятся панели ШЛ-17-36 значком (А) наружу

| | | |
|---|---|---|
| ТК | Указания по применению изделий. Монтажные узлы. | Серия ИИ-04-15 |
| 1973 | Монтажная схема грузового лифта Q=500 кг (кабина 1000×1500×2000), h эт. = 3.6 м | Выпуск 0 / Лист 10 |

Ахметанова | Полидова | Руководитель группы

12913 18

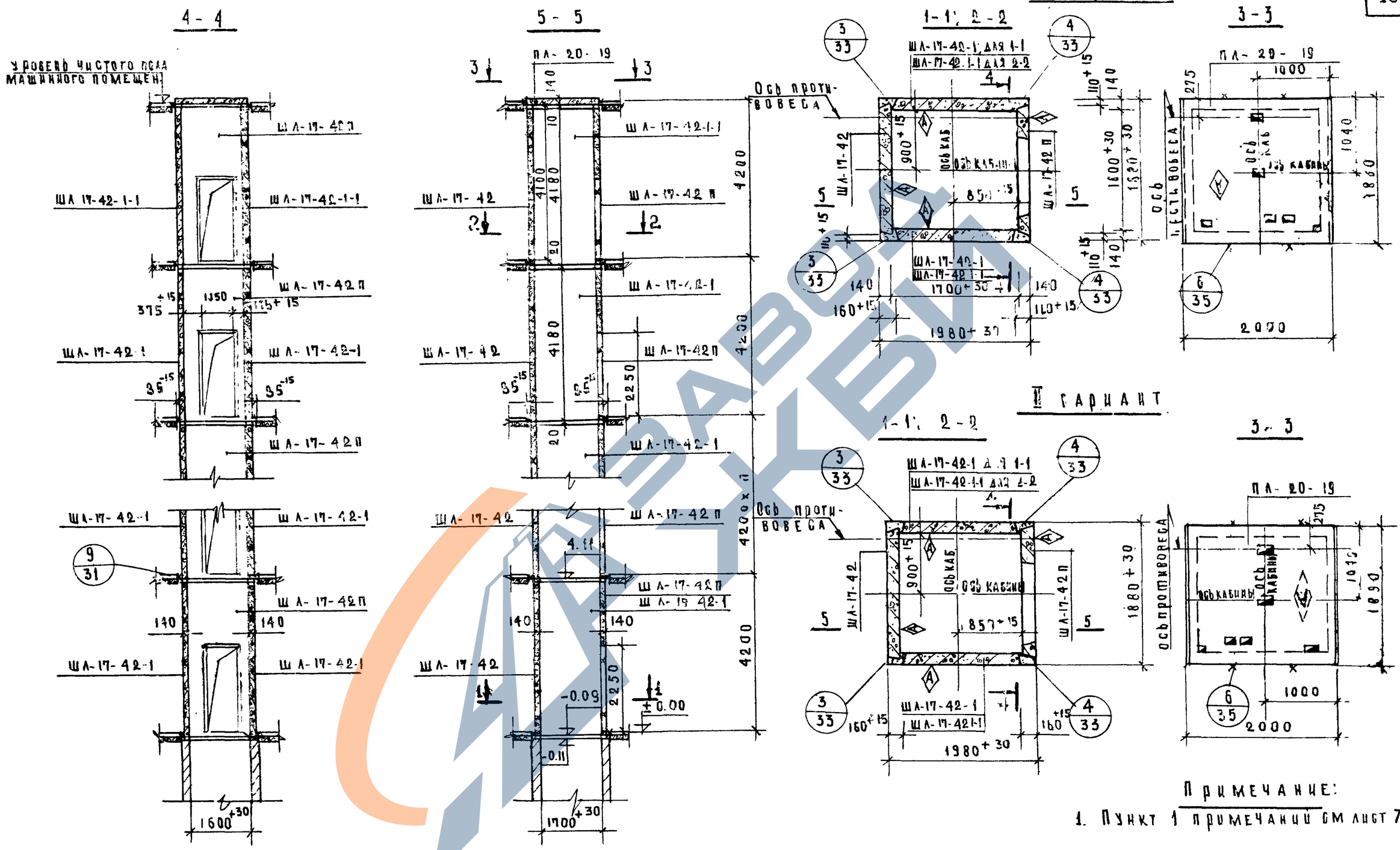


Примечание:

1. Пункт 1 примечаний см лист 7.

| | | | |
|---|---|---|---|
| ТК | Указания по применению изделий. Монтажные узлы. | Серия ИИ 04-15 | |
| 1973 | Монтажная схема грузового лифта Q = 500 кг, кабина 1000×1500×2000), h эт = 4,2 м | Выпуск 0 | Лист 11 |

Госгражданпроект г. Москва

Гл. констр. ин-та Гринченко; Нач. отд. СК Зиновьев; Гл. инж. ОСК Семенов; Гл. инж. пр-та Либерман; Ст. техник Копцова; Проверил Рябикова; Зав. Ахметжанова; Архив 181

12913

19

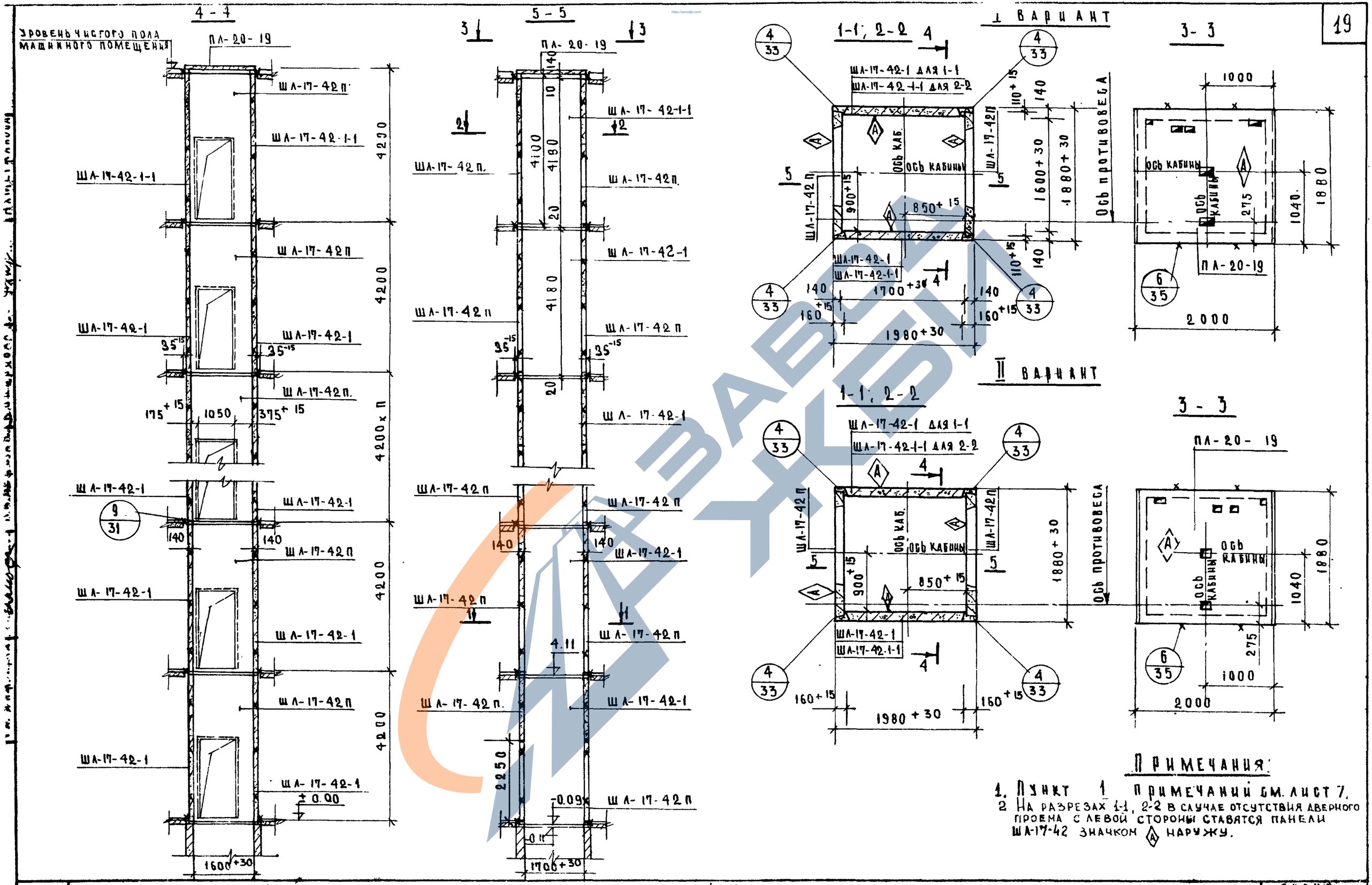


## Примечания:

1. Пункт 1 примечаний см. лист 7.
2. На разрезах 1-1, 2-2 в случае отсутствия дверного проема с левой стороны ставятся панели ШЛ-17-42 значком А наружу.

| | | |
|---|---|---|
| ТК | Указания по применению изделий. Монтажные узлы. | Серия ИИ-04-15 |
| 1973 | Монтажная схема грузового лифта Q=500 кг (кабина 1000×1500×2000), $h_{эт.}$=4,2 м | Выпуск 0 / Лист 12 |

12913

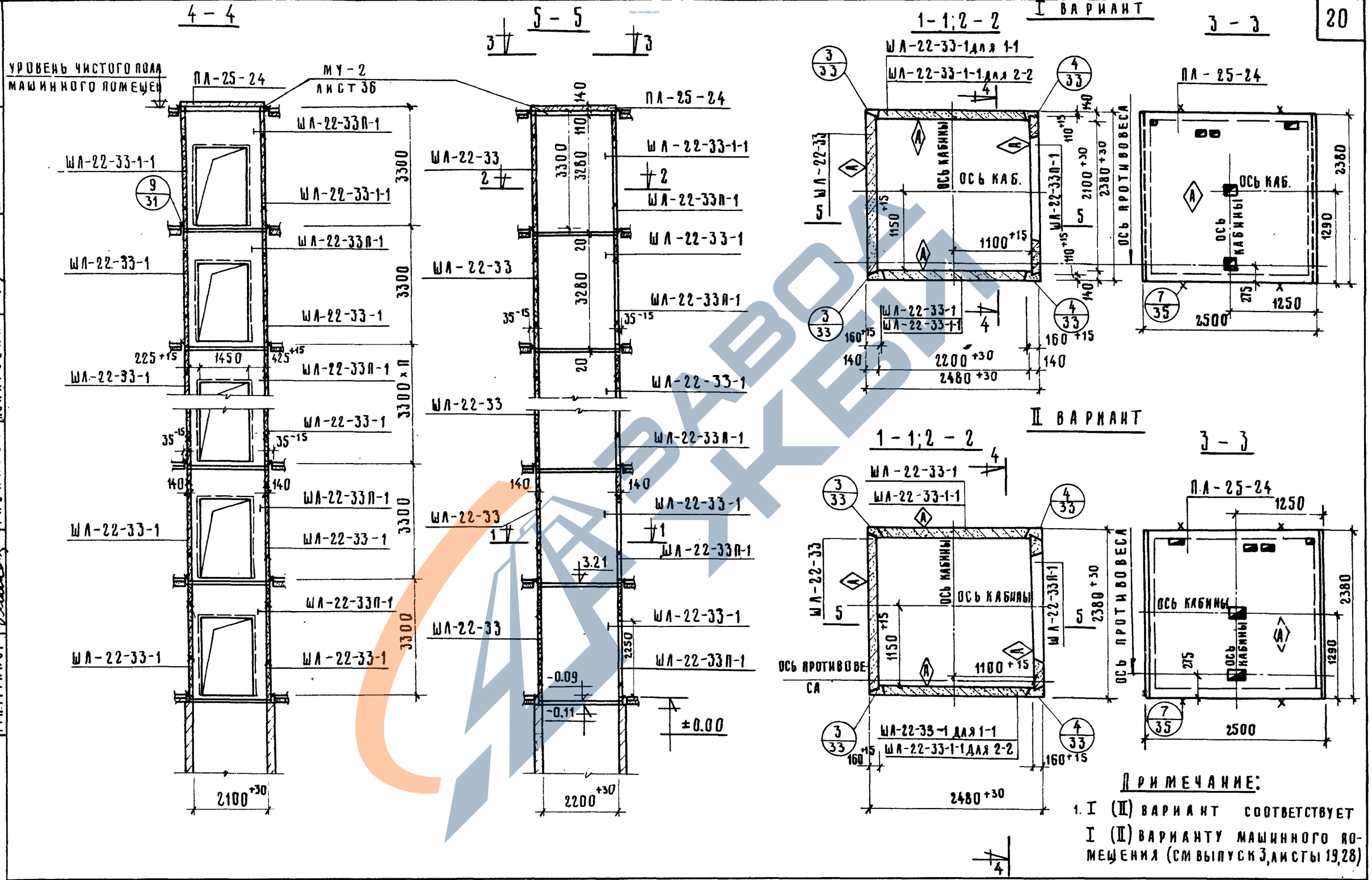


ПРИМЕЧАНИЕ:

1. I (II) ВАРИАНТ СООТВЕТСТВУЕТ I (II) ВАРИАНТУ МАШИННОГО ПОМЕЩЕНИЯ (СМ ВЫПУСК 3, ЛИСТЫ 19,28)

| | | | |
|---|---|---|---|
| ТК | УКАЗАНИЯ ПО ПРИМЕНЕНИЮ ИЗДЕЛИЙ. МОНТАЖНЫЕ УЗЛЫ. | СЕРИЯ ИИ-04-15 | |
| 1973 | МОНТАЖНАЯ СХЕМА ГРУЗОВОГО ЛИФТА Q=500 кг (КАБИНА 1500×2000×2000), h эт. = 3.3 м | ВЫПУСК 0 | ЛИСТ 13 |

ГИПРОНИИЗДРАВ г. МОСКВА

| | | | |
|---|---|---|---|
| НАЧ. ОТД. СК | ЗИНОВЬЕВ | | |
| ГЛ. ИНЖ. ОСК | СЕМЕНОВ | | |
| ГЛ. ИНЖ. ПР-ТА | АИБЕРМАН | | |
| РУК. ГРУППЫ | РЯБИКОВА | | |
| ПРОВЕРИЛ | РЯБИКОВА | | |
| КОПИРОВАЛ | ШУШАКОВА | | |
| АРХИВНЫЙ № | 181 | | |

12913

21

https://zavodjbi.com/

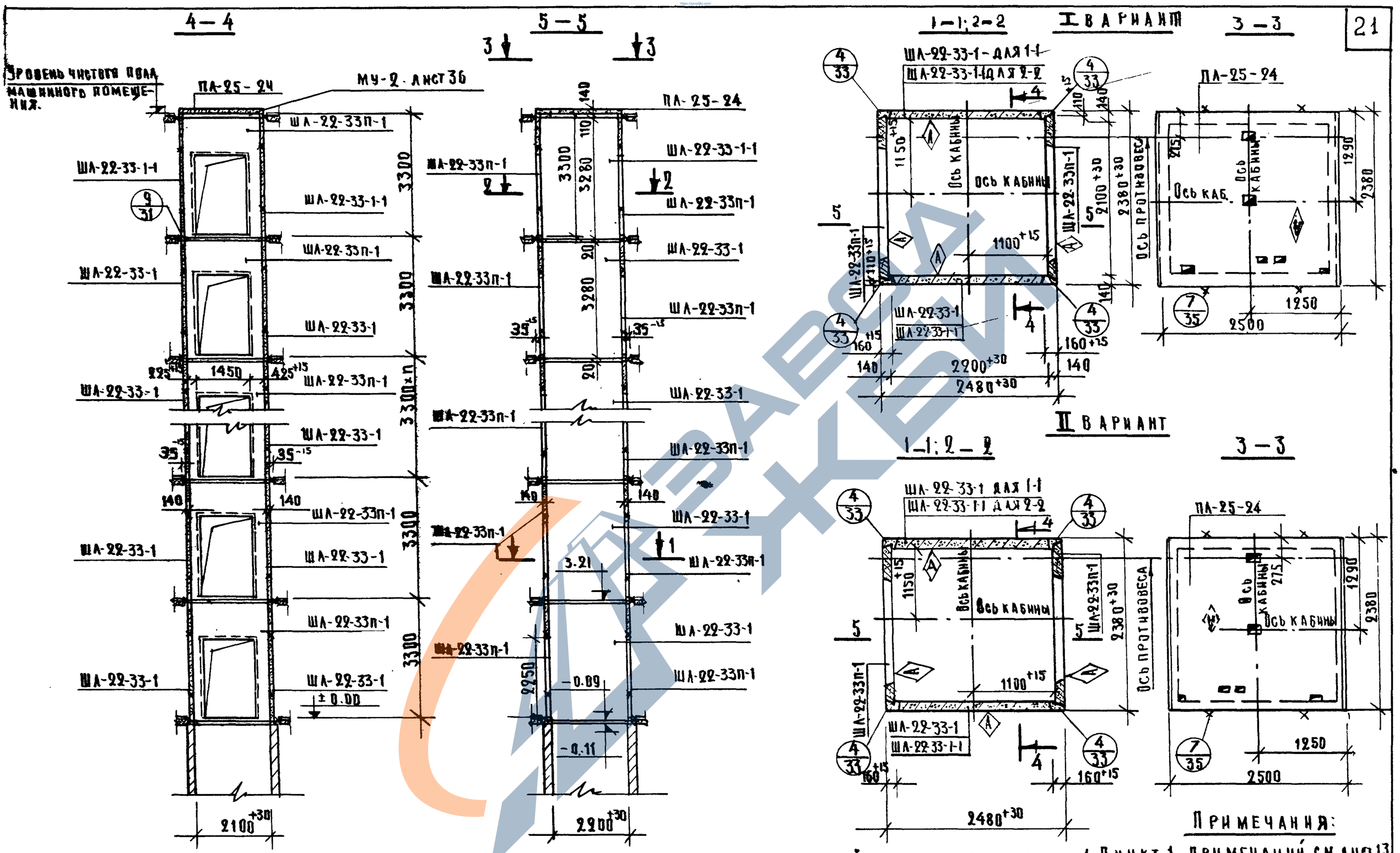


С ЛЕВОЙ СТОРОНЫ СТАВЯТСЯ ПАНЕЛИ ША-22-33- ЗНАЧКОМ (А) ВОВНУТРЬ.

## ПРИМЕЧАНИЯ:

1. ПУНКТ 1 ПРИМЕЧАНИЙ СМ. ЛИСТ 13.
2. НА РАЗРЕЗАХ 1-1; 2-2 В СЛУЧАЕ ОТСУТСТВИЯ ДВЕРНОГО ПРОЕМА

| | | |
|---|---|---|
| ТК 1973 | УКАЗАНИЯ ПО ПРИМЕНЕНИЮ ИЗДЕЛИЙ. МОНТАЖНЫЕ УЗЛЫ. | СЕРИЯ ИИ-04-15 |
| | МОНТАЖНАЯ СХЕМА ГРУЗОВОГО ЛИФТА Q=500 кг (КАБИНА 1500×2000×2000), h эт.=3.3 м | Выпуск 0 / Лист 14 |

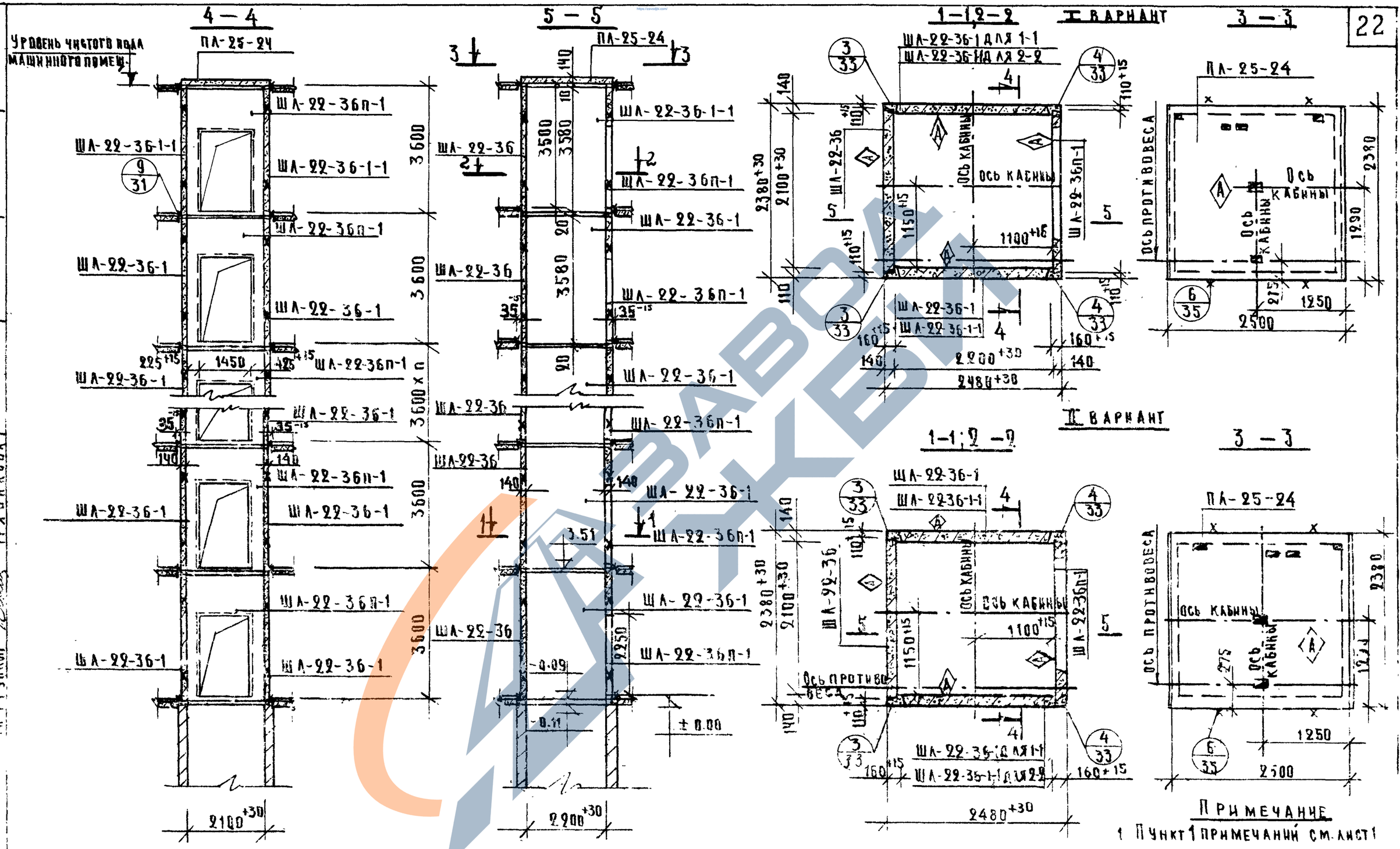


| | | | |
|---|---|---|---|
| ТК | Указания по применению изделий. Монтажные узлы. | Серия ИИ-04-15 | |
| 1973 | Монтажная схема грузового лифта Q=500 кг (Кабина 1500×2000×2000), h эт. = 3.6 м | Выпуск 0 | Лист 15 |

ГИПРОНИИСДАБ г. Москва

Архивный № 181

12913

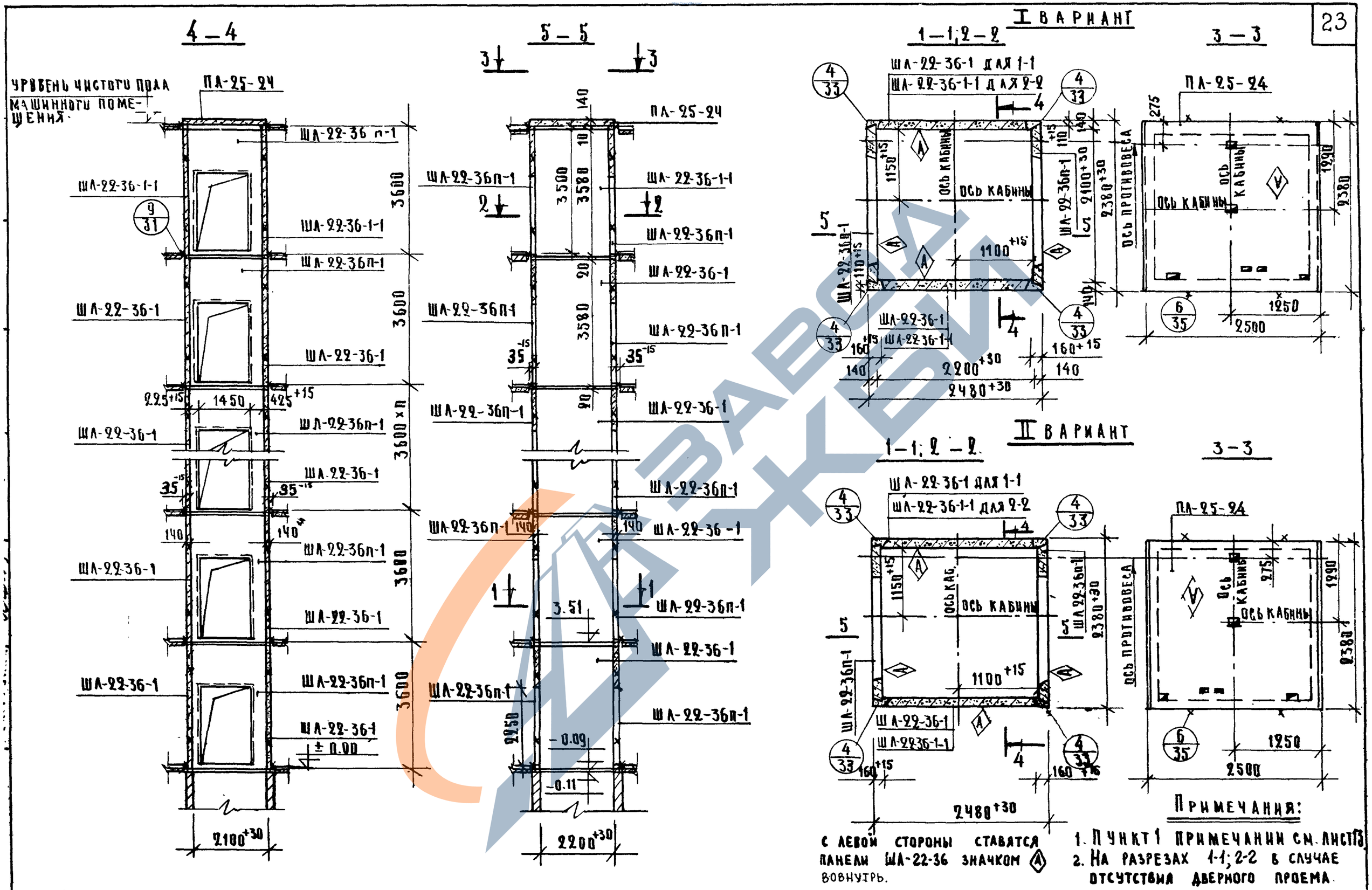


## Примечания:

1. Пункт 1 примечании см. лист 13
2. На разрезах 1-1; 2-2 в случае отсутствия дверного проема.

С левой стороны ставятся панели ШЛ-22-36 значком Ⓐ вовнутрь.

| | | | |
|---|---|---|---|
| ТК | Указания по применению изделий. Монтажные узлы. | Серия ИИ-04-15 | |
| 1973 | Монтажная схема грузового лифта Q= 500 кг (кабина 1500×2000×2000), h эт.= 3.6 м | Выпуск 0 | Лист 16 |

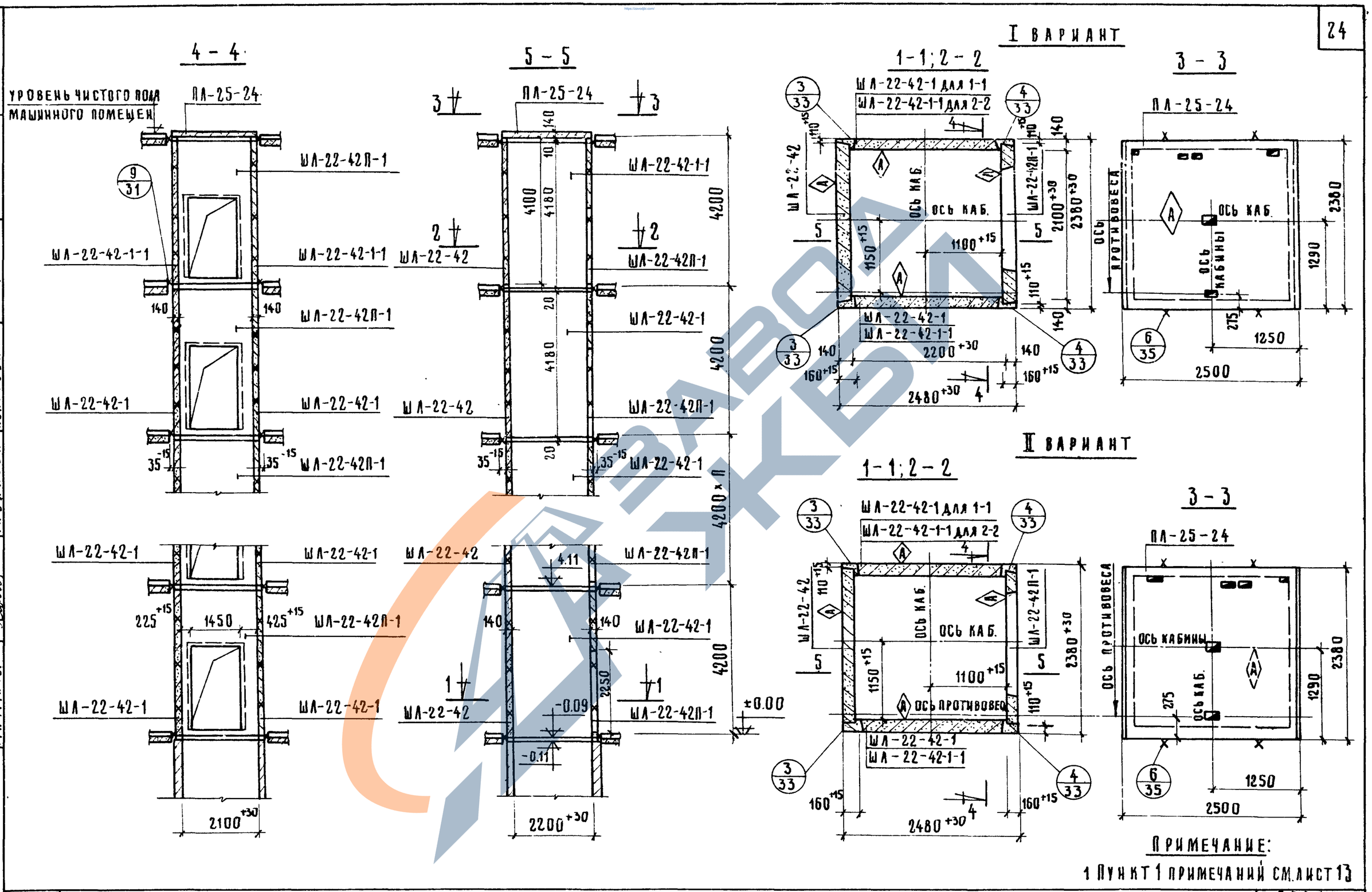


ПРИМЕЧАНИЕ:

1 ПУНКТ 1 ПРИМЕЧАНИЙ СМ. ЛИСТ 13

| | | | |
|---|---|---|---|
| ТК 1973 | УКАЗАНИЯ ПО ПРИМЕНЕНИЮ ИЗДЕЛИЙ. МОНТАЖНЫЕ УЗЛЫ. | СЕРИЯ ИИ-04-15 | |
| | МОНТАЖНАЯ СХЕМА ГРУЗОВОГО ЛИФТА Q=500 кг (КАБИНА 1500×2000×2000), h ЭТ.=4.2 м | ВЫПУСК 0 | ЛИСТ 17 |

ГИПРОНИИСДАВ г. МОСКВА

| | | | |
|---|---|---|---|
| ШИФР ОБЪЕКТА | 181 | АРХИВНЫЙ № | |
| ГИП | ЗАЙЦЕВА | | |
| ГИПРОВЕРЩИК | РЯБИКОВА | | |
| ГЛ. ТЕХНИК | СЫЧЕВА | | |
| ГЛ. ИНЖ. ПРОЕКТА | ЗИНЛЬЕВ | | |
| ГЛ. ИНЖ. ПРОЕКТА | СЕМЕНОВ | | |
| НАЧ. ОТД. СК | | | |
| ГЛ. ИНЖ. ОСК | | | |
| ГЛ. ИНЖ. ПР-ТА | | | |
| РУК. ГРУППЫ | | | |
| ПРОВЕРИЛ | ШУШАКОВА | | |
| СТ. ТЕХНИК | ЛИБЕРМАН | | |
| КОПИРОВАЛ | РЯБИКОВА | | |

12913 25

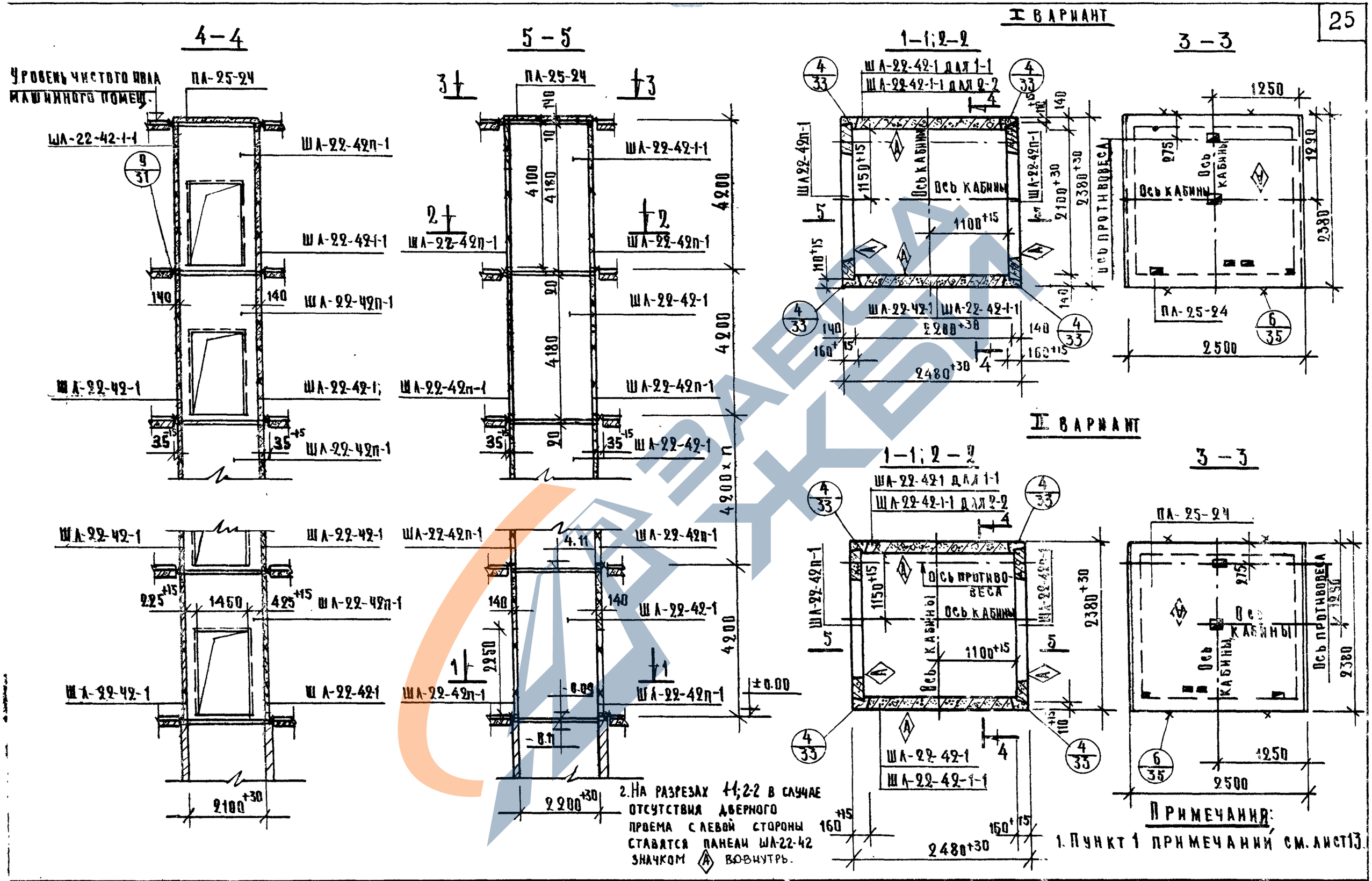


| | | |
|---|---|---|
| ТК | Указания по применению изделий. Монтажные узлы. | Серия ИИ-04-15 |
| 1973 | Монтажная схема грузового лифта Q=500 (кабина 1500×2000×2000), h эт = 4,2 м | Выпуск 0 / Лист 18 |

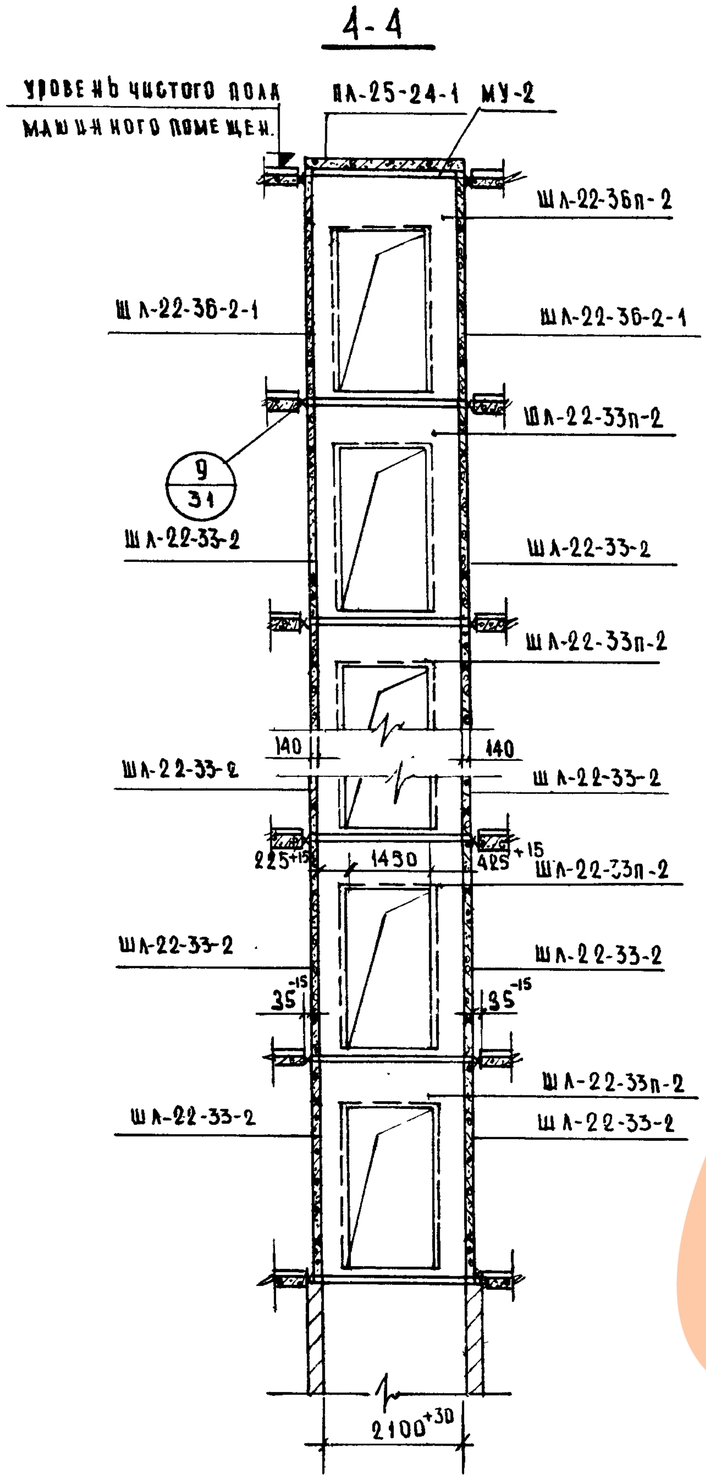


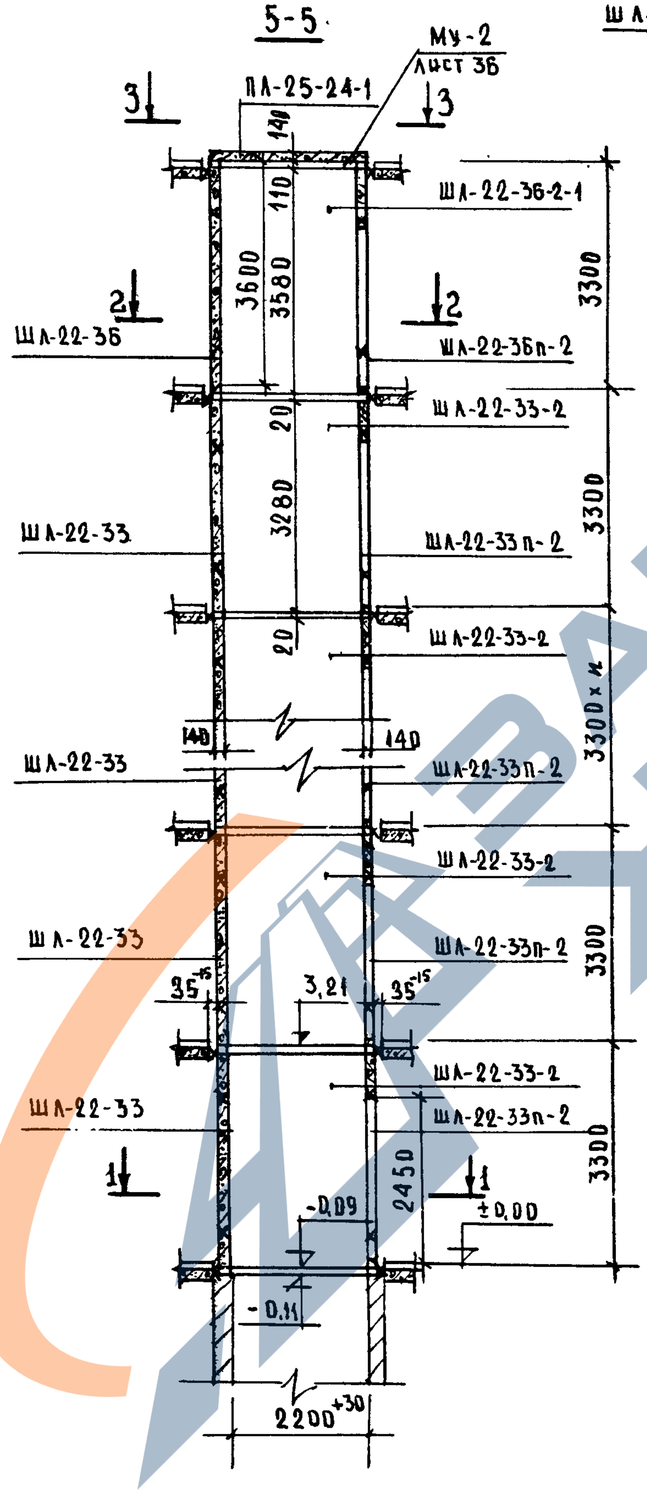


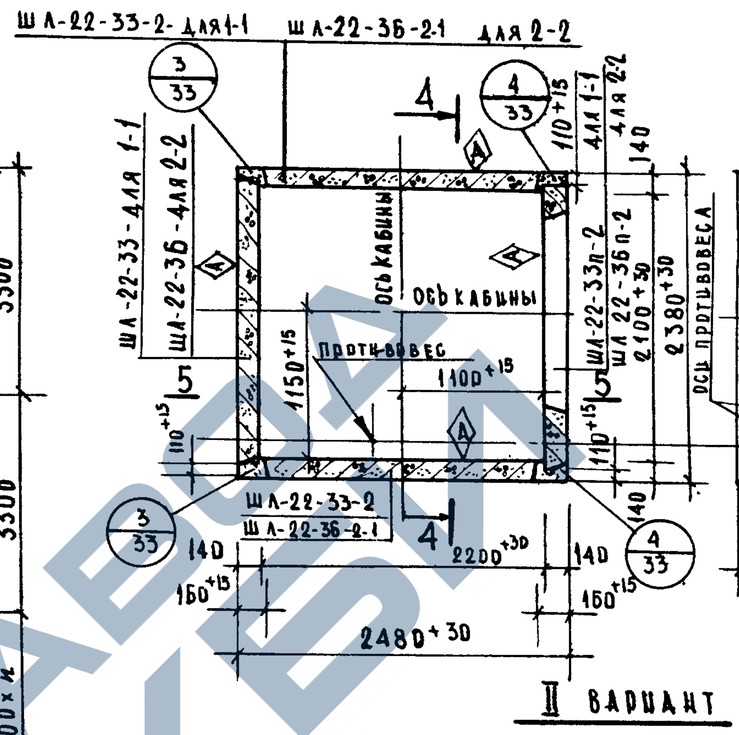


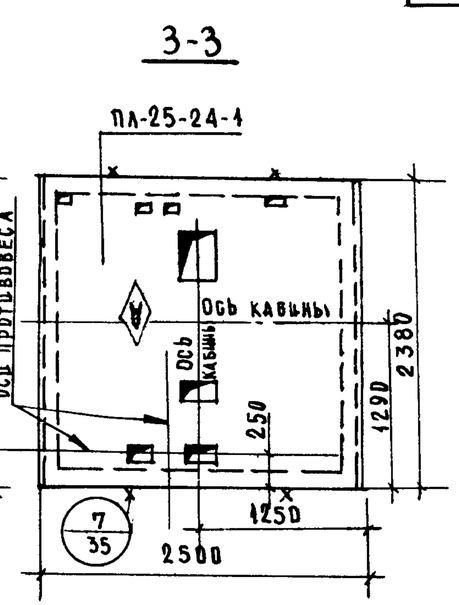


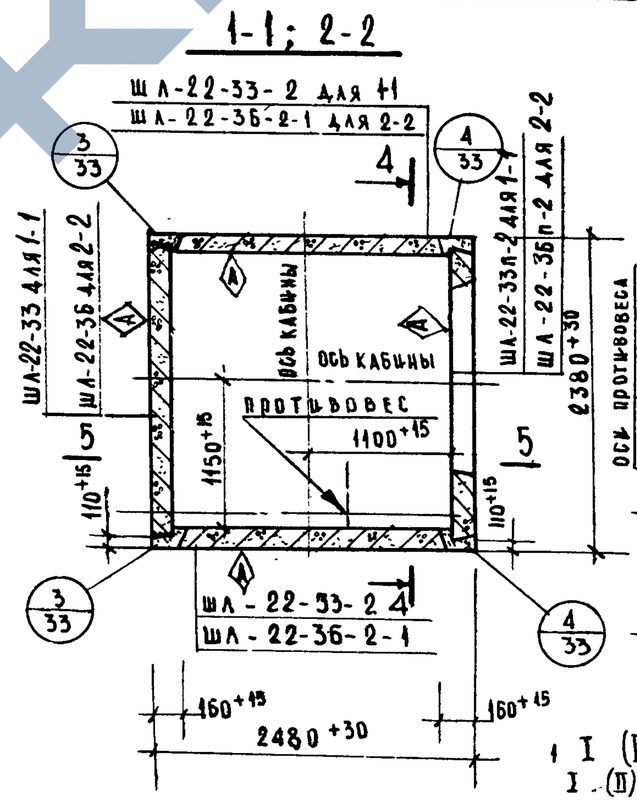


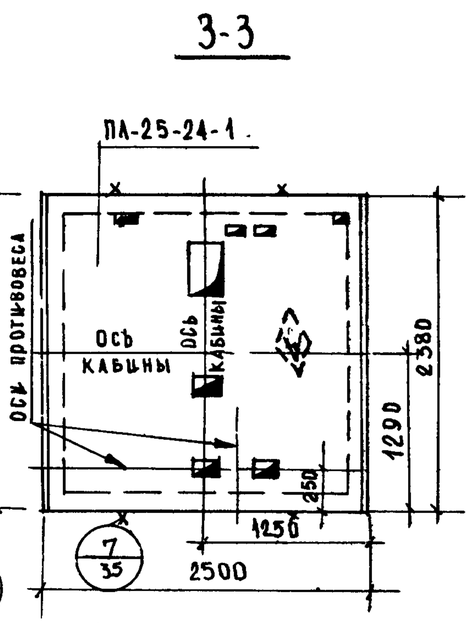


**Примечание:**

1. I (II) вариант соответствует I (II) варианту машинного помещения (см. вып.3, листы 20, 29).

| | | | |
|---|---|---|---|
| ТК | Указания по применению изделий. Монтажные узлы. | Серия ИИ-04-15 | |
| 1973 | Монтажная схема грузового лифта Q=1000 кг (кабина 1500×2000×2200), h эт. = 3.3 м | Выпуск 0 | Лист 19 |

Ахметжанова | Копидовал | Либерман | Ливиц

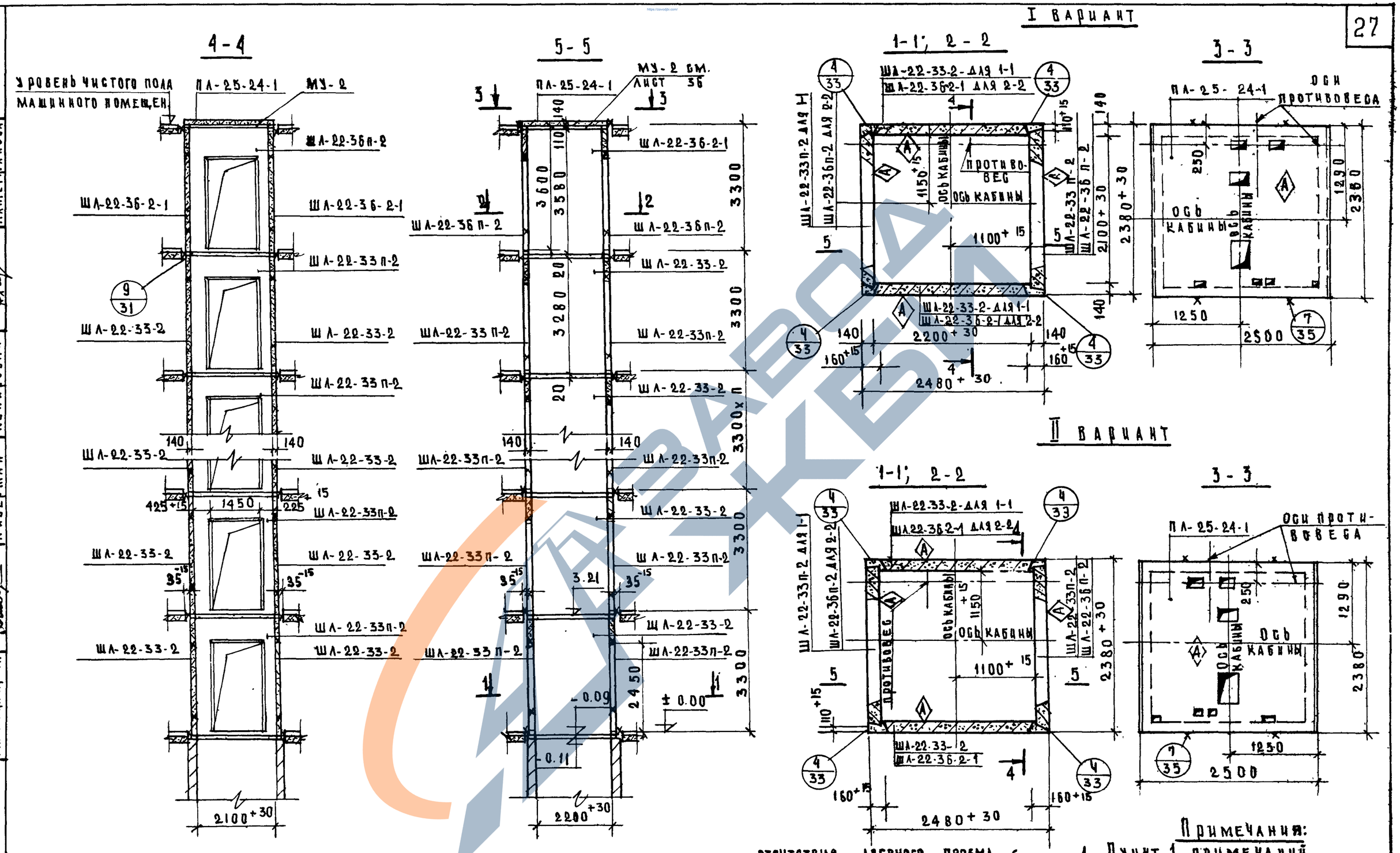
4-4
5-5
I ВАРИАНТ
1-1; 2-2
3-3
II ВАРИАНТ
1-1; 2-2
3-3
УРОВЕНЬ ЧИСТОГО ПОЛА МАШИННОГО ПОМЕЩЕН.
ПЛ-25-24-1
МУ-2
МУ-2 СМ. ЛИСТ 36
ШЛ-22-36П-2
ШЛ-22-36-2-1
ШЛ-22-33П-2
ШЛ-22-33-2
ШЛ-22-33П-2
ШЛ-22-33-2-ДЛЯ 1-1
ШЛ-22-36-2-1 ДЛЯ 2-2
ШЛ-22-33П-2 ДЛЯ 1-1
ШЛ-22-36П-2 ДЛЯ 2-2
ПРОТИВОВЕС
ОСЬ КАБИНЫ
ОСИ ПРОТИВОВЕСА
ОСЬ КАБИНЫ
2100+30
2200+30
2480+30
1100+15
2380+30
2500
1250
3300
3300
3300

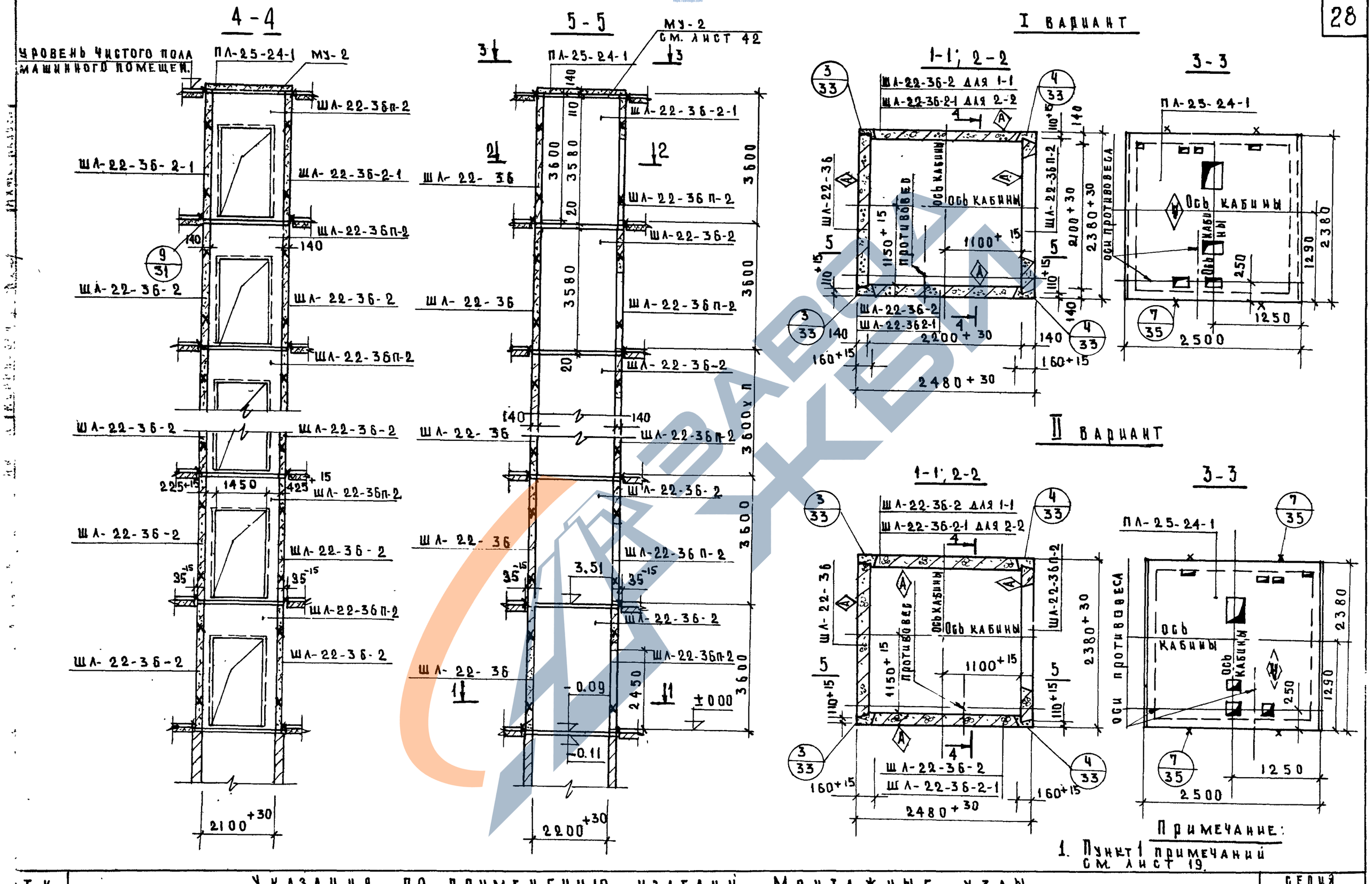


## Примечание:

1. Пункт 1 примечаний см. лист 19.

| | | | |
|---|---|---|---|
| ТК | Указания по применению изделий. Монтажные узлы. | Серия ИИ-04-15 | |
| 1973 | Монтажная схема грузового лифта Q = 1000 кг (кабина 1500×2000×2200), h эт. = 3,6 м | Выпуск 0 | Лист 21 |

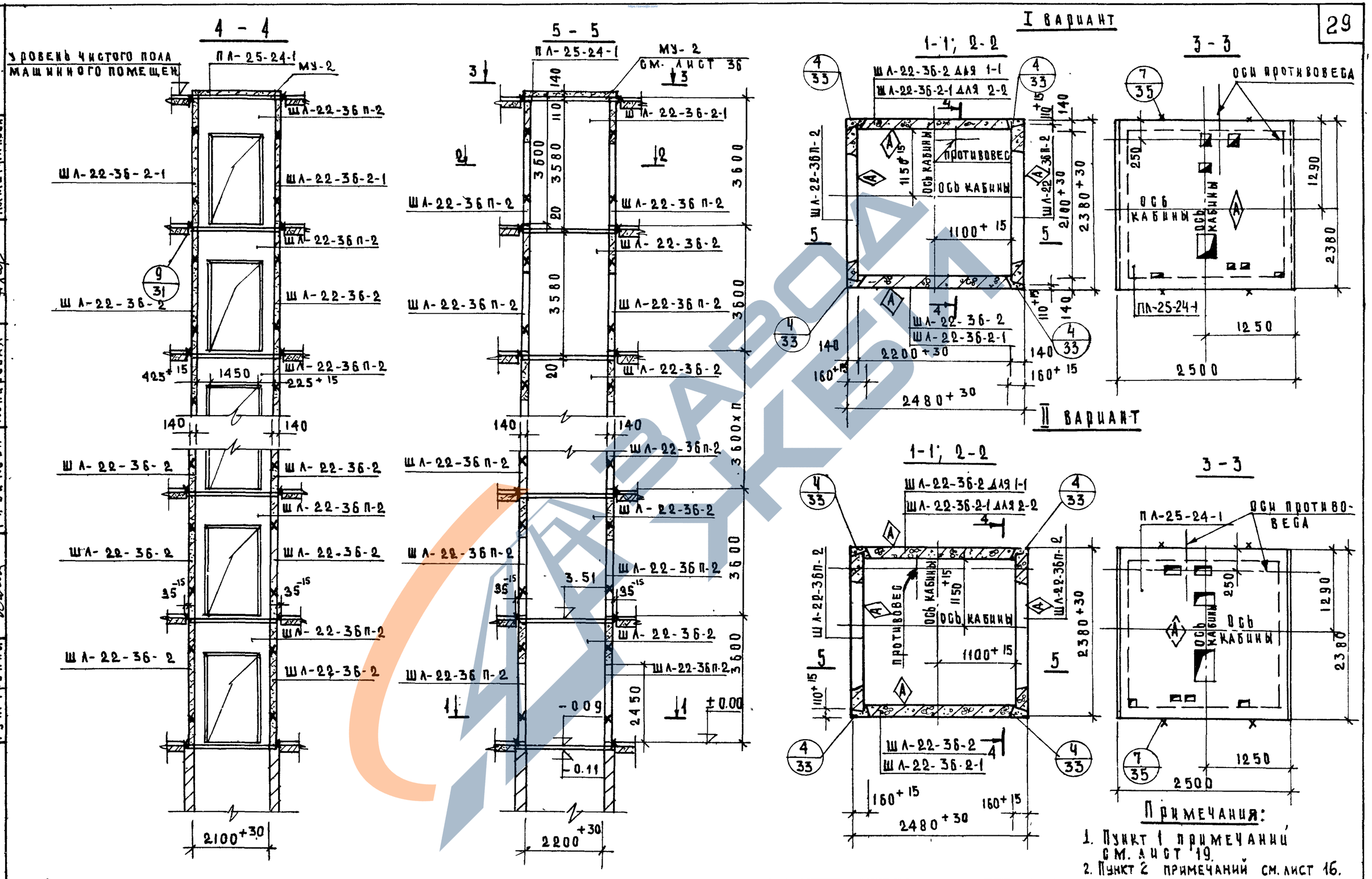


## Примечания:

1. Пункт 1 примечаний см. лист 19.
2. Пункт 2 примечаний см. лист 16.

| | | | |
|---|---|---|---|
| ТК | Указания по применению изделий. Монтажные зы. | Серия ИИ-04-15 | |
| 1973 | Монтажная схема грузового лифта Q=1000 кг (кабина 1500×2000×2200), h эт. = 3,6 м | Выпуск 0 | Лист 22 |

ГИПРОНИЗДРАВ г. Москва

Шифр объекта 181 — Архивный №

| | | | |
|---|---|---|---|
| Гл. конструктор ц-та | Гриненко | | |
| Нач. ОСК | Зиновьев | Проверил | Захарова |
| Гл. инж. ОСК | Семенов | | Некритин |
| Гл. инж. пр-та | Либерман | Ст. техник | |
| Рук. группы | Рябикова | Копировал | Ахметжанова |

12913

30

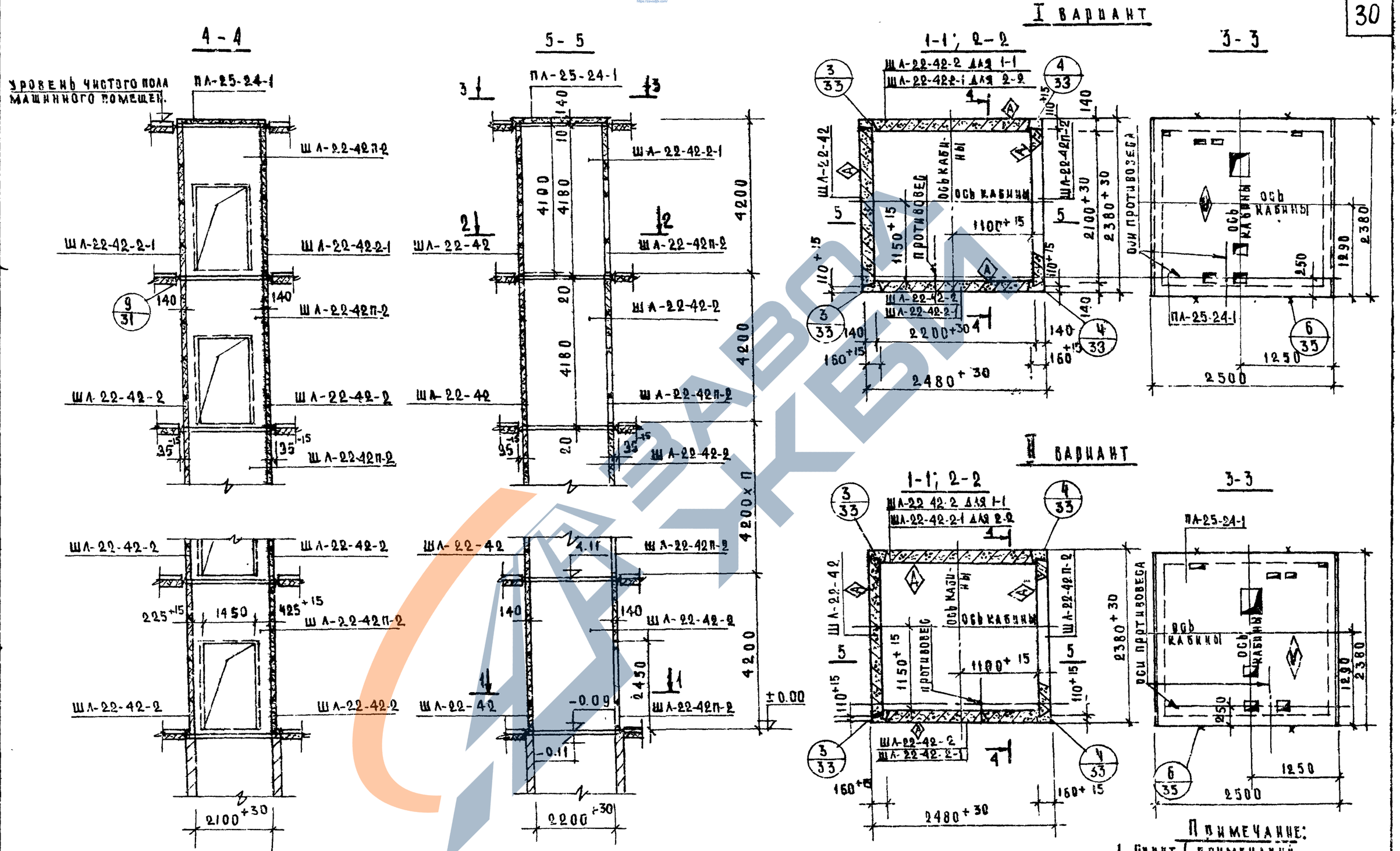


Примечание:
1. Пункт 1 примечания см. лист 19.

| | | | |
|---|---|---|---|
| ТК | Указания по применению изделий монтажные узлы | Серия ИИ-04-15 | |
| 1973 | Монтажная схема грузового лифта Q=1000 кг (кабина 1500 x 2000 x 2200), h эт.=4.2 м | Выпуск 0 | Лист 23 |

ГИПРОНИЗДРАВ г. Москва

Гл. инж. проекта Гриненко; Нач. отдела Зиновьев; Гл. инж. проекта Семенов; Гл. инж. проекта Берман; Рук. группы Рябикова; Ст. техник Заиграева; Проверил Рябикова; Копировал Ахметжанова; Архивный № 161

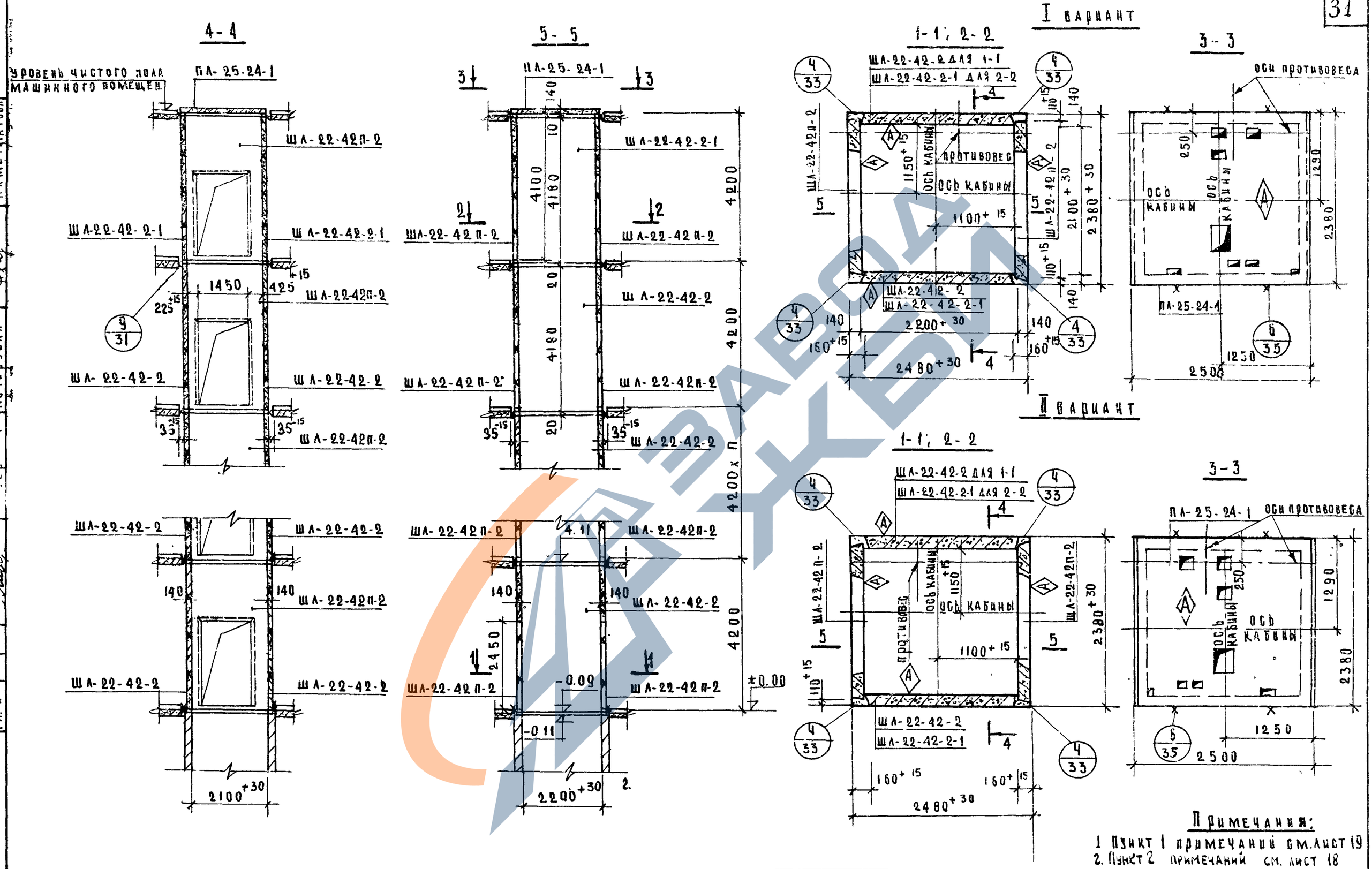


## Примечания:

1. Пункт 1 примечаний см. лист 19
2. Пункт 2 примечаний см. лист 18

| | | |
|---|---|---|
| ТК | Указания по применению изделий. Монтажные узлы | Серия ИИ-04-15 |
| 1973 | Монтажная схема грузового лифта Q = 1000 кг (кабина 1500×2000×2200), h эт = 4,2 м | Выпуск 0 / Лист 24 |

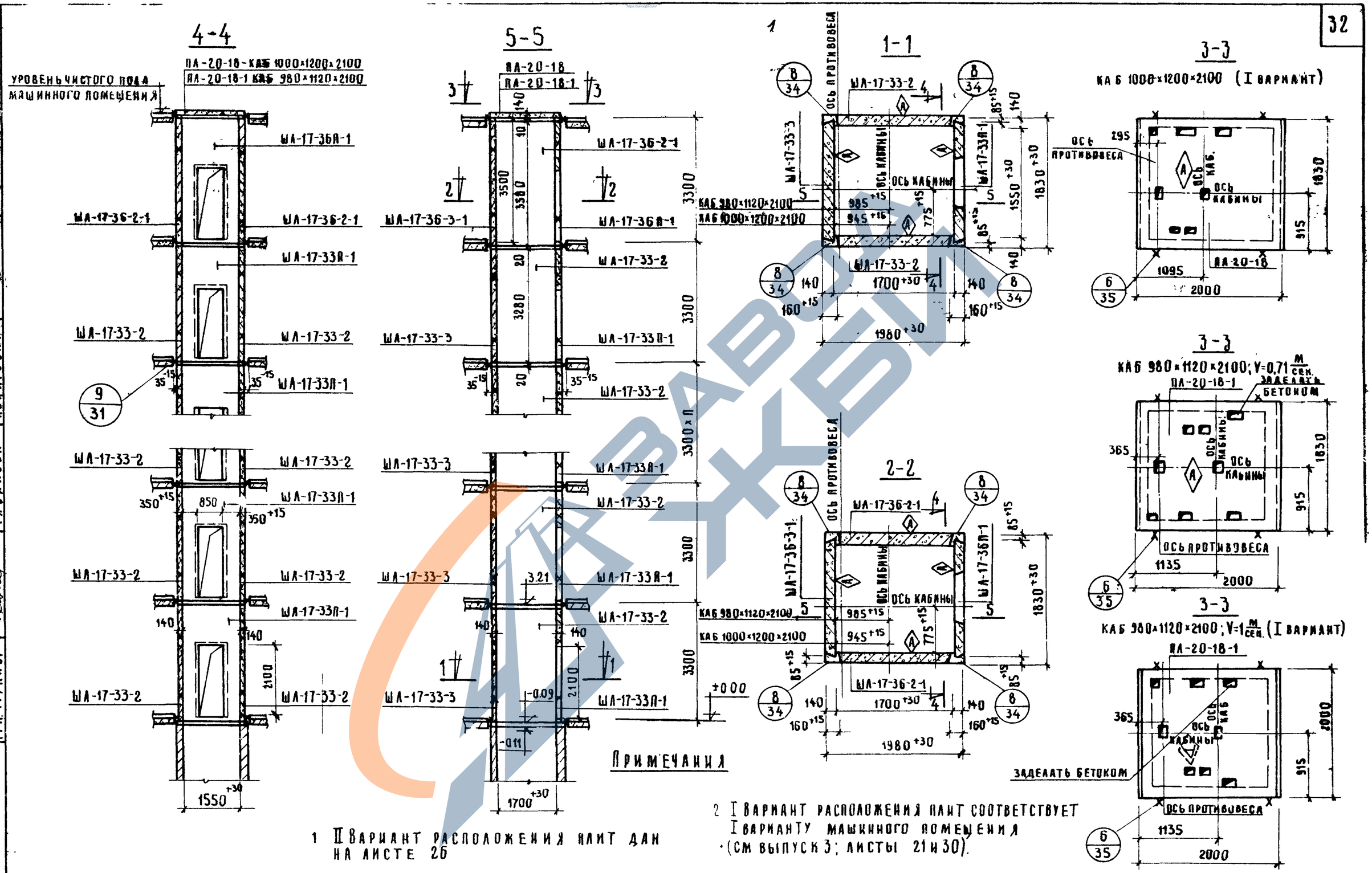


| | | | |
|---|---|---|---|
| ШИФР ОБЪЕКТА 181 | АРХИВНЫЙ № | | |
| ЗАЙЦЕВА | РЯБИКОВА | | ШУШАКОВА |
| ПРОВЕРИЛ | | | КОПИРОВАЛ |
| ЗИНОВЬЕВ | СЕМЕНОВ | ЛИБЕРМАН | РЯБИКОВА |
| НАЧ ОТДЕЛА СЦ | ГА ИНЖ. ОСК | СА ИНЖ ПР-ТА | РУК. ГРУППЫ |

ГИПРОНИИСДРАВ г. МОСКВА

| | | | |
|---|---|---|---|
| ТК | УКАЗАНИЯ ПО ПРИМЕНЕНИЮ ИЗДЕЛИЙ. МОНТАЖНЫЕ УЗЛЫ. | СЕРИЯ ИИ-04-15 | |
| 1973 | МОНТАЖНАЯ СХЕМА ПАССАЖИРСКИХ ЛИФТОВ Q=320 кг (КАБИНЫ 1000×1200×2100 И 980×1120×2100), h эт = 3,3 м | Выпуск 0 | Лист 25 |

12913

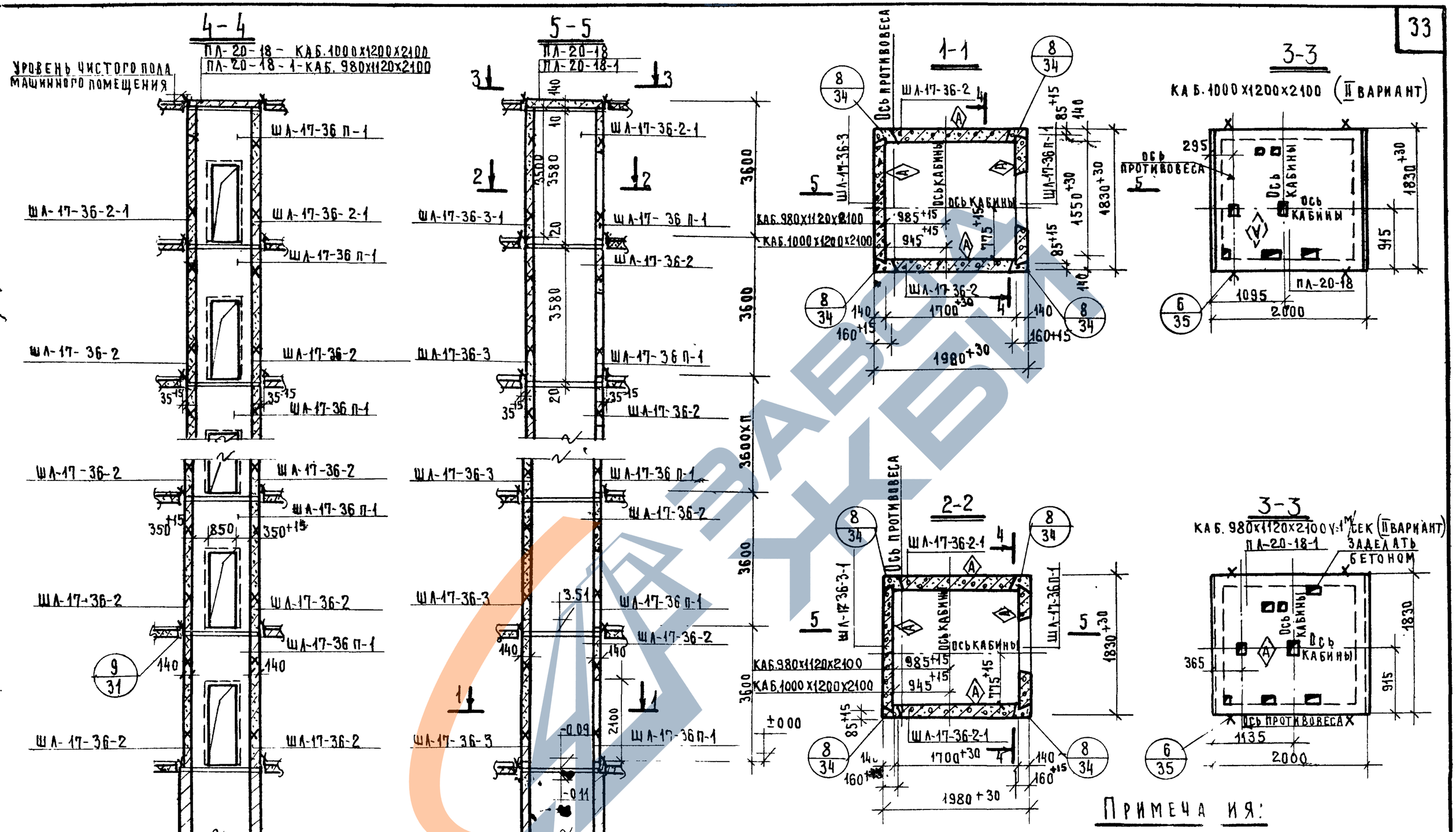


## ПРИМЕЧАНИЯ:

II ВАРИАНТ РАСПОЛОЖЕНИЯ ПЛИТ СООТВЕТСТВУЕТ II ВАРИАНТУ МАШИННОГО ПОМЕЩЕНИЯ (СМ ВЫПУСК 3, ЛИСТЫ 21 И 30)

2. I ВАРИАНТ РАСПОЛОЖЕНИЯ ПЛИТ ДАН НА ЛИСТЕ 25

| | | | |
|---|---|---|---|
| 1К | Указания по применению зде ий. Монтажные узлы. | Серия ИИ-04-15 | |
| 1973 | Монтажная схема пассажирских ифт Q=320 кг (кабины 1000х1200х2100 и 980х1120х2100) hэт=36 м. | Выпуск 0 | Лист 26 |

18913

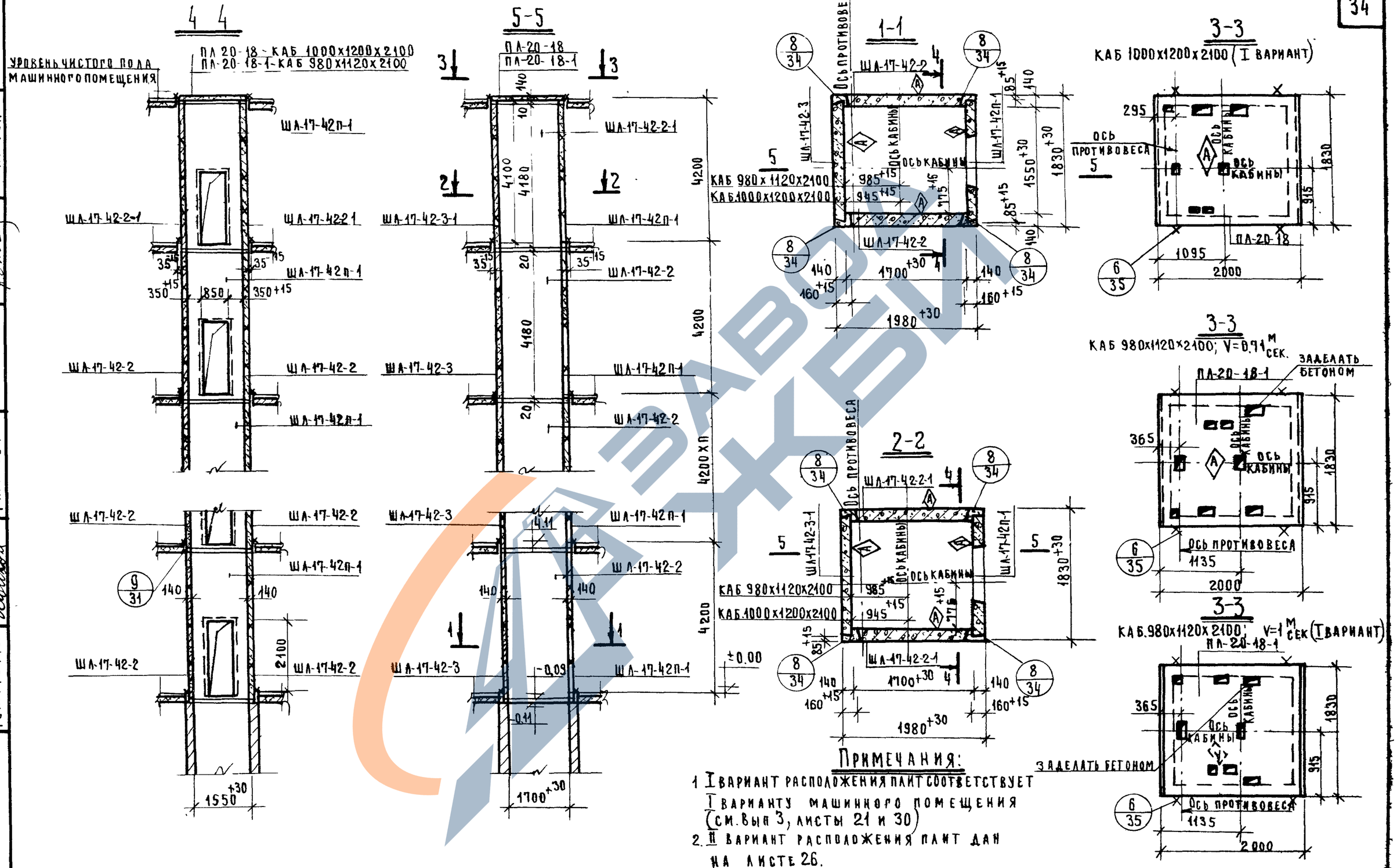


## Примечания:

1. I вариант расположения плит соответствует I варианту машинного помещения (см. вып 3, листы 21 и 30)
2. II вариант расположения плит дан на листе 26.

| | | | |
|---|---|---|---|
| ТК | Указания по применению изделий. Монтажные узлы. | Серия ИИ-04-15 | |
| 1973 | Монтажная схема пассажирских лифтов Q=320 кг (кабины 1000х1200х2100 и 980х1120х2100), h эт=4.2 м | Выпуск 0 | Лист 27 |

ГИПРОНИИСДАК г. Москва

Гл. инж. НИТА Зиновьев; Нач. отд. СК Семенов; Гл. инж. ОСК Либерман; Гл. инж. пр-та Рябикова; Рук. группы Рябикова; Ст. техник; Проверил Рябикова; Копировал Кожухова; Архивный № 181

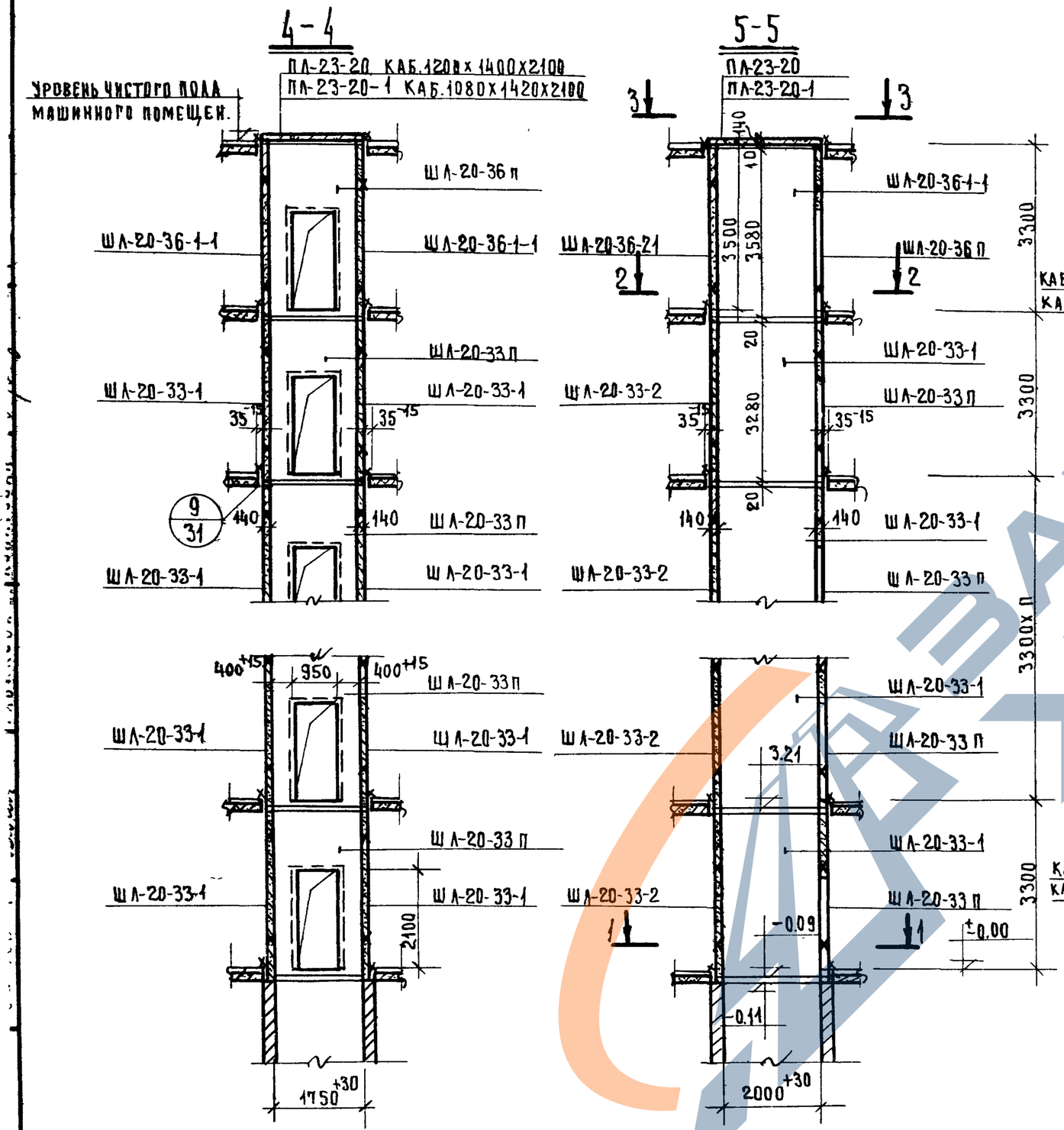


## 3-3

КАБ.1200х1400х2100. I ВАРИАНТ

## 3-3

КАБ 1200х1400х2100; II ВАРИАНТ

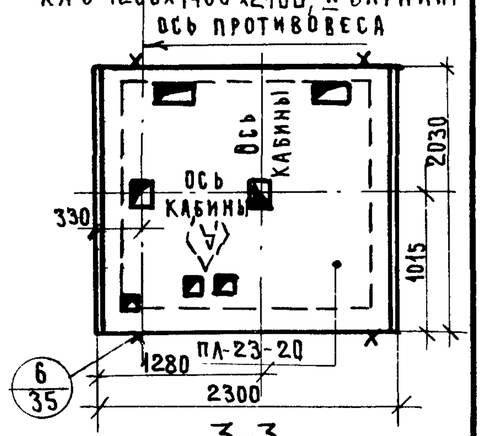


## 3-3

КАБ 1080х1420х2100; I и II ВАРИАНТЫ

### ПРИМЕЧАНИЕ:

1. I (II) вариант расположения плит соответствует I (II) варианту машинного помещения (см выпуск 3, листы 20 и 29)

| | | |
|---|---|---|
| ТК 973 | Указания по применению изделий. Монтажные узлы. | Серия ИИ-04-15 |
| | Монтажная схема пассажирских лифтов Q=500 кг (кабины 1200х1400х2100 и 1080х1420х2100), h эт=3.3 м | Выпуск 0 / Лист 28 |

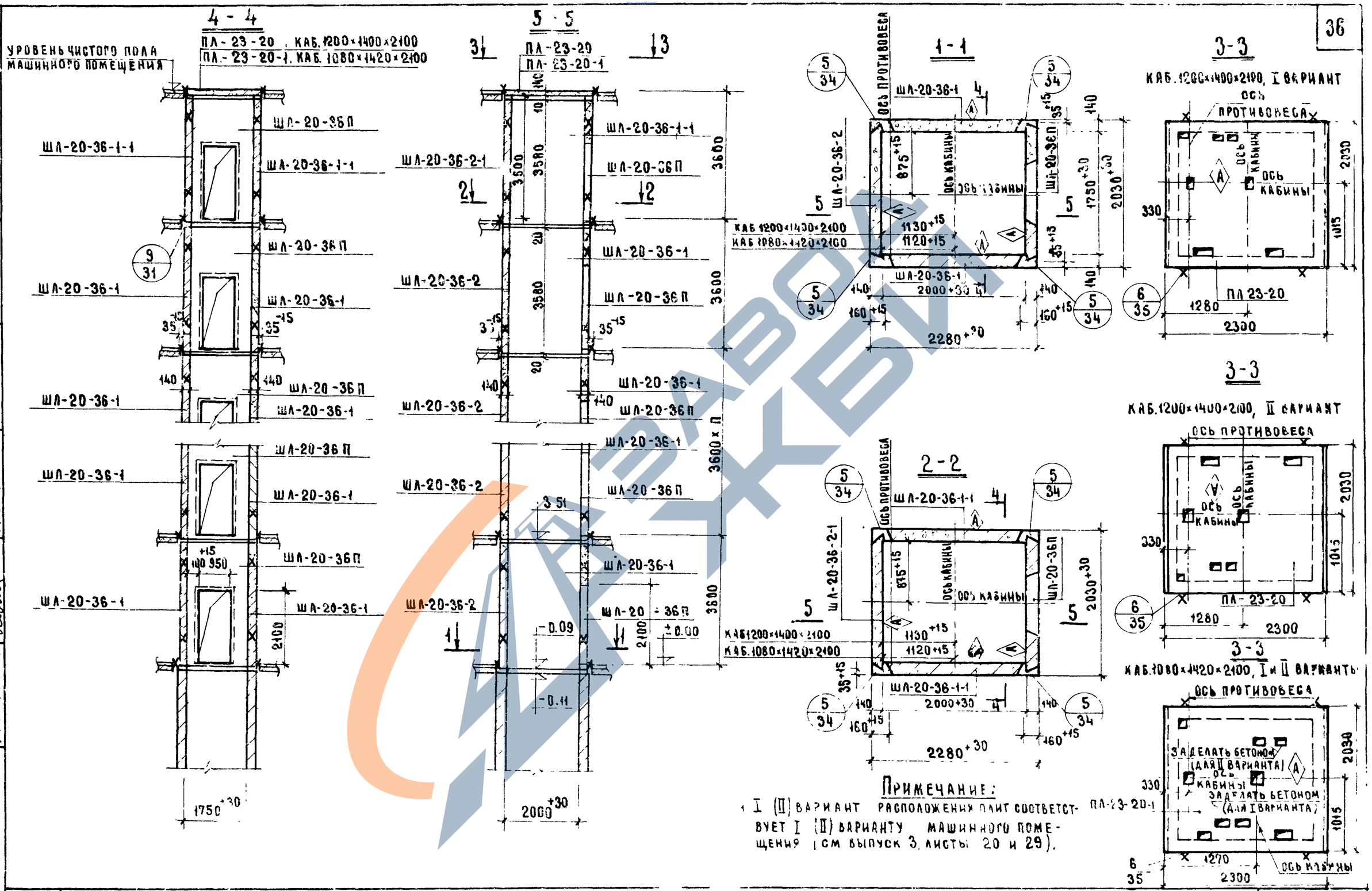


## Примечание:

I (II) вариант расположения плит соответствует I (II) варианту машинного помещения (см выпуск 3, листы 20 и 29).

| | | | |
|---|---|---|---|
| ТК | Указания по применению изд[illegible]ий. Монтажные узлы. | Серия ИИ-04-15 | |
| 1973 | Монтажная схема пассажирских лифтов Q=50[illegible] кг ([illegible]ины 1200×1400×2100 и 1080×1420×2100), h эт = 3.6 м | Выпуск 0 | Лист 29 |

Шифр объекта 181 — Архивный №

Гл. конструктор ин-та Гриненко; Нач. ОСК Зиновьев; Гл. инж. ОСК Семенов; Гл. инж. пр-та Либерман; Рук. группы Рябикова

Ст. техник Захарова; Проверил Некритин; Копировал Новикова

ТИПРОНИИЗДРАВ г. Москва

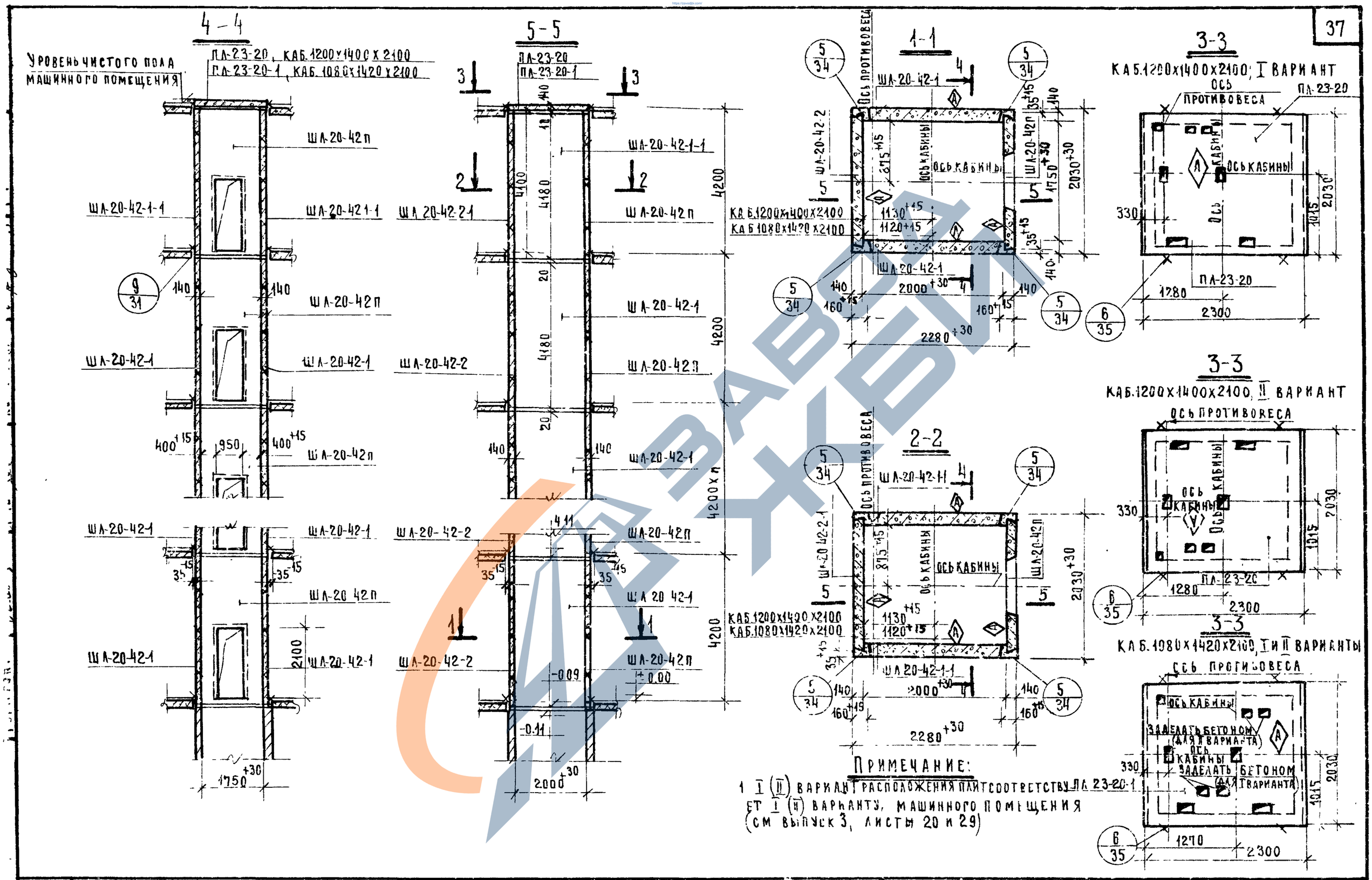


## Примечание:

1 I (II) вариант расположения плит соответствует I (II) варианту машинного помещения (см выпуск 3, листы 20 и 29)

| | | |
|---|---|---|
| ТК | Указания по применению изделий. Монтажные узлы. | Серия ИИ-04-15 |
| 1973 | Монтажная схема пассажирских лифтов Q=500 кг (кабины 1200х1400х2100 и 1080х1420х2100), hэт=4.2 м | Выпуск 0 / Лист 30 |

12913 38

# Планы шахт парной установки

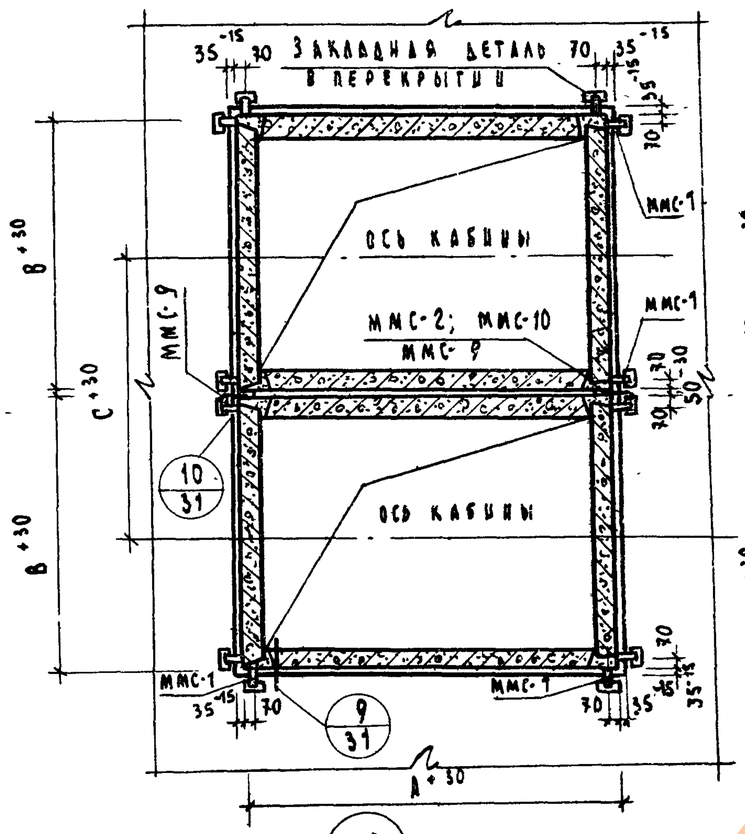


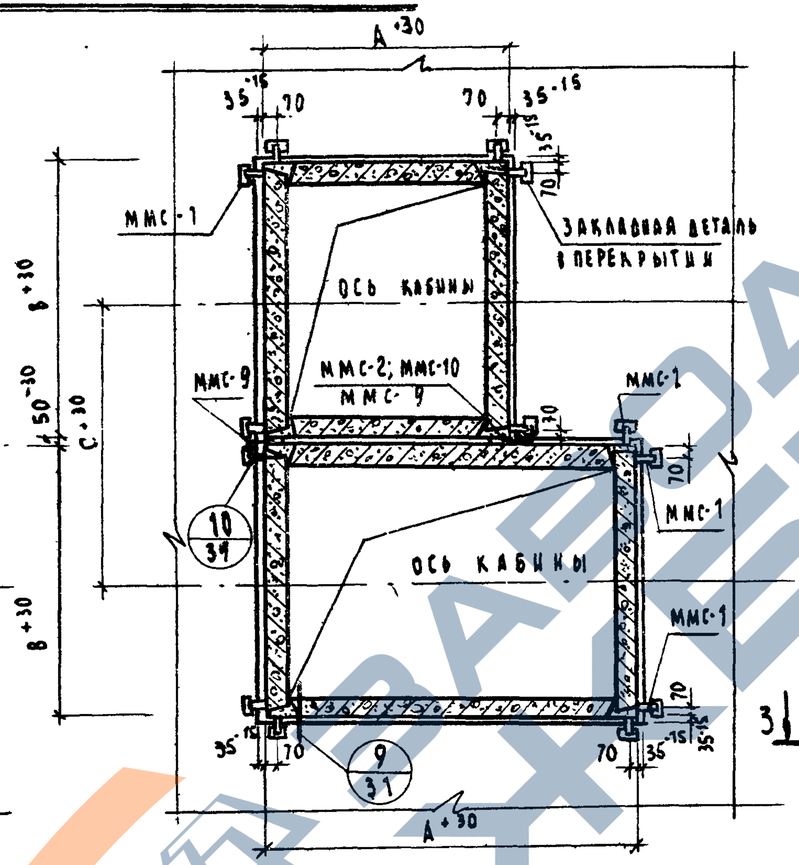


# План шахты

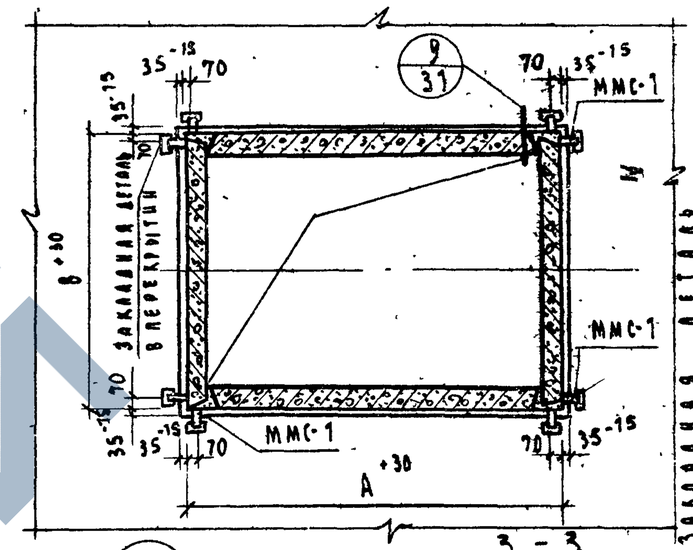


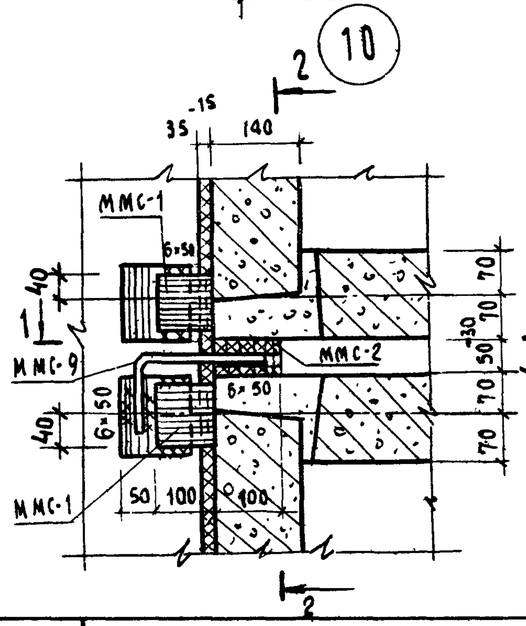


## 1 - 1

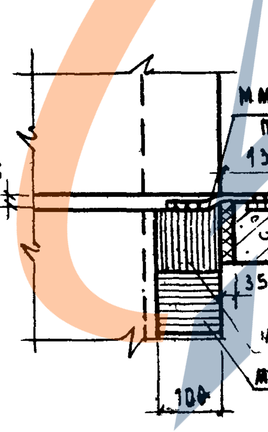


## 2 - 2

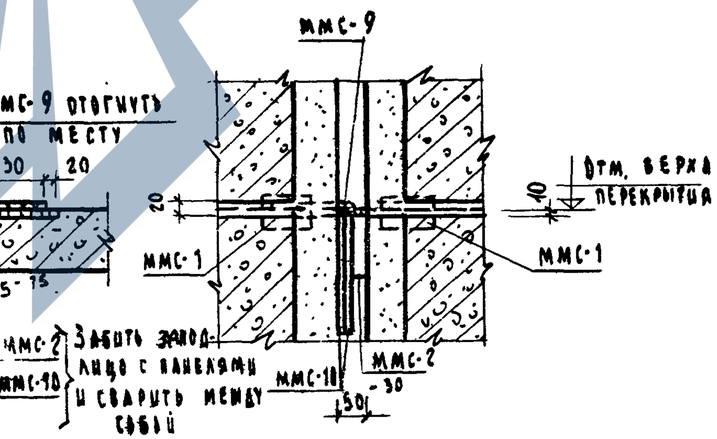


## 3 - 3

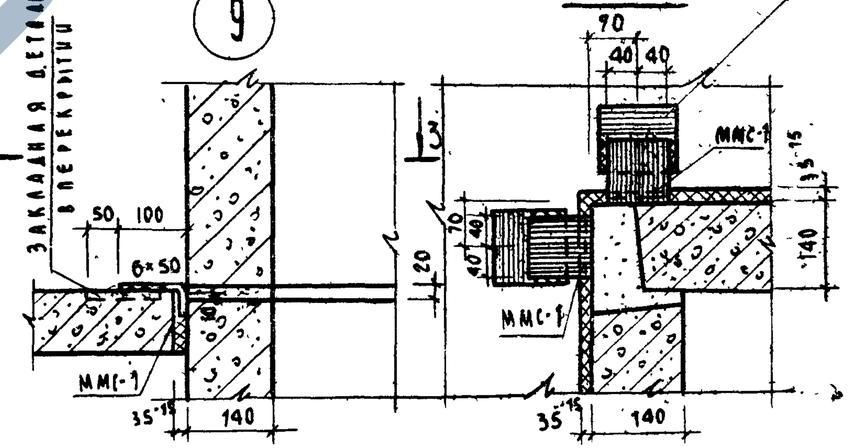


## Примечания:

1. ММС-1, ММС-2, ММС-9, ММС-10 даны в выпуске 2 серии ИИ-04-15.
2. ММС-1 ставятся вплотную, без зазоров, к панелям лифтовых шахт.
3. Зазоры между лифтовой шахтой и перекрытием заделать минераловатными плитами на фенольной связке.
4. ММС-2 раскланивается между панелями двух смежных лифтовых шахт так, чтобы между соединительными деталями и поверхностями панелей не было зазоров.
5. ММС-1, ММС-2, ММС-9, ММС-10 после установки и закрепления в проектном положении покрыть слоем цементного раствора, толщиной не менее 2 см.

| | | | |
|---|---|---|---|
| Шифр объекта: 181 | Архивный № | | |
| Гл. инженер проекта: Зайцева | Либерман | | |
| Гл. конструктор: Зиньев | Кожухова С. | | |
| Гл. инж. проекта: Семенов | Копилова | | |
| Нач. отдела: Гриненко | Проверил: Либерман | Техник: Рябикова | |
| Гл. инж. пр-та: Зайцева | | | |
| Ст. инженер: Кожухова | | | |

ГИПРОНИИСЗДРАВ г. Москва

| | | | |
|---|---|---|---|
| ТК 1973 | Указания по применению изделий. Монтажные узлы. Крепление лифтовых шахт к перекрытиям | Серия ИИ-04-15 | Выпуск 0 | Лист 31 |

12973 33

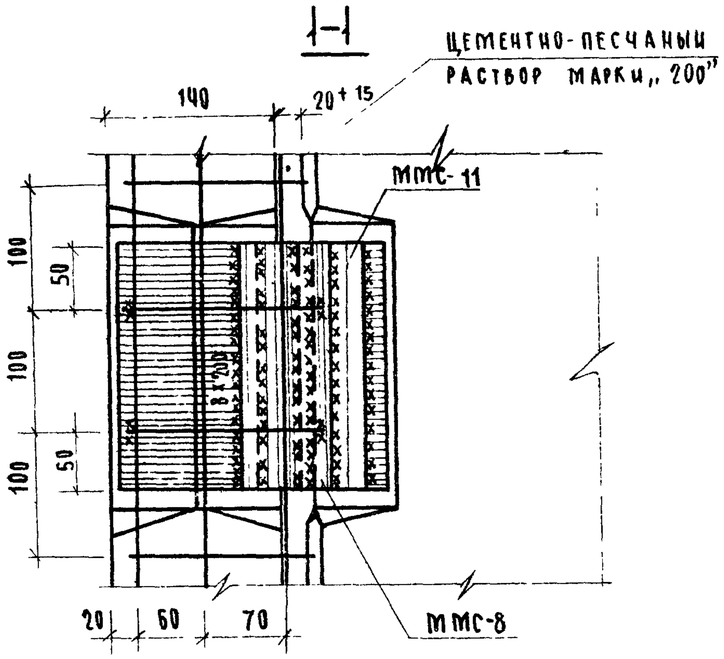


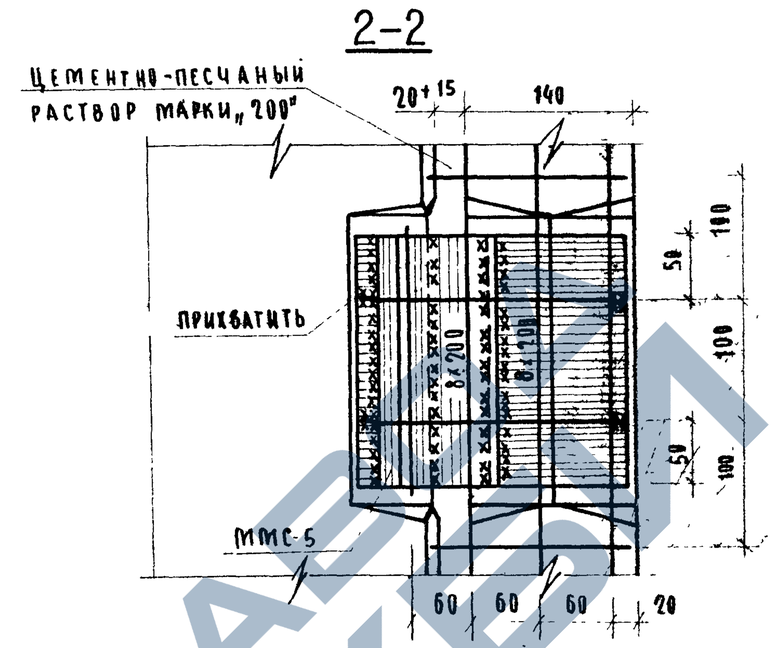


1

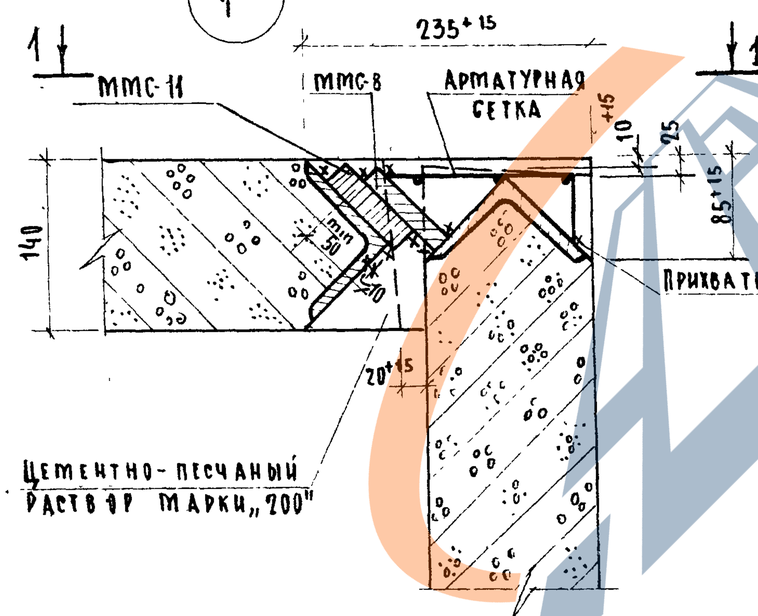


2

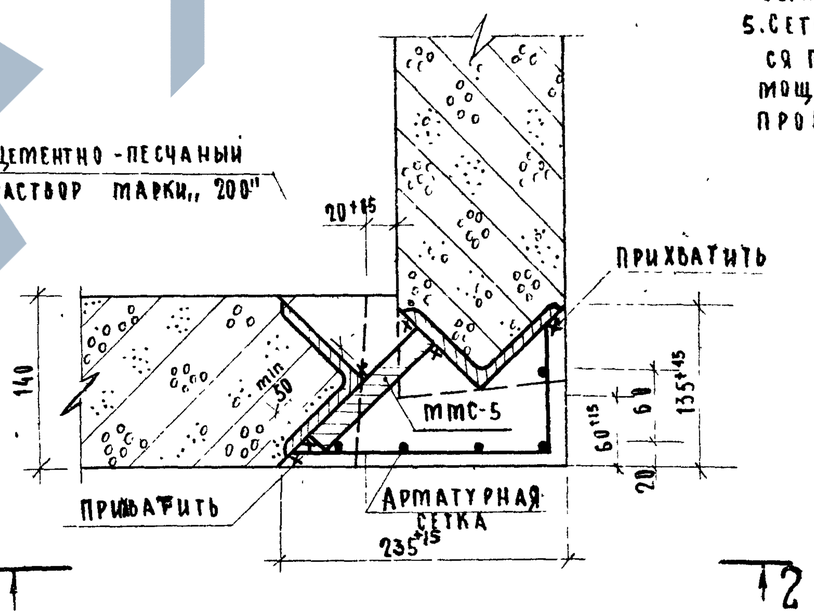


## Примечания:

1. Сварку производить электродами Э42,А-8мм
2. Цементно-песчаный раствор на чертежах условно не показан.
3. Узлы заделываются цементно-песчаным раствором М 200 с тщательным уплотнением.
4. ММС-5, ММС-8 и ММС-11 даны в выпуске 2 серии ИИ-04-15 лист 33.
5. Сетки из арматуры Ф 6АI изготавливаются по месту, высотой в один этаж с помощью сварочных клещей или вязальной проволоки.

| | | | | | | | |
|---|---|---|---|---|---|---|---|
| Гл. конструктор | Гриненко | | | Шифр объекта | 161 | | |
| Нач. ОСК | Зиновьев | Проверил | | Либерман | | | |
| Гл. инж. ОСК | Семенов | | | | | | |
| Гл. инж. пр-та | Либерман | Копировал | Белова | | | Архивный № | |
| Рук. группы | Рябикова | | | | | | |

ГИПРОНИИЗДРАВ
г. Москва

| | | | |
|---|---|---|---|
| ТК | Указания по применению изделий. Монтажные узлы. | Серия ИИ-04-15 | |
| 1973 | Узлы 1 и 2 | Выпуск 0 | Лист 32 |

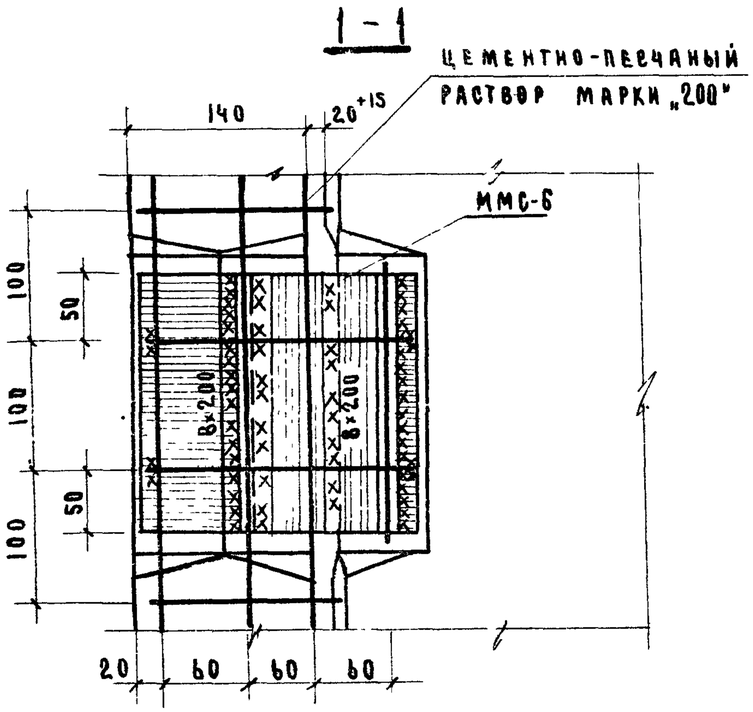


3

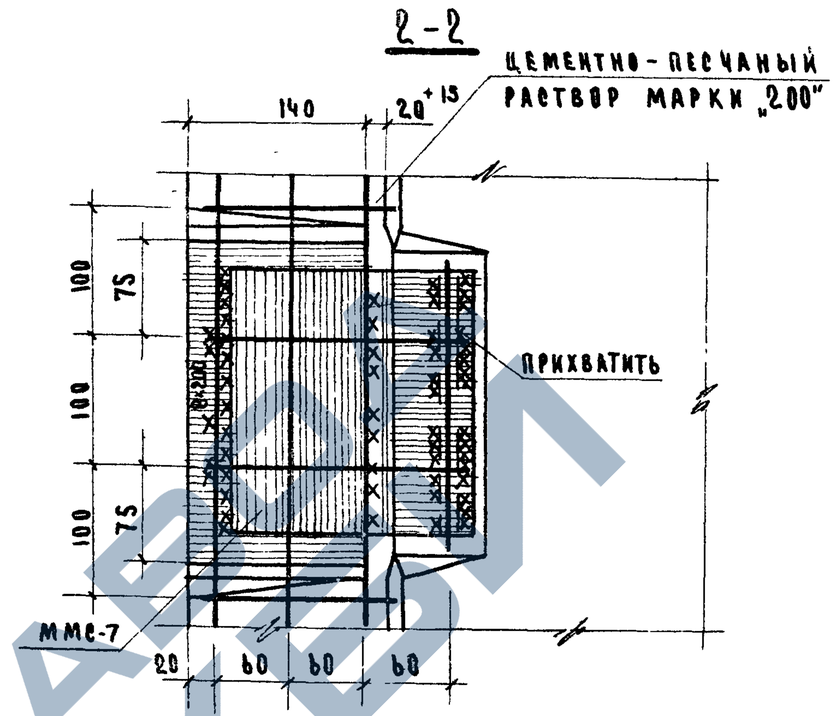


4

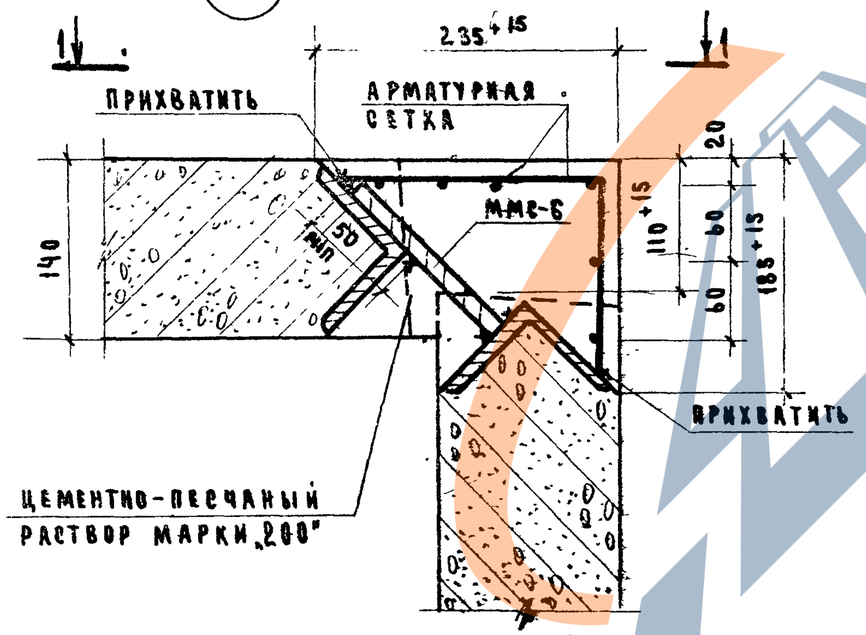


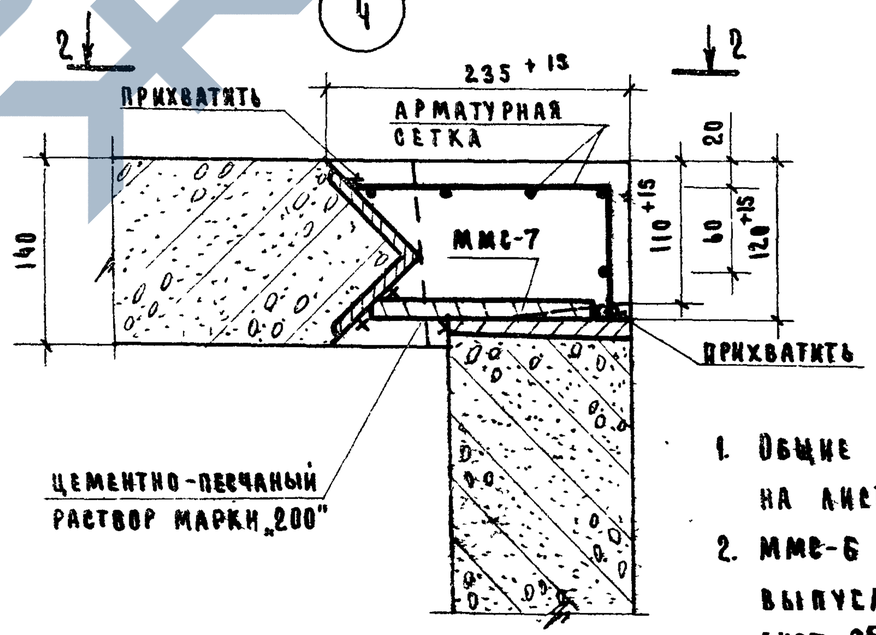


## Примечания:

1. Общие примечания даны на листе 32.
2. ММС-6 и ММС-7 даны в выпуске 2 серии ИИ-04-15 лист 35.

| | | |
|---|---|---|
| ТК | Указания по применению изделий. Монтажные узлы. | Серия ИИ-04-15 |
| 1973 | Узлы 3 и 4 | Выпуск 8 / Лист 33 |



Гипрокоммунстрой
Гл. инж. проекта Радбикова
Рук. группы
Нач. отдела
Гипрокоммунстрой г. Москва

https://zavodjbi.com/

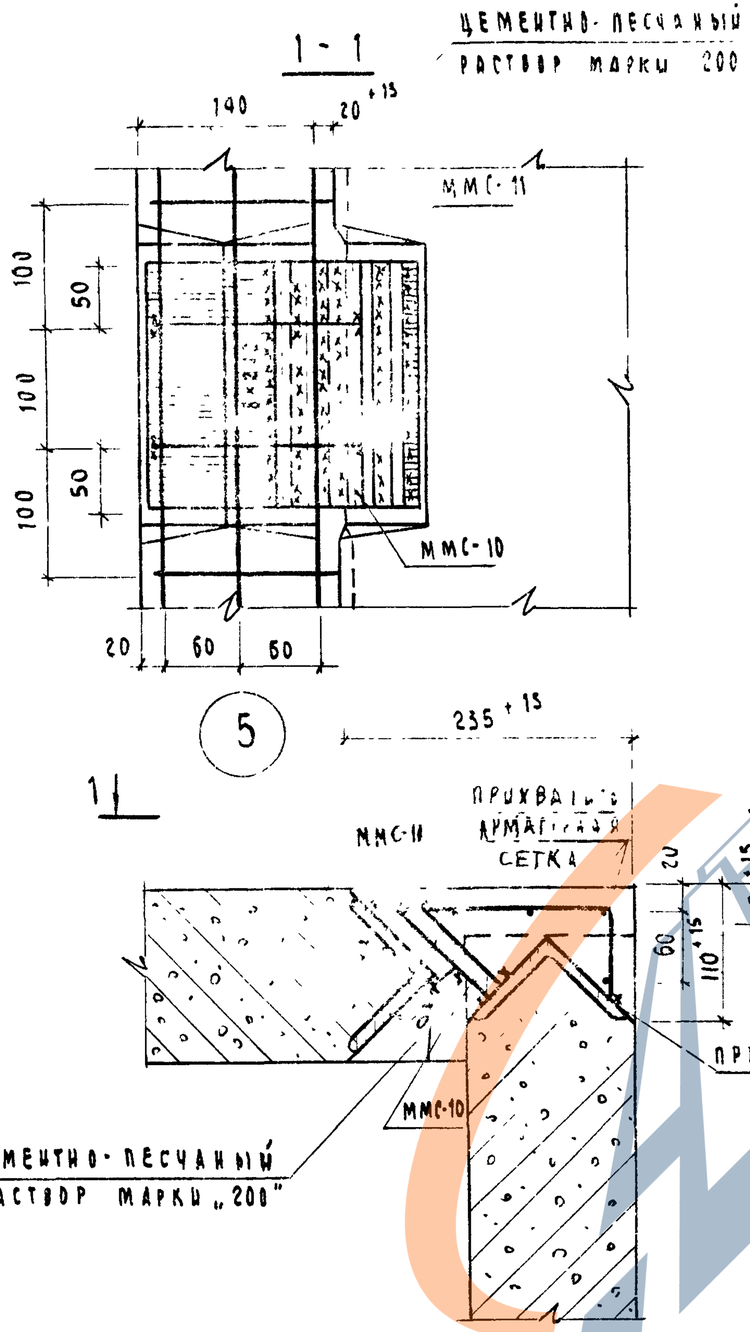


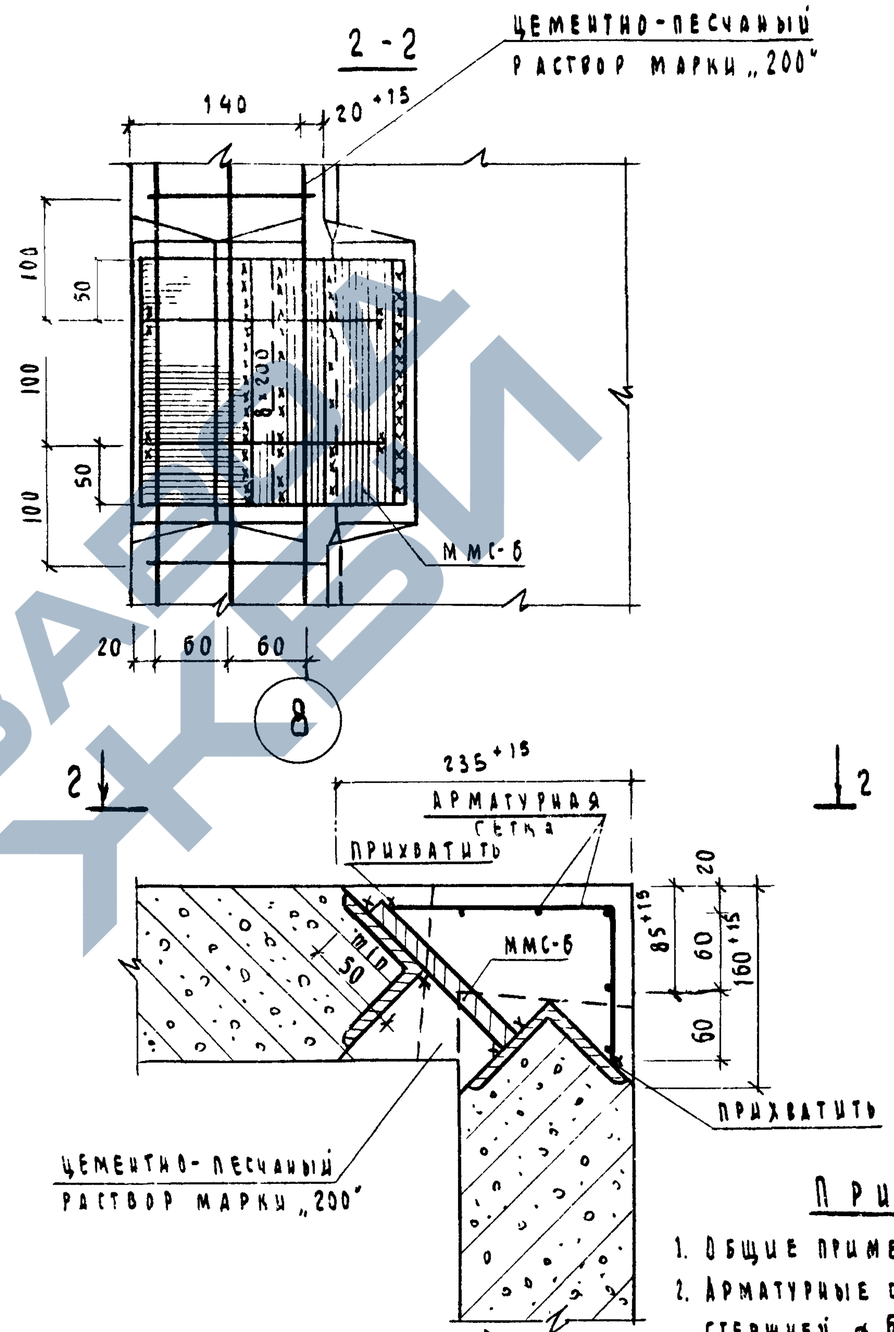


## Примечания:

1. Общие примечания даны на листе 32.
2. Арматурные сетки выполняются из стержней ⌀ 6 АI по п. 5 примечаний л. 32.
3. ММС-6, ММС-10, ММС-11 даны в выпуске 2 лист 33 серии ИИ-04-15.
4. ММС-11 ставится по месту.

| | | | |
|---|---|---|---|
| ТК 1973 | Указания по применению изделий. Монтажные узлы. Узлы 5 и 8 | Серия ИИ-04-15 | Выпуск 0 / Лист 34 |

Гипроникиздрав г. Москва

Гл. конструктор ИИ-ТА — Гричев; Нач. отд. СК — Либерман; Гл. инж. ОСК — Кожухова С; Гл. инж. пр-та — Кондрова; Рук. группы — Либерман, Разникова; Согласовано — Сергеев; Проверил — Кондрова; Грич — Зиновьева; Архивный № 181

https://zavodjbi.com/

12913 42

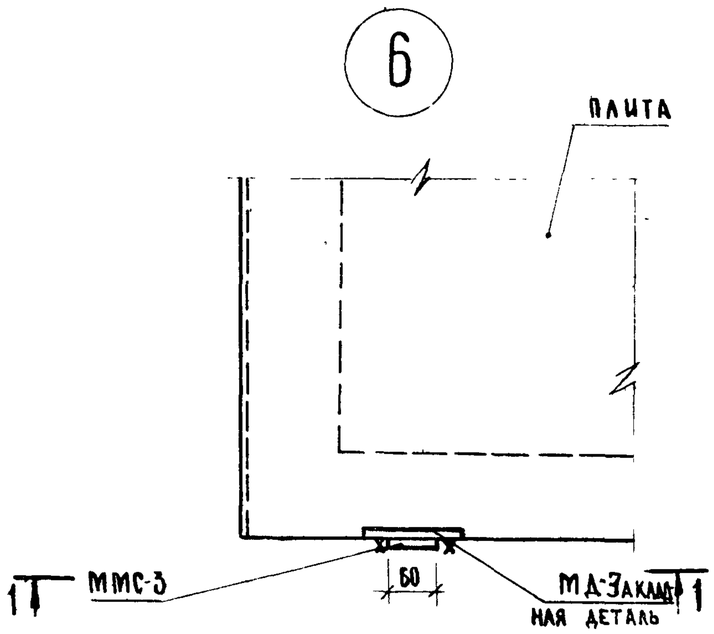


1–1

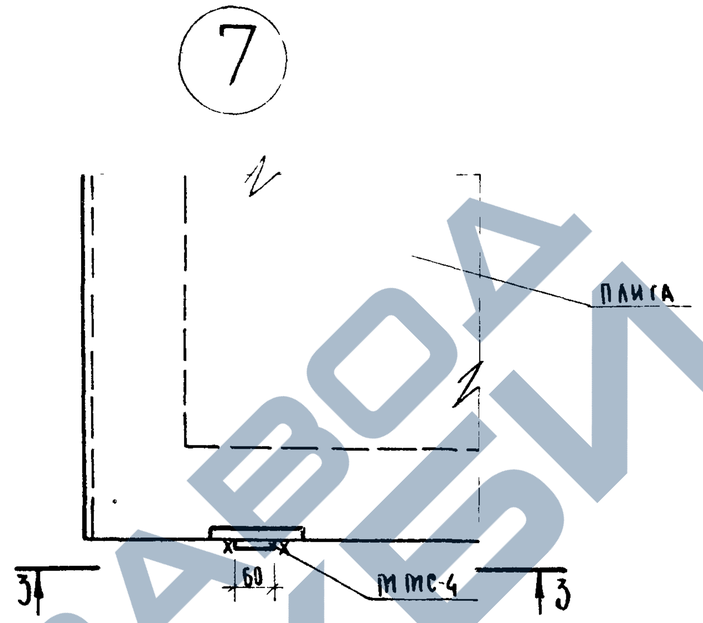


3–3

## Примечания:

1. ММС-3, ММС-4 даны в выпуске 2
2. Сварку производить электродами Э42
3. После установки ММС-3 и ММС-4 в проектное положение, открытые поверхности закладных деталей и ММС-3, ММС-4 покрываются слоем цементного раствора, толщиной не менее 2см по сетке.

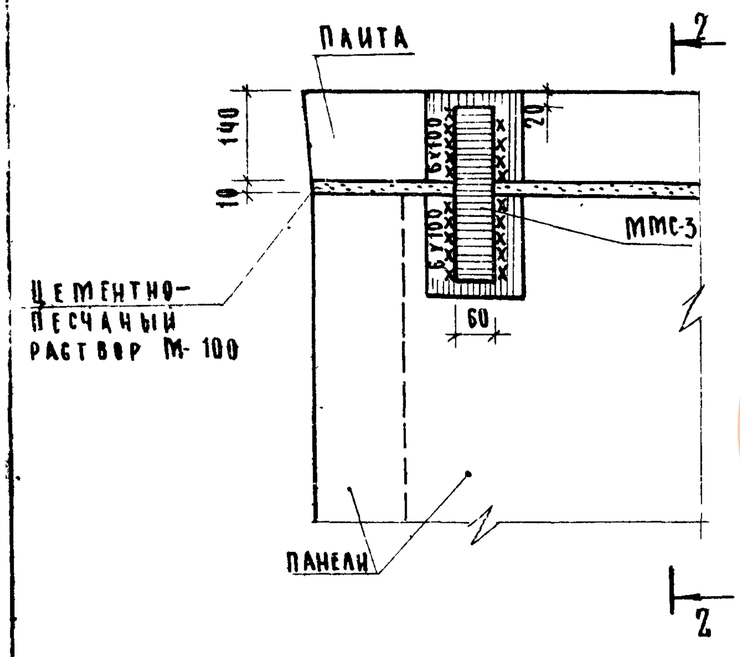


2–2

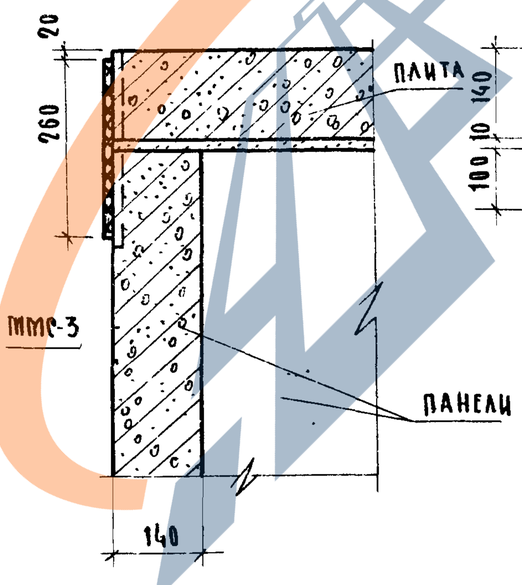


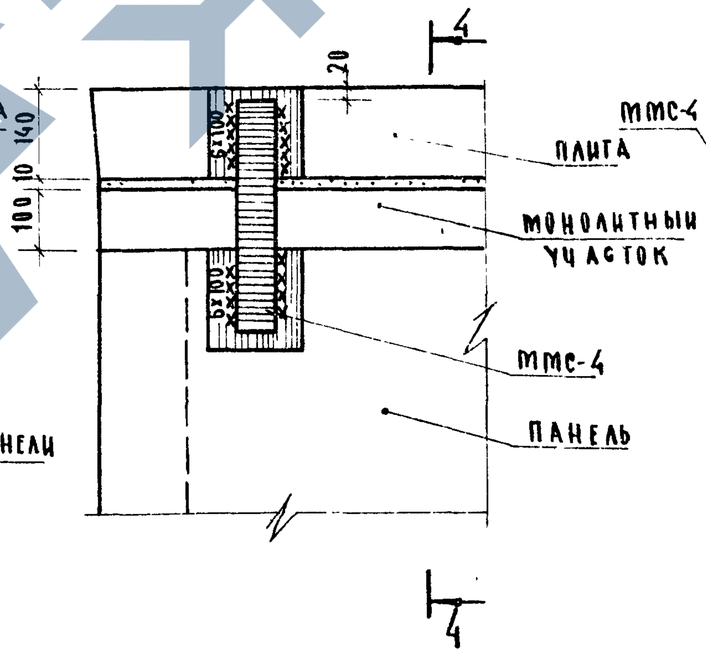


4–4

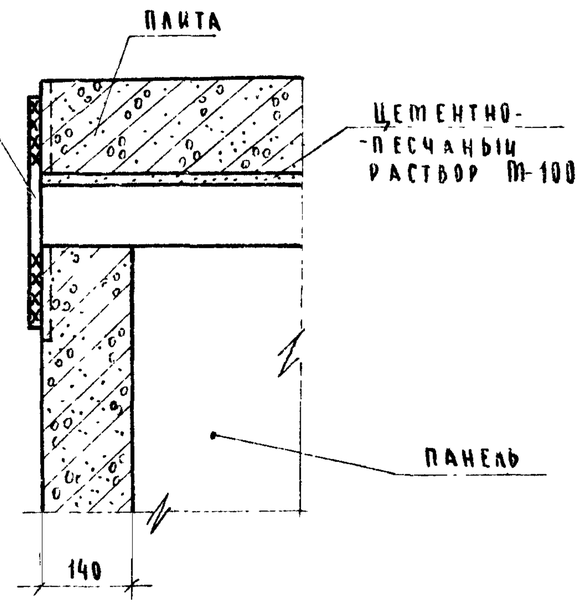


| | | | |
|---|---|---|---|
| ТК | Указания по применению изделий. Монтажные узлы. | Серия ИИ-04-15 | |
| 1973 | Узлы 6 и 7 | Выпуск 0 | Лист 35 |

| | | | | |
|---|---|---|---|---|
| ГИПРОНИИЗДРАВ г. Москва | ГИП | ГРИЦЕНКО | ГЛ. КОНСТРУКТ. | ЗА. АРОВА |
| | НАЧ. ОСК. | ЗИНОВЬЕВ | ГЛ. ИНЖ. ОСК | РЯБИКОВА |
| | ГЛ. ИНЖ. ПР-ТА | СЕМЕНОВ | ГЛ. ИНЖ. ПР-ТА | БЕЛОВА |
| | РУК. ГРУППЫ | АЙБЕРМАН | РУК. ГРУППЫ | БЕЛОВА |
| | ТЕХНИК | ПРОВЕРИЛ | ТЕХНИК | КОШИРОВАЛ |
| | | РЯБИКОВА | | |

ШИФР ОБЪЕКТА 181

АРХИВНЫЙ №

## МУ-1

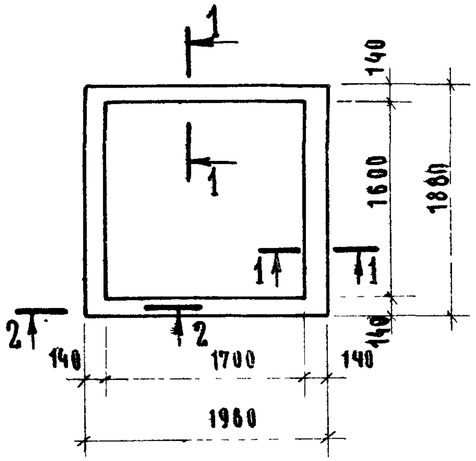


## МУ-2

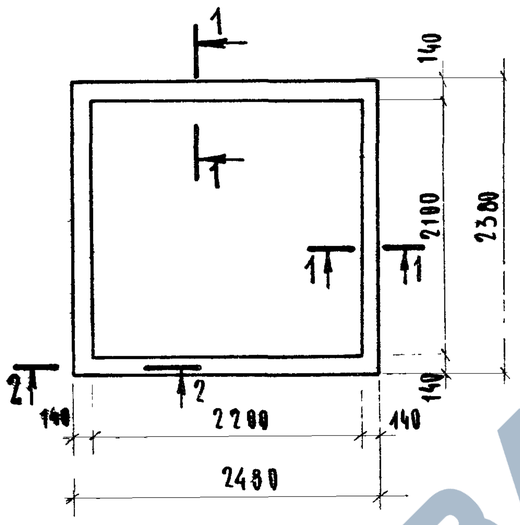


## МУ-3

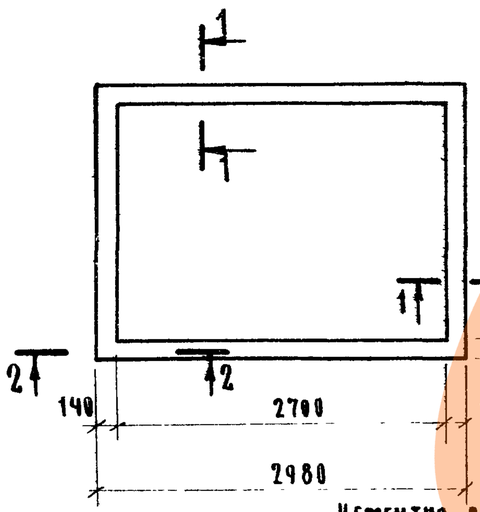


Цементно-песчаный раствор М-200

Арматура ШВА между панелями

## 1-1

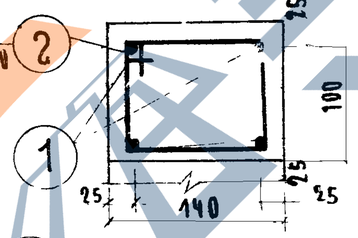


## 2-2

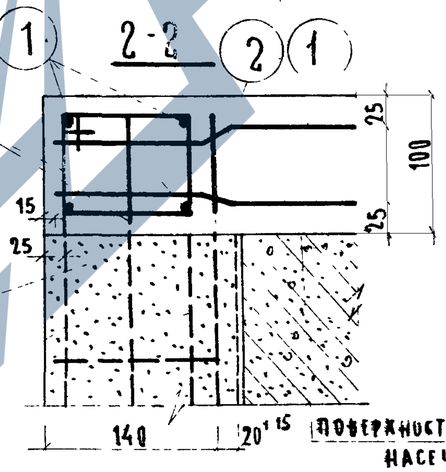


Поверхности панели насечь

| Марка ж.б. элемента и к-во штук | Марка и кол. изд. в 1 элем. | № поз. | Эскиз | Ф класс, мм | Длина, мм | Кол-во штук в 1 изд. | Кол-во штук в элементе | Общая длина, м | Выборка арматуры на 1 ж.б. эл. Ф, класс мм | Общая длина, м | Вес, кг | Вес арматуры на все ж.б. элементы |
|---|---|---|---|---|---|---|---|---|---|---|---|---|
| МУ-1 (шт. 1) | | 1 | Общая длина | 6 А I | 30400 | — | — | 30.4 | 6 А I | 45.5 | 10.0 | 10.0 |
| | | 2 | 105 125 10 10 | 6 А I | 470 | — | 32 | 15.10 | | | | |
| МУ-2 (шт. 1) | | 1 | см. выше | 6 А I | 38400 | — | — | 38.4 | 6 А I | 57.2 | 12.7 | 12.7 |
| | | 2 | см выше | 6 А I | 470 | — | 40 | 18.8 | | | | |
| МУ-3 (шт. 1) | | 1 | см. выше | 6 А I | 41200 | — | — | 41.20 | 6 А I | 61.9 | 13.7 | 13.7 |
| | | 2 | см выше | 6 А I | 470 | — | 44 | 20.7 | | | | |

Спецификация арматурной стали на 1 ж.б. элемент

### Выборка стали на жел. бет. элементы, кг.

| Марка элемента | Горячекатаная арматурная сталь ГОСТ 5781-61* Класс А-I Ф, мм 6 А I | Итого | Класс А-II Ф, мм | | Итого |
|---|---|---|---|---|---|
| МУ-1 | 10.0 | 10.0 | — | — | — |
| МУ-2 | 12.7 | 12.7 | — | — | — |
| МУ-3 | 13.7 | 13.7 | — | — | — |

### Показатели на монолитные жел. бет. элементы

| Марка элемента | Марка бет | Содерж. стали в 1 м³ бетона кг | Расход на 1 эл-т: бетона м³ | Расход на 1 эл-т: стали кг | К-во элем. шт. | Расход на все элементы: бетона м³ | Расход на все элементы: стали кг |
|---|---|---|---|---|---|---|---|
| МУ-1 | 200 | 100 | 0.10 | 10.0 | 1 | 0.10 | 10.0 |
| МУ-2 | 200 | 100 | 0.127 | 12.7 | 1 | 0.127 | 12.7 |
| МУ-3 | 200 | 100 | 0,137 | 13.7 | 1 | 0.137 | 13.7 |

## Примечание:

1. Местоположение МУ-1, МУ-2, МУ-3 дано на монтажных схемах.

| | | | |
|---|---|---|---|
| ТК 1973 | Указания по применению изделий. Монтажные узлы. | Серия ИИ-04-15 | |
| | Монолитные железобетонные участки: МУ-1; МУ-2; МУ-3 | Выпуск 0 | Лист 36 |

12913



ЗАВОД ЖЕЛЕЗА

## Схема 1
(шахта больничного лифта)

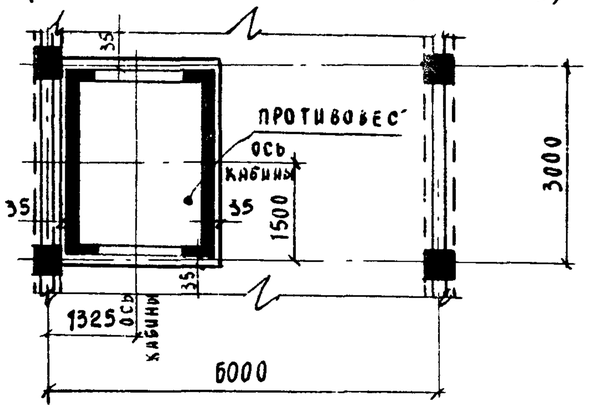


## Схема 2
(шахта больничного лифта)

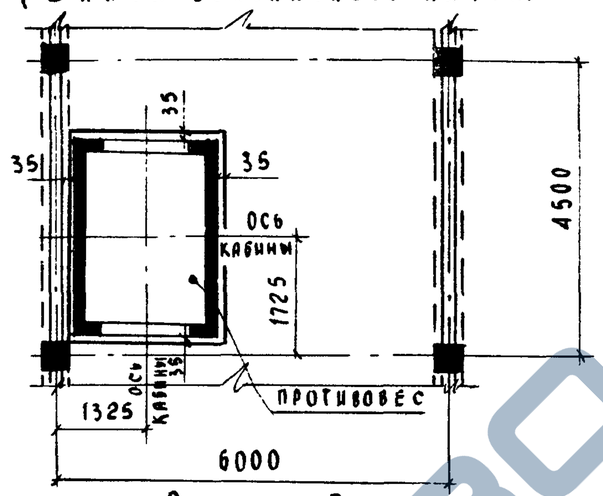


## Схема 3
(шахта грузового лифта Q = 500 кг с кабиной 1000×1500)

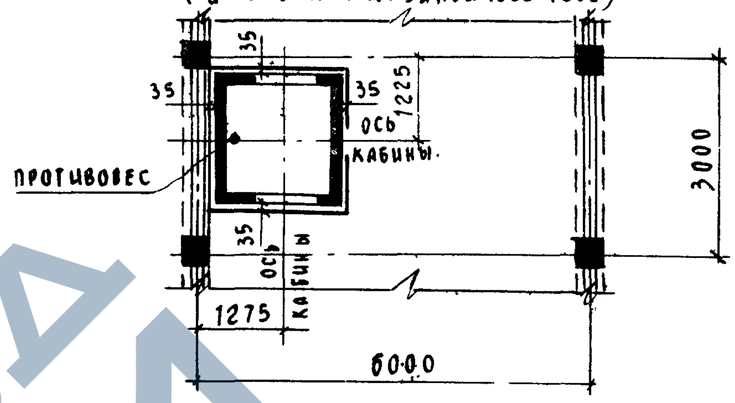


## Схема 4
(шахта грузового лифта Q = 500 кг с кабиной 1500×2000)

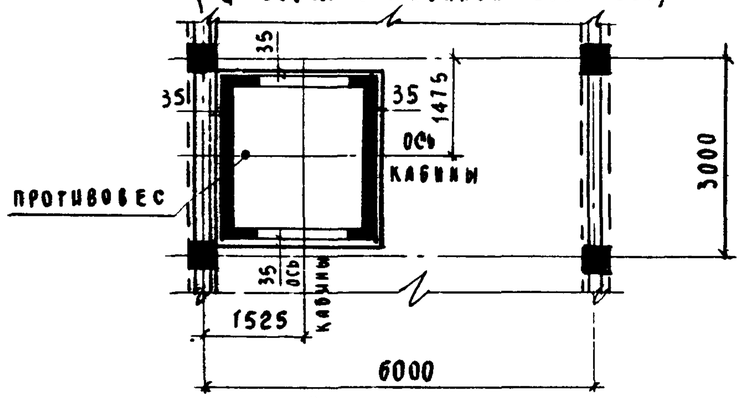


## Схема 5
(шахта грузового лифта Q = 1000 кг)

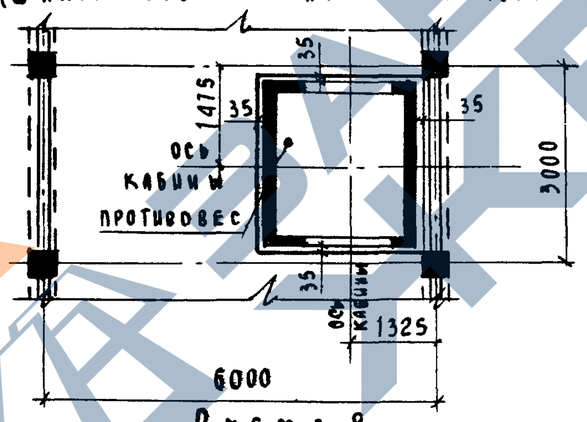


## Схема 6
(шахта пассажир. лифта Q = 320 кг с кабиной 1000×1200)

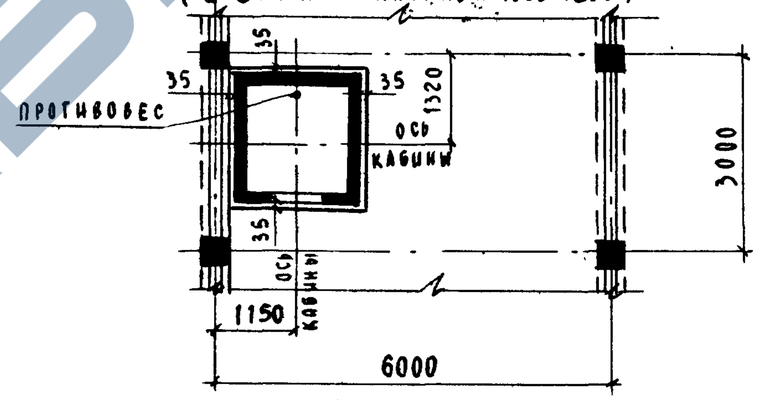


## Схема 7
(шахта пассажир. лифта Q = 500 кг с кабиной 1200×1400)

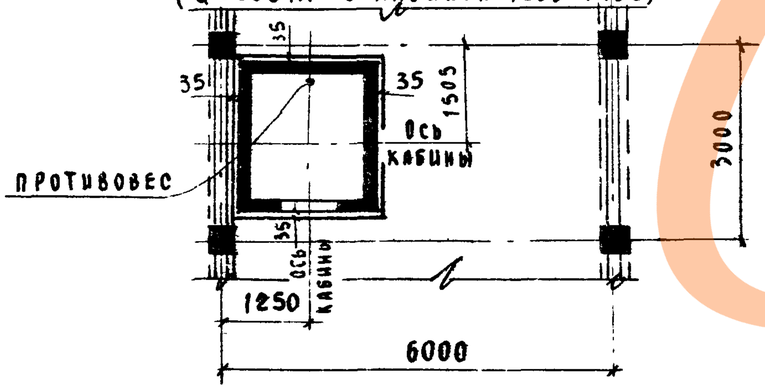


## Схема 8
(шахты 2 больничных лифтов)

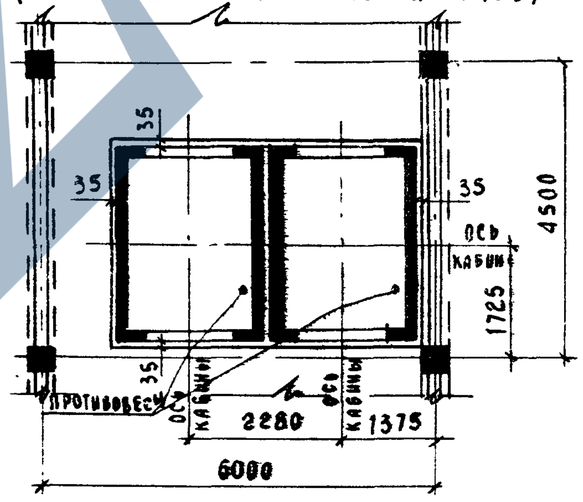


## Схема 9
(шахты 2 больничных лифтов)

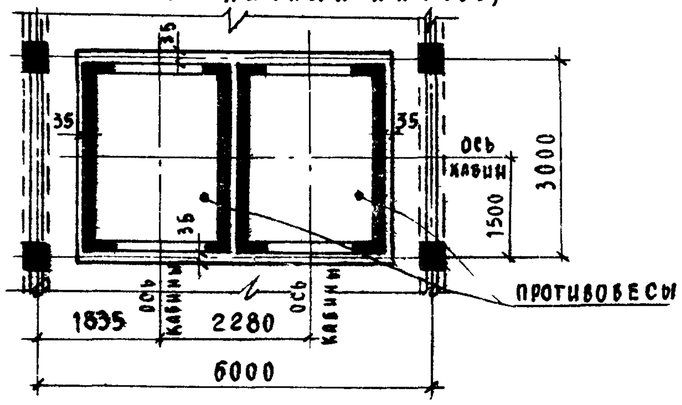


| | | | |
|---|---|---|---|
| ТК | Указания по применению изделий Монтажные узлы | Серия ИИ-04-15 | |
| 1973 | Примеры компоновок лифтовых шахт при различных сетках колонн - схемы 1÷9 | Выпуск 0 | Лист 37 |

Схемы 1-9 | Проверил

## Схема 10

(шахты 2 больничных лифтов)

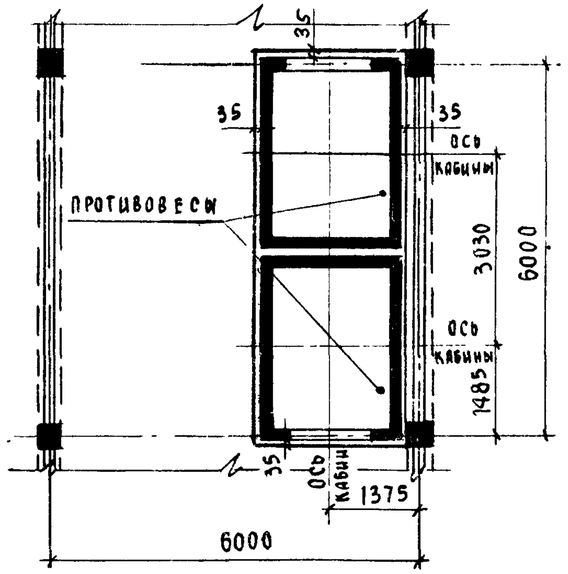


## Схема 11

(шахты 2 грузовых лифтов Q=500 кг с кабинами 1000×1500)

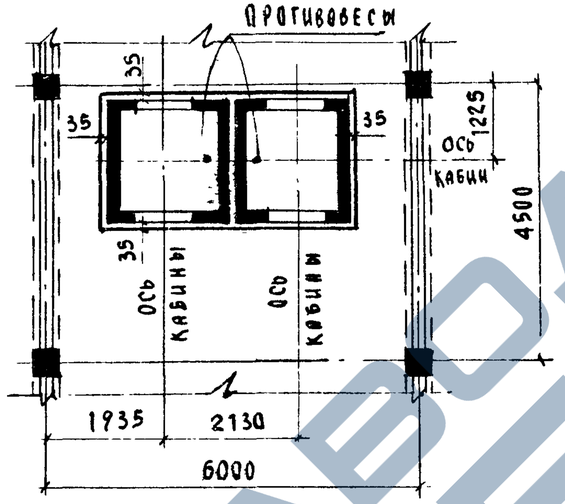


## Схема 12

(шахты 2 грузовых лифтов Q=500 кг с кабинами 1500×2000)

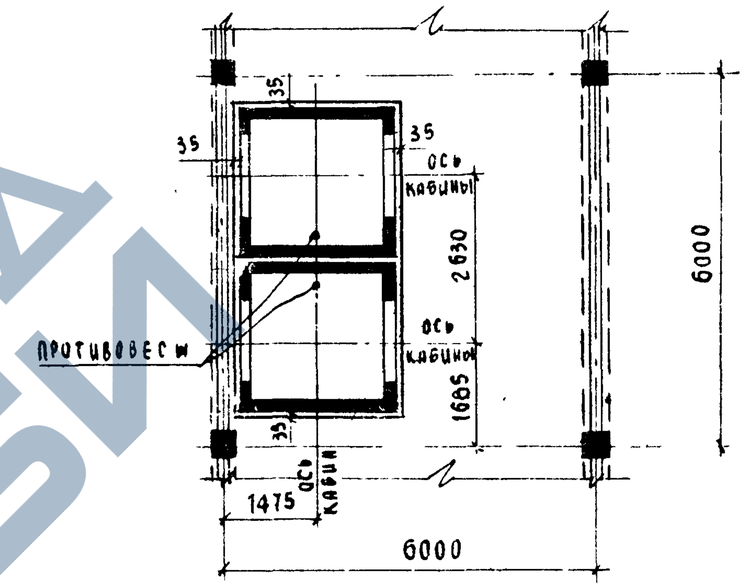


## Схема 13

(шахты 2 грузовых лифтов Q=1000 кг)

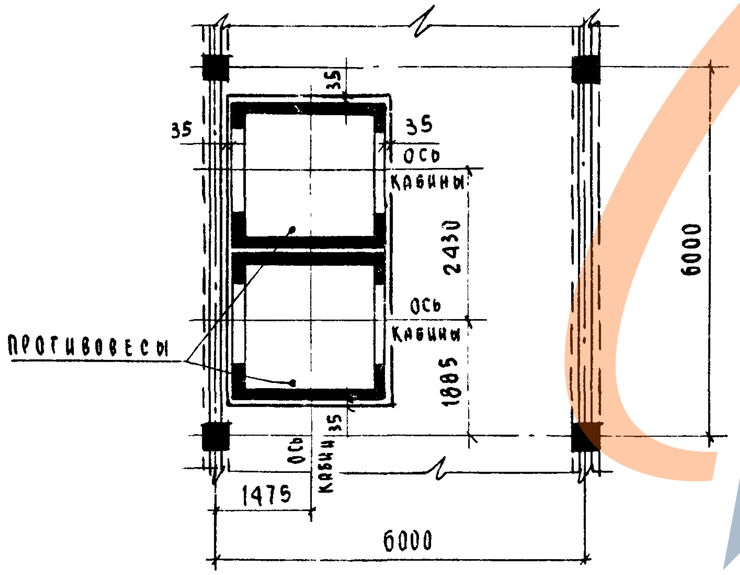


## Схема 14

(шахты 2 пассажирских лифтов Q=320 кг с кабинами 1000×1200)

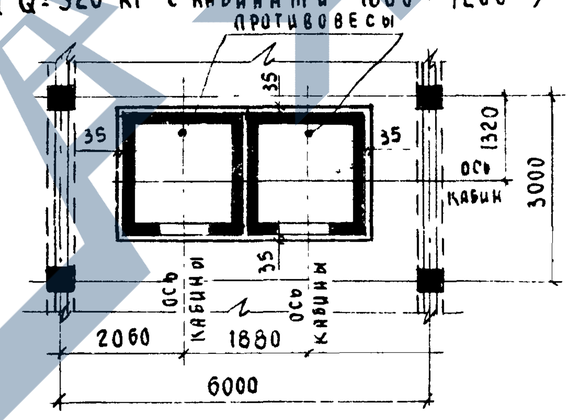


## Схема 15

(шахты 2 пассажирских лифтов Q=320 кг с кабинами 1000×1200)

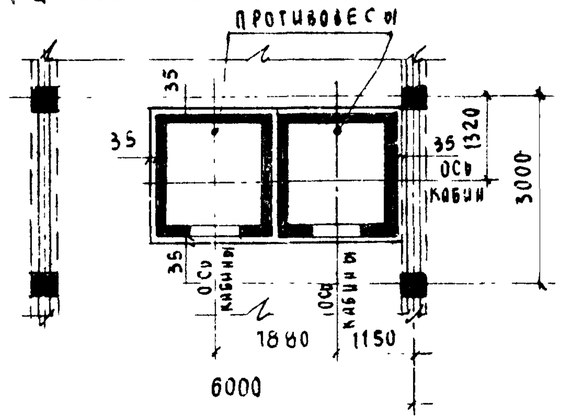


| | | | |
|---|---|---|---|
| ТК | Указания по применению изделий Монтажные узлы | Серия ИИ 04-15 | |
| 1973 | Примеры компоновок лифтовых шахт при различных сетках колонн – схемы 10 ÷ 15 | Выпуск 0 | Лист 38 |

ГИПРОНИИСДАВ г. Москва

Шифр объекта 181 — Архивный №

| | | | |
|---|---|---|---|
| Гл. конструктор | | Применко | |
| Нач. отд. | | Зиновьев | |
| Гл. инж. отд. | | Семенов | |
| Инженер | | Набодрик | |
| Проверил | | Семенов | |

https://zavodjbi.com/

12313 4

## Схема 16
(шахты 2 пассажирских лифтов Q=500 кг с кабинами 1200 x 1400)

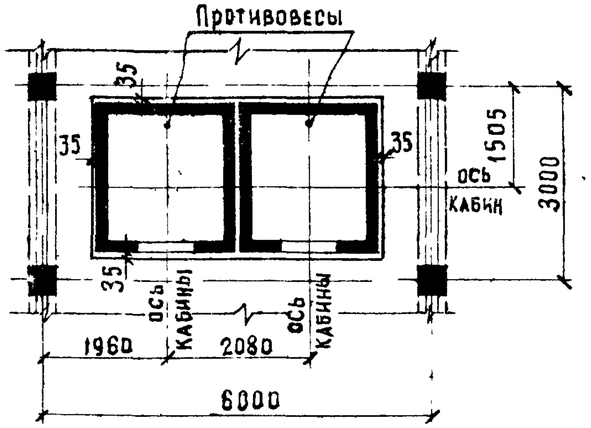


## Схема 17
(шахты 2 пассажирских лифтов Q=500 кг с кабинами 1200 x 1400)

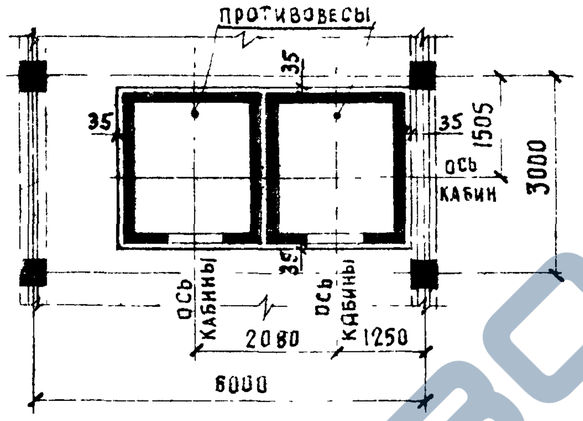


## Схема 18
(шахты больничного лифта и грузового лифта Q=500 кг с кабиной 1000 x 1500)

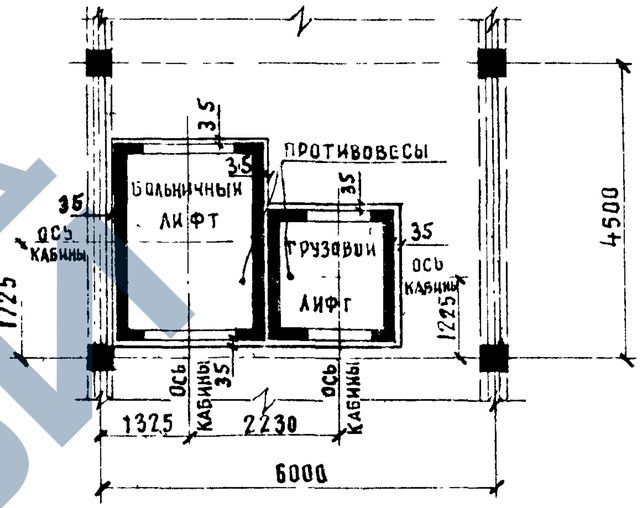


## Схема 19
(шахты больничного лифта и пассажирского лифта Q=320 кг с кабиной 1000 x 1200)

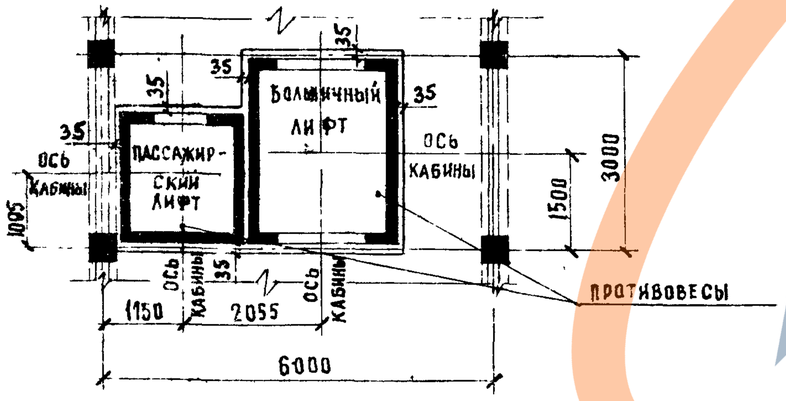


## Схема 20
(шахты больничного лифта и пассажирского лифта Q=500 кг с кабиной 1200 x 1400)

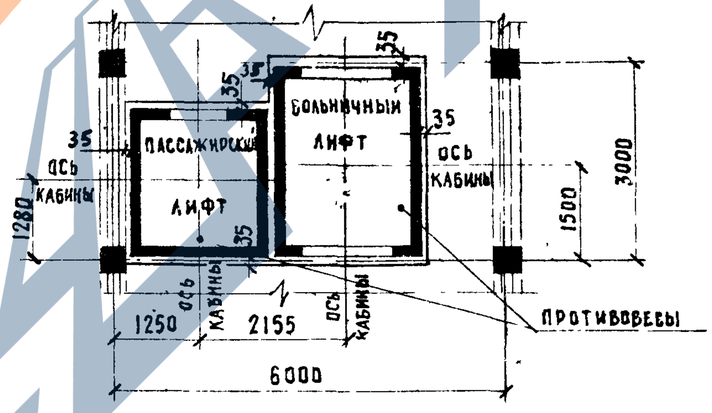


**Примечание:**

Крепление лифтовых шахт к перекрытиям см. на листе 31 выпуска 0.

| | | |
|---|---|---|
| ТК | Указания по применению изделий. Монтажные узлы | Серия ИИ-04-15 |
| 1973 | Примеры компоновок лифтовых шахт при различных сетках колонн - схемы 16÷20 | Выпуск 0 / Лист 39 |

## План машинного помещения при поле в одном уровне

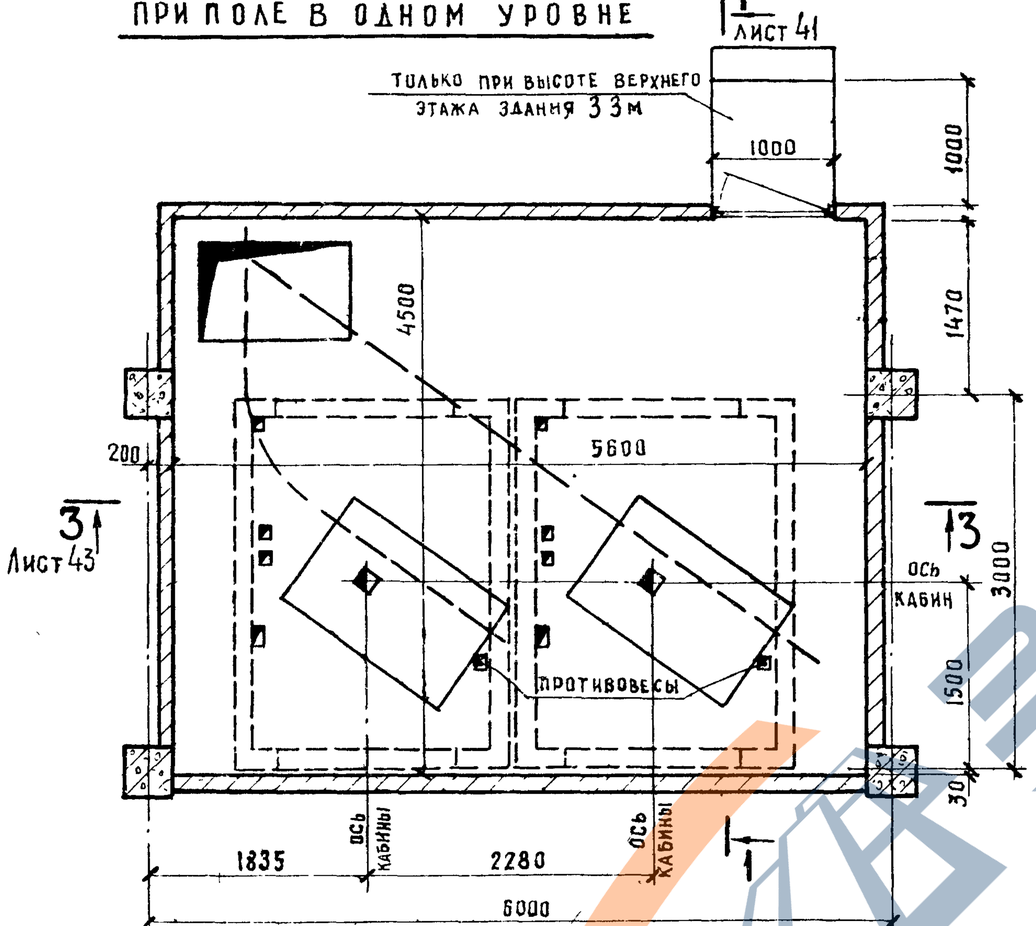


## План машинного помещения при поле в двух уровнях

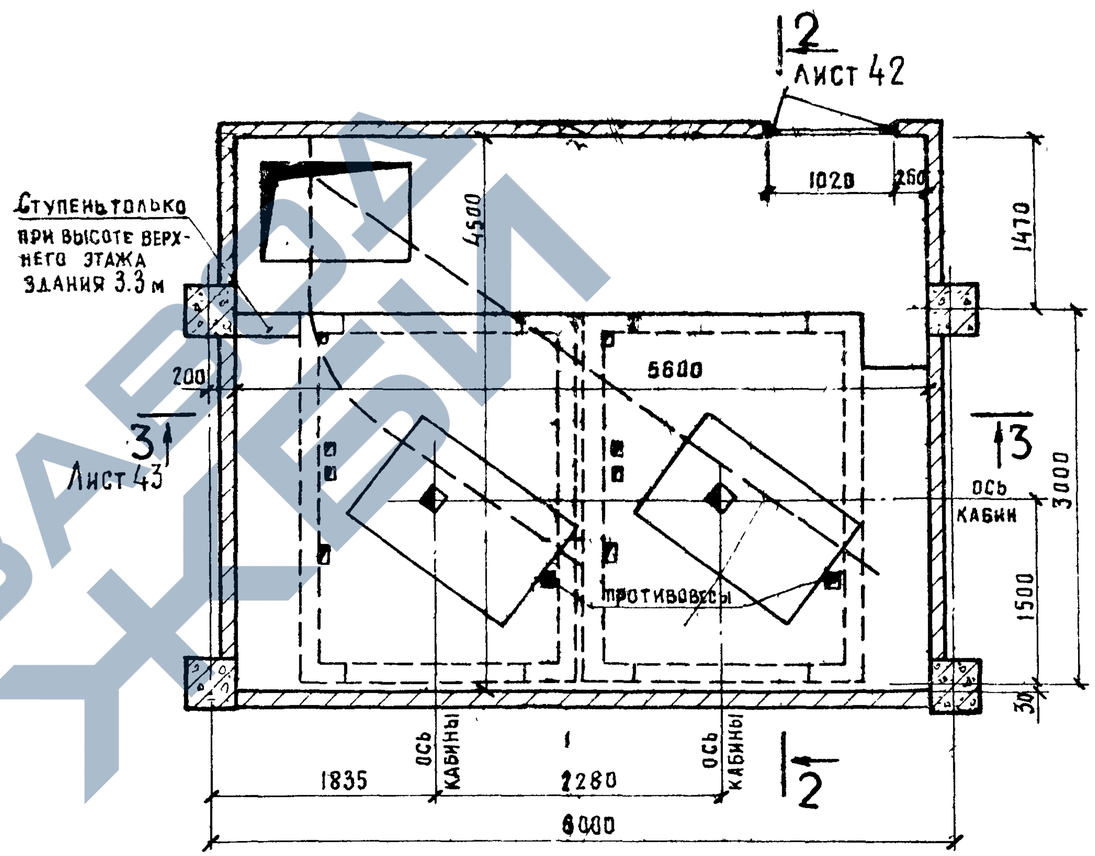


## Вариант устройства дверного проема при поле в двух уровнях

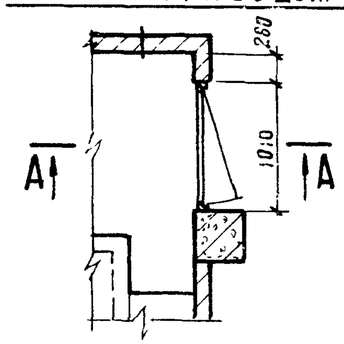


## А-А

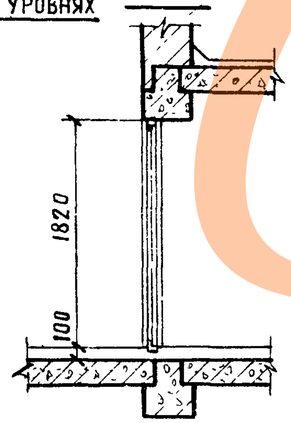


## Примечания:

1. Примеры решения машинных помещений лифтов даны на основании чертежей выпуска 3 „Строительные задания на проектирование машинных помещений лифтов".
2. Разрезы даны для случая, когда верхний технический этаж или чердак не обслуживается лифтами.
3. Высоту верхнего этажа шахты принимать следующую:
   - А). 3.3 м – для грузовых лифтов Q=500 кг при высотах верхнего этажа здания 3,3 и 3,6 м,
   - Б). 3.5 м – для пассажирских лифтов при высотах верхнего этажа 3.3 и 3,6 м,
   - В) 3.6 м – для больничного лифта и грузового лифта Q=1000 кг при высотах верхнего этажа здания 3,3 и 3,6 м;
   - Г) 4,1 м – для всех лифтов при высоте верхнего этажа здания 4,2 м
4. При высотах верхнего этажа здания 3.3 и 3.6 м высоту верхнего этажа шахт рядом стоящих лифтов разных типов (например, больничного лифта и грузового лифта Q=500 кг) рекомендуется выравнивать. В качестве примера см. листы 44–46
5. Разрезы к настоящему листу (см. листы 41-43) даны для высоты верхнего технического этажа или чердака 2.4 м.
6. Размеры и привязки монтажных проемов и фундаментов под лебедки даны в серии ИИ-04-15 вып. 3

| | | | |
|---|---|---|---|
| ТК | Указания по применению изделий. Монтажные узлы | Серия ИИ-04-15 | |
| 1973 | Пример решения машинного помещения 2 больничных лифтов. План машинного помещения | Выпуск 0 | Лист 40 |

Гипроинздрав г. Москва

Нач. ОСК Зиновьев; Гл. инж. ОСК Семенов; Инженер Набодрик; Проверил Семенов

Архивный № 181

## 1-1

/ПРИ ВЫСОТЕ ВЕРХНЕГО ЭТАЖА 3.3 м/

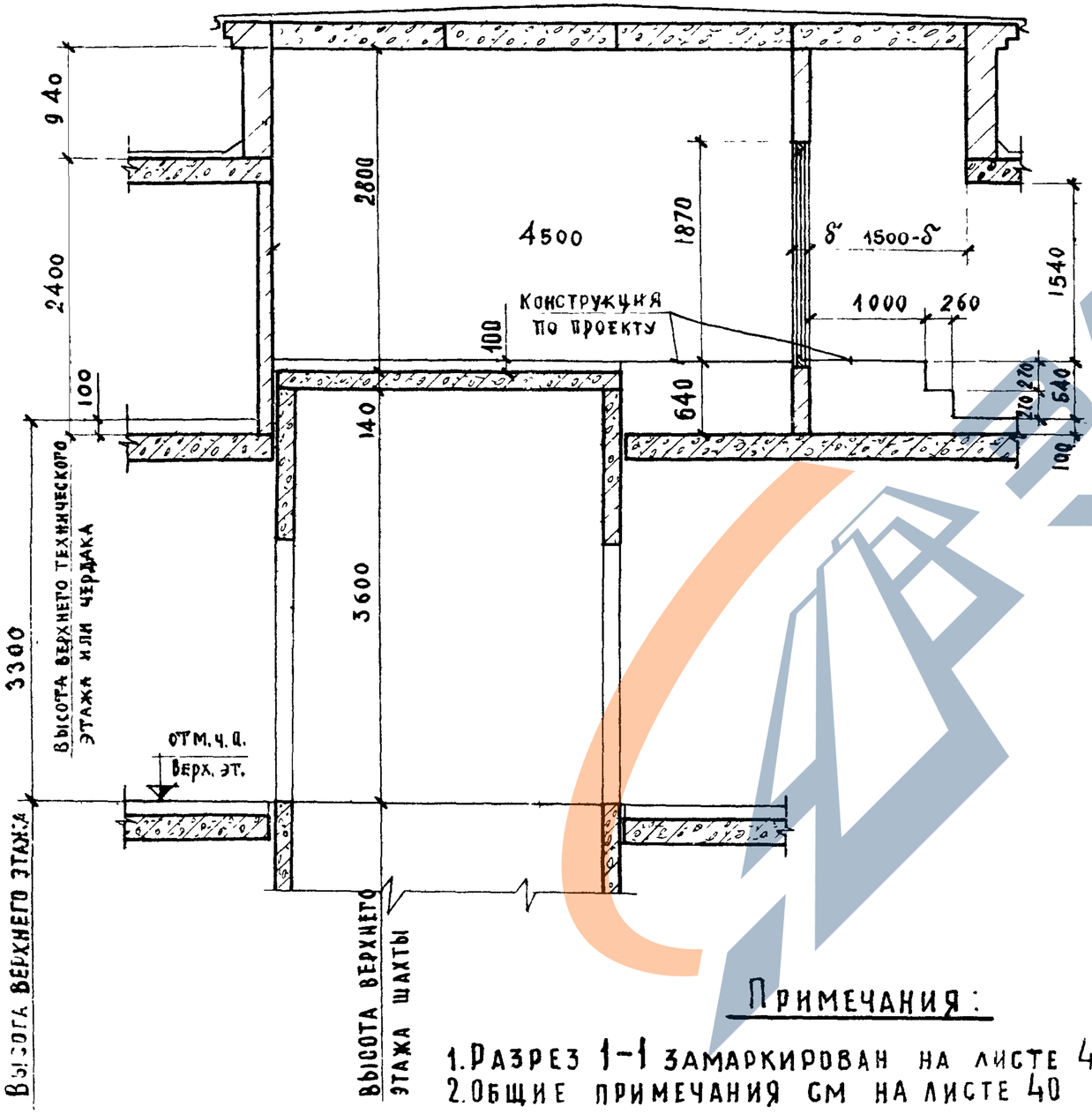


## 1-1

/ПРИ ВЫСОТАХ ВЕРХНЕГО ЭТАЖА 3.6 и 4.2м/

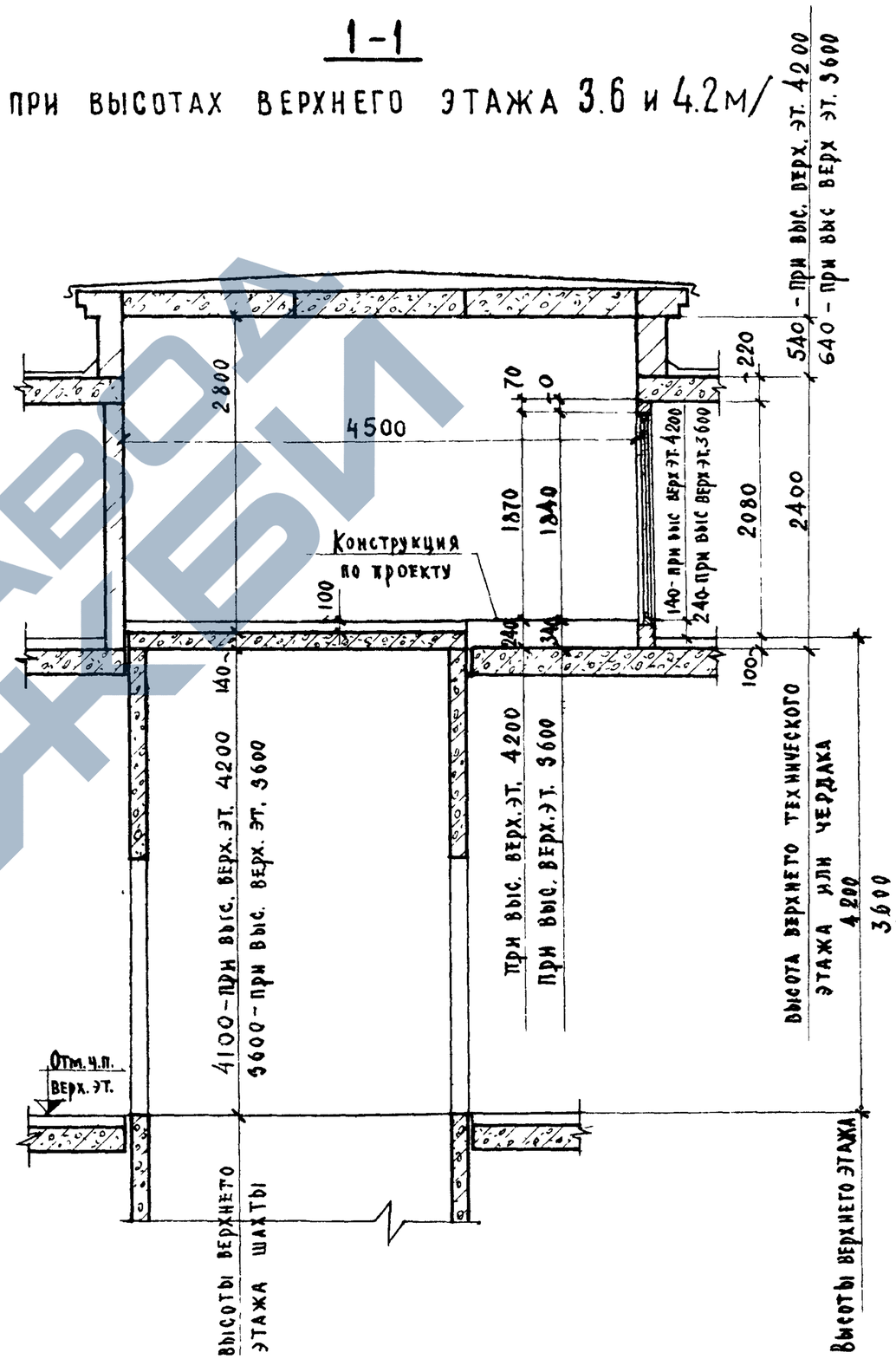


### Примечания:

1. Разрез 1-1 замаркирован на листе 40.
2. Общие примечания см на листе 40

| | | |
|---|---|---|
| ТК | Указания по применению изделий монтажные узлы | Серия ИИ-04-15 |
| 1973 | Пример решения машинного помещения 2 больничных лифтов Разрез 1-1 | Выпуск 0 / Лист |

https://zavodjbi.com/

## 2-2

/ПРИ ВЫСОТЕ ВЕРХНЕГО ЭТАЖА 3.3 м/

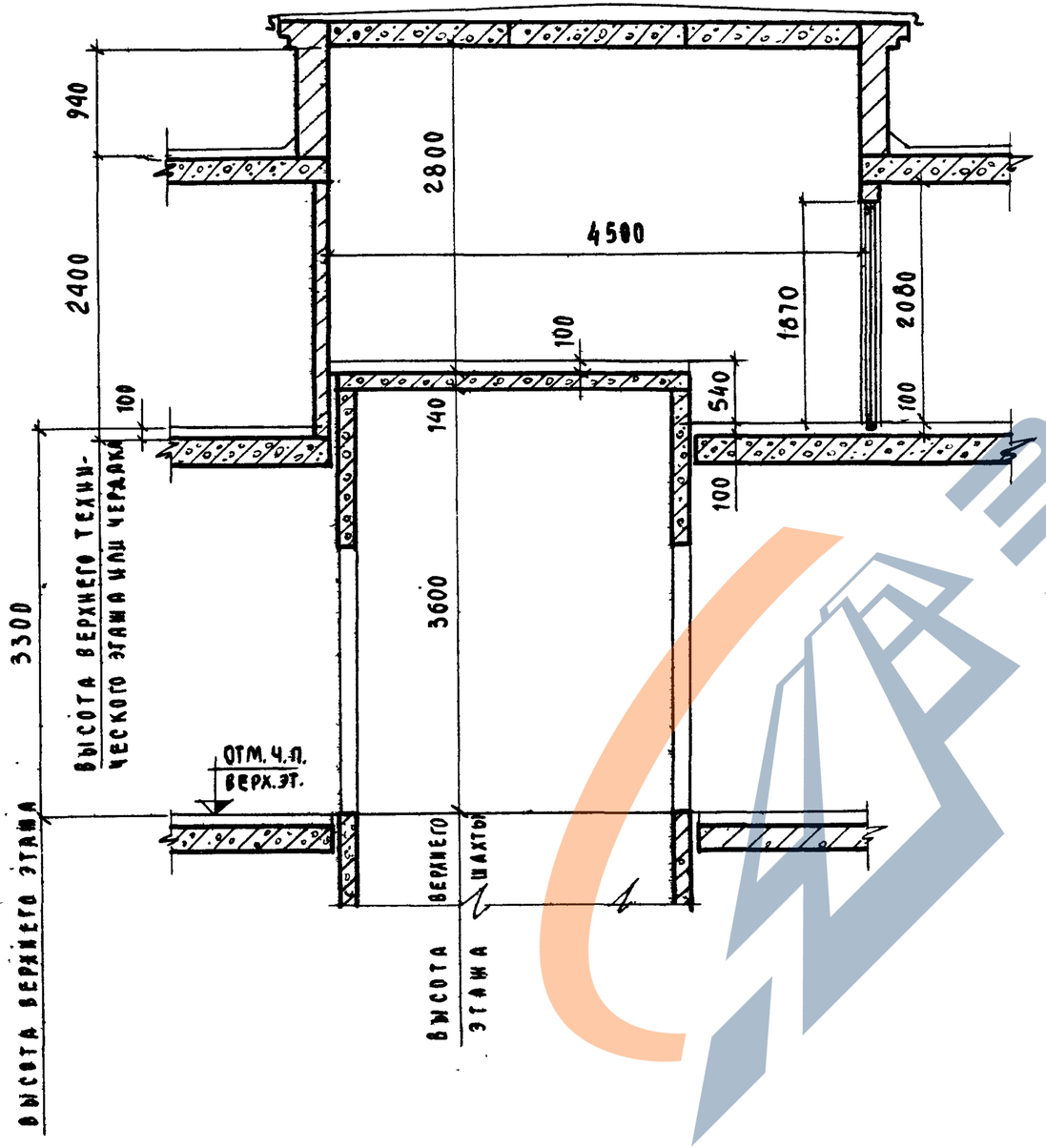


## 2-2

/ПРИ ВЫСОТАХ ВЕРХНЕГО ЭТАЖА 3.6 и 4,2 м/

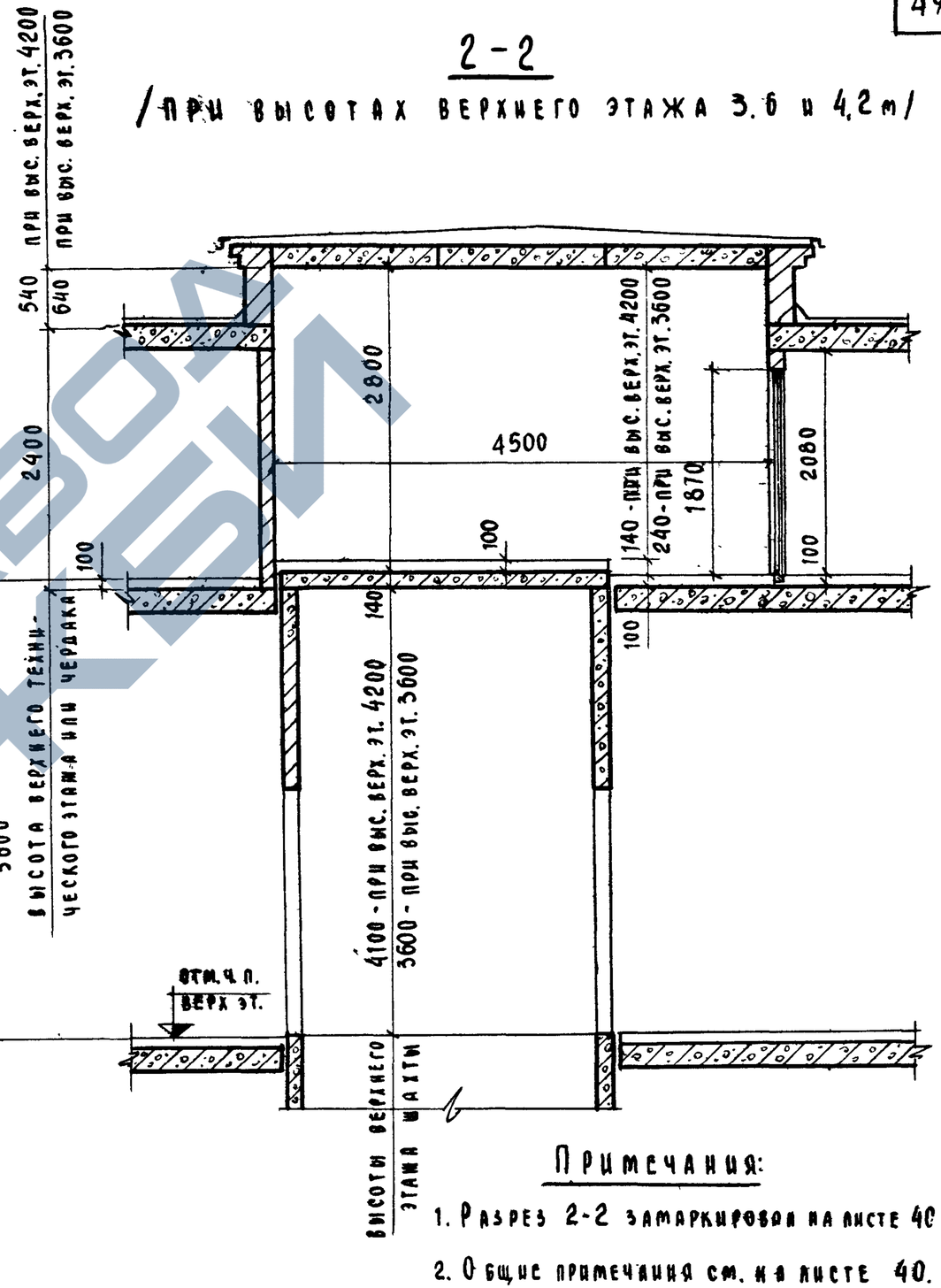


### Примечания:

1. Разрез 2-2 замаркирован на листе 40
2. Общие примечания см. на листе 40.

| | | | |
|---|---|---|---|
| ТК | Указания по применению изделий. Монтажные узлы | Серия ИИ-04-15 | |
| 1973 | Пример решения машинного помещения 2 больничных лифтов. Разрез 2-2 | Выпуск 0 | Лист 42 |

ГИПРОНИИЗДАВ г. Москва

Гл. констр. пр-та Гринченко; Нач. ОСК Зиновьев; Гл. инж. ОСК Семенов; Инженер Набоврик; Проверил Семенов

Инв. № подл. 181; Подпись и дата

ЗАВОД ЖБИ

## 3 – 3
/при высоте верхнего этажа 3.3м/

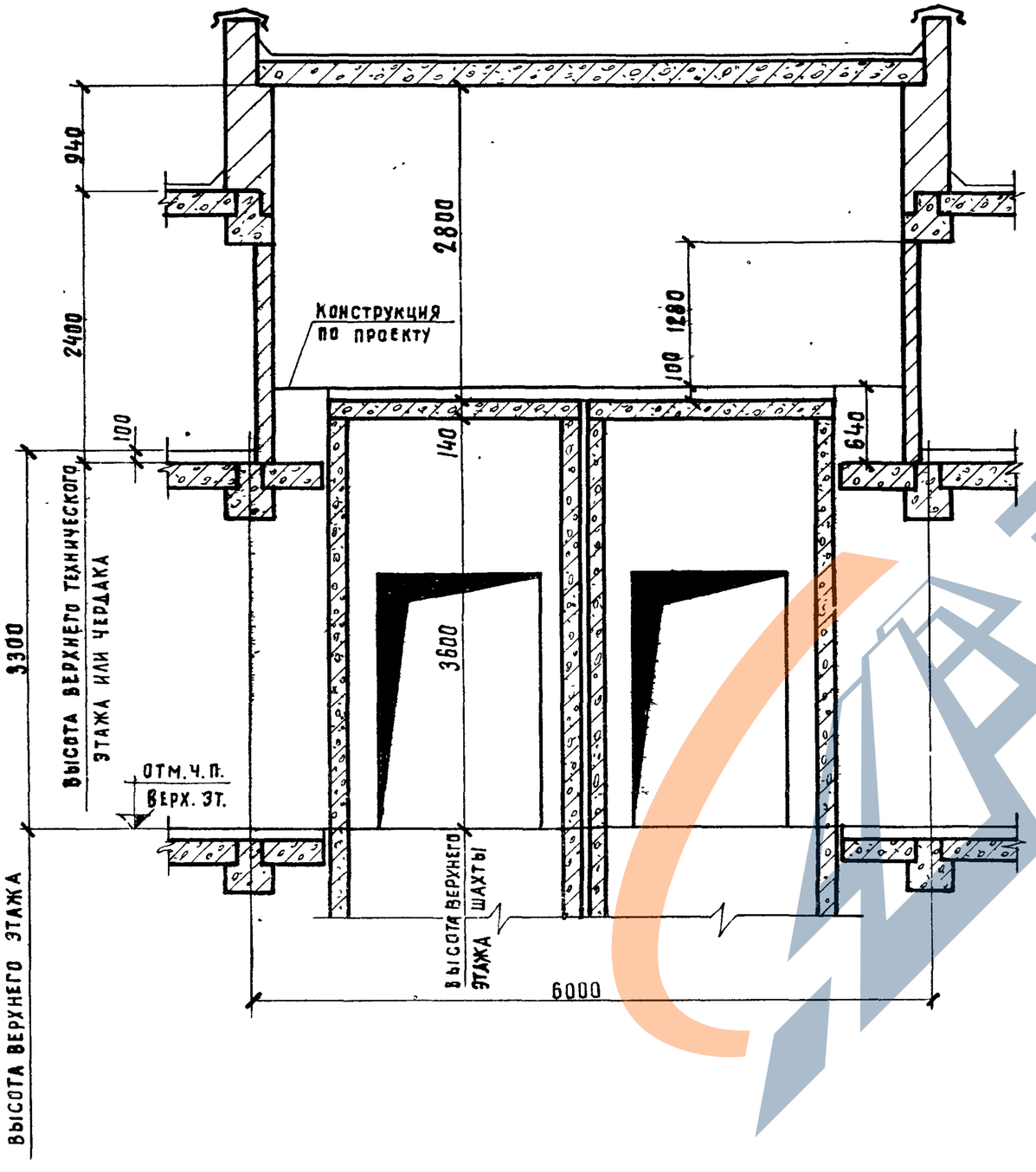


## 3-3
/при высотах верхнего этажа 3.6 и 4.2м/

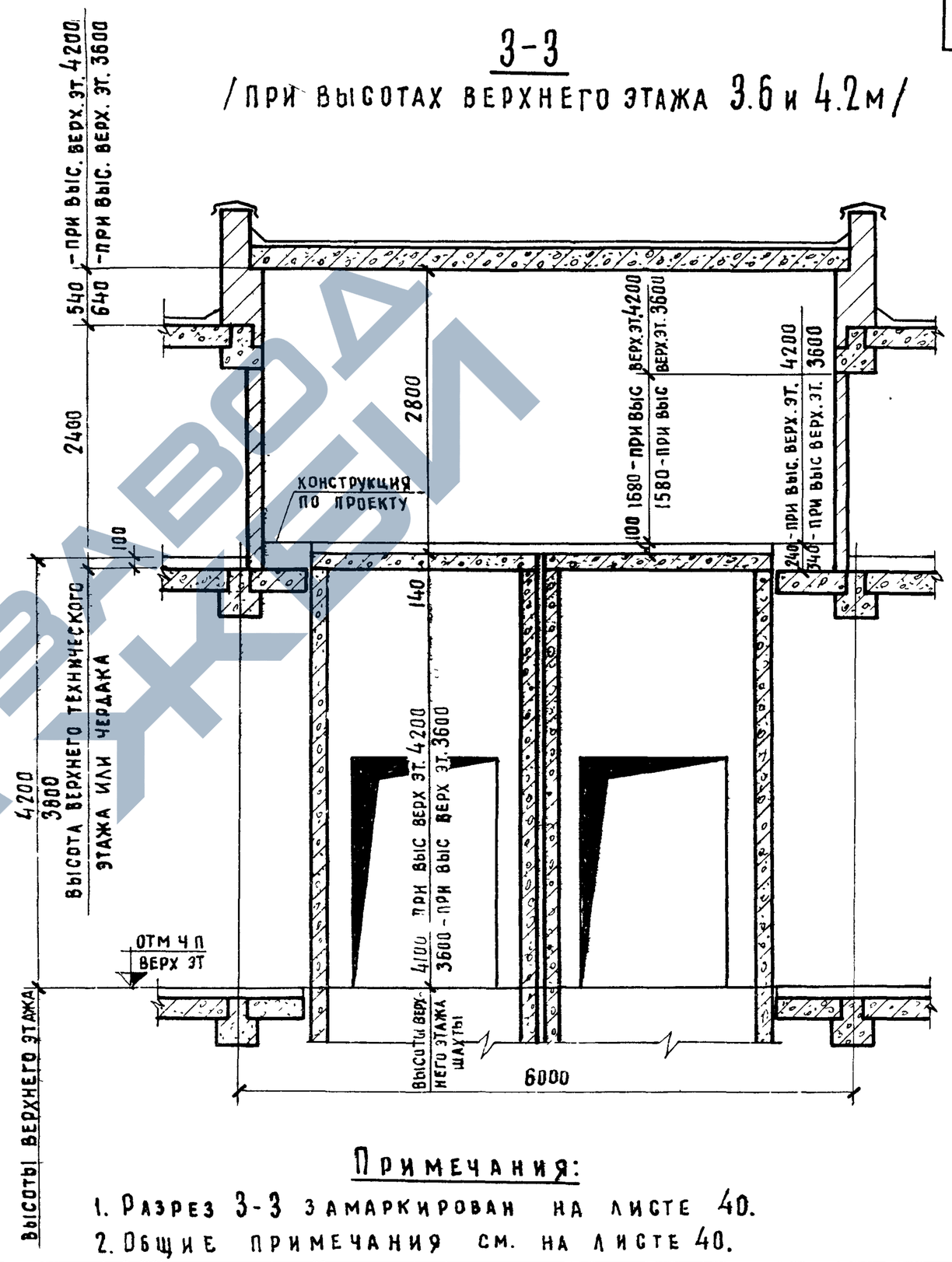


### Примечания:

1. Разрез 3-3 замаркирован на листе 40.
2. Общие примечания см. на листе 40.

| | | | |
|---|---|---|---|
| ТК | Указания по применению изделий. Монтажные узлы | Серия ИИ-04-15 | |
| 1973 | Пример решения машинного помещения 2 больничных лифтов. Разрез 3-3 | Выпуск 0 | Лист 43 |

## План машинного помещения при поле в одном уровне

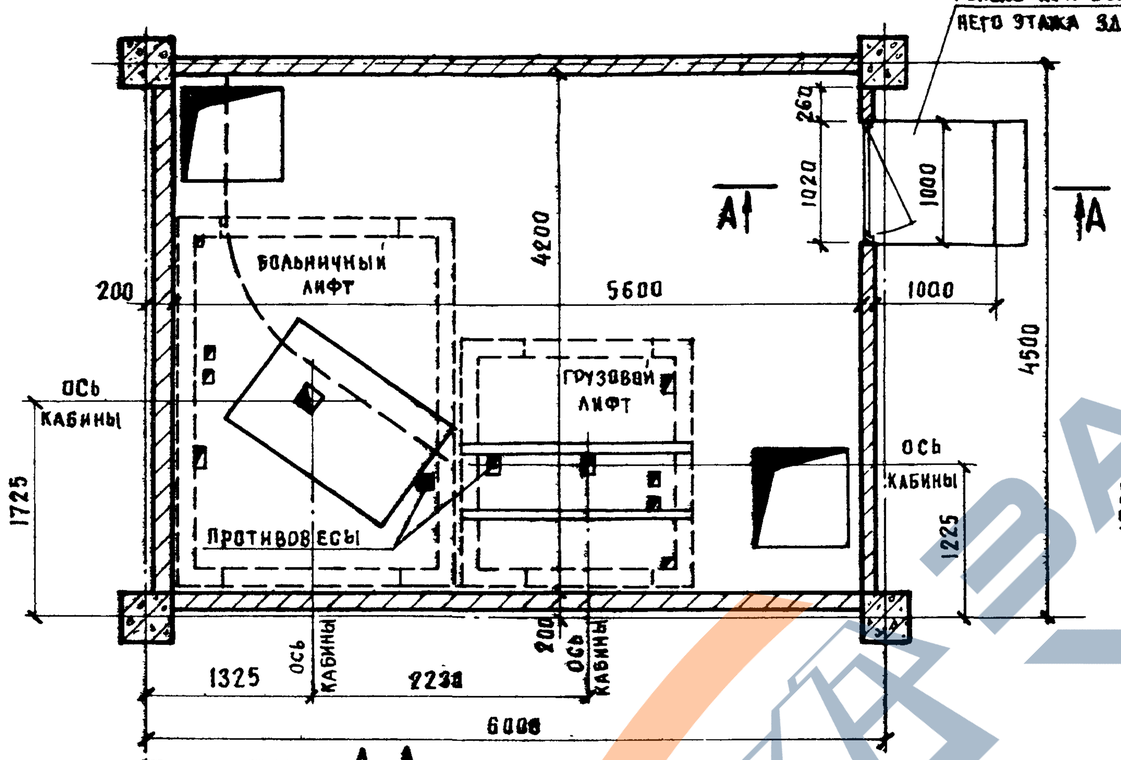


## План машинного помещения при поле в двух уровнях

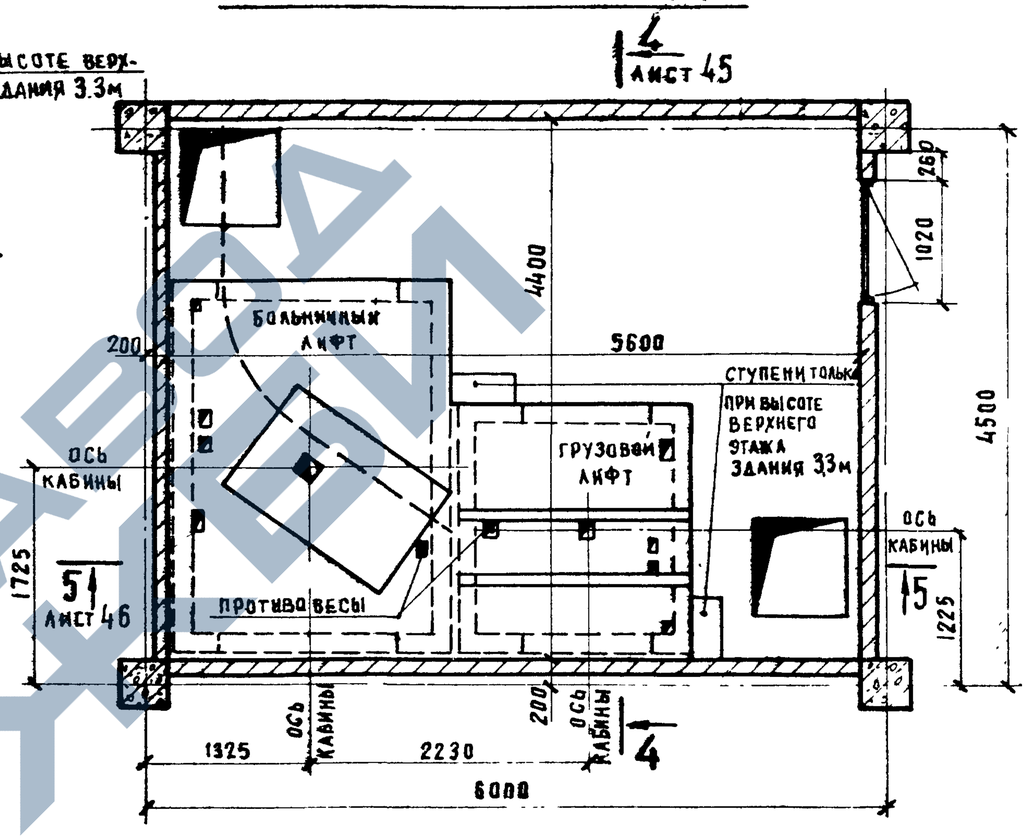


## А-А

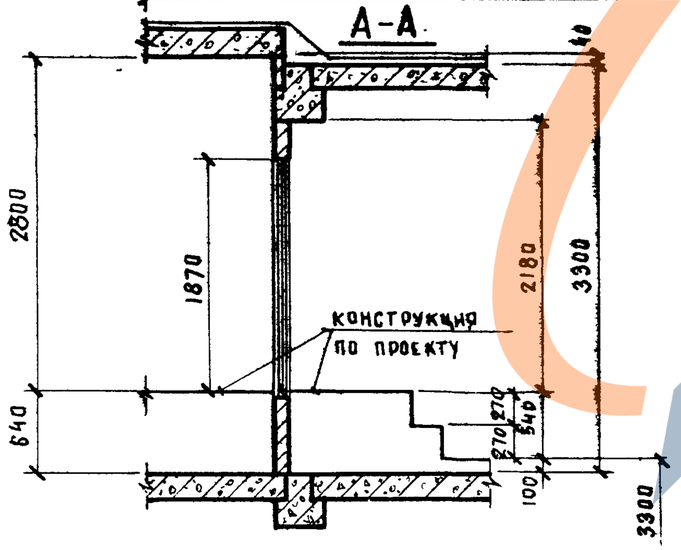


## Примечания:

1. Общие примечания см. на листе 40.
2. Разрезы к настоящему листу (см. листы 45 и 46) даны для высоты верхнего технического этажа или чердака 3.3 м

| | | | |
|---|---|---|---|
| ТК | Указания по применению изделий. Монтажные узлы | Серия ИИ-04-15 | |
| 1973 | Пример решения машинного помещения больничного лифта и грузового лифта Q=500кг с кабиной 1000 x 1500. План машинного помещения | Выпуск 0 | Лист 44 |

ГипронИздрав г. Москва

Гл. конструктор ИИ-4 — Гринен.С; Нач. ОСК — Зиновьев; Гл. инж. ОСК — Семенов; Инженер — Наводник; Проверил — Семенов

Архивный № 181

12913 52

## 4-4

/ПРИ ВЫСОТЕ ВЕРХНЕГО ЭТАЖА 3.3 м/

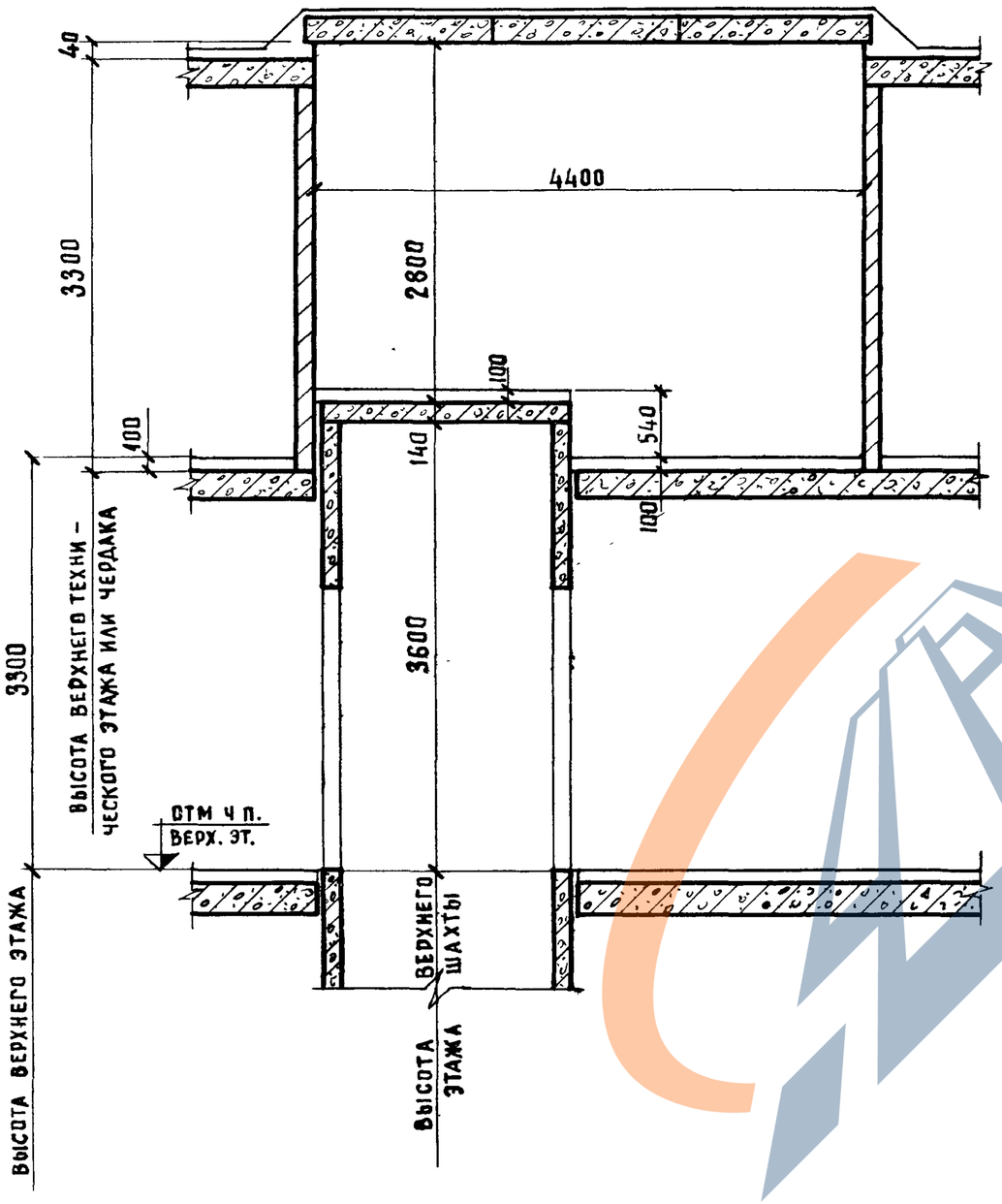


## 4-4

/ПРИ ВЫСОТАХ ВЕРХНЕГО ЭТАЖА 3.6 и 4.2 м/

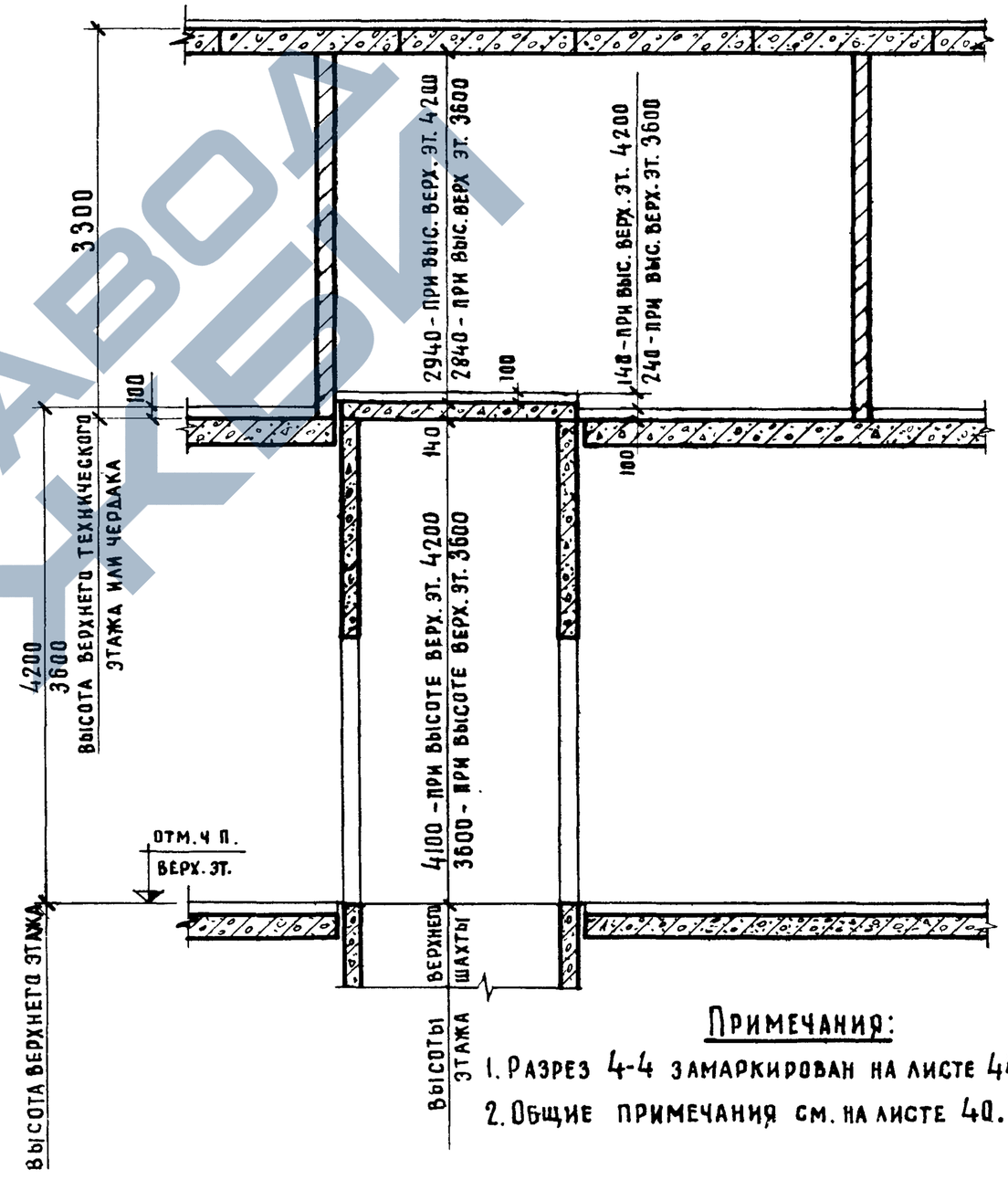


**Примечания:**

1. Разрез 4-4 замаркирован на листе 44.
2. Общие примечания см. на листе 40.

| | | |
|---|---|---|
| ТК | Указания по применению изделий. Монтажные узлы | Серия ИИ-01-15 |
| 1973 | Пример решения машинного помещения больничного и грузового лифта Q=500 кг с кабиной 1000×1500. Разрез 4-4 | Выпуск 0 |

Главный инженер проекта Семенов
Инженер проверил Семенов
г. Москва

https://zavodjbi.com/

## 5-5

/ПРИ ВЫСОТЕ ВЕРХНЕГО ЭТАЖА 3.3 м/

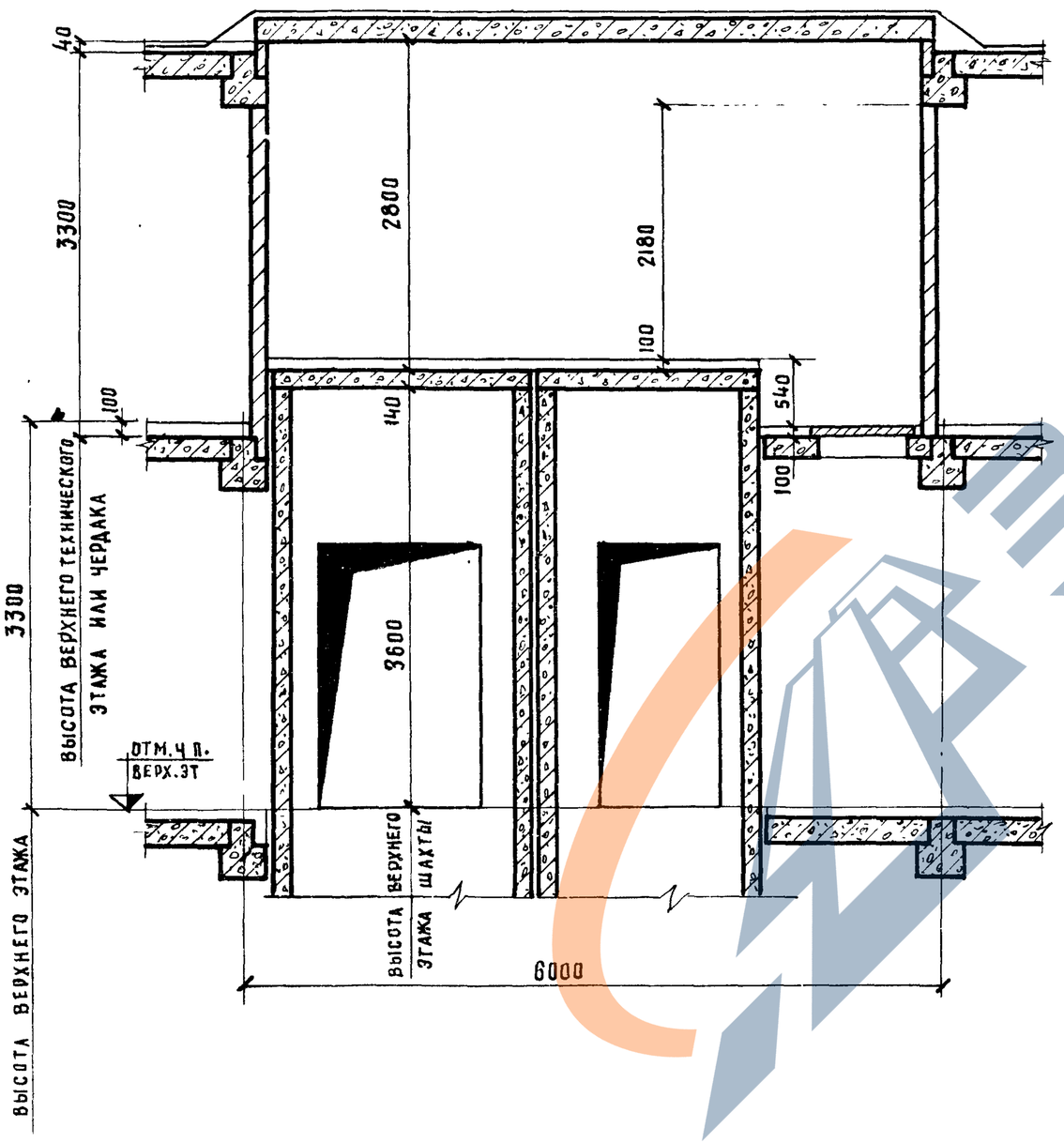


## 5-5

/ПРИ ВЫСОТАХ ВЕРХНЕГО ЭТАЖА 3.6 и 4.2 м/

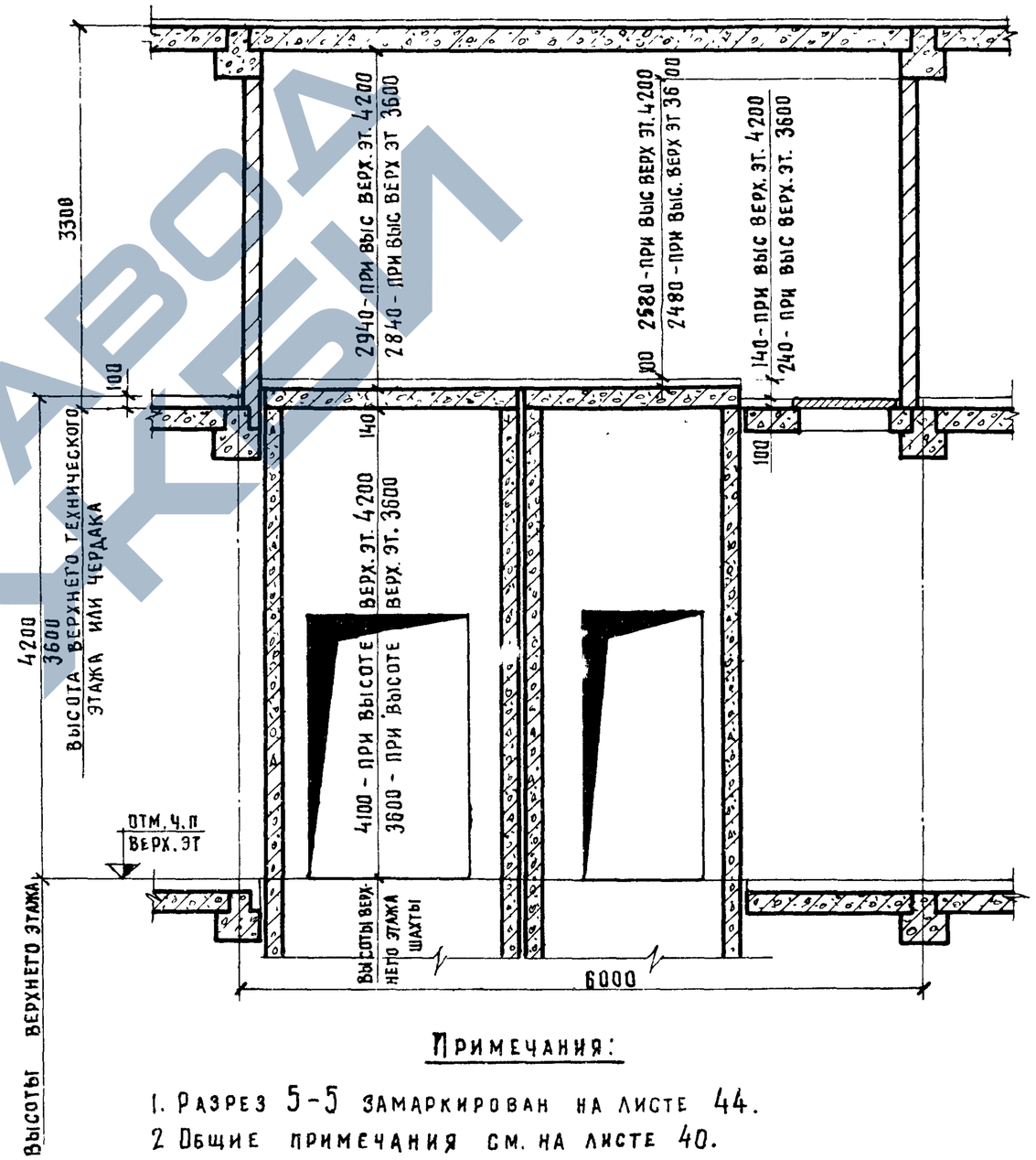


**Примечания:**

1. Разрез 5-5 замаркирован на листе 44.
2. Общие примечания см. на листе 40.

| | | |
|---|---|---|
| Гл. инж. ОСК | Зиновьев | |
| Инженер | Семен в | |
| Проверил | Набодрик | |
| | Семенов | |

Архивный № 181

т Москва

| | | | |
|---|---|---|---|
| ТК | Указания по применению изделий. Монтажные узлы | Серия ИИ-04-15 | |
| 1973 | Пример решения машинного помещения больничного лифта и грузового лифта Q=500кг с кабиной 1000×1500. Разрез 5-5 | Выпуск 0 | Лист 46 |

12913