ГОСУДАРСТВЕННЫЙ КОМИТЕТ ПО ГРАЖДАНСКОМУ СТРОИТЕЛЬСТВУ
И АРХИТЕКТУРЕ ПРИ ГОССТРОЕ СССР

ТИПОВЫЕ КОНСТРУКЦИИ И ДЕТАЛИ ЗДАНИЙ И СООРУЖЕНИЙ

СЕРИЯ 1.251-3

ЛЕСТНИЧНЫЕ МАРШИ

Выпуск 1

Лестничные марши для высот этажей 3,3; 3.6 и 4.2 м шириной 120, 135 и 150 см ребристой конструкции с фризовыми ступенями. Накладные проступи. Опалубочные чертежи.

РАЗРАБОТАНЫ
ЦНИИЭП УЧЕБНЫХ ЗДАНИЙ

Утверждены и введены в действие
с 30.12.77 г. Госграждансстроем
Приказ N235 от 5.12 77 г.

НАЧ. ОТДЕЛА В.ГРЕКОВ
ГЛ. СПЕЦ. ОТД. Э.ШАХОВА
РУК. ГРУППЫ З.МАЦЕЯ

ЦНИИЭП УЧЕБНЫХ ЗДАНИЙ г. МОСКВА

	лист	стр.
Содержание	С1	2
Пояснительная записка.	П1	3
Номенклатура.	1	4
Монтажная схема лестниц в осях 5700, 6000 и 6300 для зданий с высотой этажа 3.3 м.	2	5
Монтажная схема лестниц в осях 6000, 6300 и 6600 для зданий с высотой этажа 3.6 м.	3	6
Монтажная схема лестниц в осях 6900 и 7200 для зданий с высотой этажа 4.2 м.	4	7
Лестничный марш ЛМ-17.12. ЛМ-17.12л. Опалубочный чертеж.	5	8
Лестничный марш ЛМ-17.12. ЛМ-17.12л. Армирование	6	9
Лестничный марш ЛМ-17.13. ЛМ-17.13л. Опалубочный чертеж.	7	10
Лестничный марш ЛМ-17.13 ЛМ-17.13л. Армирование.	8	11
Лестничный марш ЛМ-17.15. ЛМ-17.15л Опалубочный чертеж.	9	12
Лестничный марш ЛМ-17.15. ЛМ-17.15л. Армирование	10	13
Лестничный марш ЛМ-18.12. ЛМ-18.12л. Опалубочный чертеж.	11	14
Лестничный марш ЛМ-18.12. ЛМ-18.12л. Армирование	12	15
Лестничный марш ЛМ-18.13. ЛМ-18.13л. Опалубочный чертеж.	13	16
Лестничный марш ЛМ-18.13. ЛМ-18.13л. Армирование.	14	17
Лестничный марш ЛМ-18.15. ЛМ-18.15л. Опалубочный чертеж.	15	18
Лестничный марш ЛМ-18.15. ЛМ-18.15л. Армирование.	16	19
Лестничный марш ЛМ-21.13. ЛМ-21.13л. Опалубочный чертеж.	17	20
Лестничный марш ЛМ-21.13. ЛМ-21.13л. Армирование.	18	21
Лестничный марш ЛМ-21.15. ЛМ-21.15л. Опалубочный чертеж.	19	22
Лестничный марш ЛМ-21.15. ЛМ-21.15л. Армирование.	20	23
ЛМ-17.12; ЛМ-17.13; ЛМ-17.15. Разрез 4-4 (опалубочный чертеж). Узел 1.	21	24
ЛМ-18.12; ЛМ-18.13; ЛМ-18.15. Разрез 4-4 (опалубочный чертеж)	22	25
ЛМ-21.13; ЛМ-21-15. Разрез 4-4 (опалубочный чертеж).	23	26
Узлы 2, 3, 4, 5.	24	27
Проступи ЛН 12, ЛН 12н, ЛН 12в, ЛН 12к, ЛН 13, ЛН 13 н.		
Опалубочный чертеж. Армирование.	25	28
Проступи ЛН 13в, ЛН 13 к, ЛН 15, ЛН 15к, ЛН 15в, ЛН 15к.		
Опалубочный чертеж. Армирование.	26	29
Пример сборки арматурных изделий лестничных маршей в пространственный каркас.	27	30
Данные для испытаний лестничных маршей по прочности.	28	31
Данные для испытаний лестничных маршей по трещиностойкости и жесткости.	29	32.

Рабочие чертежи лестничных маршей разработаны на основании задания, утверждённого Государственным комитетом по гражданскому строительству и архитектуре при Госстрое СССР от 10 ноября 1975г. и предназначены для изготовления предприятиями сборного железобетона и для применения при проектировании и строительстве общественных зданий со стенами из кирпича и высотой этажа 3,3; 3,6 и 4.2 м, возводимых в обычных условиях строительства.

Рабочие чертежи разработаны взамен серии 1.250-1 выпуски 1 и 2.

В состав рабочих чертежей лестниц общественных зданий со стенами из кирпича входят:

Серия 1.251-3 „Лестничные марши" выпуск 1 „Лестничные марши для высот этажей 3,3; 3,6 и 4.2 м шириной 120, 135 и 150 см ребристой конструкции с фризовыми ступенями. Накладные проступи. Опалубочные чертежи."

Серия 1.252-3 „Лестничные площадки" выпуск 1 „Лестничные площадки ребристой конструкции шириной 120, 135 и 150 см. Опалубочные чертежи."

Серия 1.251-3 „Лестничные марши", выпуск 2 „Лестничные марши для высот этажей 3,3; 3,6 и 4.2 м шириной 120, 135 и 150 см ребристой конструкции с фризовыми ступенями. Накладные проступи. Площадки ребристой конструкции шириной 120, 135 и 150 см. Арматурные изделия и закладные детали."

Лестничные марши в соответствии с номенклатурой, представленной на листе 1, запроектированы ребристой конструкции с фризовыми ступенями и накладными проступями.

Каждому изделию присвоены марки. Маршам, по которым движение при подъёме происходит против часовой стрелки, присвоены марки, состоящие из букв ЛМ- лестничные марши и через дефис-цифр, означающих округлённо в дециметрах высоту вертикальной проекции марша и их ширину. Буквенный индекс „Л" в конце марки означает марш, по которому движение при подъёме происходит по часовой стрелке. Например: ЛМ-17.12- лестничные марши шириной 120 см для зданий с высотой этажа 3,3м (вертикальная проекция марша- 165 см = 17 дм).

Марки накладных проступей обозначаются буквами ЛН- накладная проступь и через дефис цифрами, означающими округленно в дециметрах длину рядовой проступи, соответствующую ширине марша. Индексы „Н" „В" и „К" в конце марки означают соответственно нижние, верхние и конечные /у верхней площадки/ проступи. Например: ЛН-12, ЛН-12Н, ЛН-12В, соответственно рядовая, нижняя и верхняя.

Марки изделий проставляются на готовых изделиях, в спецификациях проектов и в заказах заводам- изготовителям. Внесение изменений в обозначения марок не допускается.

Лестничные марши запроектированы в соответствии с требованиями ГОСТ 9818-72, главы СНиП II-В.1-62* и ГОСТ 8829-66 и рассчитаны на приложенную к изделию расчетную полезную нагрузку 520 кг/м² горизонтальной проекции марша.

Лестничные марши и накладные проступи изготовлять из тяжёлого бетона проектной марки по прочности на сжатие 200.

Кубиковая прочность бетона к моменту отпуска изделия с завода должна быть не менее 70% от проектной марки при условии гарантии заводом-изготовителем достижения бетоном 100% прочности к 28-дневному возрасту.

Армирование маршей принято сварными каркасами и сетками, армирование проступей- каркасами, выполняющими функции сеток.

Арматурные изделия, закладные детали и указания по их изготовлению, а также требования к материалам, применяемым для их изготовления, приведены в серии 1.251-3, выпуск 2.

Лестничные марши запроектированы из условия изготовления их в кассетной форме, в которой должны быть предусмотрены штыри для фиксации закладных деталей.

Подъем лестничных маршей производить специальными захватами через отверстия ф30 мм, расположенными в изделиях.

Изготовление, приемку, паспортизацию, хранение и транспортирование изделий производить в соответствии с требованиями ГОСТ 9818-72 с учетом указаний глав СНиП I-В.5-62, I-В.5.1-62 и III-16-73; проверку прочности, жесткости и трещиностойкости - по указаниям ГОСТ 8829-66 и ГОСТ 9818-72.

Предел огнестойкости лестничных маршей - 1,25 часа; здания, в которых применяются данные марши, относятся к I-V степеням огнестойкости. Расчет произведен в соответствии с требованиями главы СНиП II-А.5.70, приложение 2, поз. 24 б.

Нач. отдела		
Гл. спец. отд.		
Рук. группы		
	В. Грекова	
	Э. Шахова	
	З. Мацея	

Учебных зданий г. Москва

ТК 1976

Пояснительная записка.

Серия 1.251-3

Выпуск 1 | Лист П1

Типовые проекты

NN п/п	Марка панели	Эскиз	Размеры, мм l	Размеры, мм B	Вес изделия кг	Проектная марка бетона кг/см²	Расход материалов: бетона м³	Расход материалов: стали, кг всего	Расход материалов: стали, кг на 1м³ бетона	Лист
1	АМ-17. 12 АМ-17. 12А	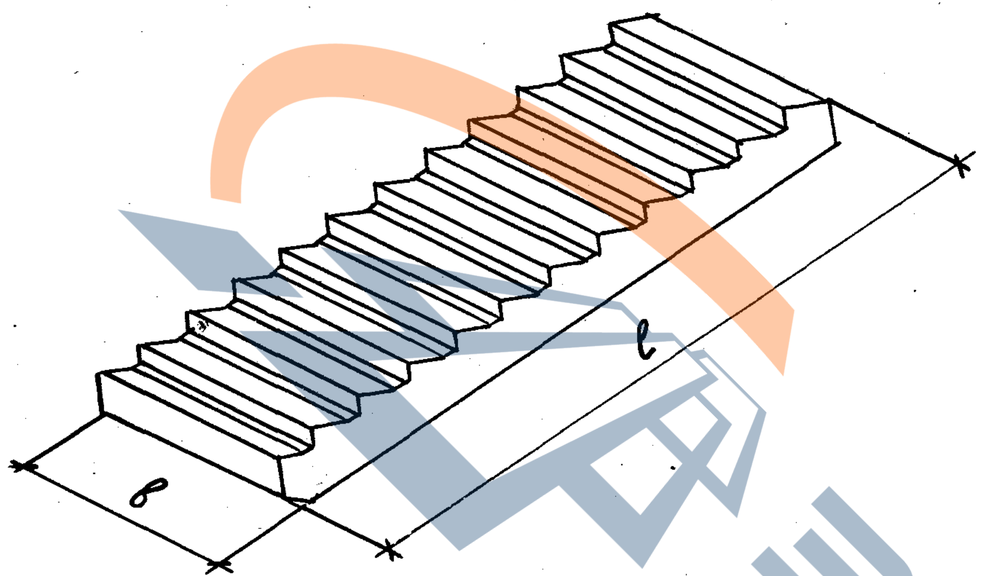	3913	1200	1285	200	0,514	38,79	75,47	5
2	АМ-17. 13 АМ-17. 13А		3913	1350	1417		0,567	43,16	76,12	7
3	АМ-17. 15 АМ-17. 15А		3913	1500	1536		0,615	46,23	75,17	9
4	АМ-18. 12 АМ-18. 12А		4249	1200	1394		0,558	46,66	83,62	11
5	АМ-18. 13 АМ-18. 13А		4249	1350	1526		0,610	47,34	77,61	13
6	АМ-18. 15 АМ-18. 15А		4249	1500	1657		0,663	52,20	78,73	15
7	АМ-21. 13 АМ-21. 13А		4946	1350	1942		0,777	58,56	75,37	17
8	АМ-21. 15 АМ-21. 15А		4946	1500	2105		0,843	59,58	70,68	19
9	АН-12	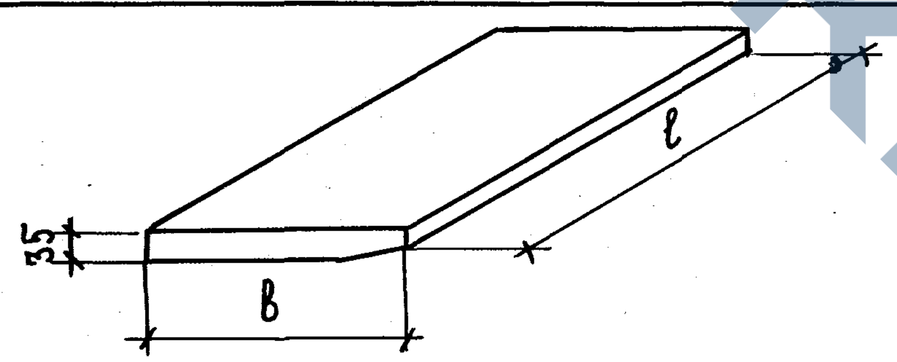	1200	325	33	200	0,013	0,29	22,30	25
10	АН-12Н			220	23		0,009	0,18	22,50	
11	АН-13		1350	325	38		0,015	0,32	22,80	
12	АН-13 Н			220	25		0,010	0,22	22,00	
13	АН-15		1500	325	40		0,016	0,37	23,13	
14	АН-15Н			220	28		0,011	0,24	21,80	
15	АН-12В	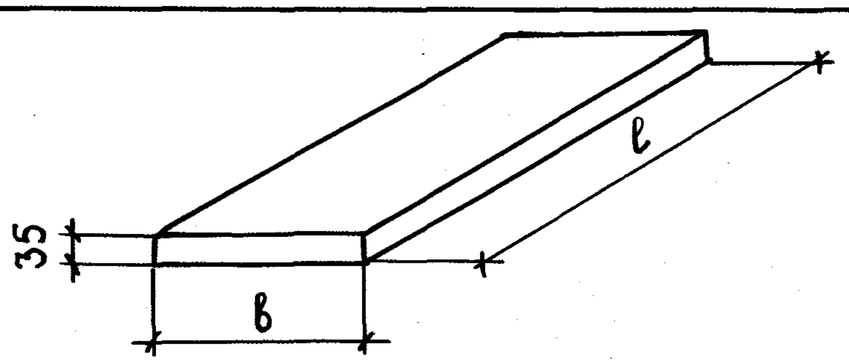	1310	245	28		0,011	0,22	20,00	26
16	АН-12К		1200	245	25		0,010	0,20	20,00	
17	АН-13В		1470	245	33		0,013	0,26	20,00	
18	АН-13К		1350	245	30		0,012	0,23	19,20	
19	АН-15В		1620	245	35		0,014	0,28	20,00	
20	АН-15К		1500	245	33		0,013	0,26	20,00	

ЦНИИЭП учебных зданий г. Москва

Нач. отдела	В. Грекова	
Гл. спец. отд.	З. Шахова	З. Мацея
Рук. группы	З. Мацея	А. Бурова
Ст. инженер	В. Демина	

ТК 1976

Номенклатура.

Серия 1.251-3
Выпуск 1 | Лист 1

3-3

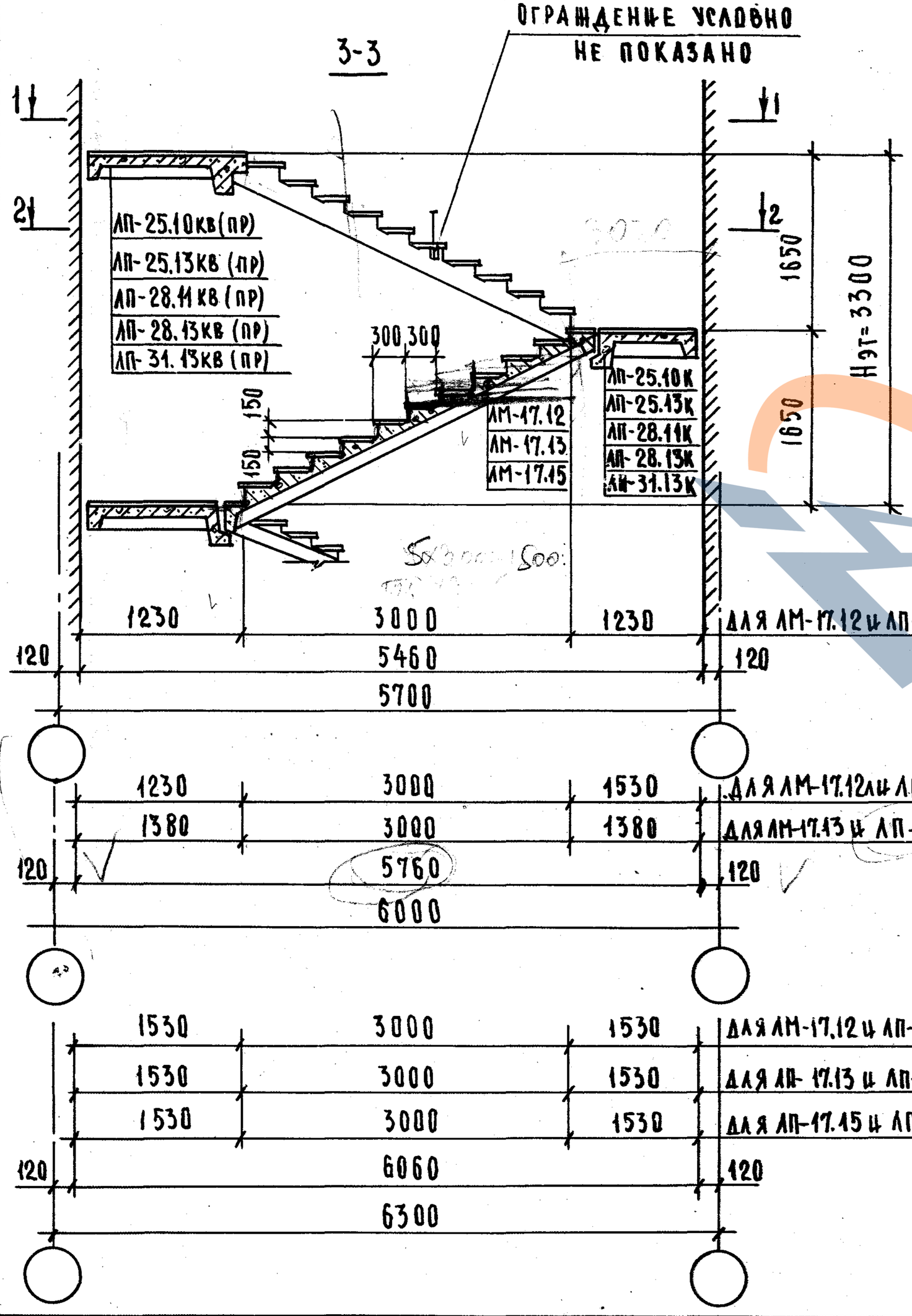

1-1

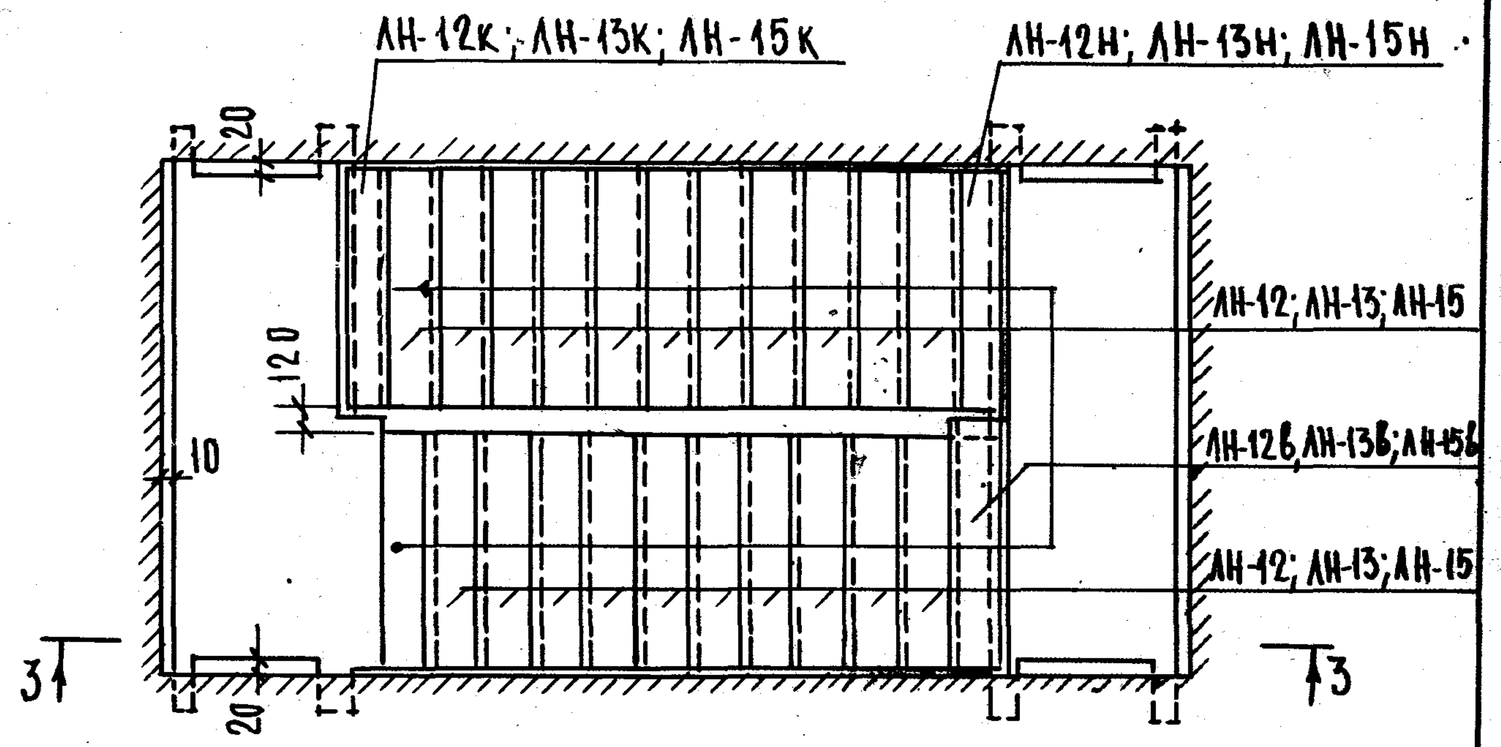

2-2

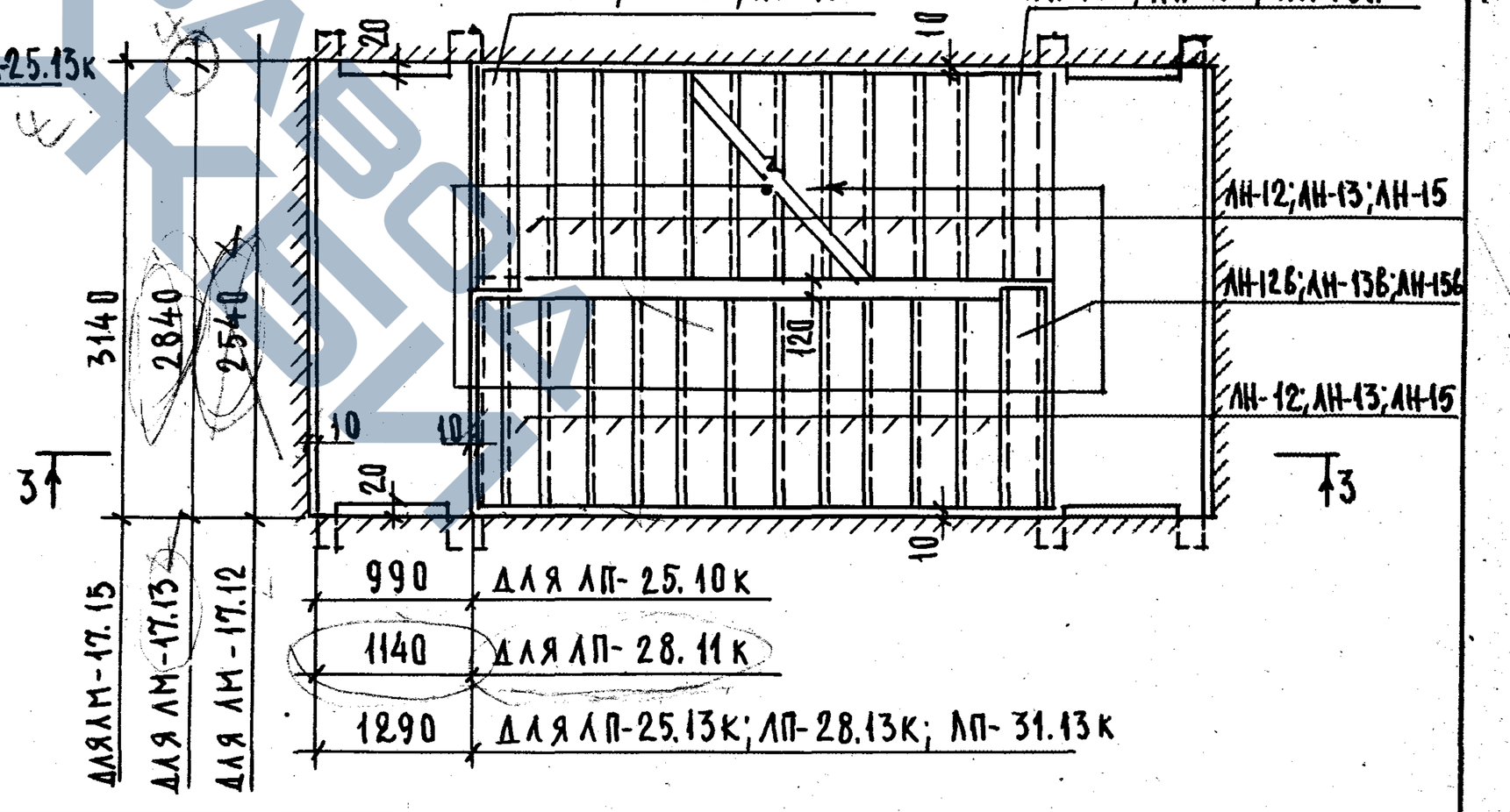

ТК 1976

Монтажная схема лестниц в осях 5700, 6000 и 6300 для зданий с высотой этажа 3,3м.

Серия 1.251-3
Выпуск 1
Лист 2

3-3

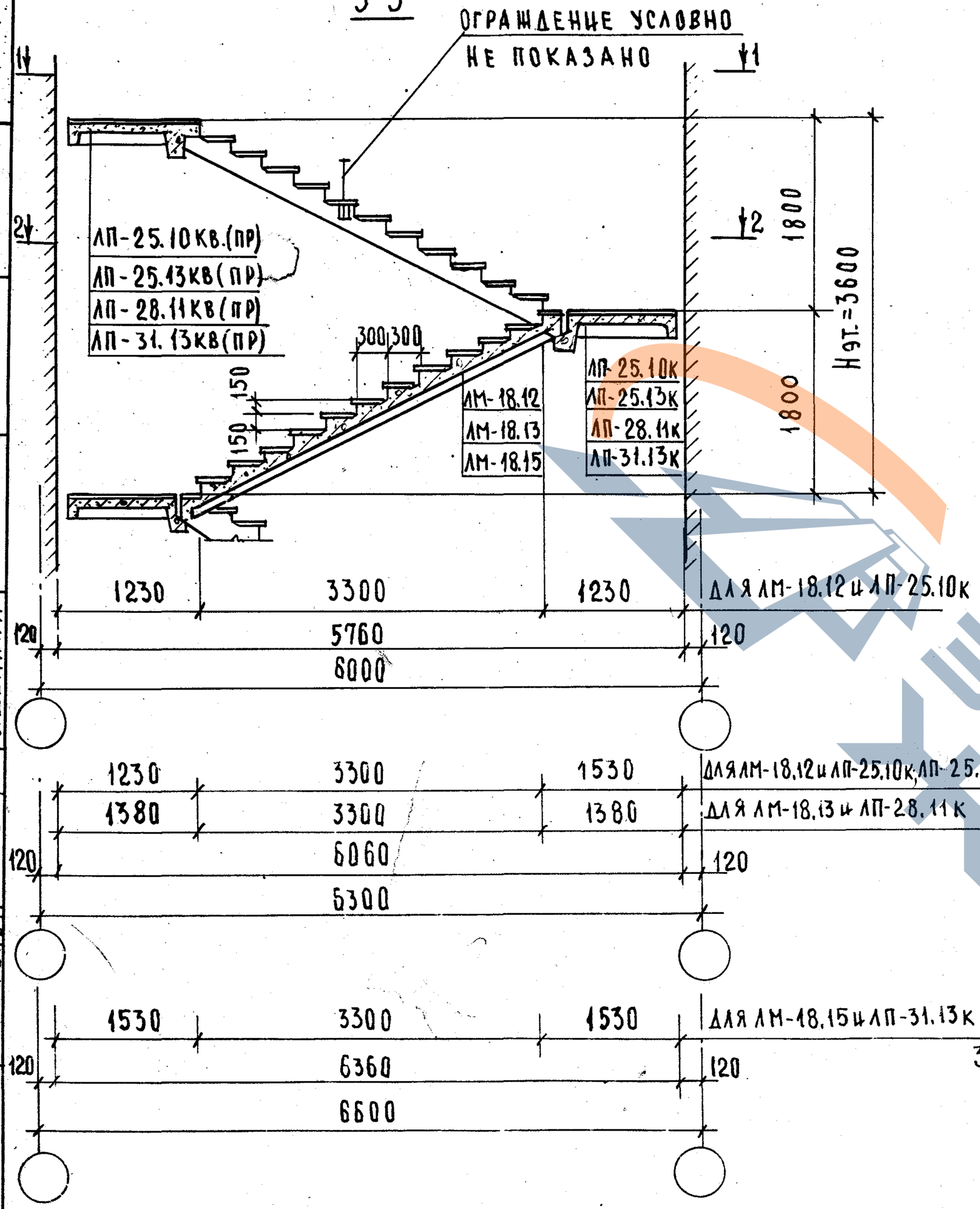

1-1

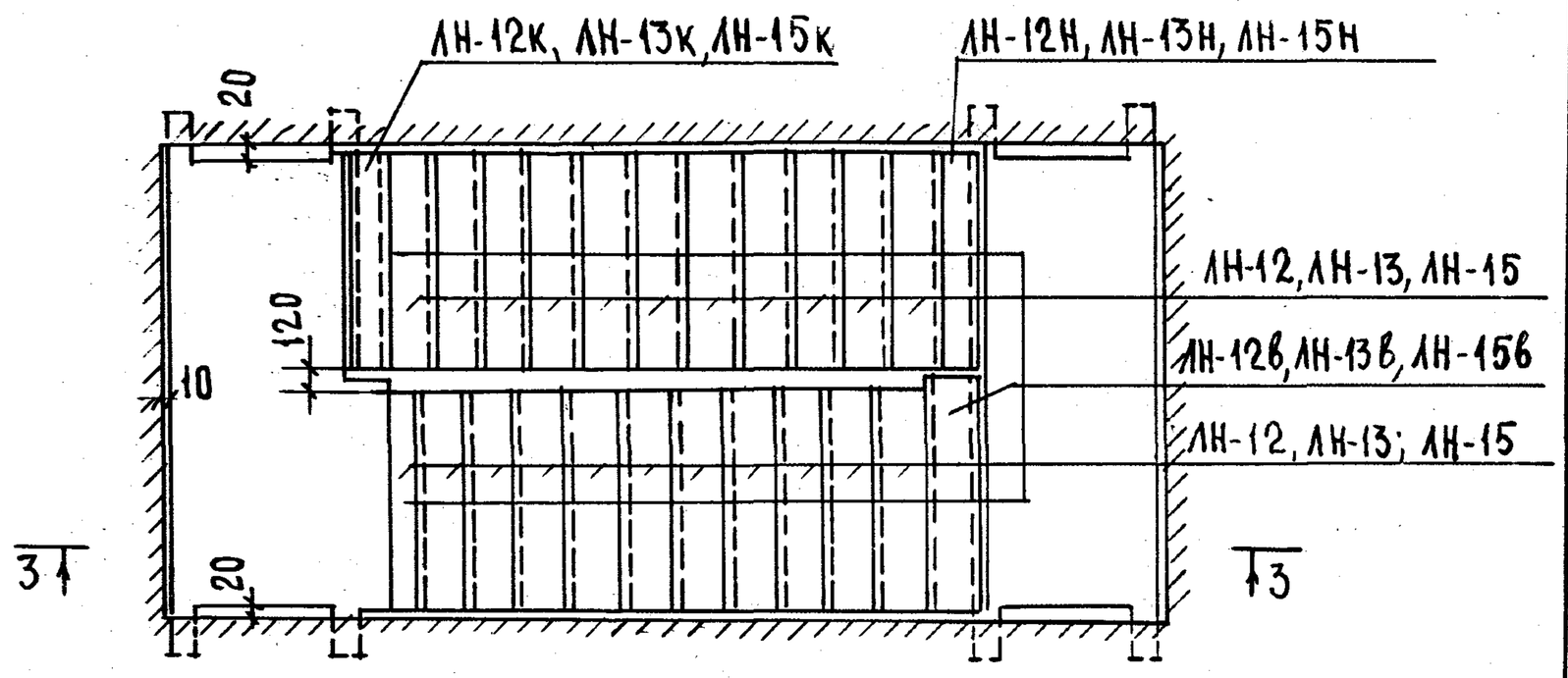

2-2

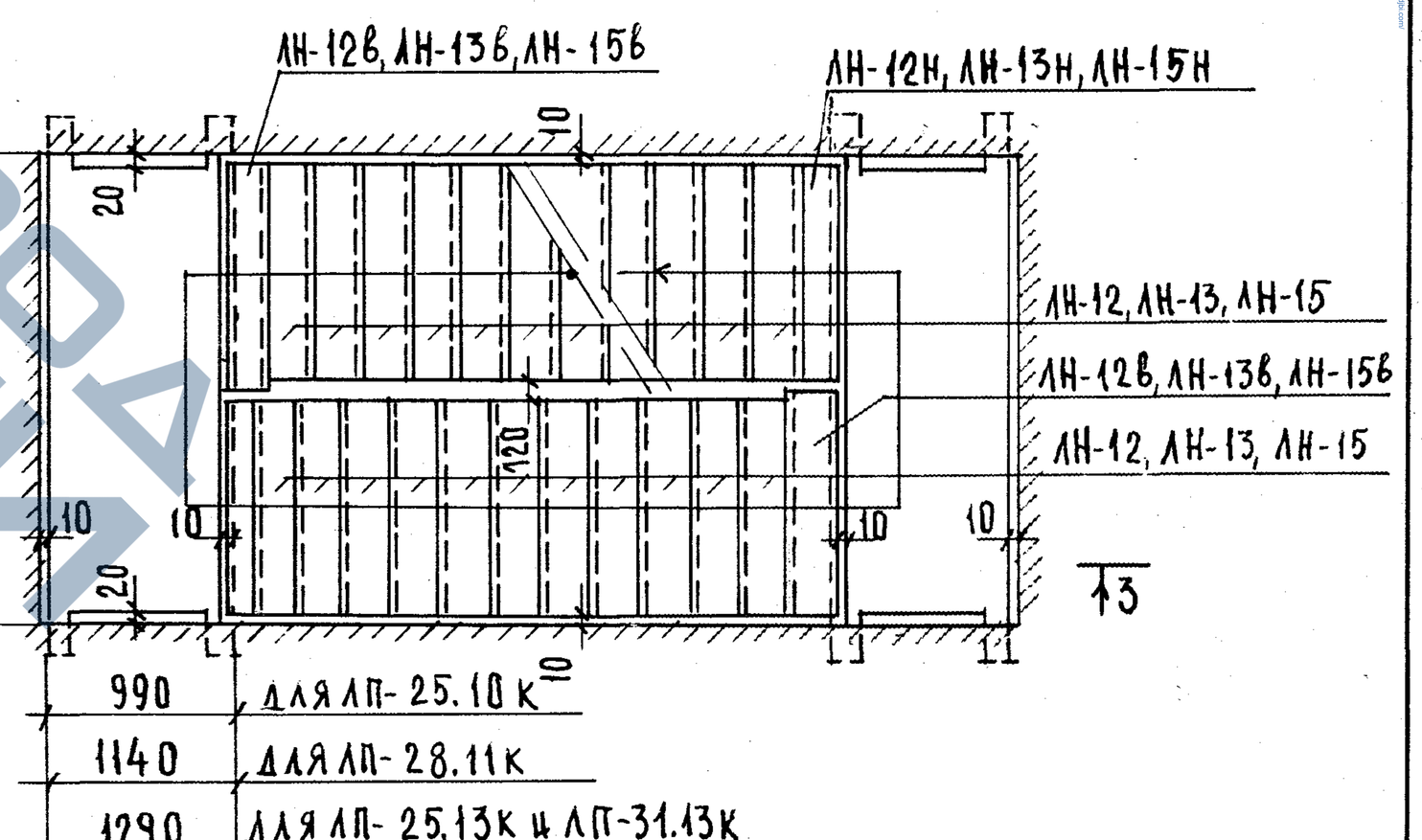

НАЧ. ОТДЕЛА	А.БУРОВА	
ГЛ. СПЕЦ. ОТД.		
РУК. ГРУППЫ		
СТ. ИНЖЕНЕР		
В. ГРЕКОВ	КОПИРОВАЛ	
Э. ШАХОВА		
З. МАЦЕЯ		
В. ДЕМИНА		

УЧЕБНЫХ ЗДАНИЙ Г. МОСКВА

ТК 1976

МОНТАЖНАЯ СХЕМА ЛЕСТНИЦ В ОСЯХ 6000, 6300 И 6600 ДЛЯ ЗДАНИЙ С ВЫСОТОЙ ЭТАЖА 3,6 М.

СЕРИЯ 1.251-3
ВЫПУСК 1
ЛИСТ 3

3-3

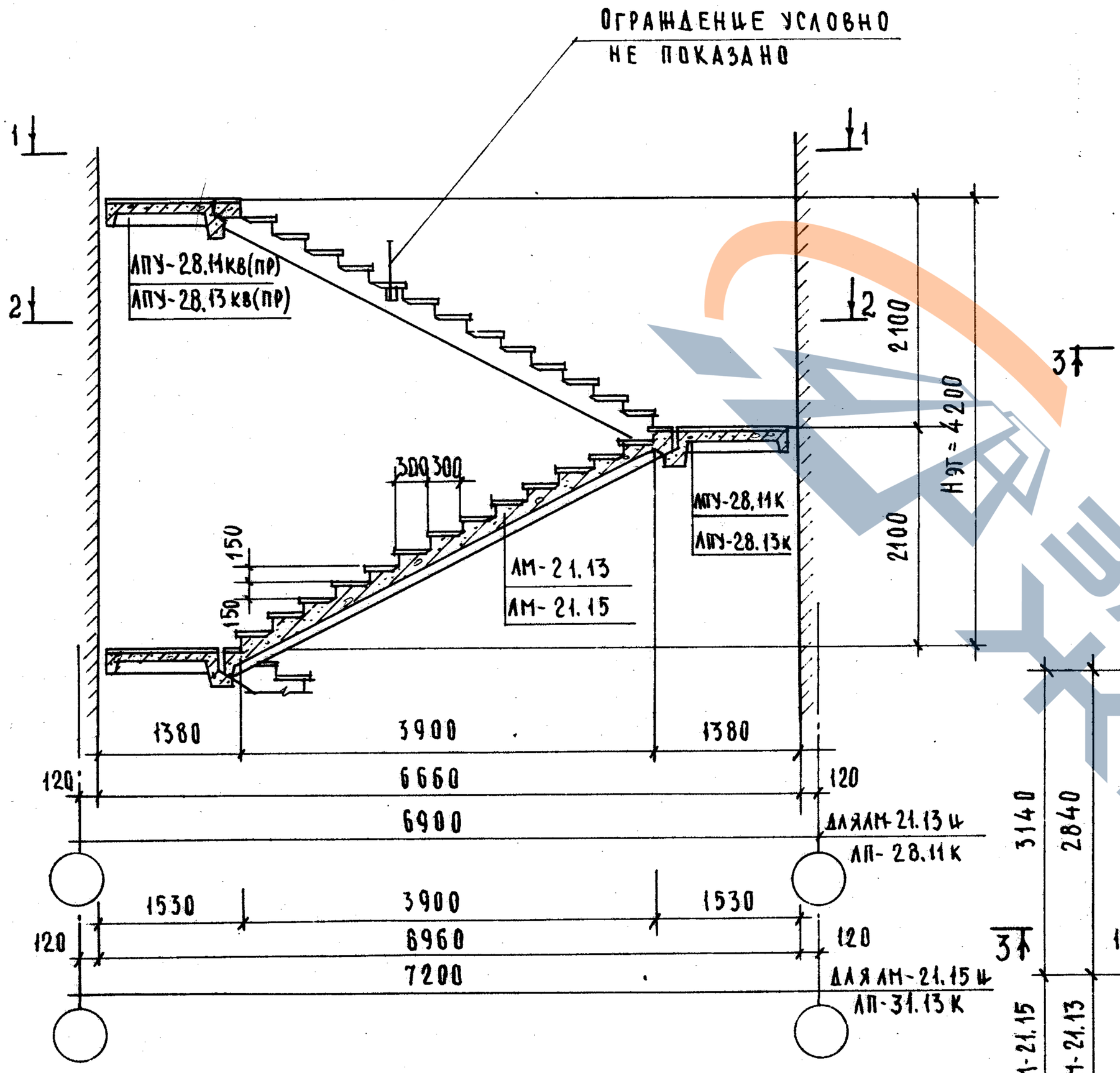

1-1

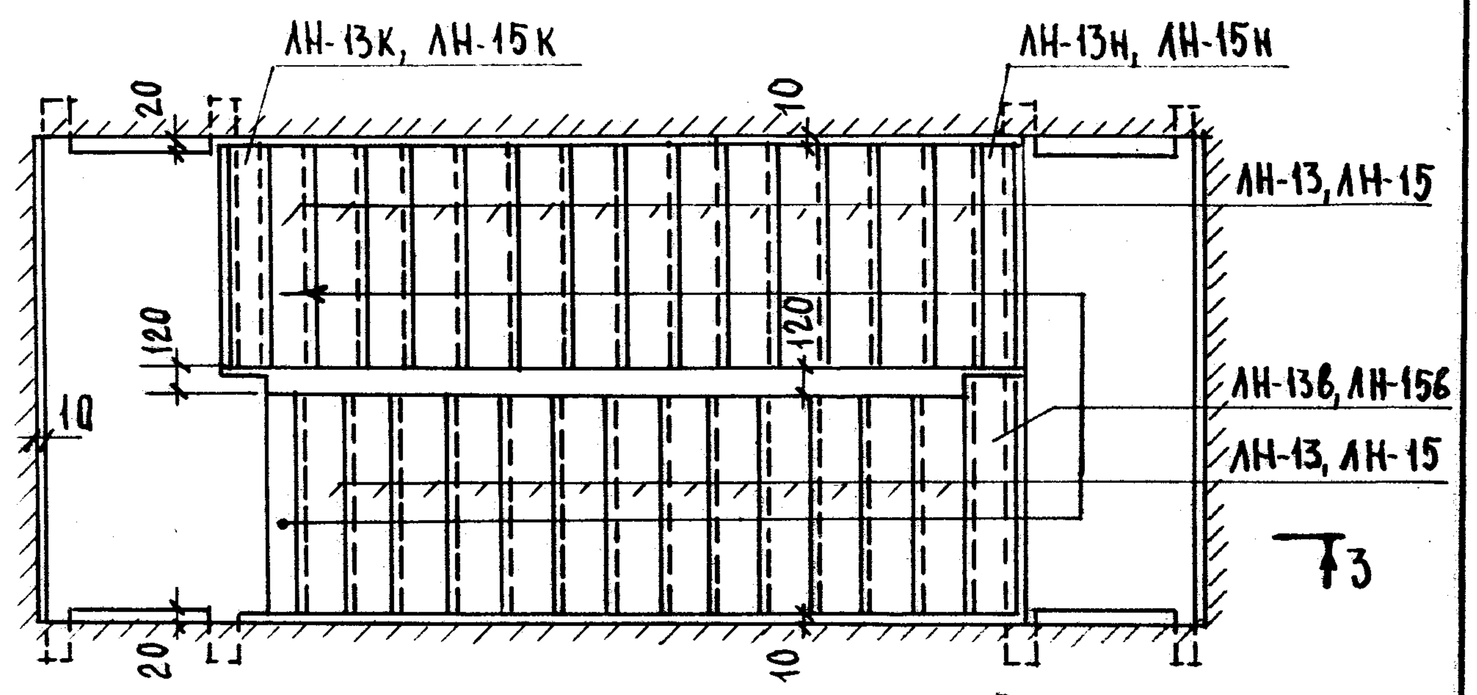

2-2

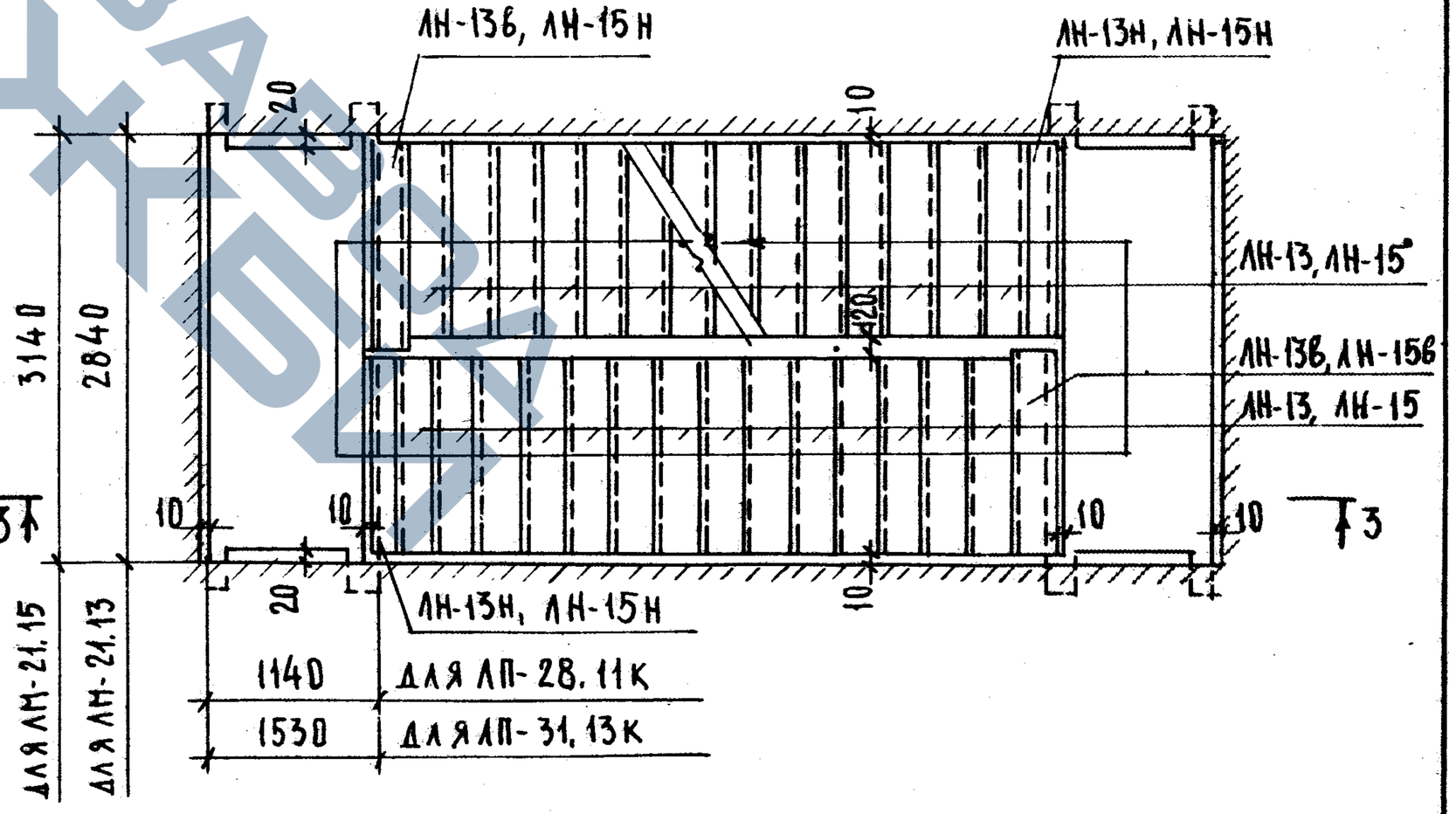

ТК 1976

МОНТАЖНАЯ СХЕМА ЛЕСТНИЦ В ОСЯХ 6900 И 7200 ДЛЯ ЗДАНИЙ С ВЫСОТОЙ ЭТАЖА 4,2м.

СЕРИЯ 1.251-3
ВЫПУСК 1

г. МОСКВА ЦСТ. ИНЖЕНЕРНЫЙ ЗАВОД

ПЛАН

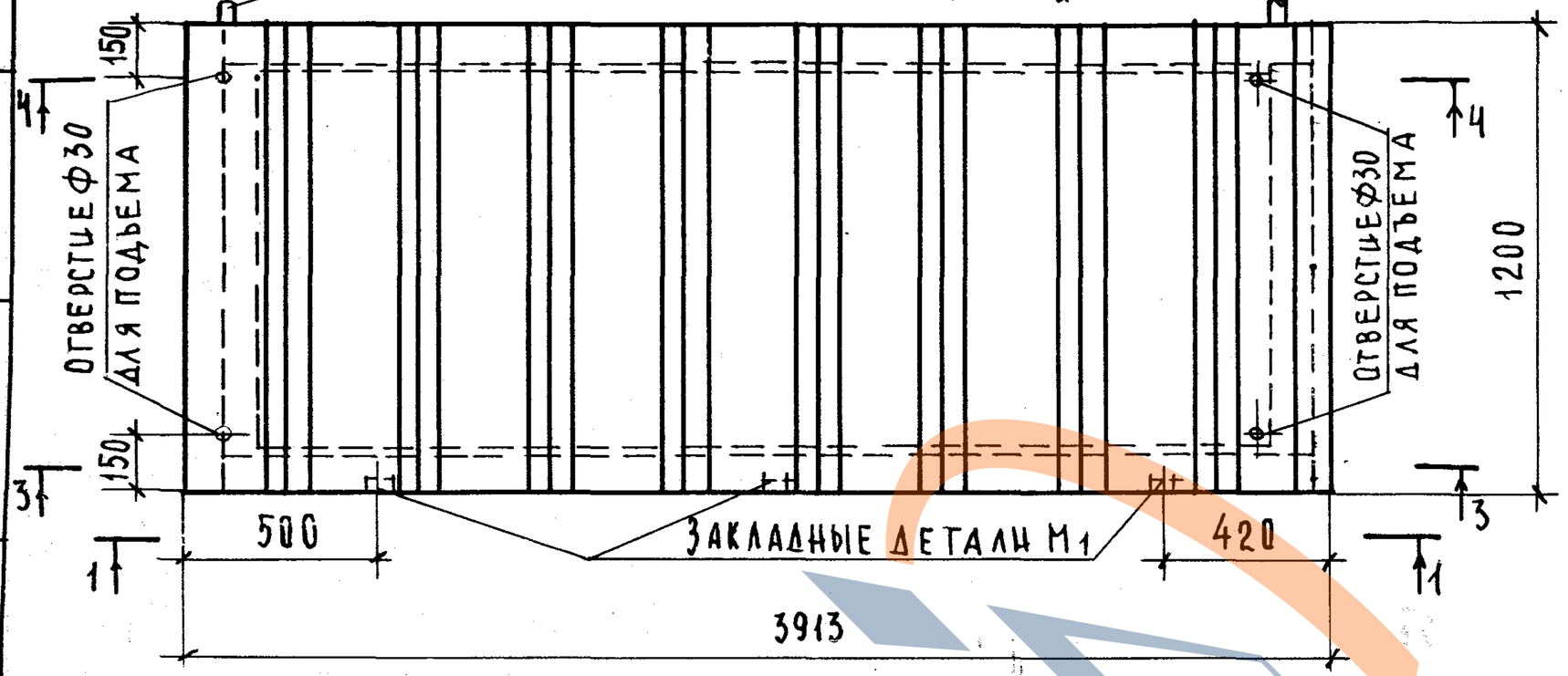

Расчетная схема

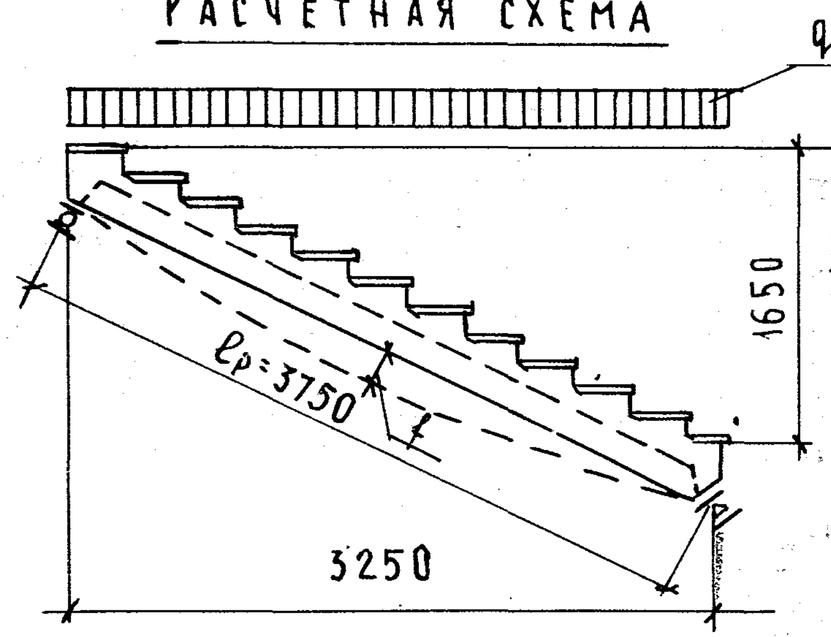

2-2

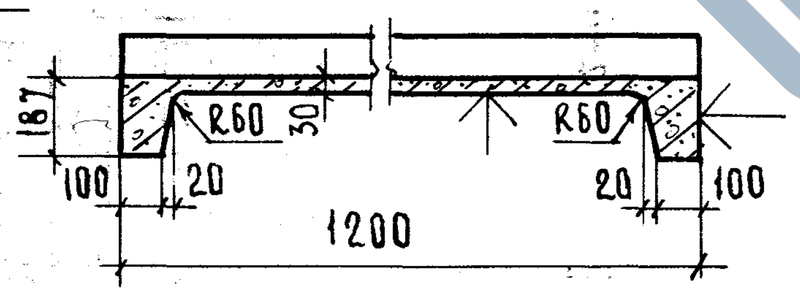

Характеристика изделия			
Вес марша без проступей		кг	1285
Объем бетона		м³	0.514
Расход стали	Всего (с закладными деталями)	кг	38.79
	На 1м³ бетона		75.47
Проектная марка бетона			200
Кубиковая прочность бетона к моменту отпуска изделия с завода		кг/м²	140
Нормальные нагрузки, приложенные к изделию	Расчетная	кг/м	590
	Нормативная		450
Нормативный собственный вес марша с проступями и ограждением			530
Расчетный прогиб		f/l	1/234

Спецификация арматурных элементов

Наименование	Марка	Кол., шт	Вес, кг
Каркасы	К1	2	24.88
	К6	1	0.98
	К11	1	0.99
Сетка	С1	1	5.60
Петли	П1	2	3.06
Закладные детали	М1	4	3.28
		Всего	38.79

Выборка стали на изделие

Сечение, мм	Длина, м	Вес, кг	ГОСТ и Ra, кг/см²	
Ф18АII	7.94	15.86	ГОСТ 5781-75	Ra=2700
Ф10АII	2.40	1.48		
Ф14АI	2.54	3.06		Ra=2100
Ф8АI	9.13	3.61		
Ф6АI	17.00	3.76		
Ф4ВI	56.49	5.60	ГОСТ 6727-53* Ra=3150	
-120×16	0.24	3.62	ГОСТ 103-57*	
-60×8	0.48	1.80		

Примечания:

1. Лестничный марш ЛМ-17.12л отличается от лестничного марша ЛМ-17.12, изображенного на данном чертеже, только расположением закладных деталей М1 с противоположной стороны.
2. Плоскости, отмеченные знаком ↑, подготовить под покраску.
3. Разрезы 3-3 и 4-4 (армирование) см. лист 6, разрез 4-4 (опалубочный чертеж) см. лист 21.

Нач. отдела	Гл. спец. отд.	Рук. группы
Ст. инженер		
В. Греков	Э. Шахова	З. Мацея
В. Демина		
Проверил	Копировал	
З. Мацея	А. Бурова	

ЦНИИЭП учебных зданий г. Москва

ТК 1976

Лестничный марш ЛМ-17.12, ЛМ-17.12л. Опалубочный чертеж.

Серия 1.251-3 | Выпуск 1 | Лист 5

15011 9

3-3

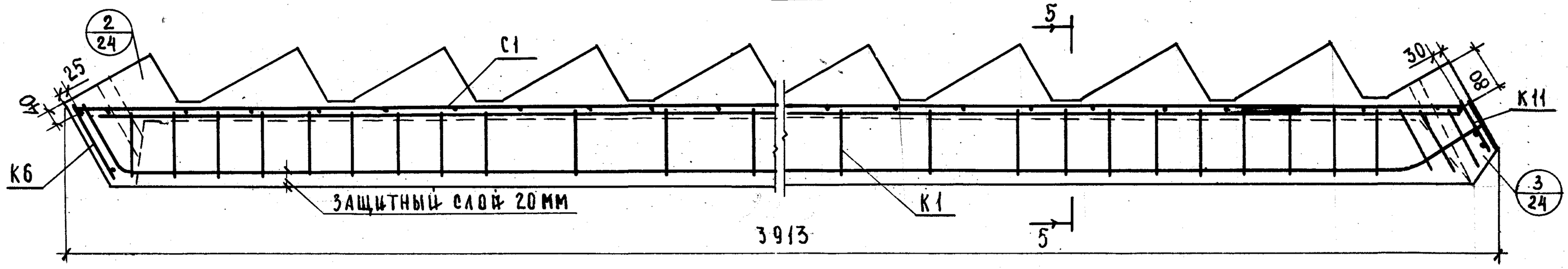

4-4 (АРМИРОВАНИЕ)

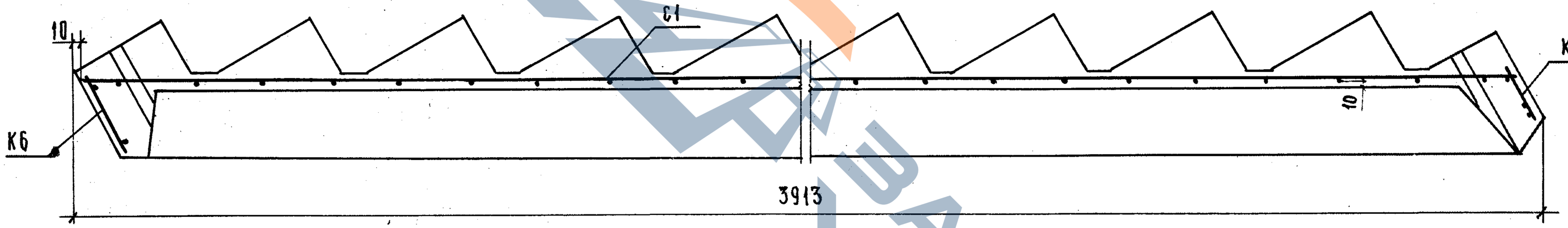

5-5

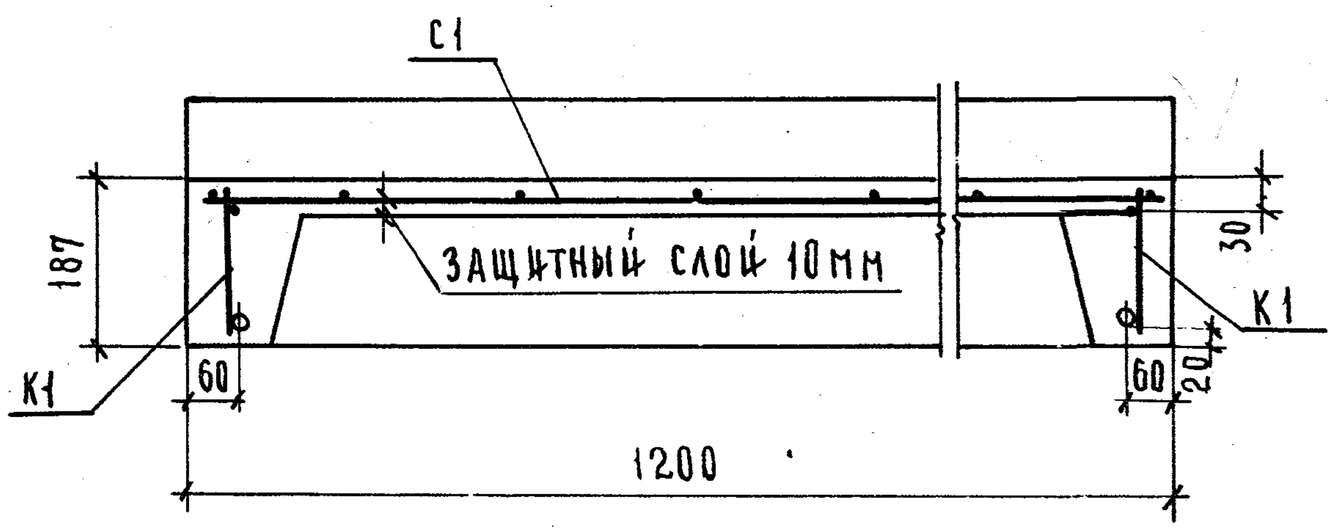

ПРИМЕЧАНИЕ:

Опалубочный чертеж и характеристику изделия см. на листе 5.

ОАО ЗАВОД ЖБИ

ПЛАН

РАСПАЛУБОЧНАЯ ПЕТЛЯ П1 СРЕЗАЕТСЯ НА ЗАВОДЕ ПОСЛЕ РАСПАЛУБКИ

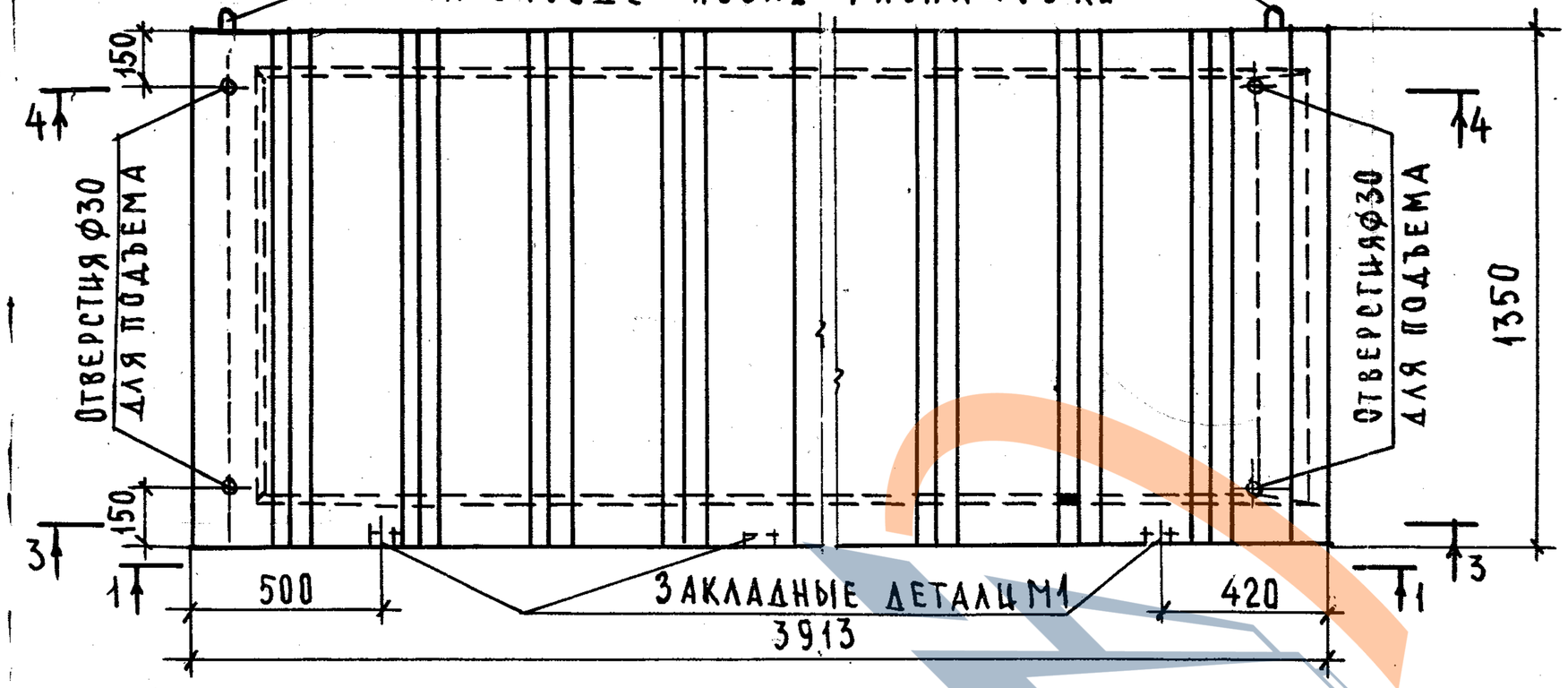

1-1

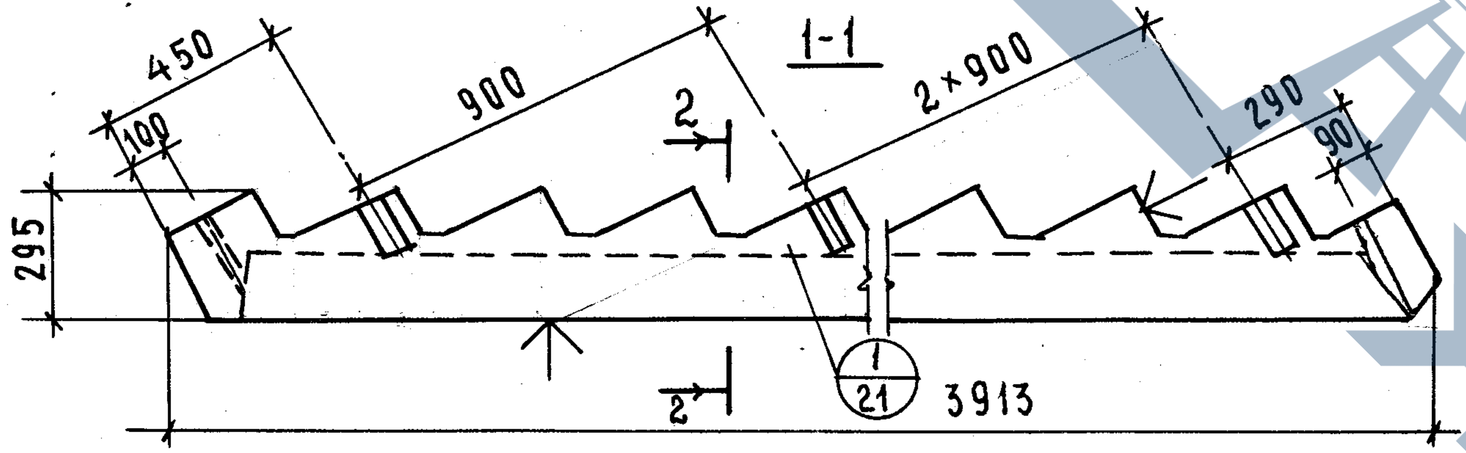

РАСЧЕТНАЯ СХЕМА

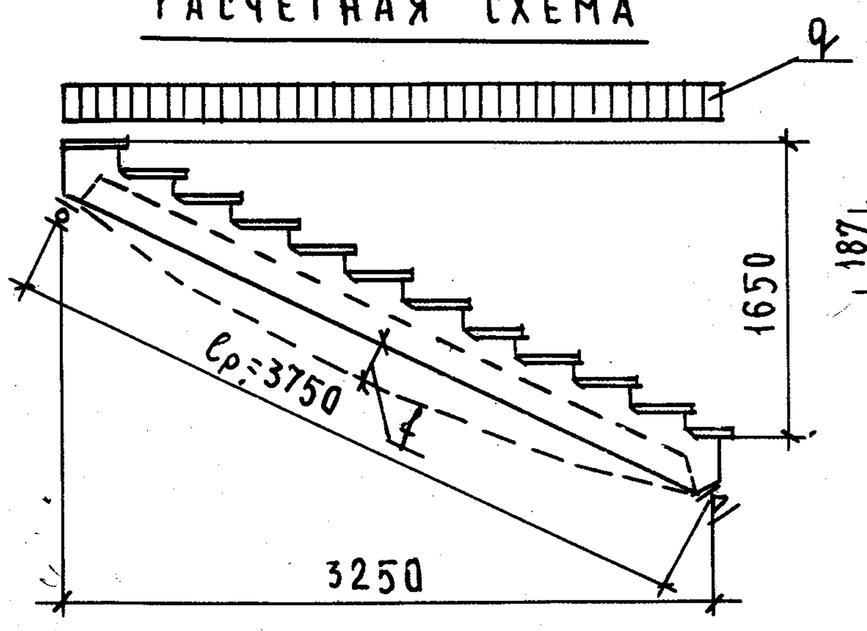

2-2

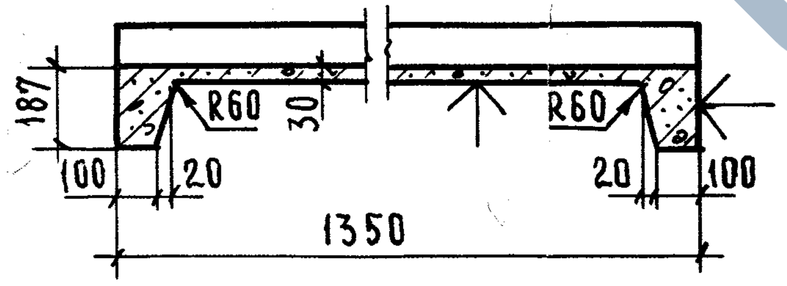

ХАРАКТЕРИСТИКА ИЗДЕЛИЯ			
ВЕС МАРША БЕЗ ПРОСТУПЕЙ		КГ	1417
ОБЪЕМ БЕТОНА		$М^3$	0.567
РАСХОД СТАЛИ	ВСЕГО (С ЗАКЛАДНЫМИ ДЕТАЛЯМИ)	КГ	43.16
	НА 1 $М^3$ БЕТОНА		76.12
ПРОЕКТНАЯ МАРКА БЕТОНА			200
КУБИКОВАЯ ПРОЧНОСТЬ БЕТОНА К МОМЕНТУ ОТПУСКА ИЗДЕЛИЯ С ЗАВОДА		$КГ/СМ^2$	140
НОРМАЛЬНЫЕ НАГРУЗКИ ПРИЛОЖЕННЫЕ К ИЗДЕЛИЮ	РАСЧЕТНАЯ	КГ/М	660
	НОРМАТИВНАЯ		500
НОРМАТИВНЫЙ СОБСТВЕННЫЙ ВЕС МАРША С ПРОСТУПЯМИ И ОГРАЖДЕНИЕМ			580
РАСЧЕТНЫЙ ПРОГИБ		$\frac{f}{\ell}$	$\frac{1}{255}$

СПЕЦИФИКАЦИЯ АРМАТУРНЫХ ЭЛЕМЕНТОВ

НАИМЕНОВАНИЕ	МАРКА	КОЛ., ШТ.	ВЕС, КГ
КАРКАСЫ	К2	2	28.60
	К7	1	1.13
	К12	1	1.12
СЕТКИ	С2	1	5.97
ПЕТЛИ	П1	2	3.06
ЗАКЛАДНЫЕ ДЕТАЛИ	М1	4	3.28
ВСЕГО : 43.16			

ВЫБОРКА СТАЛИ НА ИЗДЕЛИЕ

СЕЧЕНИЕ, ММ	ДЛИНА, М	ВЕС, КГ	ГОСТ И $Ra, КГ/СМ^2$	
Ф20 А II	7.94	19.58	ГОСТ 5781-75	Ra= =2700
Ф10 А II	2.40	1.48		
Ф14 А I	2.54	3.06		Ra= =2100
Ф8 А I	9.28	3.67		
Ф6 А I	17.94	3.98		
Ф4 В I	60.24	5.97	ГОСТ 6727-53 Ra=3150	
-120×16	0.24	3.62	ГОСТ 103-57	
-60×8	0.48	1.80		

ПРИМЕЧАНИЯ:

1. ЛЕСТНИЧНЫЙ МАРШ ЛМ-17.13л ОТЛИЧАЕТСЯ ОТ ЛЕСТНИЧНОГО МАРША ЛМ-17.13, ИЗОБРАЖЕННОГО НА ДАННОМ ЧЕРТЕЖЕ, ТОЛЬКО РАСПОЛОЖЕНИЕМ ЗАКЛАДНЫХ ДЕТАЛЕЙ М1 С ПРОТИВОПОЛОЖНОЙ СТОРОНЫ.
2. ПЛОСКОСТИ, ОТМЕЧЕННЫЕ ЗНАКОМ ↑, ПОДГОТОВИТЬ ПОД ПОКРАСКУ.
3. РАЗРЕЗЫ 3-3 И 4-4 (АРМИРОВАНИЕ) СМ. ЛИСТ 8, РАЗРЕЗ 4-4 (ОПАЛУБОЧНЫЙ ЧЕРТЕЖ) СМ. ЛИСТ 21.

ТК 1976

ЛЕСТНИЧНЫЙ МАРШ ЛМ-17.13, ЛМ-17.13л. ОПАЛУБОЧНЫЙ ЧЕРТЕЖ.

СЕРИЯ 1.251-3 | ВЫПУСК 1 | ЛИСТ 7

ЗАВОД ЖБИ

3-3

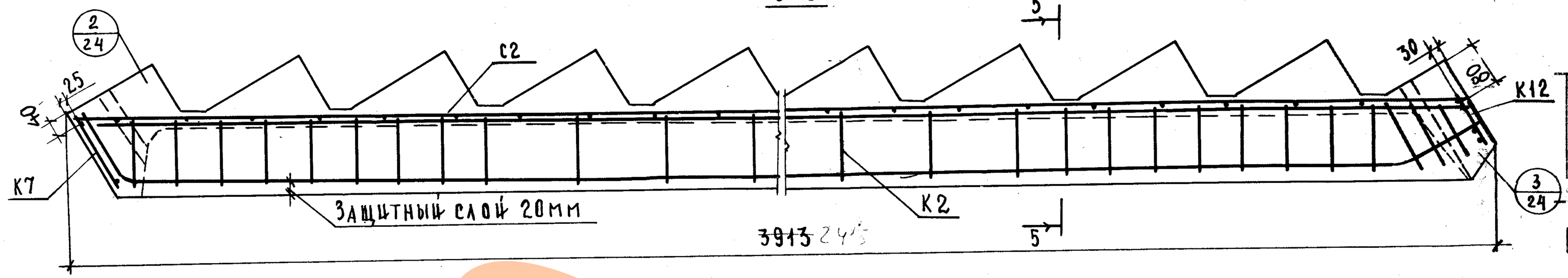

4-4 (АРМИРОВАНИЕ)

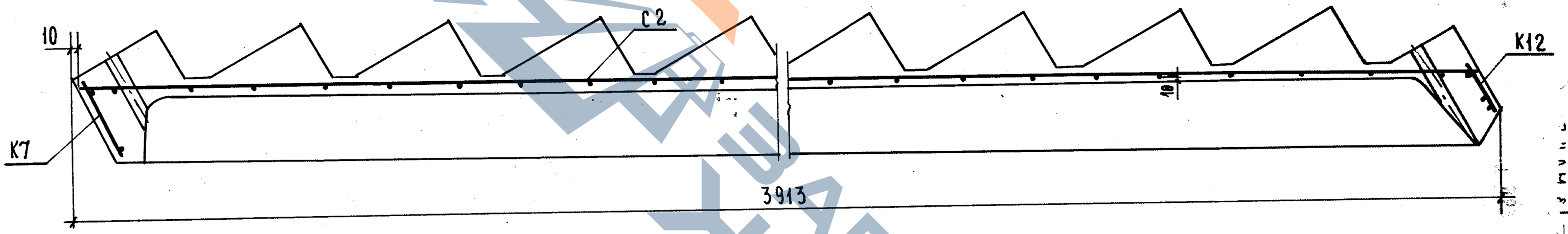

5-5

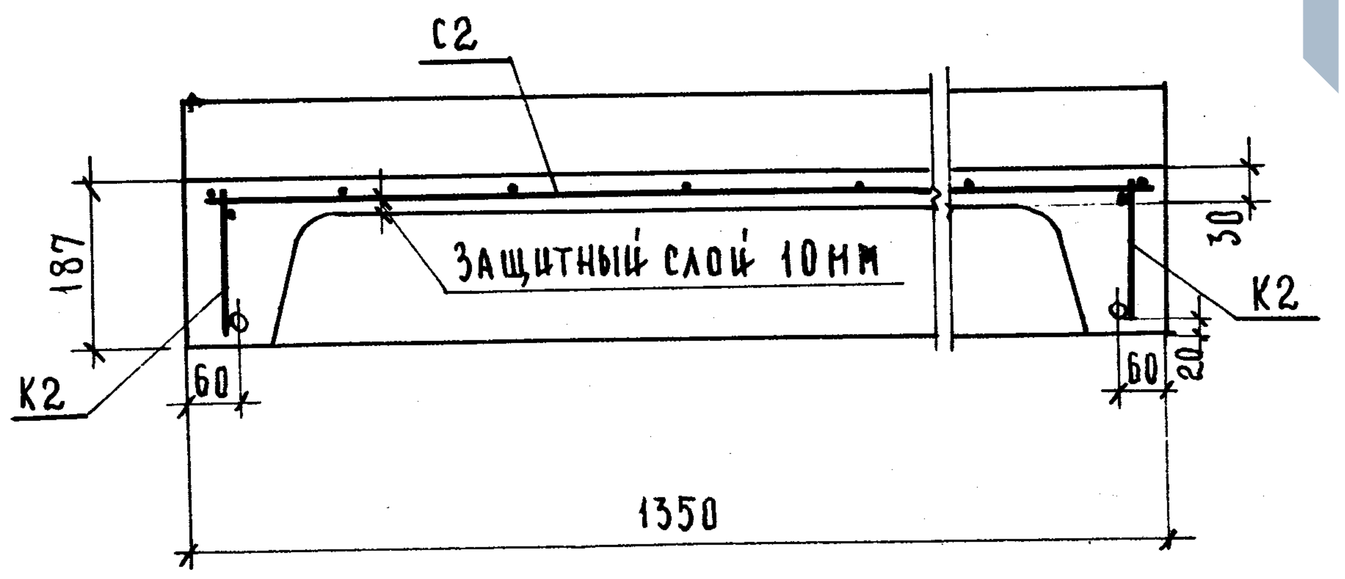

ПРИМЕЧАНИЕ:

ОПАЛУБОЧНЫЙ ЧЕРТЕЖ И ХАРАКТЕРИСТИКУ ИЗДЕЛИЯ СМ. НА ЛИСТЕ 7.

ЗАВОД ЖБИ

План

Распалубочная петля П1 срезается на заводе после распалубки

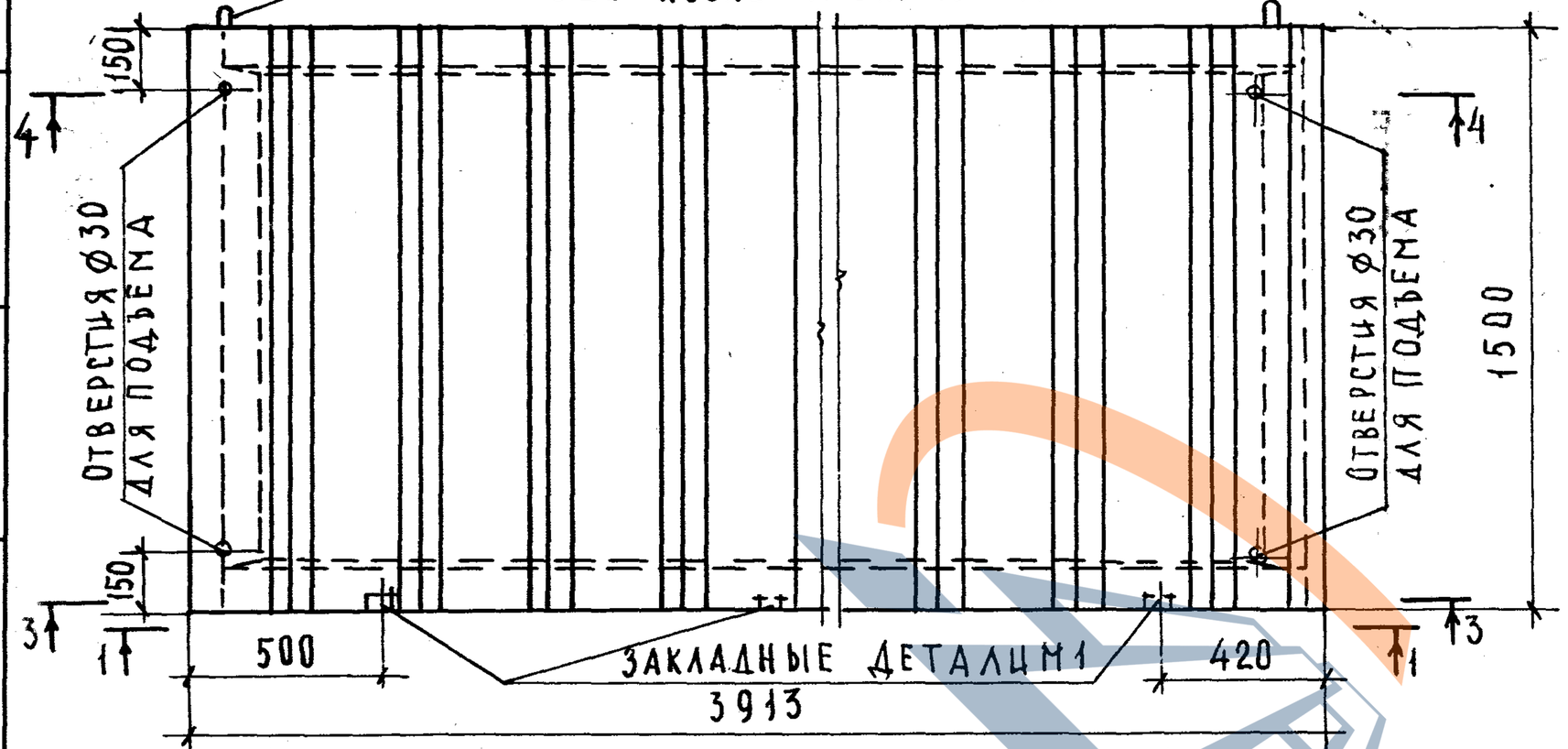

1-1

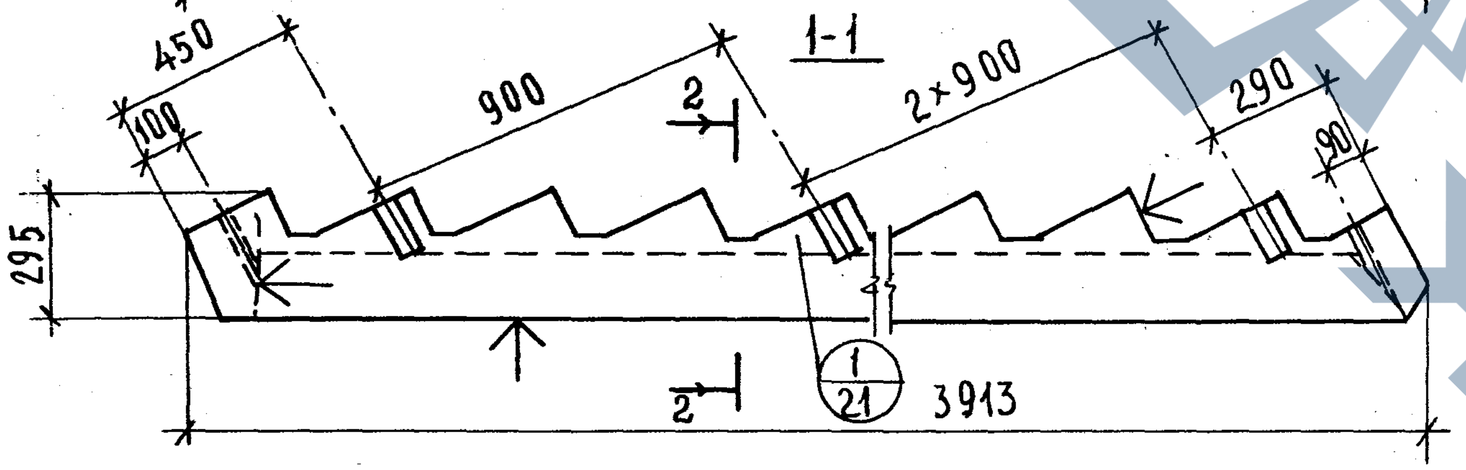

Расчетная схема

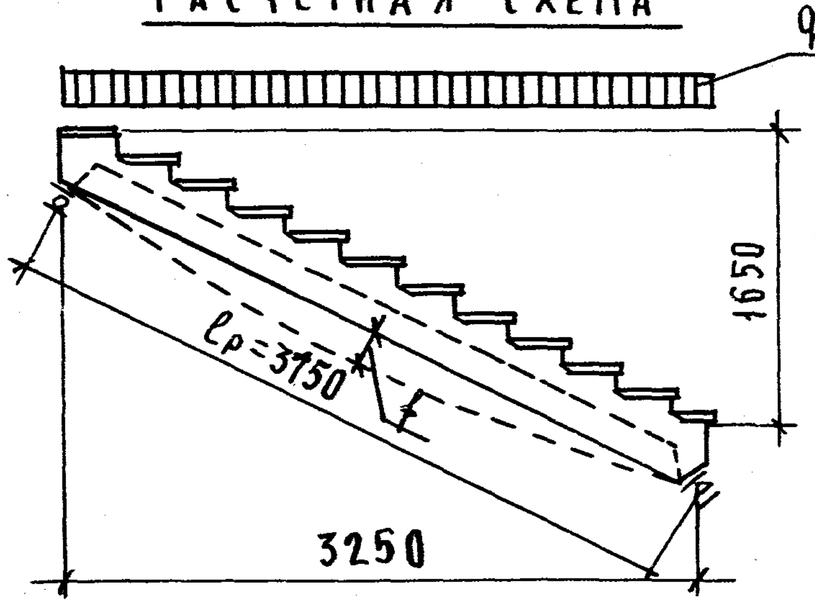

2-2

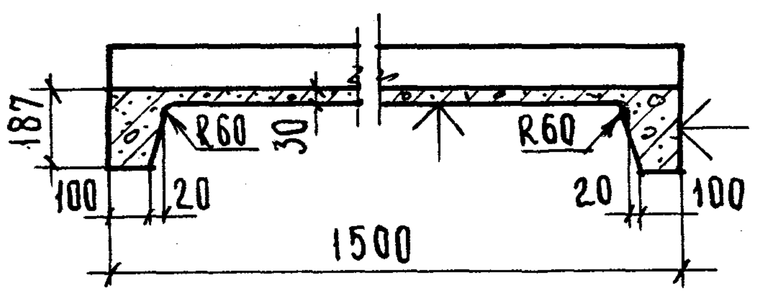

Характеристика изделия			
Вес марша без проступей		кг	1536
Объем бетона		м³	0.615
Расход стали	всего /с закладными деталями/	кг	46.23
	на 1 м³ бетона		75.17
Проектная марка бетона		кг/см²	200
Кубиковая прочность бетона к моменту отпуска изделия с завода			140
Нормальные нагрузки, приложенные к изделию	Расчетная	кг/м	730
	Нормативная		560
Нормативный собственный вес марша с проступями и ограждением			630
Расчетный прогиб		1/с	1/234

Спецификация арматурных элементов

Наименование	Марка	Кол., шт.	Вес, кг		
Каркасы	К2	2	28.60		
	К8	1	1.26		
	К13	1	1.26		
Сетка	С3	1	8.77		
Петли	П1	2	3.06		
Закладные детали	М1	4	3.28		
Всего:			46.23		

Выборка стали на изделие

Сечение, мм.	Длина, м	Вес, кг	ГОСТ и Ra, кг/см²	
ф20 AII	7.94	19.58	ГОСТ 5781-75	Ra = 2700
ф10 AII	2.40	1.48		
ф14 AI	2.54	3.06		Ra = 2100
ф8 AI	9.43	3.73		
ф6 AI	18.88	4.19		
ф5 BI	37.25	5.74	ГОСТ 6727-53	Ra = 3150
ф4 BI	30.56	3.03		
-120×16	0.24	3.62	ГОСТ 103-57	
-60×8	0.48	1.80		

Примечания:

1. Лестничный марш ЛМ-17.15л отличается от лестничного марша ЛМ-17.15, изображенного на чертеже, только расположением закладных деталей М1 с противоположной стороны.
2. Плоскости, отмеченные знаком ↑, подготовить под покраску.
3. Разрезы 3-3 и 4-4 (армирование) см. лист 10, разрез 4-4 (опалубочный чертеж) см. лист 21.

Нач. отдела		З. Мацея
Гл. спец. отд.		А. Бурова
Рук. группы	Проверил	В. Грежов
	Копировал	З. Шахова
		З. Мацея
Ст. инженер		В. Демина

ЦНИИЭП учебных зданий г. Москва

ТК 1976 г.

Лестничный марш ЛМ-17.15, ЛМ-17.15л. Опалубочный чертеж.

Серия 1.251-3 | Выпуск 1 | Лист 9

15011 13

3-3

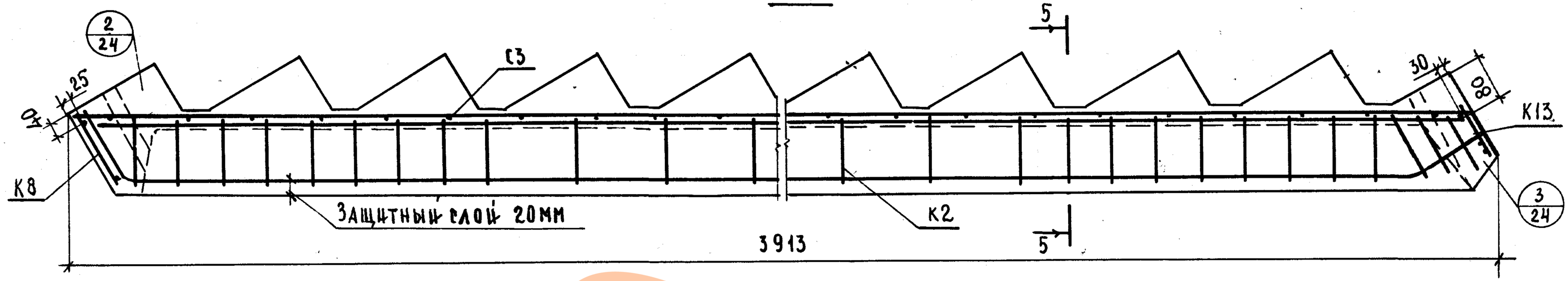

4-4 (АРМИРОВАНИЕ)

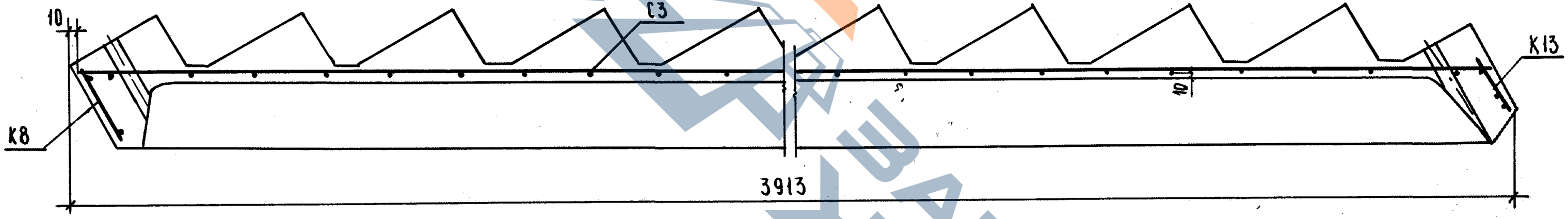

5-5

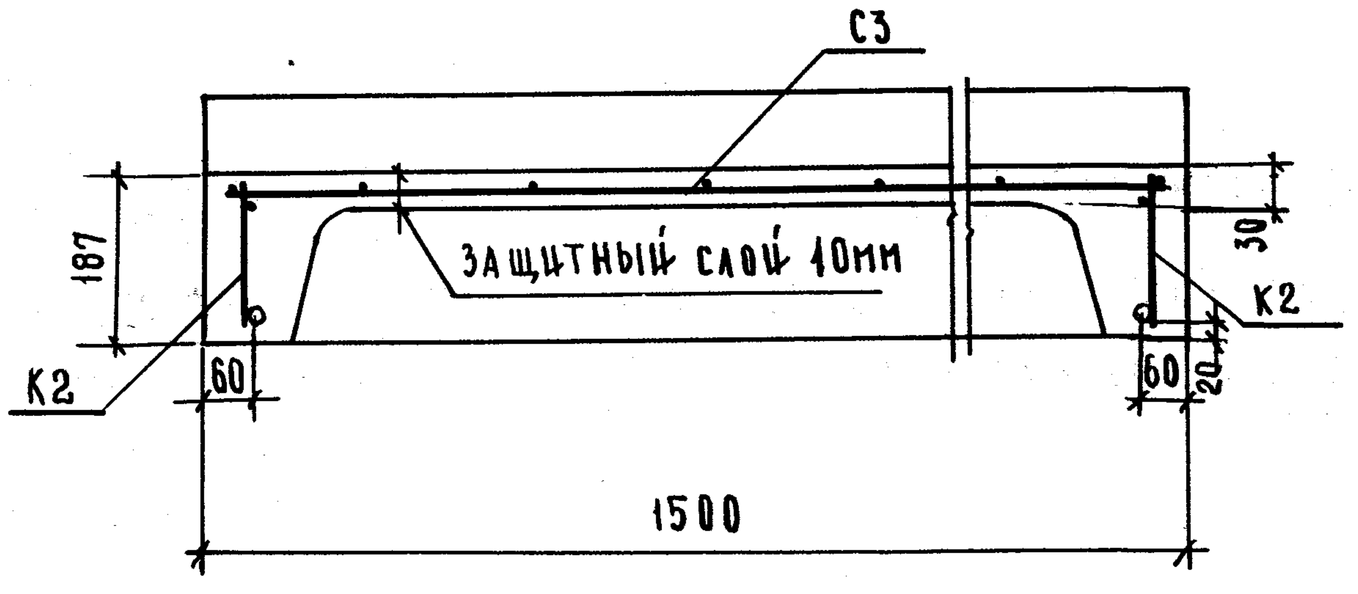

ПРИМЕЧАНИЕ:

Опалубочный чертеж и характеристику изделия см. на листе 9.

ЗАВОД ЖБИ

ПЛАН

РАСПАЛУБОЧНАЯ ПЕТЛЯ П1 СРЕЗАЕТСЯ НА ЗАВОДЕ ПОСЛЕ РАСПАЛУБКИ

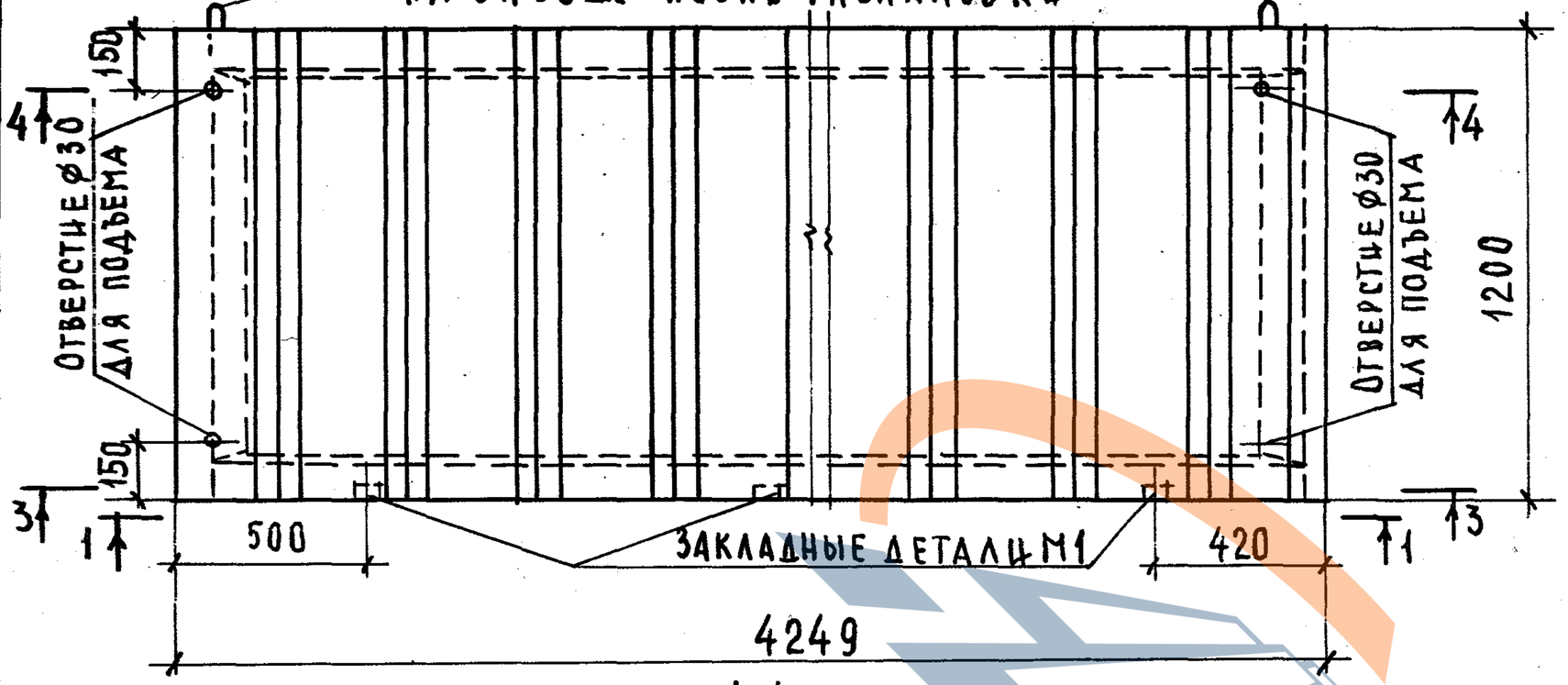

1-1

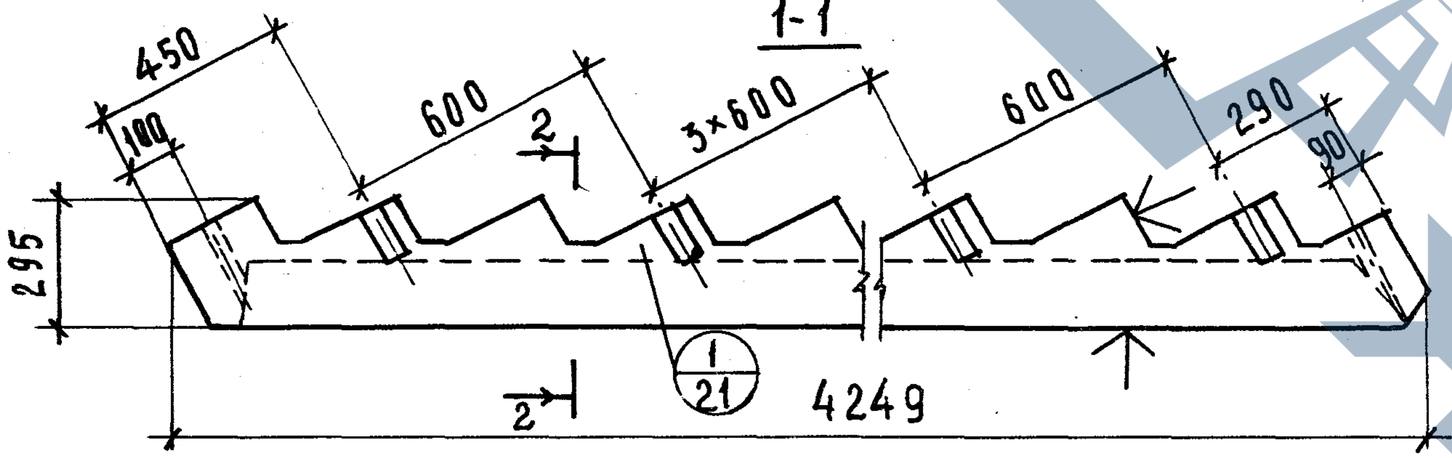

РАСЧЕТНАЯ СХЕМА

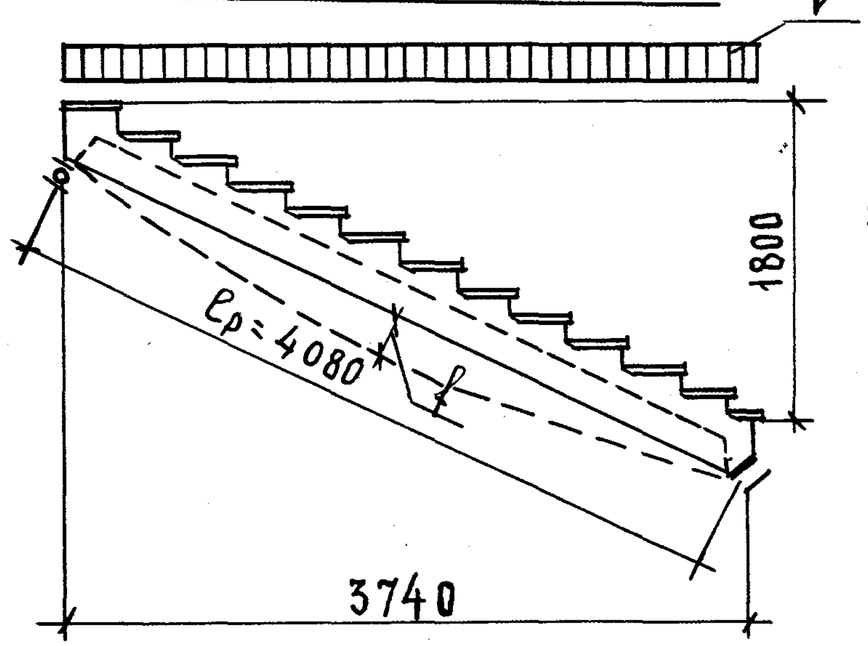

2-2

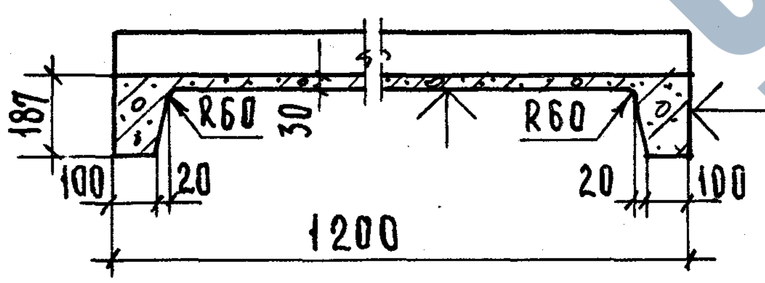

ХАРАКТЕРИСТИКА ИЗДЕЛИЯ			
ВЕС МАРША БЕЗ ПРОСТУПЕЙ		КГ	1394
ОБЪЕМ БЕТОНА		М³	0.558
РАСХОД СТАЛИ	ВСЕГО /С ЗАКЛАДНЫМИ ДЕТАЛЯМИ/	КГ	46.66
	НА 1М³ БЕТОНА		83.62
ПРОЕКТНАЯ МАРКА БЕТОНА			200
КУБИКОВАЯ ПРОЧНОСТЬ БЕТОНА К МОМЕНТУ ОТПУСКА ИЗДЕЛИЯ С ЗАВОДА		КГ/СМ²	140
НОРМАЛЬНЫЕ НАГРУЗКИ, ПРИЛОЖЕННЫЕ К ИЗДЕЛИЮ	РАСЧЕТНАЯ	КГ/М	590
	НОРМАТИВНАЯ		450
НОРМАТИВНЫЙ СОБСТВЕННЫЙ ВЕС МАРША С ПРОСТУПЯМИ И ОГРАЖДЕНИЕМ			510
РАСЧЕТНЫЙ ПРОГИБ		1/L	1/226

СПЕЦИФИКАЦИЯ АРМАТУРНЫХ ЭЛЕМЕНТОВ

НАИМЕНОВАНИЕ	МАРКА	КОЛ., ШТ.	ВЕС, КГ
КАРКАСЫ	К3	2	30.66
	К6	1	0.98
	К11	1	0.99
СЕТКА	С4	1	6.05
ПЕТЛИ	П1	2	3.06
ЗАКЛАДНЫЕ ДЕТАЛИ	М1	6	4.92
ВСЕГО: 46.66			

ВЫБОРКА СТАЛИ НА ИЗДЕЛИЕ

СЕЧЕНИЕ, ММ	ДЛИНА, М	ВЕС, КГ	ГОСТ И Ra, КГ/СМ²	
Ø20 AII	8.61	21.24	ГОСТ 5781-75	Ra = =2700
Ø10 AII	3.60	2.22		
Ø14 AI	2.54	3.06		Ra = =2100
Ø8 AI	9.80	3.87		
Ø6 AI	17.68	3.90		
Ø4 BI	61.11	6.05	ГОСТ 6727-53 Ra=3150	
-120×16	0.24	3.62	ГОСТ 103-57	
-60×8	0.72	2.70		

ПРИМЕЧАНИЯ:

1. ЛЕСТНИЧНЫЙ МАРШ ЛМ-18.12л ОТЛИЧАЕТСЯ ОТ ЛЕСТНИЧНОГО МАРША ЛМ-18.12, ИЗОБРАЖЕННОГО НА ЧЕРТЕЖЕ, ТОЛЬКО РАСПОЛОЖЕНИЕМ ЗАКЛАДНЫХ ДЕТАЛЕЙ М1 С ПРОТИВОПОЛОЖНОЙ СТОРОНЫ.
2. ПЛОСКОСТИ, ОТМЕЧЕННЫЕ ЗНАКОМ ↑, ПОДГОТОВИТЬ ПОД ПОКРАСКУ.
3. РАЗРЕЗЫ 3-3 И 4-4 (АРМИРОВАНИЕ) СМ. ЛИСТ 12, РАЗРЕЗ 4-4 (ОПАЛУБОЧНЫЙ ЧЕРТЕЖ) СМ. ЛИСТ 22.

НАЧ. ОТДЕЛА	В. ГРЕКОВ	
ГЛ. СПЕЦ. ОТД.	Э. ШАХОВА	
РУК. ГРУППЫ	З. МАЦЕЯ	
СТ. ИНЖЕНЕР	В. ДЕМИНА	
	З. МАЦЕЯ	
	А. БУРОВА	
ПРОВЕРИЛ	КОПИРОВАЛ	

ГПИ ПО ПРОЕКТИРОВАНИЮ УЧЕБНЫХ ЗДАНИЙ г. МОСКВА

ТК 1976

ЛЕСТНИЧНЫЙ МАРШ ЛМ-18.12, ЛМ-18.12л. ОПАЛУБОЧНЫЙ ЧЕРТЕЖ.

СЕРИЯ 1.251-3 | ВЫПУСК 1 | ЛИСТ 11

3-3

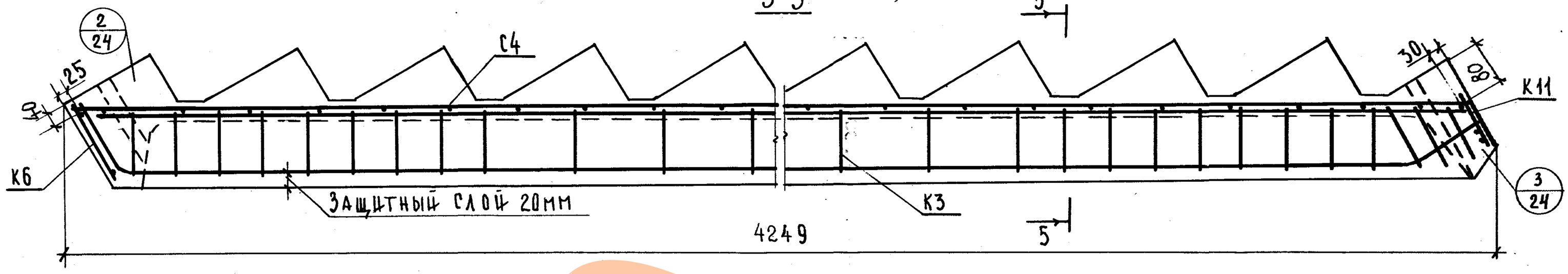

4-4 (АРМИРОВАНИЕ)

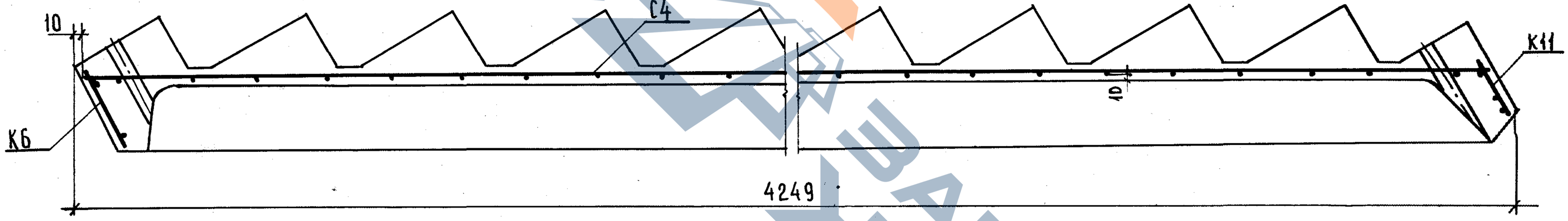

5-5

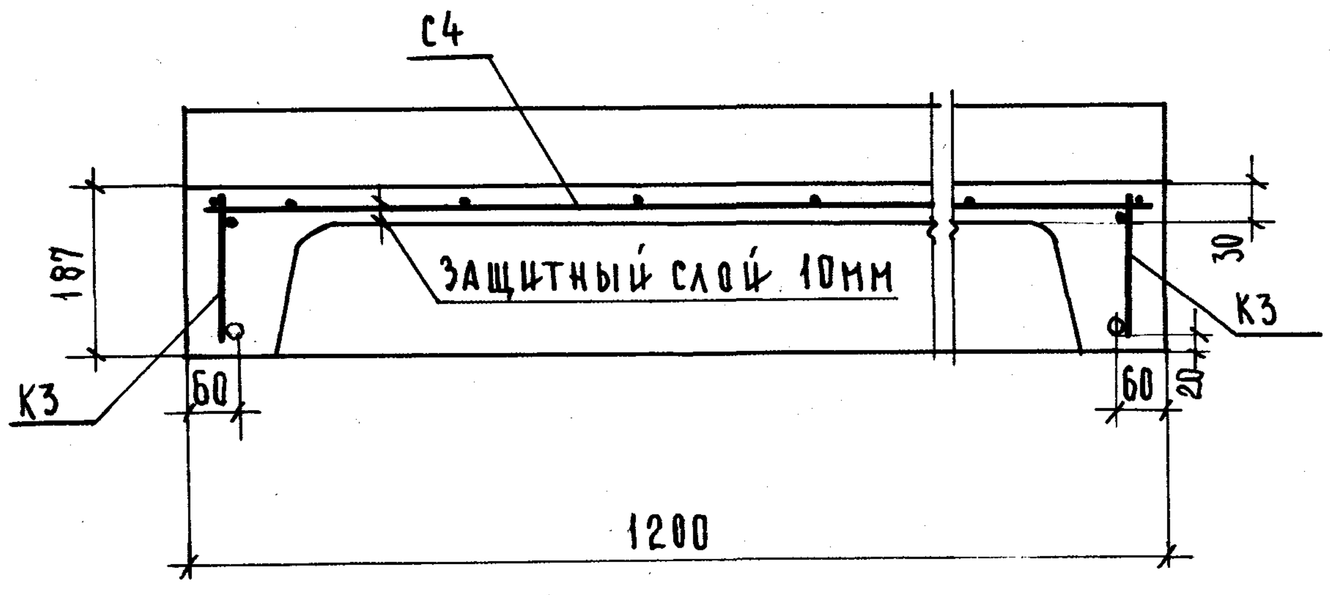

ПРИМЕЧАНИЕ:

ОПАЛУБОЧНЫЙ ЧЕРТЕЖ И ХАРАКТЕРИСТИКУ ИЗДЕЛИЯ СМ. НА ЛИСТЕ 11.

ЗАВОД ЖБИ

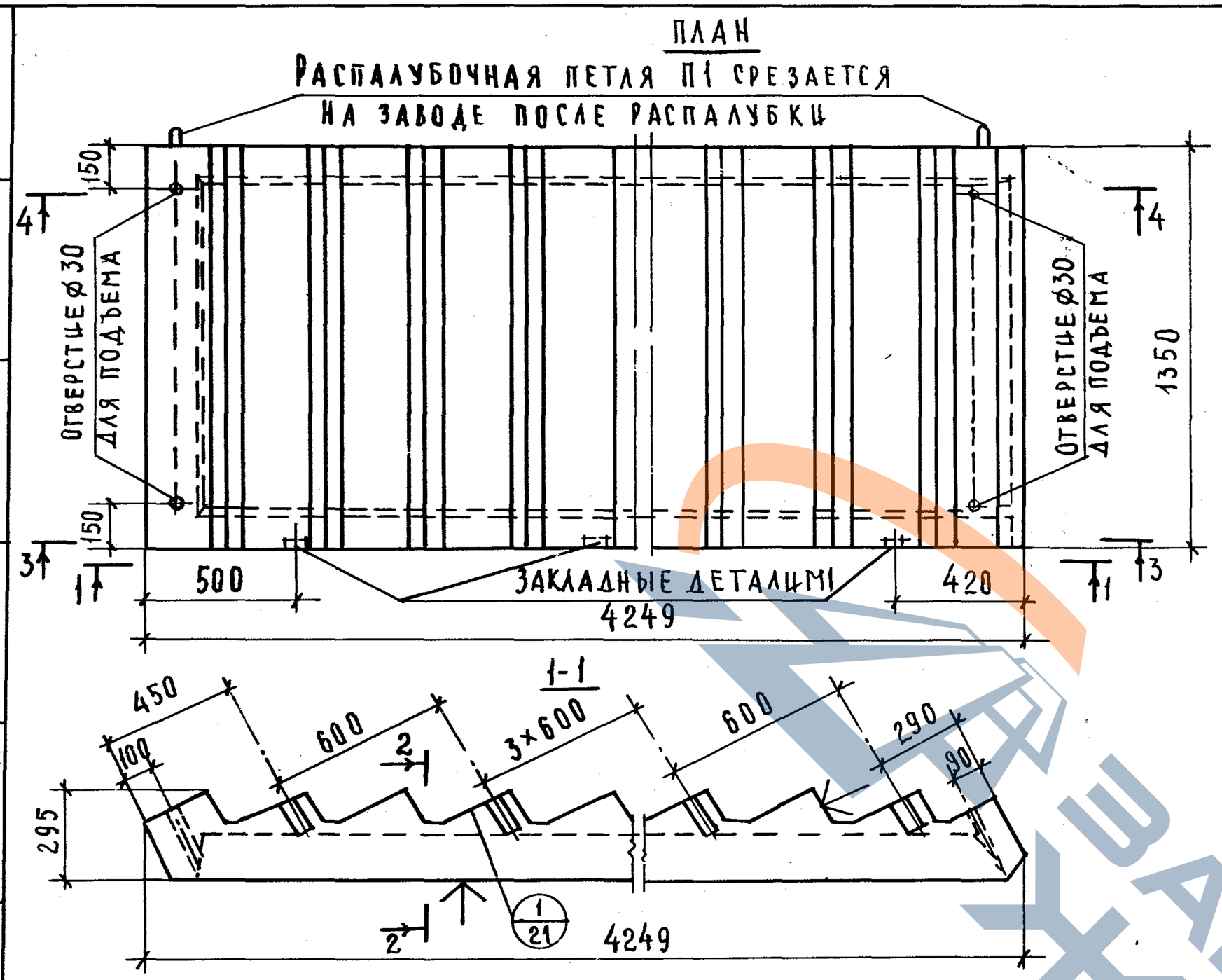

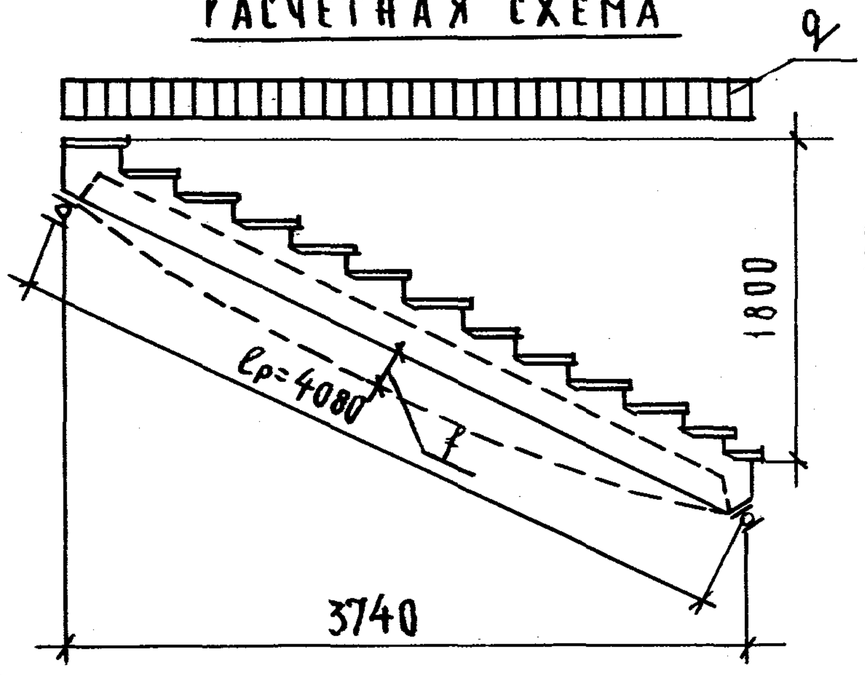

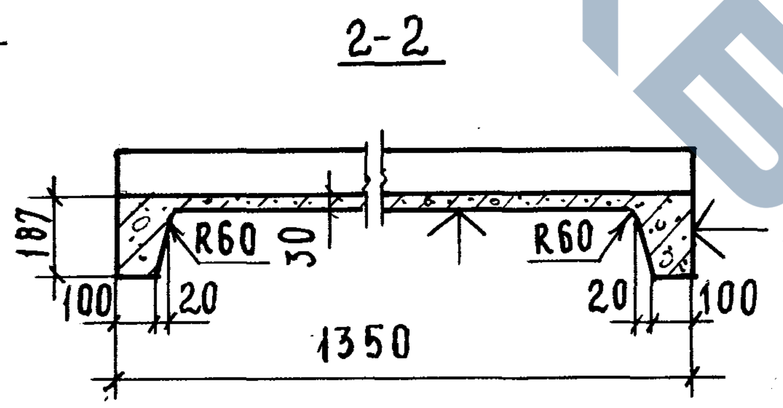

Характеристика изделия			
Вес марша без проступей		кг	1526
Объем бетона		м³	0.610
Расход стали	Всего /с закладными деталями/	кг	47.34
	На 1 м³ бетона		77.61
Проектная марка бетона			200
Кубиковая прочность бетона к моменту отпуска изделия с завода		кг/см²	140
Нормальные нагрузки, приложенные к изделию	Расчетная	кг/м	660
	Нормативная		500
Нормативный собственный вес марша с проступями и ограждением.			560
Расчетный прогиб		$\frac{f}{l}$	$\frac{1}{214}$

Спецификация арматурных элементов

Наименование	Марка	Кол. шт	Вес, кг
Каркасы	К3	2	30.66
	К7	1	1.13
	К12	1	1.12
Сетки	С5	1	6.45
Петли	П1	2	3.06
Закладные детали	М1	6	4.92
		Всего:	47.34

Выборка стали на изделие

Сечение, мм	Длина, м	Вес, кг	ГОСТ и Ra, кг/см²	
20 А II	8.61	21.24	ГОСТ 5781-75	Ra = =2700
10 А II	3.60	2.22		
14 А I	2.54	3.06		Ra = =2100
⌀8 А I	9.95	3.93		
⌀6 А I	18.62	4.12		
⌀4 В I	65.16	6.45	ГОСТ 6727-53* Ra=3150	
-120×16	0.24	3.62	ГОСТ-103-57*	
-60×8	0.72	2.70		

Примечания:

1. Лестничный марш ЛМ-18.13л отличается от лестничного марша ЛМ-18.13, изображенного на чертеже, только расположением закладных деталей М1 с противоположной стороны.
2. Плоскости, отмеченные знаком ↑, подготовить под покраску.
3. Разрезы 3-3 и 4-4 (армирование) см. лист 14, разрез 4-4 (опалубочный чертеж) см. лист 22.

Нач. отдела	В. Греков	
Гл. спец. отд.	Э. Шахова	Копировал
Рук. группы	З. Мацея	А. Бурова
Ст. инженер	В. Демина	

ЦНИИЭП учебных зданий г. Москва

ТК 1976

Лестничный марш ЛМ-18.13, ЛМ-18.13л. Опалубочный чертеж.

Серия 1.251-3 | Выпуск 1 | Лист 13

15011 171

3-3

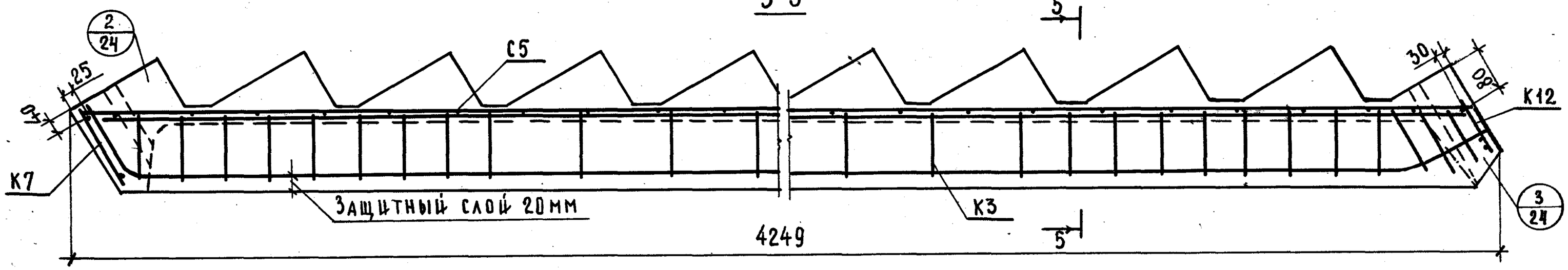

4-4 (армирование).

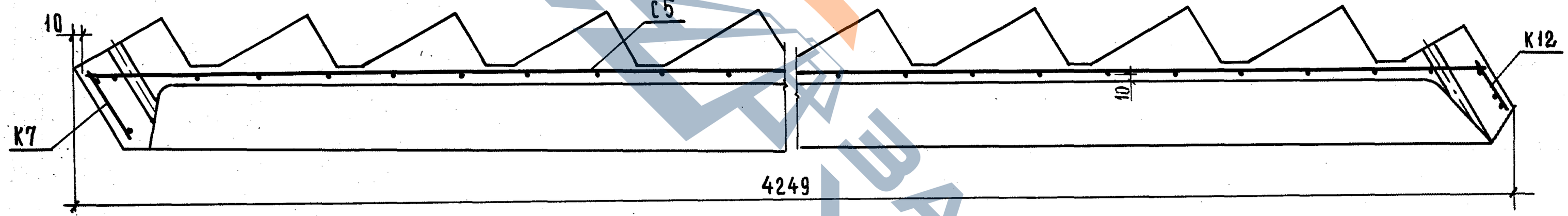

5-5

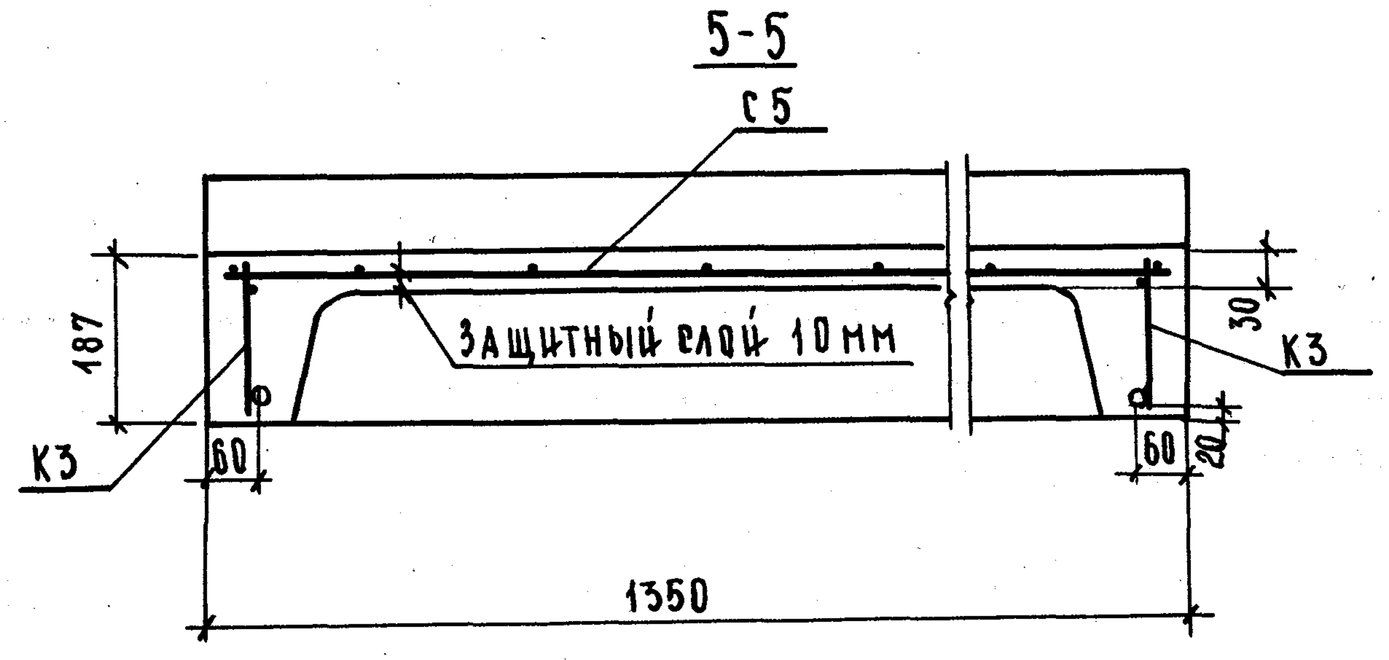

Примечание:

Опалубочный чертеж и характеристику изделия см. на листе 13.

Завод ЖБИ

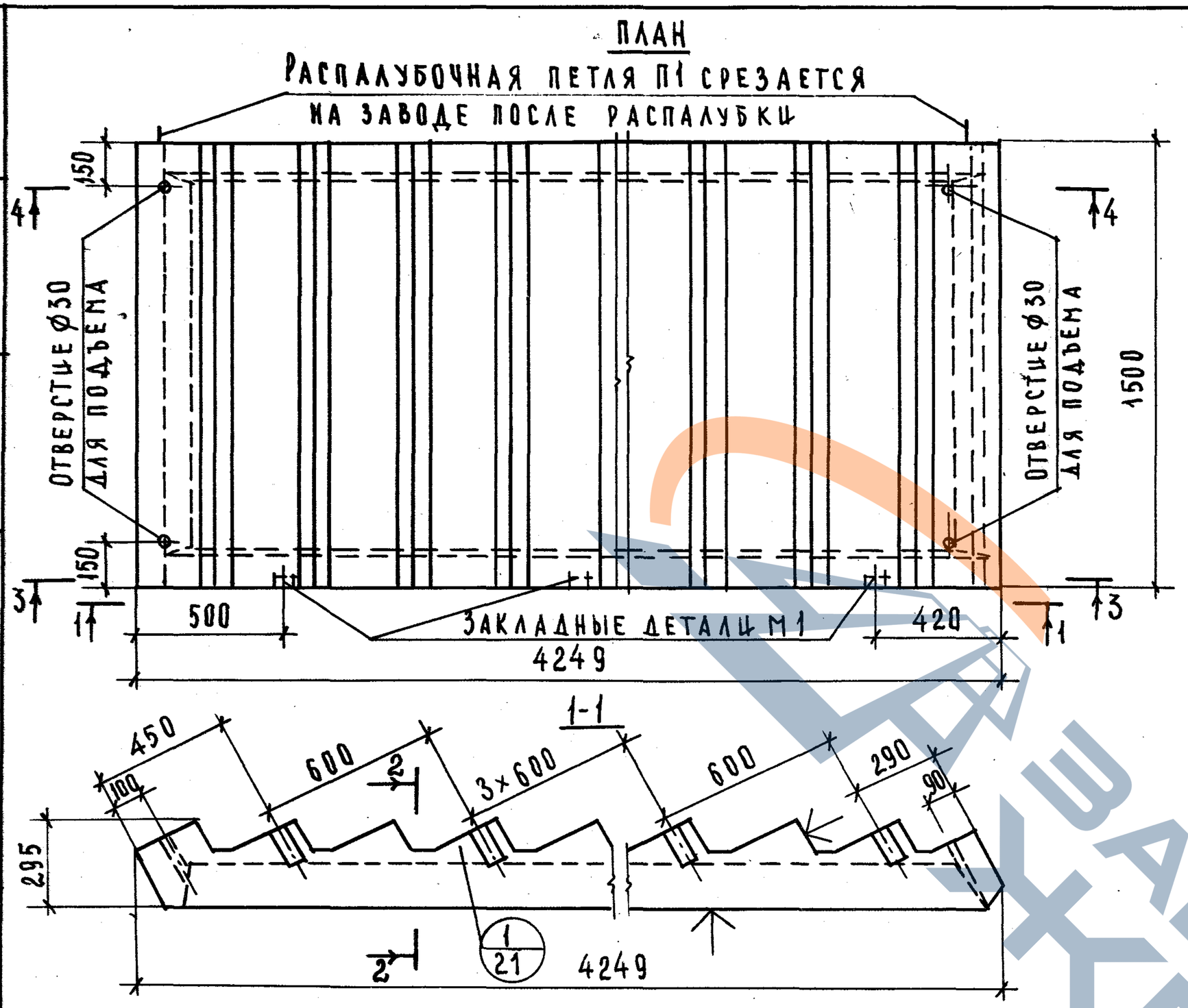

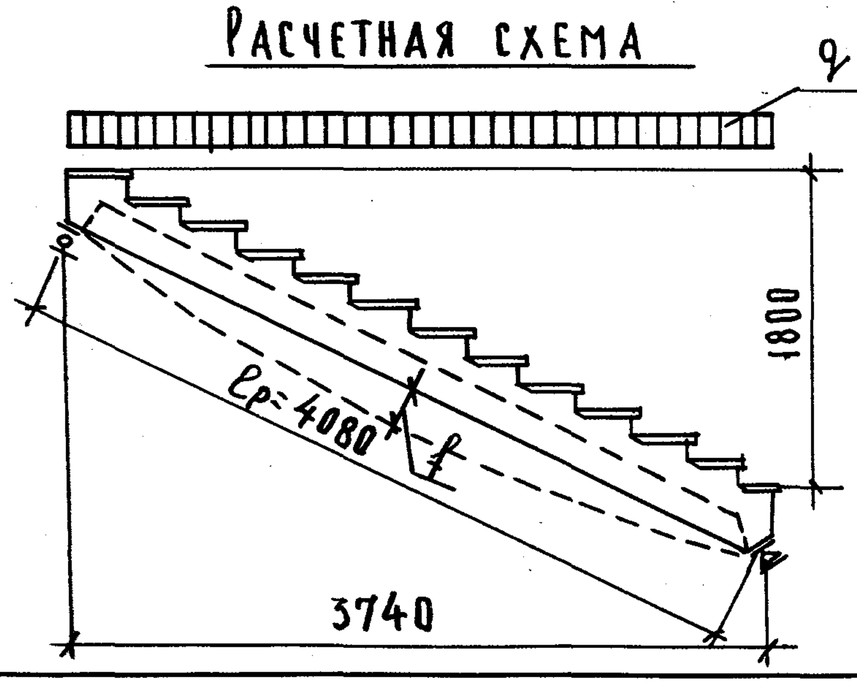

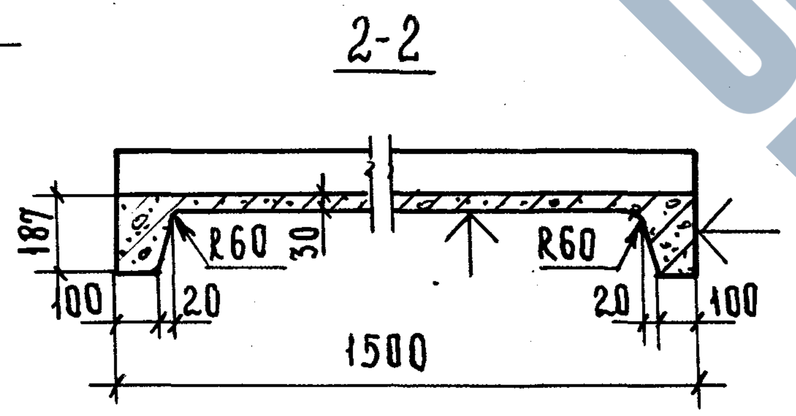

ХАРАКТЕРИСТИКА ИЗДЕЛИЯ			
ВЕС МАРША БЕЗ ПРОСТУПЕЙ		КГ	1657
ОБЪЕМ БЕТОНА		$м^3$	0.663
РАСХОД СТАЛИ	ВСЕГО /С ЗАКЛАДНЫМИ ДЕТАЛЯМИ/	КГ	52,20
	НА 1$м^3$ БЕТОНА		78,73
ПРОЕКТНАЯ МАРКА БЕТОНА			200
КУБИКОВАЯ ПРОЧНОСТЬ БЕТОНА К МОМЕНТУ ОТПУСКА ИЗДЕЛИЯ С ЗАВОДА		$кг/см^2$	140
НОРМАЛЬНЫЕ НАГРУЗКИ, ПРИЛОЖЕННЫЕ К ИЗДЕЛИЮ	РАСЧЕТНАЯ	КГ/М	730
	НОРМАТИВНАЯ		560
НОРМАТИВНЫЙ СОБСТВЕННЫЙ ВЕС МАРША С ПРОСТУПЯМИ И ОГРАЖДЕНИЕМ			600
РАСЧЕТНЫЙ ПРОГИБ		$\frac{f}{l}$	$\frac{1}{220}$

СПЕЦИФИКАЦИЯ АРМАТУРНЫХ ЭЛЕМЕНТОВ

НАИМЕНОВАНИЕ	МАРКА	КОЛ., ШТ.	ВЕС, КГ
КАРКАСЫ	К4	2	34.44
	К8	1	1.26
	К13	1	1.26
СЕТКА	С6	1	7.26
ПЕТЛИ	П1	2	3.06
ЗАКЛАДНЫЕ ДЕТАЛИ	М1	6	4,92
		ВСЕГО:	52,20

ВЫБОРКА СТАЛИ НА ИЗДЕЛИЕ

СЕЧЕНИЕ, ММ.	ДЛИНА, М	ВЕС, КГ	ГОСТ И Ra, $кг/см^2$	
Ø16АII	15,85	25,00	ГОСТ 5781-75	Ra=2700
Ø10АII	3.60	2,22		
Ø14АII	2.54	3.06		Ra=2100
Ø8АI	10.10	3.99		
Ø6АI	19.56	4,35		
Ø4ВI	73.35	7.26	ГОСТ 6727-53* Ra=3150	
-120×16	0.24	3,62	ГОСТ 103-57*	
-60×8	0.72	2.70		

ПРИМЕЧАНИЯ:

1. ЛЕСТНИЧНЫЙ МАРШ ЛМ-18.15Л. ОТЛИЧАЕТСЯ ОТ ЛЕСТНИЧНОГО МАРША ЛМ-18.15, ИЗОБРАЖЕННОГО НА ЧЕРТЕЖЕ, ТОЛЬКО РАСПОЛОЖЕНИЕМ ЗАКЛАДНЫХ ДЕТАЛЕЙ М1 С ПРОТИВОПОЛОЖНОЙ СТОРОНЫ.
2. ПЛОСКОСТИ, ОТМЕЧЕННЫЕ ЗНАКОМ ↑, ПОДГОТОВИТЬ ПОД ПОКРАСКУ.
3. РАЗРЕЗЫ 3-3 И 4-4 (АРМИРОВАНИЕ) СМ. ЛИСТ 16, РАЗРЕЗ 4-4 (ОПАЛУБОЧНЫЙ ЧЕРТЕЖ) СМ. ЛИСТ 22.

НАЧ. ОТДЕЛА	В. ГРЕКОВ	ПРОВЕРИЛ	З. МАЦЕЯ
ГЛ. СПЕЦ. ОТД.	Э. ШАХОВА	КОПИРОВАЛ	А. БУРОВА
РУК. ГРУППЫ	З. МАЦЕЯ		
СТ. ИНЖЕНЕР	В. ДЕМИНА		

ЦНИИЭП УЧЕБНЫХ ЗДАНИЙ г. МОСКВА

ТК 1976

ЛЕСТНИЧНЫЙ МАРШ ЛМ-18.15, ЛМ-18.15Л. ОПАЛУБОЧНЫЙ ЧЕРТЕЖ.

СЕРИЯ 1.251-3 | ВЫПУСК 1 | ЛИСТ 15

15011 19

3-3

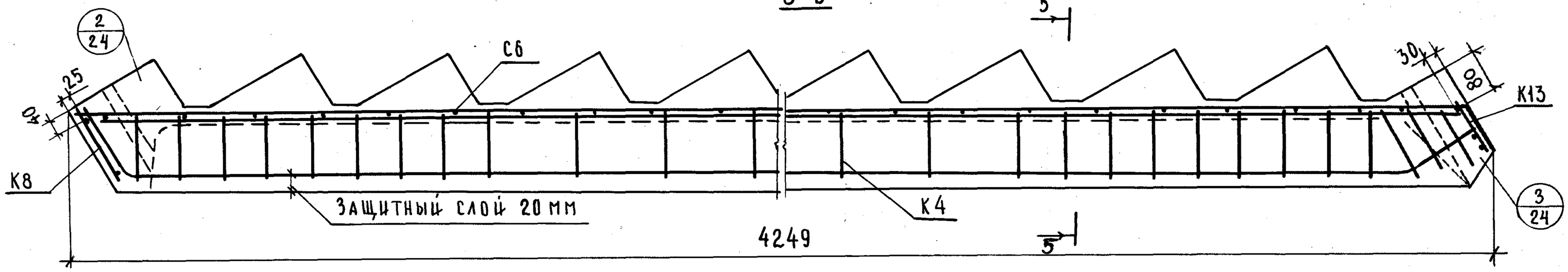

4-4 (армирование)

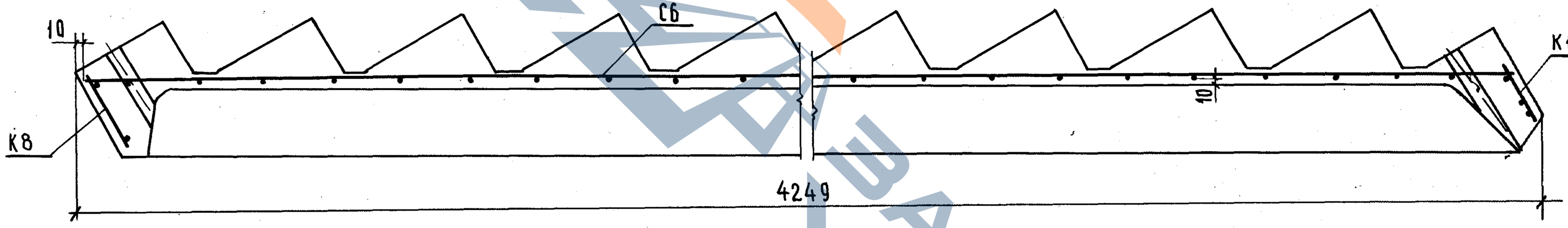

5-5

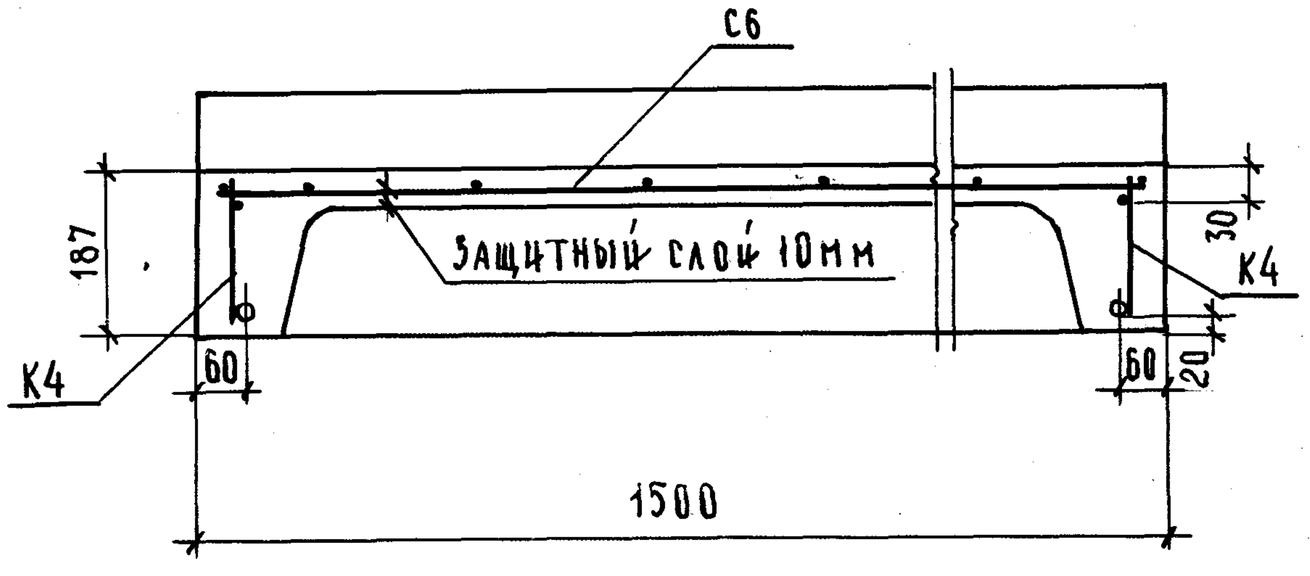

Примечание:

Опалубочный чертеж и характеристику изделия см. на листе 15.

ЗАВОД ЖБИ

Лестничный марш ЛМ-18.15, ЛМ-18.15 л. Армирование.

План

Распалубочная петля П1 срезается на заводе после распалубки

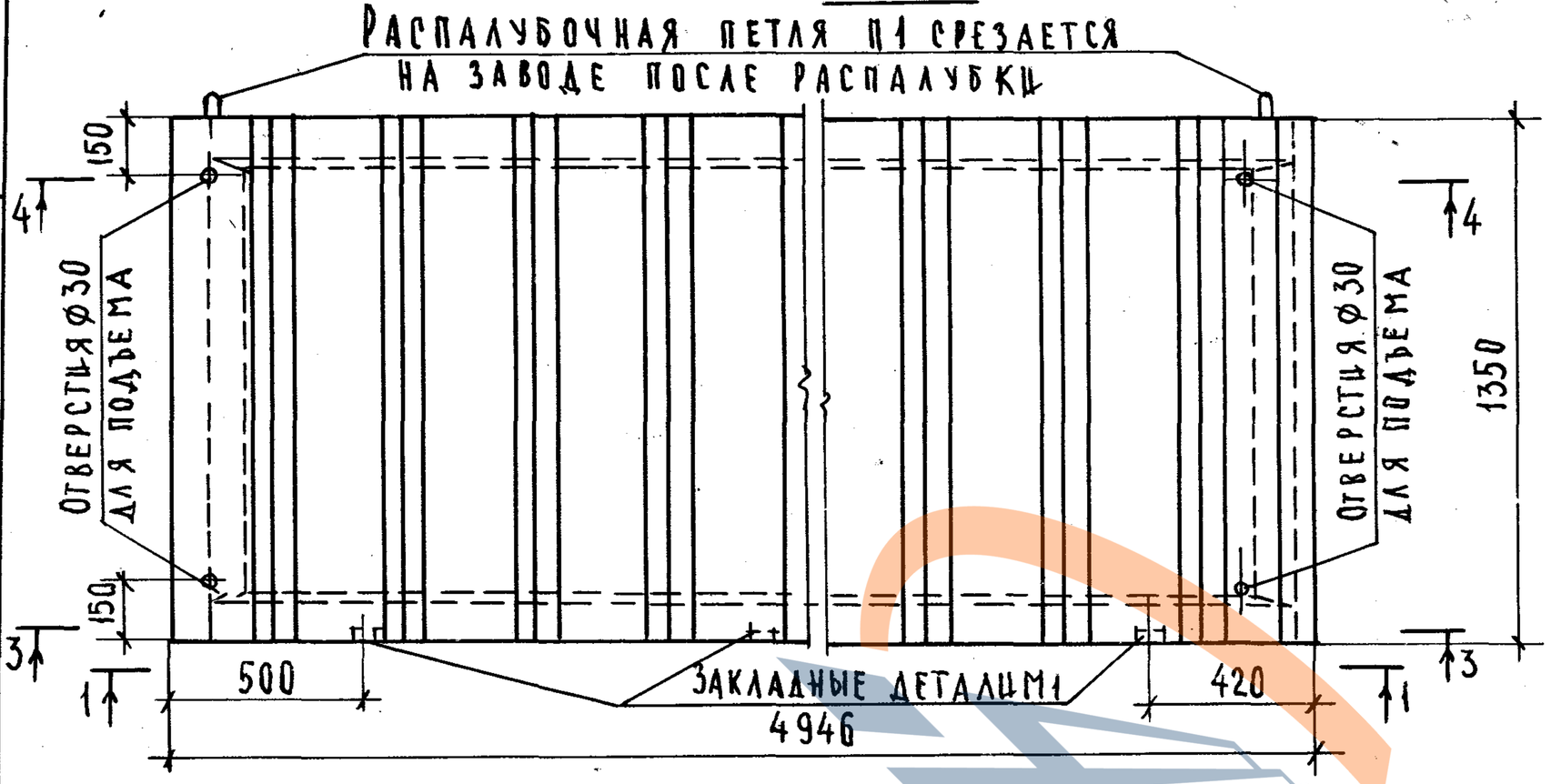

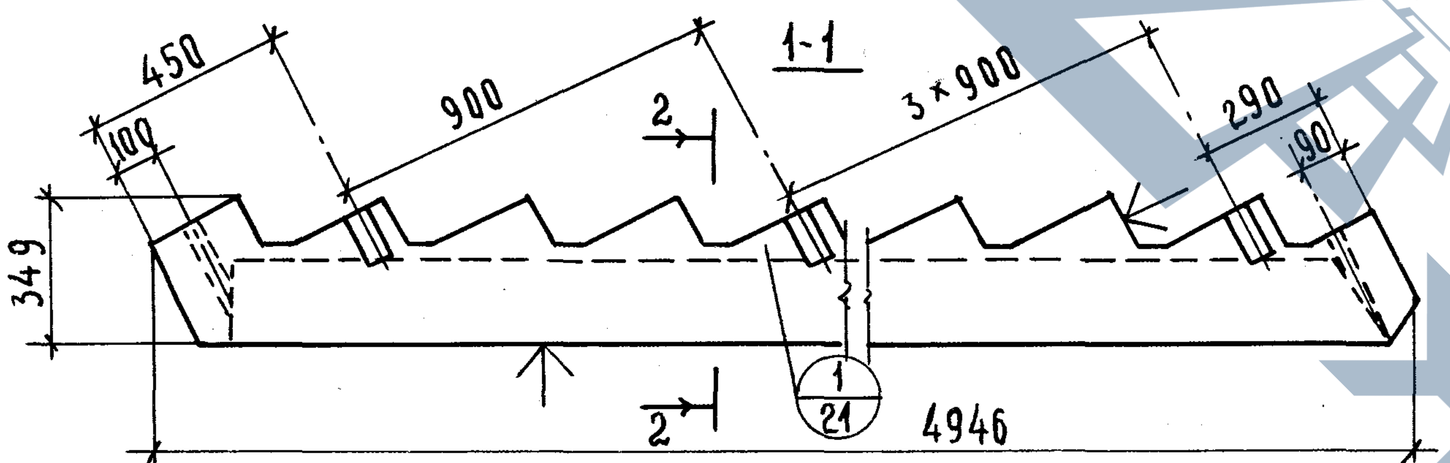

Расчетная схема

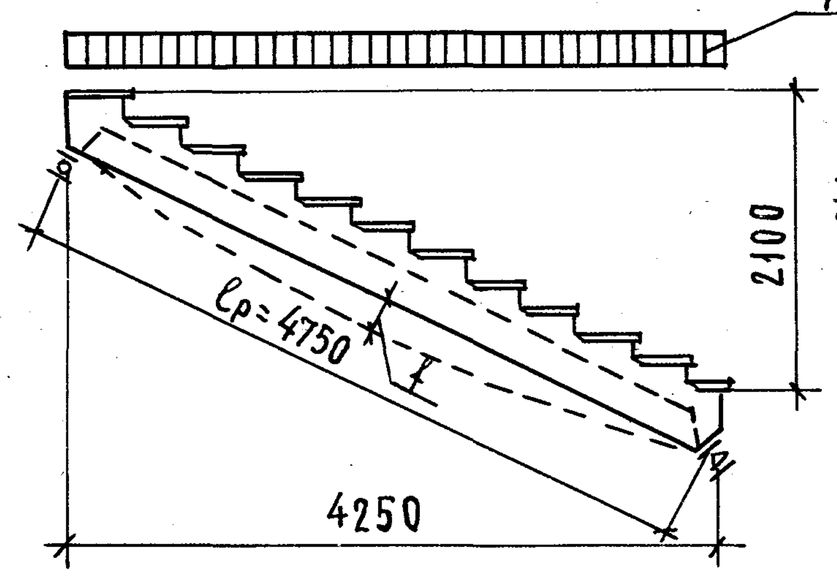

2-2

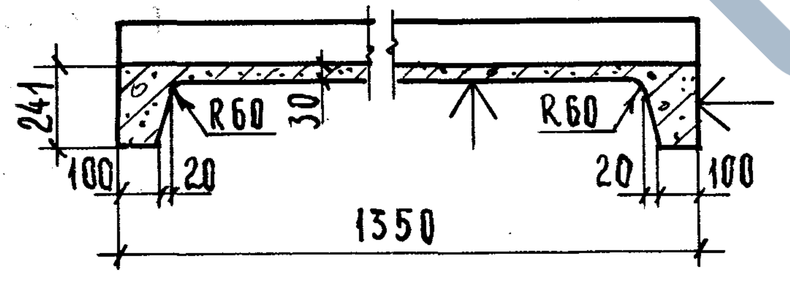

Характеристика изделия			
Вес марша без проступей		кг	1942
Объем бетона		м³	0,777
Расход стали	Всего (с закладными деталями)	кг	58,56
	на 1 м³ бетона		75,37
Проектная марка бетона		кг/см²	200
Кубиковая прочность бетона к моменту отпуска изделия с завода			140
Нормальные нагрузки, приложенные к изделию	Расчетная	кг/м	660
	Нормативная		500
Нормативный собственный вес марша с проступями и ограждением			610
Расчетный прогиб		1/с	1/237

Спецификация арматурных элементов

Наименование	Марка	Кол., шт.	Вес, кг
Каркасы	К5	2	39,38
	К9	1	1.22
	К14	1	1.22
Сетки	С7	1	10,40
Петли	П1	2	3.06
Закладные детали	М1	4	3.28
Всего:			58.56

Выборка стали на изделие

Сечение, мм	Длина, м	Вес, кг	ГОСТ и Ra, кг/см²	
ф16 AII	17.82	28.10	ГОСТ 5781-75	Ra= =2700
ф10 AII	2.40	1.48		
ф14 AI	2.54	3.06		Ra= =2100
ф8 AI	11.40	4.51		
ф6 AI	25.24	5.59		
ф5 BI	42.88	6.60	ГОСТ 6727-53	Ra=3150
ф4 BI	38.40	3.80		
-120×16	0.24	3.62	ГОСТ 103-57	
-60×8	0.48	1.80		

Примечания:

1. Лестничный марш ЛМ-21.13л отличается от лестничного марша ЛМ-21.13, изображенного на чертеже, только расположением закладных деталей М1 с противоположной стороны.
2. Плоскости, отмеченные знаком ↑, подготовить под покраску.
3. Разрезы 3-3 и 4-4 (армирование) см. лист 18, разрез 4-4 (опалубочный чертеж) см. лист 23.

Нач. отдела	З. Мацея
Гл. спец. отд.	А. Бурова
Проверил	В. Грекова
Копировал	З. Шахова
Рук. группы	З. Мацея
Ст. инженер	В. Демина

ЦНИИЭП учебных зданий г. Москва

ТК 1976

Лестничный марш ЛМ-21.13, ЛМ-21.13л. Опалубочный чертеж.

Серия 1.251-3, выпуск 1, лист 17

3-3

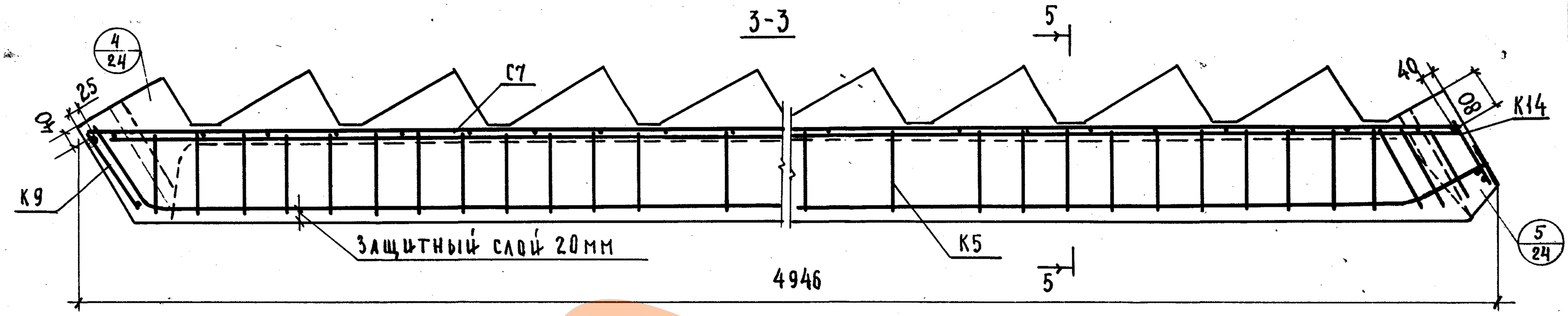

4-4 (армирование)

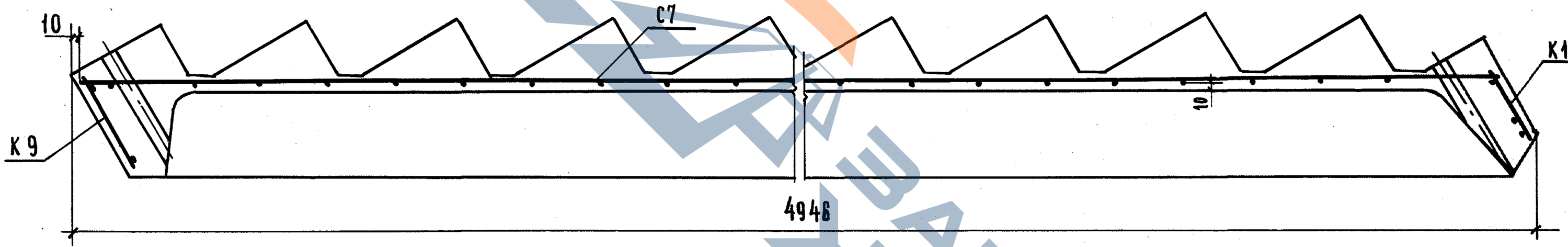

5-5

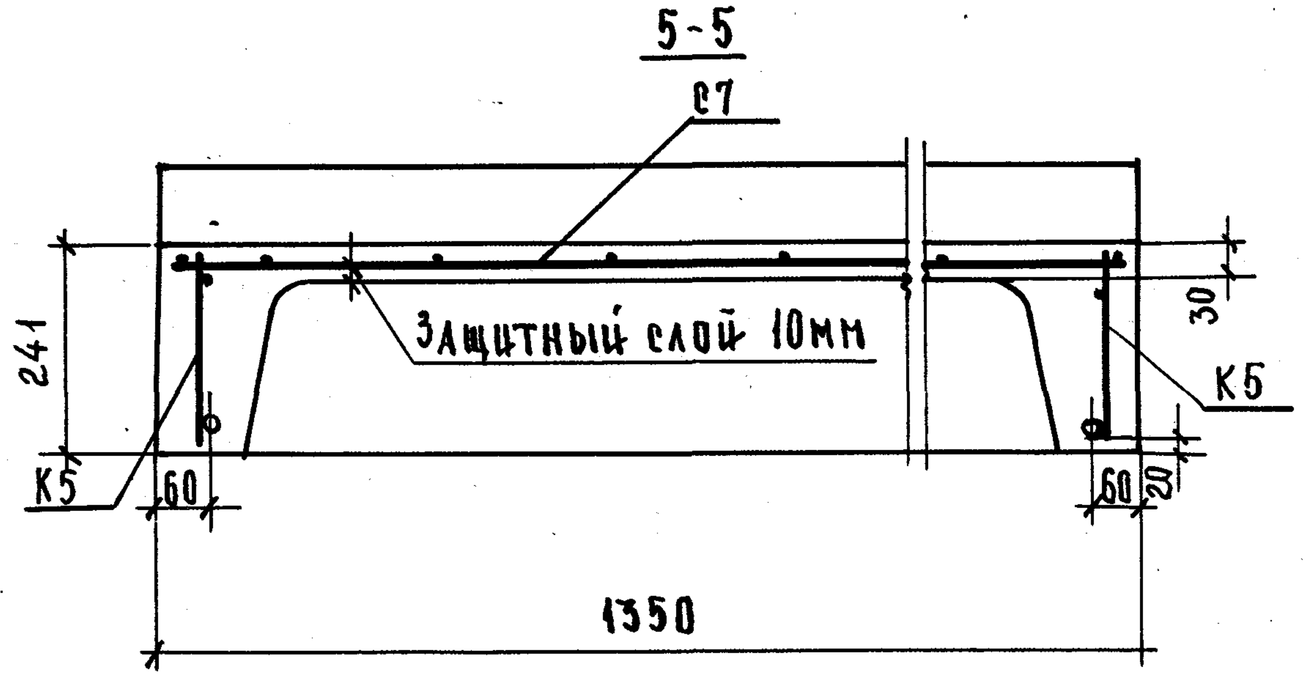

Примечание:
Опалубочный чертеж и характеристику изделия см. лист 17.

Завод ЖБИ

ПЛАН

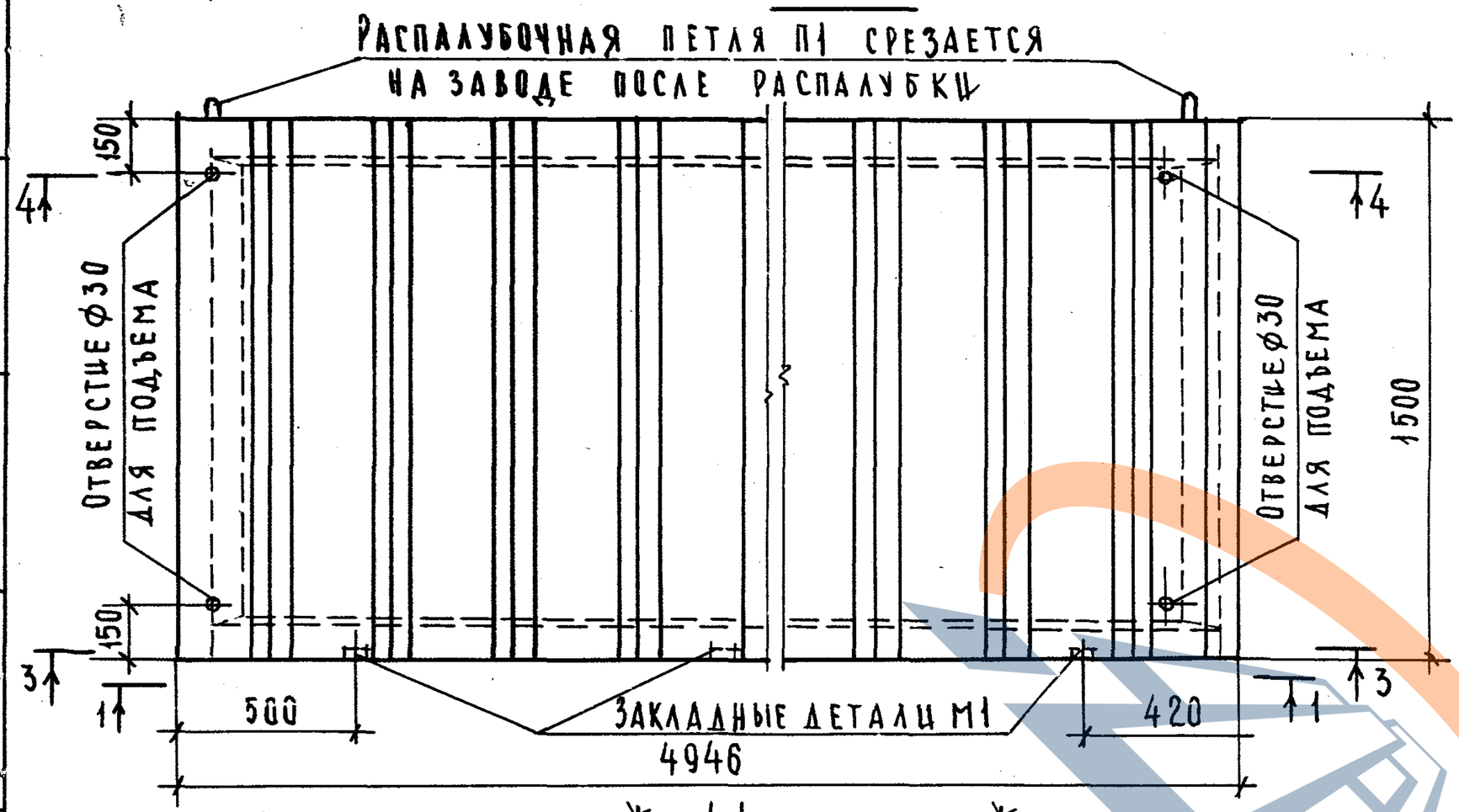

1-1

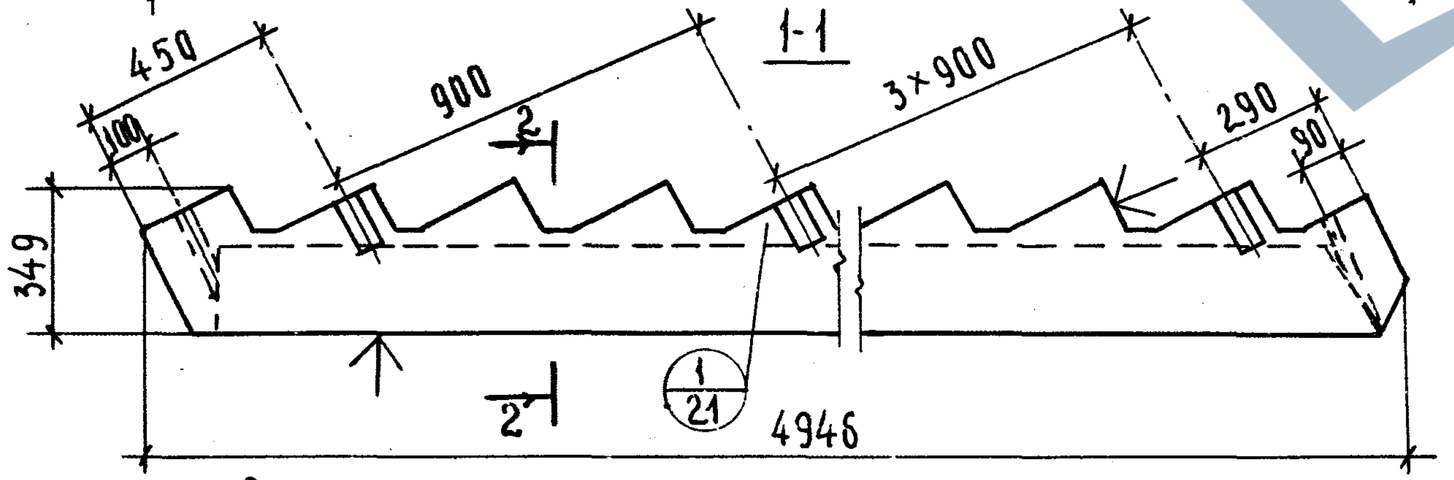

Расчетная схема

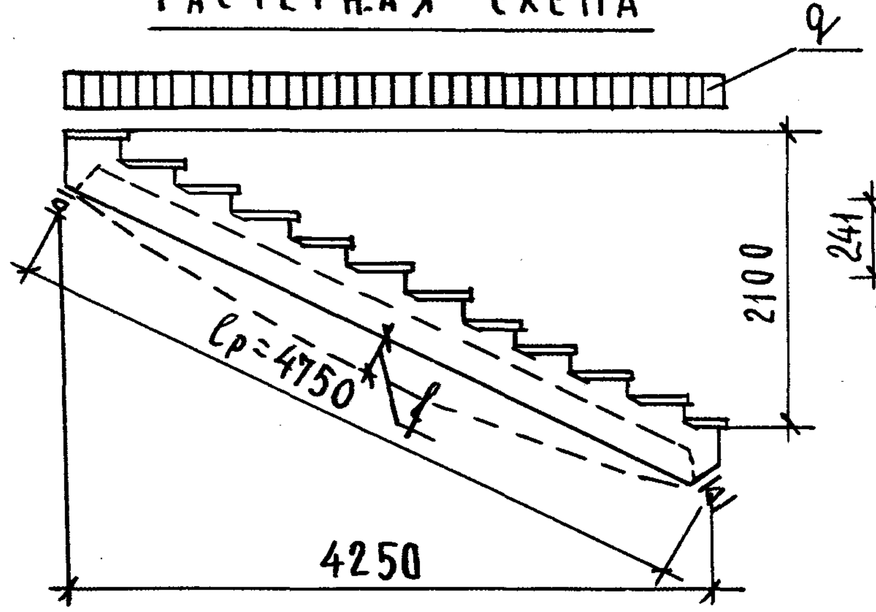

2-2

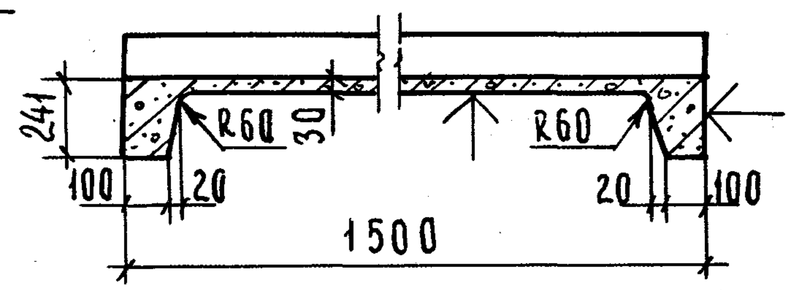

Характеристика изделия			
Вес марша без проступей		кг	2105
Объем бетона		м³	0.843
Расход стали	Всего /с закладными деталями/	кг	59,58
	На 1 м³ бетона		70,68
Проектная марка бетона		кг/см²	200
Кубиковая прочность бетона к моменту отпуска изделия с завода			140
Нормальные нагрузки, приложенные к изделию	Расчетная	кг/м	730
	Нормативная		560
Нормативный собственный вес марша с проступями и ограждением			660
Расчетный прогиб		f/l	1/233

Спецификация металлических элементов

Наименование	Марка	Кол., шт.	Вес, кг
Каркасы	К5	2	39.38
	К10	1	1.36
	К15	1	1.36
Сетка	С8	1	11,14
Петли	П1	2	3.06
Закладные детали	М4	4	3.28
		Всего:	59,58

Выборка стали на изделие

Сечение мм	Длина, м	Вес, кг	ГОСТ и Ra, кг/см²	
ф16АII	17.82	28.10	ГОСТ 5781-75	Ra=2700
ф10АII	2.40	1.48		
ф14АI	2.54	3.06		Ra=2100
ф8АI	11.55	4.57		
ф6АI	26.30	5.81		
ф5ВI	47.68	7.34	ГОСТ 6727-53 Ra=3150	
ф4ВI	38.40	3.80		
-120×16	0.24	3.62	ГОСТ 103-57	
-60×8	0.48	1.80		

Примечания:

1. Лестничный марш ЛМ-21.15л, отличается от лестничного марша ЛМ-17.15, изображенного на чертеже, только расположением закладных деталей М1 с противоположной стороны.
2. Плоскости, отмеченные знаком ↑, подготовить под покраску.
3. Разрезы 3-3 и 4-4 (армирование) см. лист 20, разрез 4-4 (опалубочный чертеж) см. лист 23.

Учебный здание г. Москва | Рук. группы | Ст. инженер | З. Мацея | В. Демина

ТК 1976	Лестничный марш ЛМ-21.15, ЛМ-21.15л. Опалубочный чертеж.	Серия 1.251-3	
		Выпуск 1	Лист 19

3-3

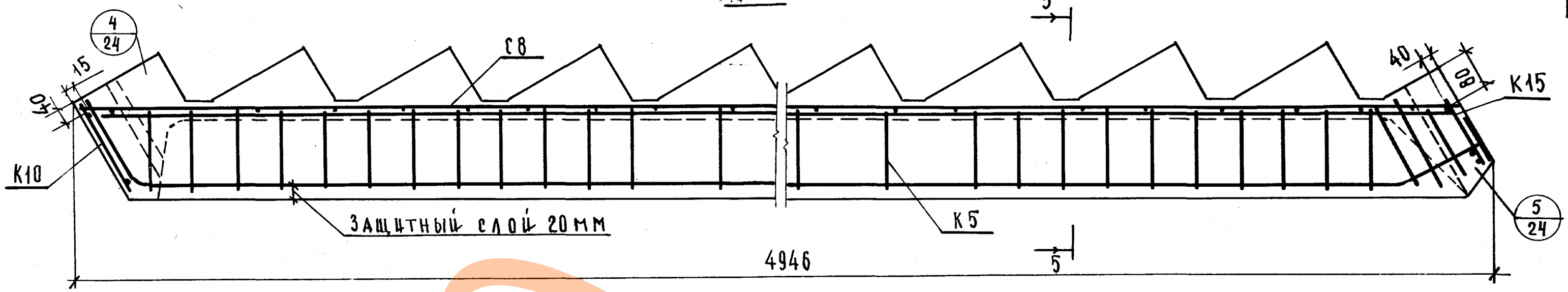

4-4 (АРМИРОВАНИЕ)

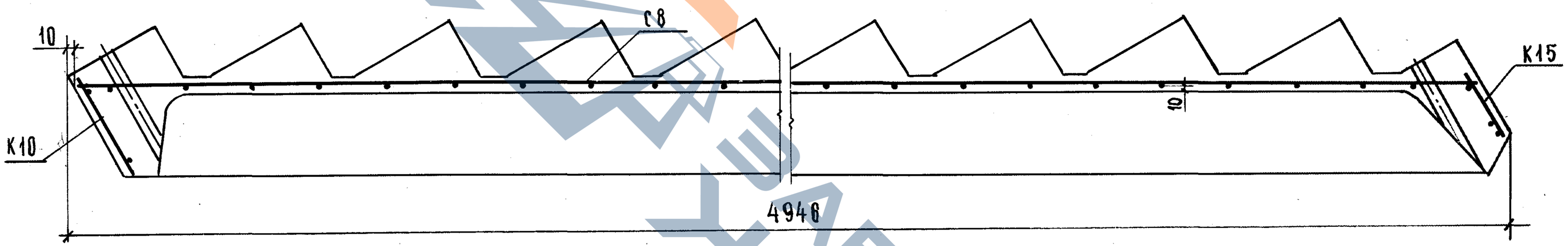

5-5

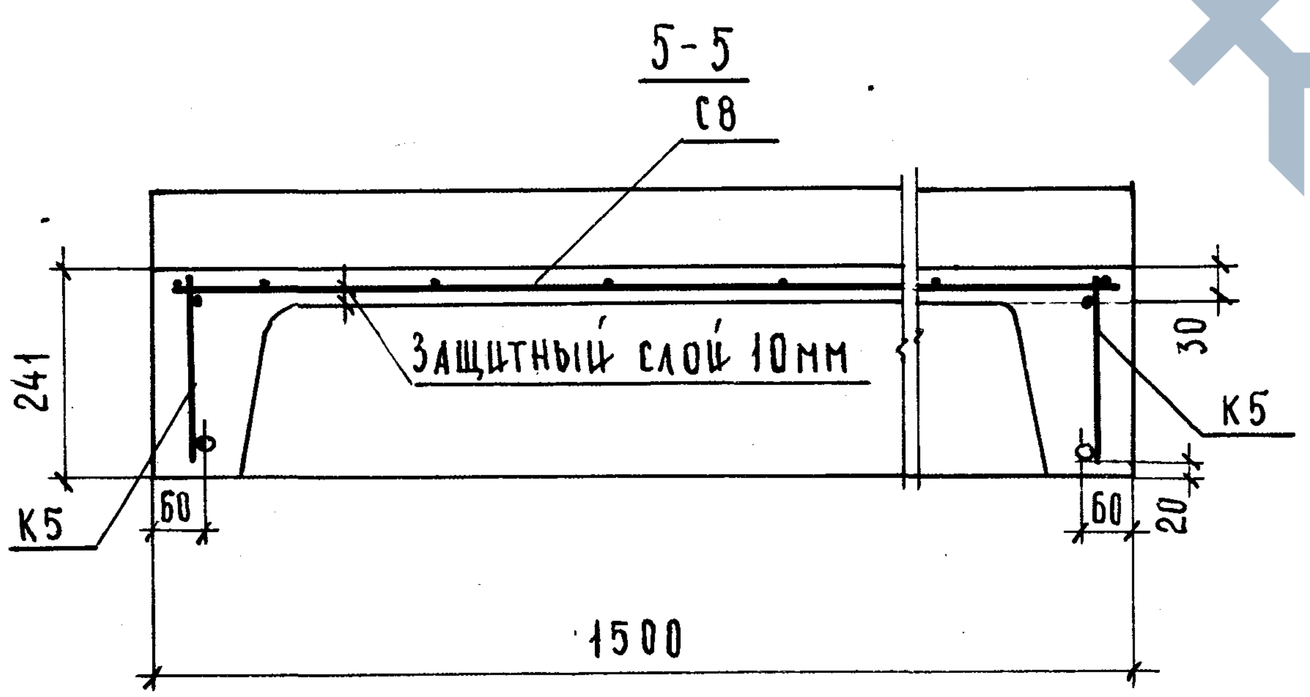

ПРИМЕЧАНИЕ:

Опалубочный чертеж и характеристику изделия см. лист 19.

ГИП		Э. ШАХОВА
ГЛ. СПЕЦ. ОТД.		З. МАЦЕЯ
РУК. ГРУППЫ		В. ДЕМЕНТЬЕВА
СТ. ИНЖЕНЕР		
РАЗРАБОТАЛ		З. МАЦЕЯ
КОПИРОВАЛ		А. БУРОВА

ЦНИИЭП учебных зданий г. Москва

ТК 1976

Лестничный марш ЛМ-21.15, ЛМ-21.15л. Армирование.

Серия 1.251-3
Выпуск 1
Лист 20

Завод ЖБИ

4-4 (ОПАЛУБОЧНЫЙ ЧЕРТЕЖ)

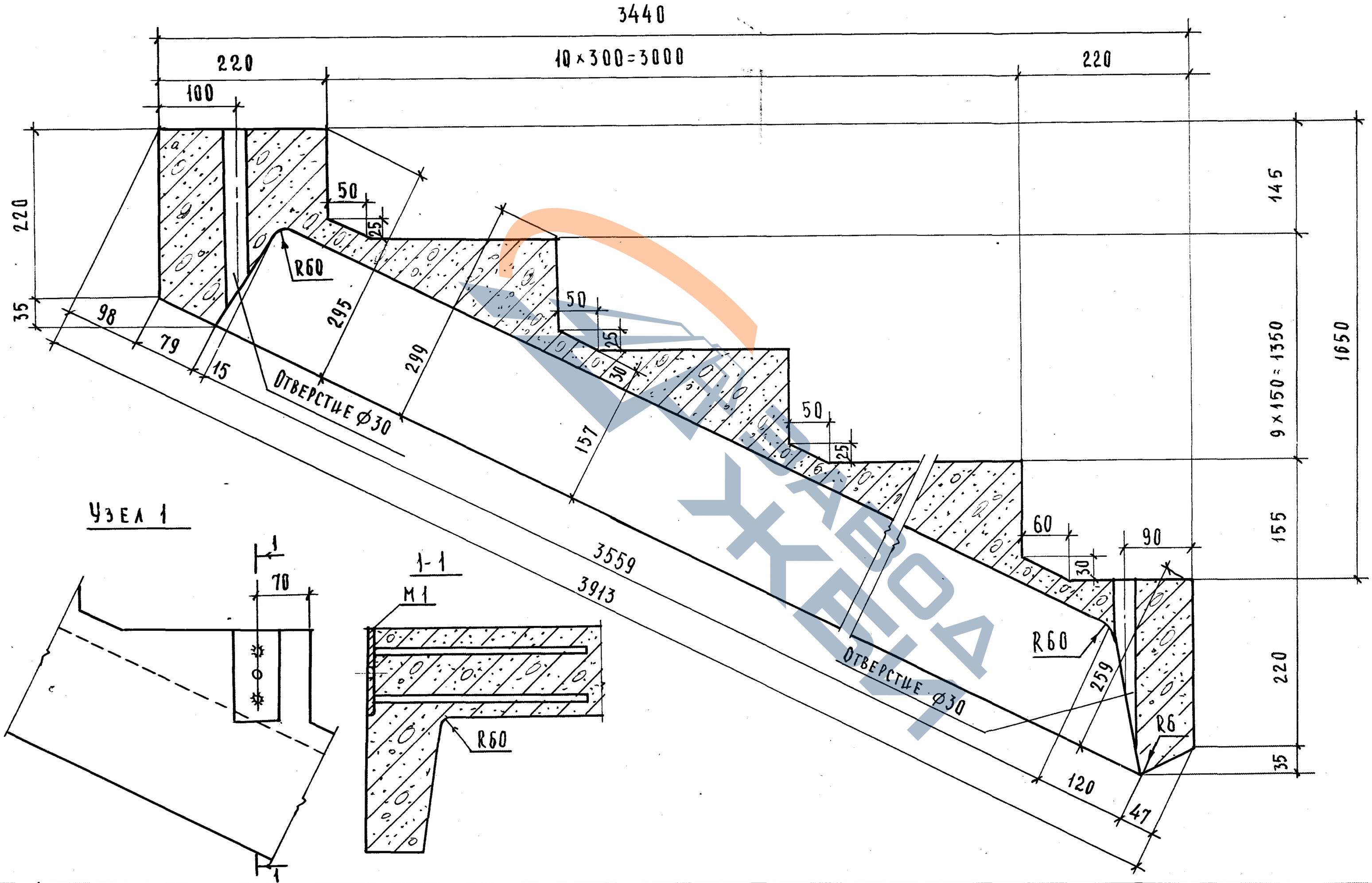

Узел 1

1-1

г. МОСКВА
РУК. ГРУППЫ
СТ. ИНЖЕНЕР
В. ДЕМИНА

ТК 1976

ЛМ-17.12; ЛМ-17.13; ЛМ-17.15. Разрез 4-4 (опалубочный чертёж) Узел 1.

СЕРИЯ 1.251-3
ВЫПУСК 1 | ЛИСТ 21

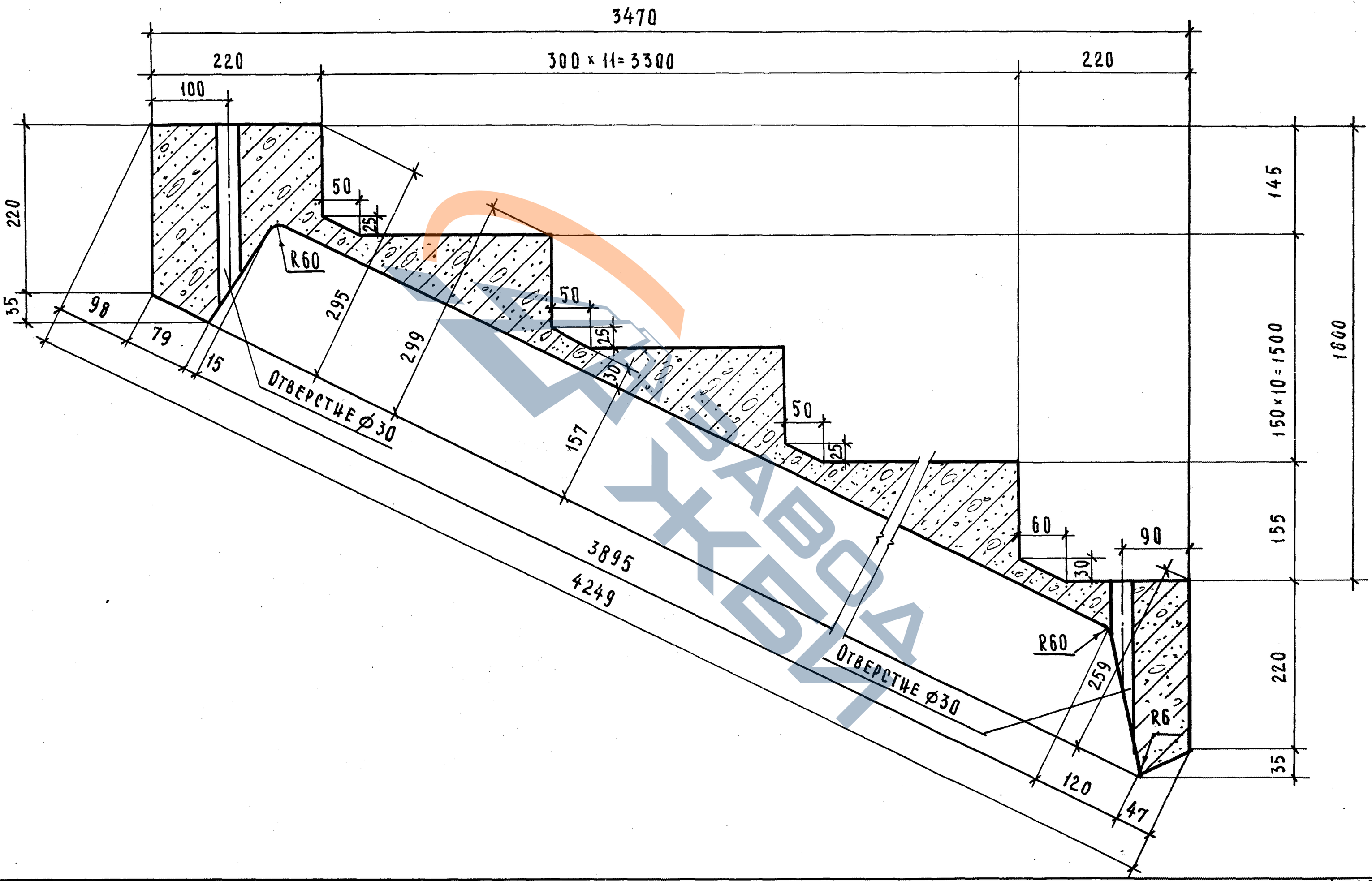

ГИП		З. ШАХОВА
РУК. ГРУППЫ		З. МАЦЕЯ
СТ. ИНЖЕНЕР		В. ДЕНИНА

УЧЕБНЫХ ЗДАНИЙ
Г. МОСКВА

ТК
1976

1М-18.12; 1М-18.13; 1М-18.15. РАЗРЕЗ 4-4 (ОПАЛУБОЧНЫЙ ЧЕРТЕЖ).

СЕРИЯ 1.251-3
ВЫПУСК 1 | ЛИСТ 22

4-4 (ОПАЛУБОЧНЫЙ ЧЕРТЕЖ)

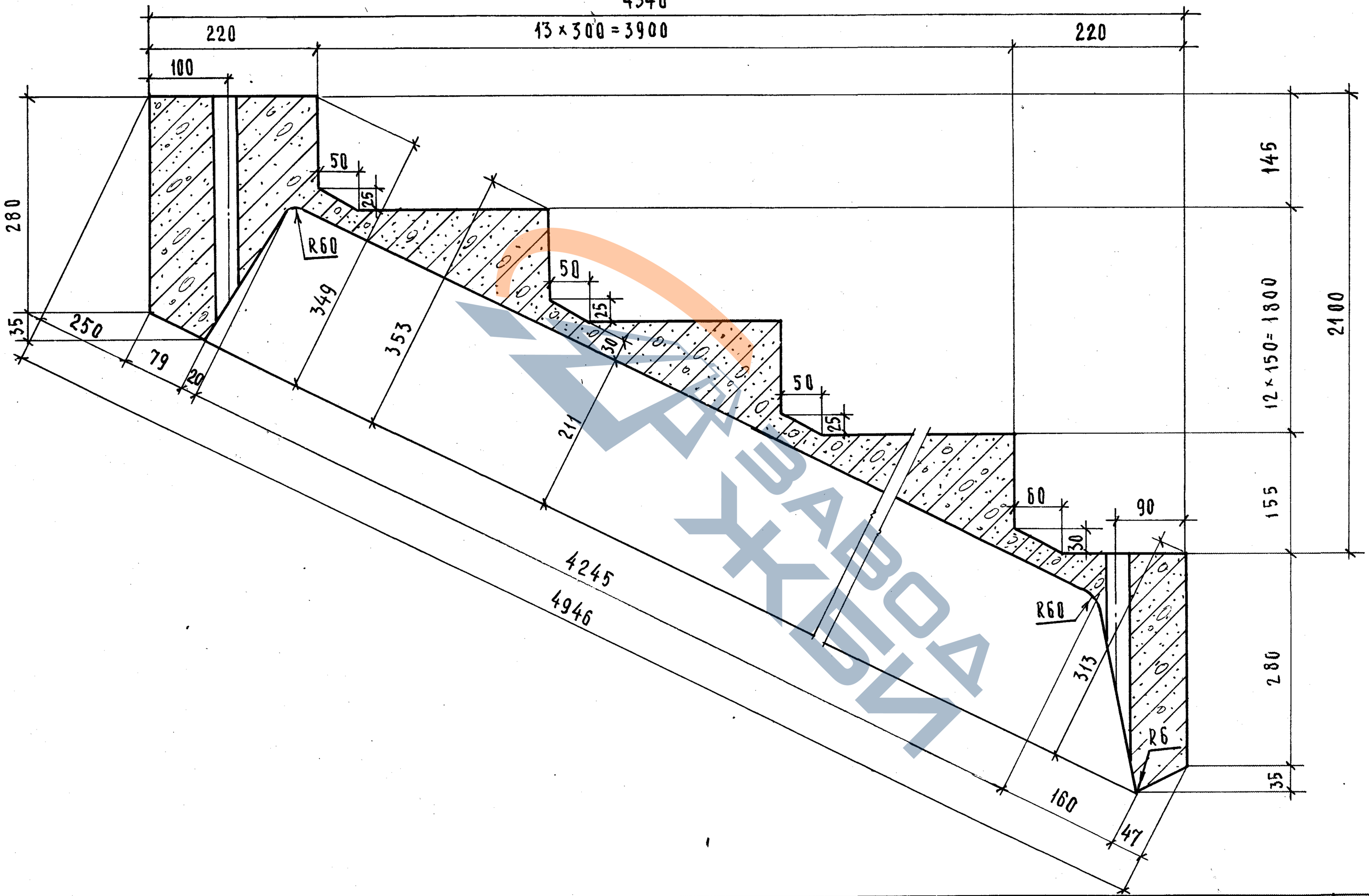

ЗАВОД ЖКБИ

В. ДЕМИНА
СТ. ИНЖЕНЕР
Г. МОСКВА

ТК 1976

ЛМ-21.13; ЛМ-21.15. РАЗРЕЗ 4-4 (ОПАЛУБОЧНЫЙ ЧЕРТЕЖ)

СЕРИЯ 1.251-3
ВЫПУСК 1 | ЛИСТ 23

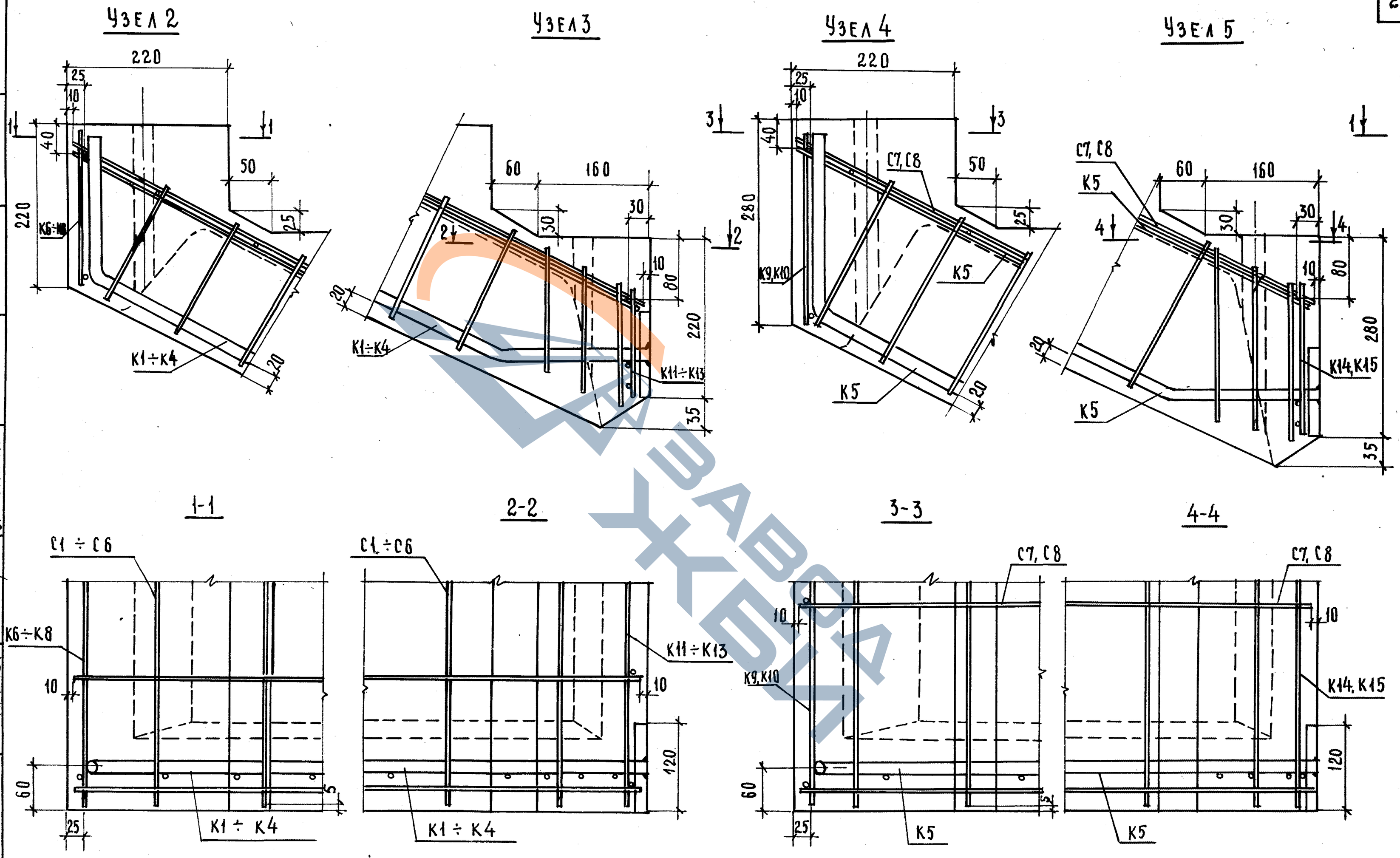

Нач. отдела		Пр.	Б. Гр.
Гл. спец. отд.	Э. Шахова	Копировал	З. Мацея
Рук. группы	З. Мацея		А. Бурова
Ст. инженер	В. Демина		

ЦНИИЭП учебных зданий г. Москва

ТК	Узел 2 ÷ 5	Серия 1.2[illegible]3
1976		Выпуск 1 / Лист 2

15011 28

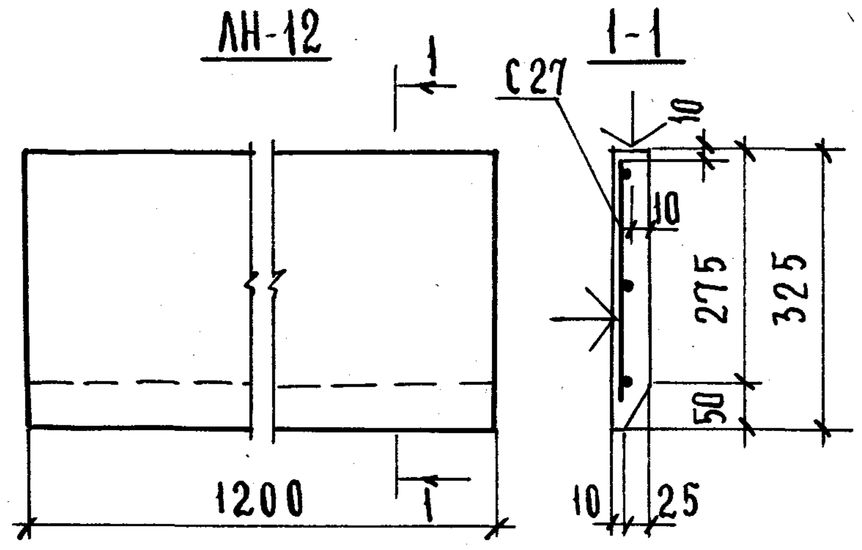

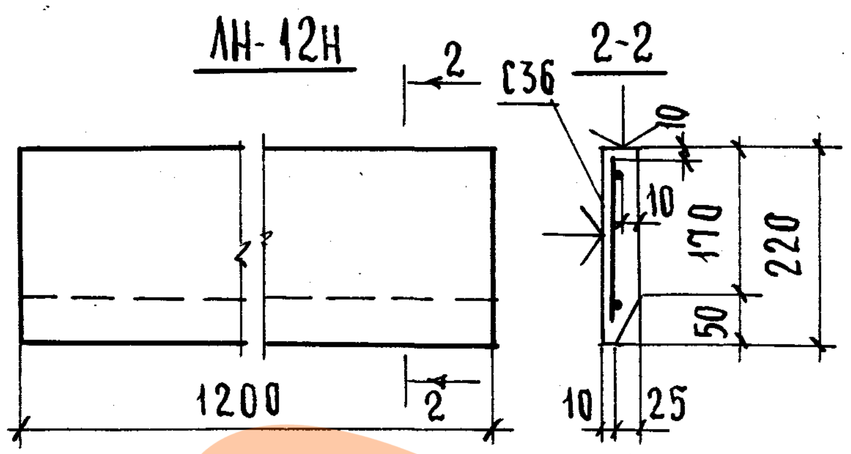

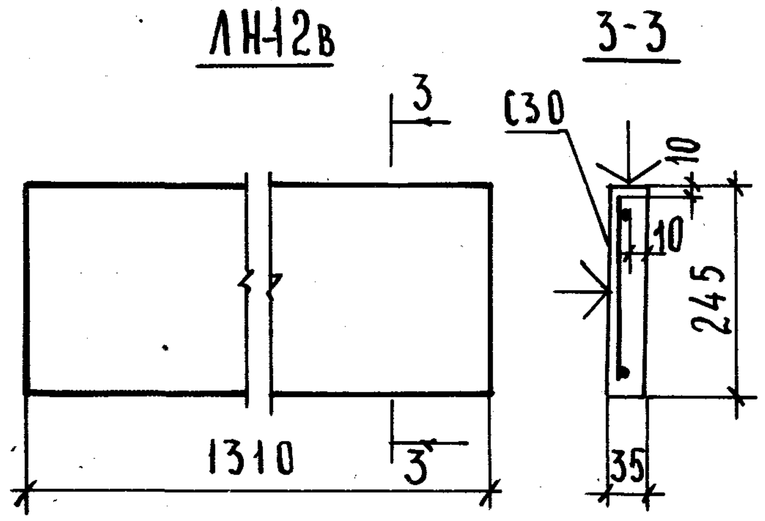

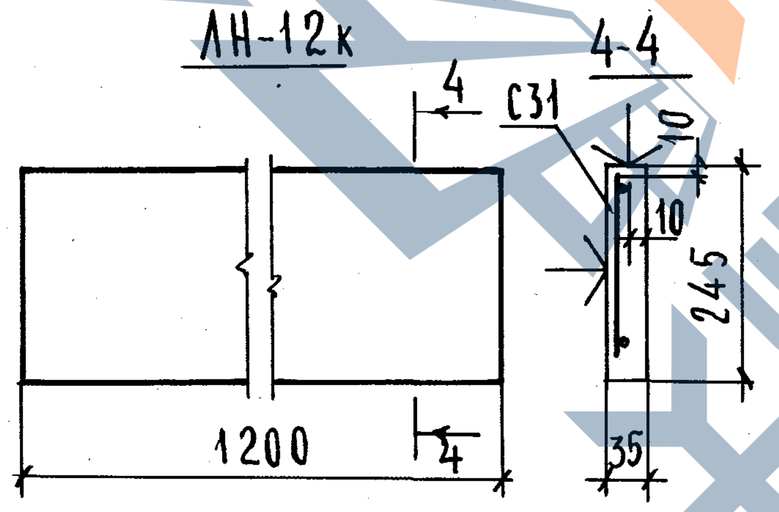

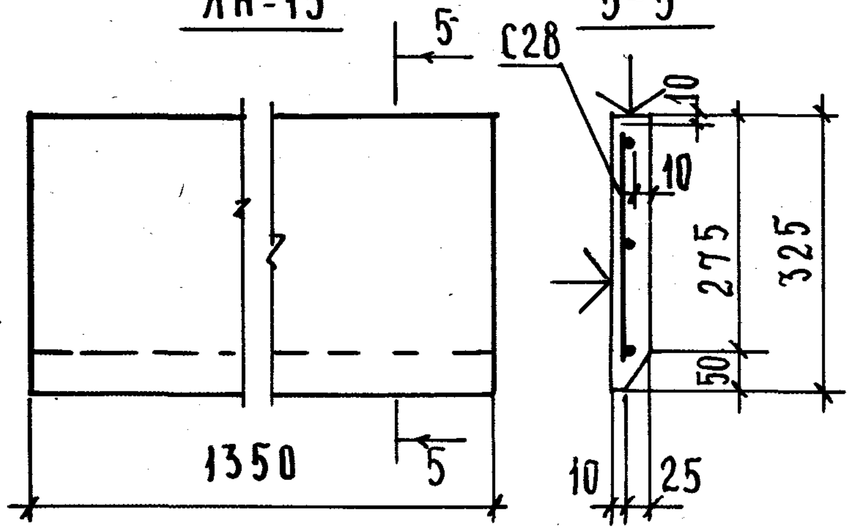

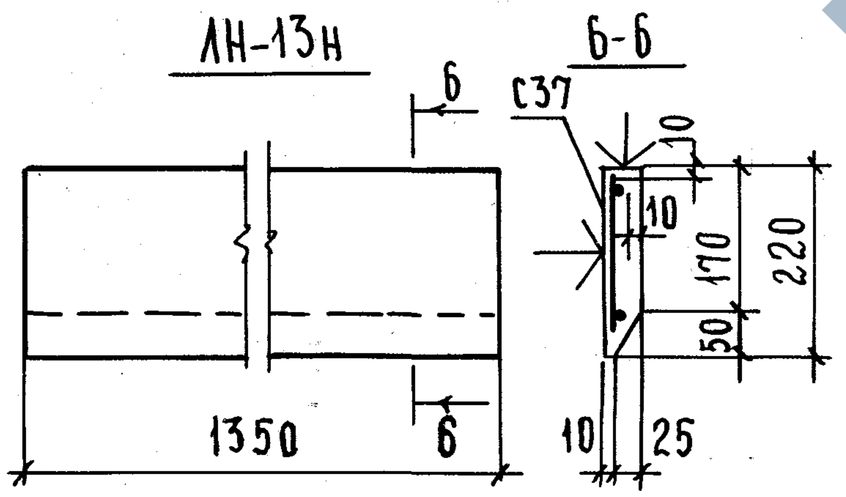

Характеристика изделия					
Марка проступи	Вес проступи, кг	Объем бетона, м³	Расход стали, кг		Марка бетона
			Всего	На 1 м³ бетона	
ЛН-12	33	0.013	0.29	22,3	200
ЛН-12Н	23	0.008	0.18	22,5	200
ЛН-12в	28	0.011	0.22	20.0	200
ЛН-12К	25	0.010	0.20	20.0	200
ЛН-13	38	0.014	0.32	22,8	200
ЛН-13Н	25	0.010	0.22	22.0	200

Спецификация арматурных изделий				Выборка стали на изделие			
Марка проступи	Марка элемента	Кол., шт.	Вес, кг	Сечение	Длина, м	Вес, кг	ГОСТ и Ra
ЛН-12	С27	1	0.29	Ф3ВI	5.19	0,29	ГОСТ 6727-53* R_A = 3150 кг/см²
ЛН-12Н	С36	1	0.18	Ф3ВI	3.40	0.18	
ЛН-12в	С30	1	0.22	Ф3ВI	4.14	0.22	
ЛН-12К	С31	1	0.20	Ф3ВI	3.70	0.20	
ЛН-13	С28	1	0.32	Ф3ВI	5.91	0.32	
ЛН-13Н	С37	1	0.22	Ф3ВI	3.87	0.22	

Примечание

Поверхности, отмеченные знаком ↓, должны быть отшлифованы и отделаны мозаикой при изготовлении.

ТК 1976	Проступи ЛН12, ЛН12Н, ЛН12в, ЛН12к, ЛН13, ЛН13Н. Опалубочный чертеж. Армирование.	Серия 1.251-3	
		Выпуск 1	Лист 25

15011 29

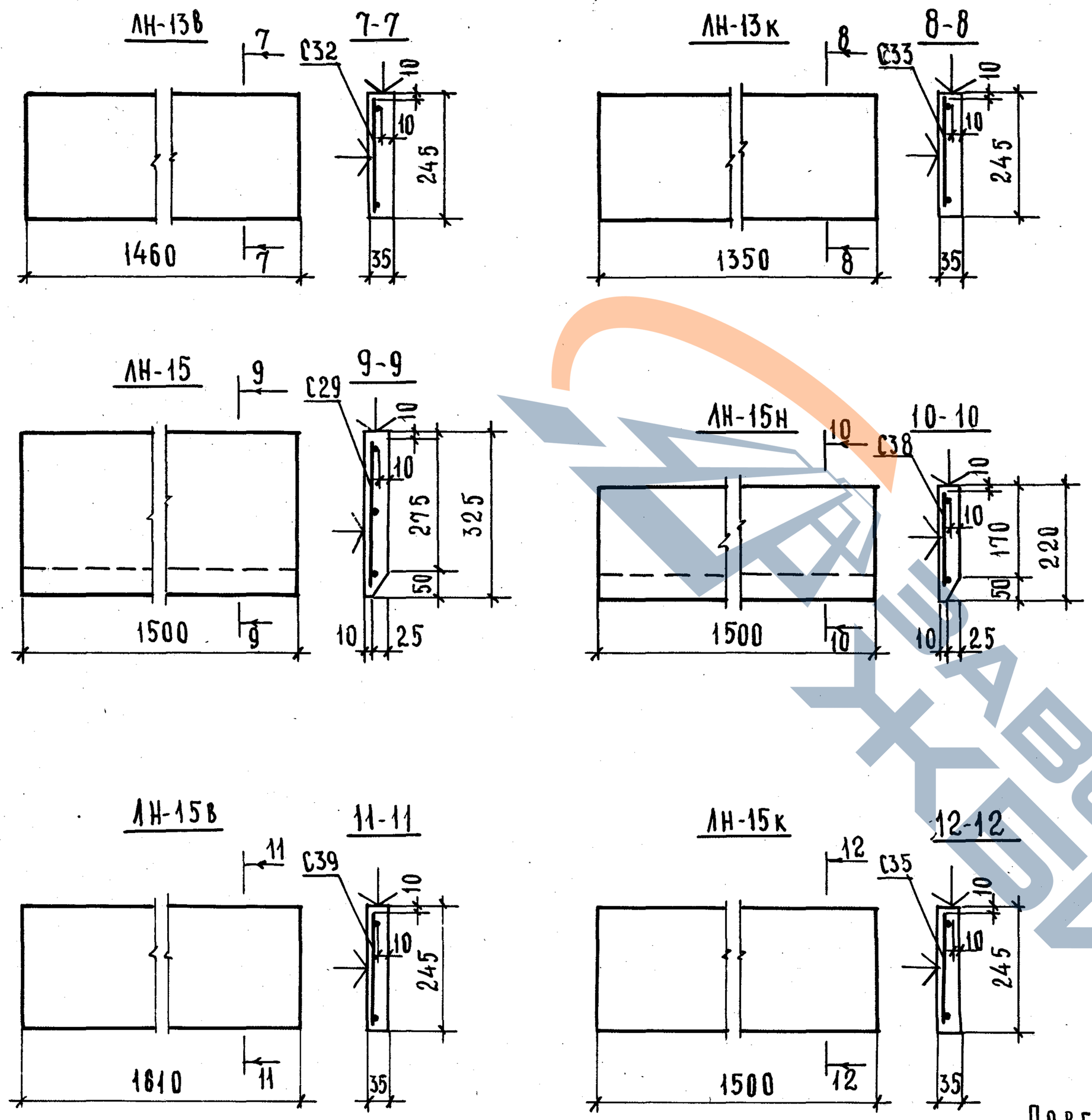

ХАРАКТЕРИСТИКА ИЗДЕЛИЯ					
МАРКА ПРОСТУПИ	ВЕС ПРОСТУПИ, КГ	ОБЪЕМ БЕТОНА, М3	РАСХОД СТАЛИ, КГ		МАРКА БЕТОНА
			ВСЕГО	НА 1 М3 БЕТОНА	
ЛН-13в	33	0.013	0.26	20.0	200
ЛН-13к	30	0.012	0.23	19.2	200
ЛН-15	40	0.016	0.37	23,13	200
ЛН-15н	28	0.011	0.24	21,8	200
ЛН-15в	35	0.014	0.28	20.0	200
ЛН-15к	33	0.013	0.26	20.0	200

СПЕЦИФИКАЦИЯ АРМАТУРНЫХ ИЗДЕЛИЙ				ВЫБОРКА СТАЛИ НА ИЗДЕЛИЕ			
МАРКА ПРОСТУПИ	МАРКА ЭЛЕМЕНТА	КОЛ., ШТ.	ВЕС, КГ	СЕЧЕНИЕ	ДЛИНА, М	ВЕС, КГ	ГОСТ И Ra
ЛН-13в	С32	1	0.26	⌀3ВI	4.66	0.26	ГОСТ 6727-53* Ra=3150 кг/см2
ЛН-13к	С33	1	0.23	⌀3ВI	4.22	0.23	
ЛН-15	С29	1	0.37	⌀3ВI	6.63	0.37	
ЛН-15н	С38	1	0.24	⌀3ВI	4.35	0.24	
ЛН-15в	С34	1	0.28	⌀3ВI	4.96	0.28	
ЛН-15к	С35	1	0.26	⌀3ВI	4.74	0.26	

ПРИМЕЧАНИЕ:

ПОВЕРХНОСТИ, ОТМЕЧЕННЫЕ ЗНАКОМ ↓, ДОЛЖНЫ БЫТЬ ОТШЛИФОВАНЫ И ОТДЕЛАНЫ МОЗАИКОЙ ПРИ ИЗГОТОВЛЕНИИ.

ЦНИИ-1, УЧЕБНЫХ ЗДАНИЙ г. МОСКВА

ГЛ. СПЕЦ. ОТД.	Э. ШАХОВА	
РУК. ГРУППЫ	З. МАЦЕЯ	
СТ. ИНЖЕНЕР	Л. ЖЕРДЕВА	
КОПИРОВАЛ	А. БУРОВА	

ТК 1976

Проступи ЛН13в, ЛН13к, ЛН15, ЛН15н, ЛН15в, ЛН15к. Опалубочный чертеж. Армирование.

СЕРИЯ 1.251-3 | ВЫПУСК 1 | ЛИСТ 26

15011 30

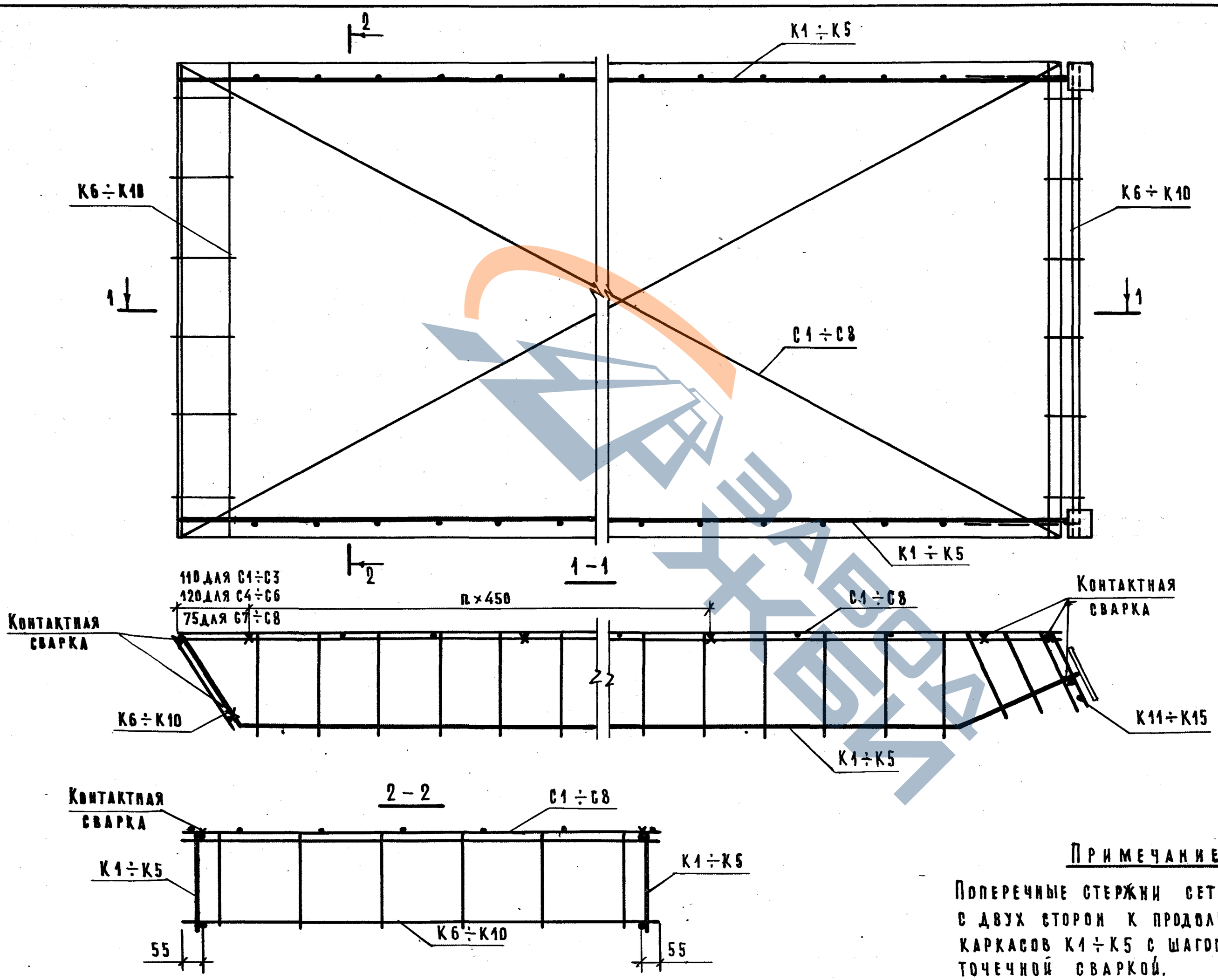

Примечание:

Поперечные стержни сеток C1÷C8 приварить с двух сторон к продольным стержням каркасов K1÷K5 с шагом 450 мм контактной точечной сваркой.

ТК 1077г	Пример сборки арматурных изделий лестничных маршей в пространственный каркас.	Серия 1.251-3. Выпуск Лист

Рук. группы Ст. инженер В. Демина Г. Москва

Схема опирания и загружения при испытании.

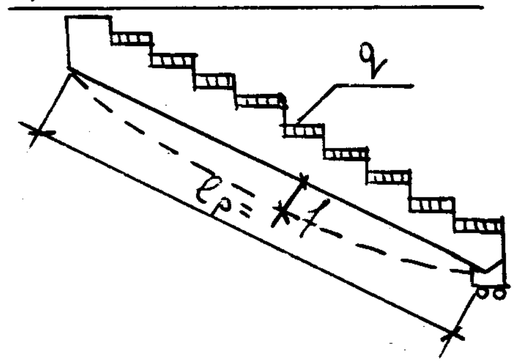

При проведении испытаний следует руководствоваться Указаниями ГОСТ 8829-66

Марка панели	Площадь загружения при испытании см²	Проверка прочности					
		Вид разрушения и величина коэффициента С*			Разрыв продольной арматуры или раздробление бетона сжатой зоны или разрушение по косым трещинам до достижения текучести продольной растянутой арматуры или выдергивания арматуры и раскол бетона С=1,6**		
		Текучесть продольной растянутой арматуры или раздробление бетона сжатой зоны одновременно с текучестью продольной растянутой арматуры С=1.4*					
		Величина разрушающей нагрузки, кг/м²			Величина разрушающей нагрузки, кг/м²		
		При которой изделия признаются годными (п. 2.3.2 ГОСТ)		При которой требуются повторные испытания (п.3.2.8 ГОСТ)	При которой изделия признаются годными (п. 2.3.2. ГОСТ)		При которой требуются повторные испытания (п.3.2.2 ГОСТ)
		с учетом собственного веса изделия	за вычетом собственного веса изделия	за вычетом собственного веса изделия	с учетом собственного веса изделия	за вычетом собственного веса изделия	за вычетом собственного веса изделия
АМ-17.12	120×344	1510	1058	< 1058, но ≥ 900	1730	1278	< 1278, но ≥ 1085
АМ-17.13	135×344	1695	1195	< 1195, но ≥ 1015	1935	1435	< 1435, но ≥ 1220
АМ-17.15	150×344	1850	1308	< 1308, но ≥ 1110	2110	1568	< 1568, но ≥ 1332
АМ-18.12	120×374	1485	1053	< 1053, но ≥ 895	1695	1263	< 1263, но ≥ 1075
АМ-18.13	135×374	1645	1166	< 1166, но ≥ 990	1880	1401	< 1401, но ≥ 1190
АМ-18.15	150×374	1810	1293	< 1293, но ≥ 1110	2070	1553	< 1553, но ≥ 1320
АМ-21.13	135×434	1735	1204	< 1204, но ≥ 1024	1985	1454	< 1454, но ≥ 1240
АМ-21.15	150×434	1905	1330	< 1330, но ≥ 1130	2180	1605	< 1605, но ≥ 1365

* Текучесть продольной растянутой арматуры характеризуется прогибом изделия на величину превышающую 1/50 длины пролета (п.3.2.1а ГОСТ). Раздробление бетона от сжатия одновременно с текучестью продольной растянутой арматуры характеризуется прогибом в 1.5 и более раза превышающим прогиб от контрольной нагрузки по проверке жесткости с одновременным раскрытием трещин, нормальных к оси элемента на величину 1мм и более (п.3.2.1б ГОСТ)

** Раздробление бетона от сжатия до достижения в растянутой арматуре предела текучести характеризуется прогибом изделия на величину, менее чем в 1.5 раза превышающим прогиб от контрольной нагрузки по проверке жесткости или раскрытием трещин на величину, менее 1мм (п.3.2.1б ГОСТ).

Гл. спец. отд. Кипиров. Ахиева
Рук. группы Ацея
Ст. инженер Демина
Разраб. Бурцева

Учебных зданий г. Москва

ТК 1976

Данные для испытаний лестничных маршей по прочности.

Серия 1.251-3
Выпуск 1 | Лист 28

Марка изделия	Проверка по раскрытию трещин		
	Контрольная нагрузка за вычетом собственного веса изделия кг/м (п2.3.7 ГОСТ)	Контрольная ширина раскрытия трещин $a_т^к$ (мм) (п.2.3.8 ГОСТ)	Величина ширины раскрытия трещины, при которой изделие признается годным $a_{т\,изм} \le 1,5a^к$ (мм) (п.3.4.3 ГОСТ)
ЛМ-17.12	458	0,2	≤ 0,3
ЛМ-17.13	500	0,2	≤ 0,3
ЛМ-17.15	558	0,2	≤ 0,3
ЛМ-18.12	453	0,2	≤ 0,3
ЛМ-18.13	506	0,2	≤ 0,3
ЛМ-18.15	558	0,2	≤ 0,3
ЛМ-21.13	509	0,2	≤ 0,3
ЛМ-21.15	555	0,2	≤ 0,3

Марка изделия	Проверка по жесткости			
	Контрольная нагрузка за вычетом собственного веса кг/м (п.2.3.3 ГОСТ)	Контрольный прогиб от контрольной нагрузки $f_к$ (мм) (п.2.3.3 ГОСТ)	Величина измеренного прогиба мм (п.3.3.2)	
			При которой изделие признается годным	При которой требуется повторное испытание
ЛМ-17.12	458	2,42	≤ 2,66	2,78 > $f_{изм}$ > 2,66
ЛМ-17.13	500	2,54	≤ 3,05	3,30 > $f_{изм}$ > 3,05
ЛМ-17.15	558	2,73	≤ 3,28	3,55 > $f_{изм}$ > 3,28
ЛМ-18.12	453	3,25	≤ 3,57	3,73 > $f_{изм}$ > 3,57
ЛМ-18.13	506	3,46	≤ 3,80	3,98 > $f_{изм}$ > 3,80
ЛМ-18.15	558	3,70	≤ 4,07	4,26 > $f_{изм}$ > 4,07
ЛМ-21.13	509	3,25	≤ 3,90	4,22 > $f_{изм}$ > 3,90
ЛМ-21.15	555	3,45	≤ 3,79	3,97 > $f_{изм}$ > 3,79

Данные для испытаний лестничных маршей по трещиностойкости и жесткости.

ТК 1976

Серия 1.251-3 | Выпуск 1 | Лист 29

ЗАВОД ЖБИ

Л. Шердева
Ст. Инженер
Г. Москва