https://zavodjbi.com/

ГОСУДАРСТВЕННЫЙ КОМИТЕТ ПО ГРАЖДАНСКОМУ СТРОИТЕЛЬСТВУ И АРХИТЕКТУРЕ при ГОССТРОЕ СССР

ТИПОВЫЕ КОНСТРУКЦИИ И ДЕТАЛИ ЗДАНИЙ И СООРУЖЕНИЙ

ИНДУСТРИАЛЬНЫЕ СТРОИТЕЛЬНЫЕ ИЗДЕЛИЯ ДЛЯ СТРОИТЕЛЬСТВА ГРАЖДАНСКИХ ЗДАНИЙ И ЗДАНИЙ АДМИНИСТРАТИВНО-БЫТОВОГО НАЗНАЧЕНИЯ ПРОМЫШЛЕННЫХ ПРЕДПРИЯТИЙ

# ИИ-04

# СБОРНЫЕ ЭЛЕМЕНТЫ ЗДАНИЙ КАРКАСНОЙ КОНСТРУКЦИИ

## Серия ИИ-04-5

## ПАНЕЛИ НАРУЖНЫХ СТЕН

### ВЫПУСК 1

КЕРАМЗИТОБЕТОННЫЕ ПАНЕЛИ СТЕН ТОЛЩИНОЙ 24 см. И 32 см.

# РАБОЧИЕ ЧЕРТЕЖИ

ЦЕНТРАЛЬНЫЙ ИНСТИТУТ ТИПОВЫХ ПРОЕКТОВ

Москва—1966 г.

https://zavodjbi.com/

https://zavodjbi.com/

ГОСУДАРСТВЕННЫЙ КОМИТЕТ ПО ГРАЖДАНСКОМУ СТРОИТЕЛЬСТВУ И АРХИТЕКТУРЕ ПРИ ГОССТРОЕ СССР

ТИПОВЫЕ КОНСТРУКЦИИ И ДЕТАЛИ ЗДАНИЙ И СООРУЖЕНИЙ

ИНДУСТРИАЛЬНЫЕ СТРОИТЕЛЬНЫЕ ИЗДЕЛИЯ ДЛЯ СТРОИТЕЛЬСТВА ГРАЖДАНСКИХ ЗДАНИЙ И ЗДАНИЙ АДМИНИСТРАТИВНО БЫТОВОГО НАЗНАЧЕНИЯ ПРОМЫШЛЕННЫХ ПРЕДПРИЯТИЙ

# ИИ-04

# СБОРНЫЕ ЭЛЕМЕНТЫ ЗДАНИЙ КАРКАСНОЙ КОНСТРУКЦИИ

## Серия ИИ-04-5

## ПАНЕЛИ НАРУЖНЫХ СТЕН

## ВЫПУСК 1

КЕРАМЗИТОБЕТОННЫЕ ПАНЕЛИ СТЕН ТОЛЩИНОЙ 24 см И 32 см

# РАБОЧИЕ ЧЕРТЕЖИ

РАЗРАБОТАНЫ
Московским институтом типового и экспериментального проектирования
МИ ГЭП

УТВЕРЖДЕНЫ
и введены в действие приказом Государственного комитета по гражданскому строительству и архитектуре при Госстрое СССР
с 1/II- 1967 г Приказ №206
от 31/XII-1966г.

ЦЕНТРАЛЬНЫЙ ИНСТИТУТ ТИПОВЫХ ПРОЕКТОВ

Москва — 1966 г

8905 1

https://zavodjbi.com/

# ПЕРЕЧЕНЬ СЕРИЙ И ВЫПУСКОВ РАБОЧИХ ЧЕРТЕЖЕЙ СБОРНЫХ ЭЛЕМЕНТОВ ЗДАНИЙ

## КАРКАСНОЙ КОНСТРУКЦИИ ИИ-04 В I-4 ЭТАЖА И СТАЛЬНЫХ ФОРМ ДЛЯ ИЗГОТОВЛЕНИЯ ИЗДЕЛИЙ НА ВИБРОПЛОЩАДКАХ ГРУЗОПОДЪЕМНОСТЬЮ 5 ТОНН

| | | | | |
|---|---|---|---|---|
| I. | ИИ-04-0 | Указания по применению изделий | | |
| | Выпуск I | Указания по применению изделий для зданий в I-4 этажа | | |
| 2. | ИИ-04-I | Фундаменты | | |
| | Выпуск I | Железобетонные фундаменты под колонны сечением 300х300 мм для зданий в I-4 этажа | Выпуск I-I | Стальные формы для изготовления железобетонных фундаментов под колонны сечением 800х800 мм для зданий в I-4 этажа |
| 3. | ИИ-04-2 | Колонны | | |
| | Выпуск I | Железобетонные колонны сечением 300х300 мм для зданий в I-4 этажа | Выпуск I-I | Стальные формы для изготовления железобетонных колонн сечением 300х300 мм для зданий в I-4 этажа |
| 4. | ИИ-04-3 | Ригели | | |
| | Выпуск I | Железобетонные ригели для колонн сечением 300х300м | Выпуск I-I | Стальные формы для изготовления железобетонных ригелей для колонн сечением 300х300 мм |
| 5. | ИИ-04-4 | Плиты перекрытий | | |
| | Выпуск I | Железобетонные плиты с вертикальными пустотами, ребристые, сплошные, карнизные | Выпуск I-I | Стальные формы для изготовления железобетонных плит с вертикальными пустотами, ребристых, сплошных, карнизных |
| 6. | ИИ-04-4 | Плиты перекрытий | | |
| | Выпуск 2 | Железобетонные плиты с круглыми пустотами | Выпуск 2-I | Стальные формы для изготовления железобетонных плит с круглыми пустотами |
| 7. | ИИ-04-5 | Панели наружных стен | | |
| | Выпуск I | Керамзитобетонные панели стен толщиной 24 и 32 см | Выпуск I-I | Стальные формы для изготовления керамзитобетонных панелей стен толщиной 24 см |
| | | | Выпуск I-2 | Стальные формы для изготовления керамзитобетонных панелей стен толщиной 32 см |
| 8. | ИИ-04-6 | Диафрагмы жесткости | | |
| | Выпуск I | Железобетонные диафрагмы толщиной I20 мм | Выпуск I-I | Стальные формы для изготовления железобетонных диафрагм жесткости толщиной I20 мм |
| 9. | ИИ-04-7 | Лестницы | | |
| | Выпуск I | Железобетонные лестницы для зданий с высотой этажей 3,3 и 4,2 м | Выпуск I-I | Стальные формы для изготовления железобетонных лестниц для зданий с высотой этажей 3,3 и 4,2 м |
| I0. | ИИ-04-8 | Металлические монтажные детали. Ограждения лестниц | | |
| | Выпуск I | Металлические монтажные детали для зданий в I-4 этажа. Ограждения лестниц для высот этажей 3.3 и 4,2 | | |
| II. | ИИ-04-I0 | Монтажные узлы и детали | | |
| | Выпуск I | Монтажные узлы и детали для зданий в I-4 этажа | | |

МИГЭП 14.08.1966 Инв. № 1-6 Гл. инж. Рук. гр. Нач. отд. Конструктор Чертил

Научно-исследовательский институт экспериментального проектирования

Вх. №

| Т Д 1966 г. | ПЕРЕЧЕНЬ СЕРИЙ И ВЫПУСКОВ | ИИ-04-5 | |
|---|---|---|---|
| | | Выпуск 1 | Листы |

8905 2

| | | | |
|---|---|---|---|
| Перечень серий и выпусков | | | Стр.I |
| Содержание | | - | 2-4 |
| Панели наружных стен. Пояснительная записка | | - | 5-9 |
| Панели наружных стен. Номенклатура изделий | лист | I-6 | I0-I5 |
| Стеновая полосовая панель Н-60-6. Общий вид | | 7 | I6 |
| Стеновая полосовая панель Н-60-6. Армирование | | 8 | I7 |
| Стеновые полосовые панели Н-60-9,Н-60-I2,Н-60-I5,Н-60-I8,Н-60-2I. Общий вид | | 9 | I8 |
| Стеновые полосовые панели Н-60-9,Н-60-I2,Н-60-I5,Н-60-I8,Н-60-2I. Армирование | | I0 | I9 |
| Стеновые полосовые панели Н-60-9,Н-60-I2,Н-60-I5,Н-60-I8,Н-60-2I. Спецификация и выборка металла | | II | 20 |
| Стеновая полосовая панель Н-60-6л. Общий вид | | I2 | 2I |
| Стеновая полосовая панель Н-60-6л. Армирование | | I3 | 22 |
| Стеновая полосовая панель Н-60-6пр. Общий вид | | I4 | 23 |
| Стеновая полосовая панель Н-60-6пр. Армирование | | I5 | 24 |
| Стеновые полосовые панели Н-60-9л,Н-60-I2л,Н-60-I5л. Общий вид | | I6 | 25 |
| Стеновые полосовые панели Н-60-9л,Н-60-I2л,Н-60-I5л. Армирование | | I7 | 26 |
| Стеновые полосовые панели Н-60-9пр,Н-60-I2пр,Н-60-I5пр. Общий вид | | I8 | 27 |
| Стеновые полосовые панели Н-60-9пр,Н-60-I2пр,Н-60-I5пр. Армирование | | I9 | 28 |
| Стеновые полосовые панели Н-60-9л,Н-60-9пр,Н-60-I2л,Н-60-I2пр,Н-60-I5л,Н-60-I5пр. Спецификация и выборка металла | | 20 | 29 |
| Стеновая полосовая панель Н-57-6л. Общий вид | | 2I | 30 |
| Стеновая полосовая панель Н-57-6л. Армирование | | 22 | 3I |
| Стеновая полосовая панель Н-57-6пр. Общий вид | | 23 | 32 |
| Стеновая полосовая панель Н-57-6пр. Армирование | | 24 | 33 |
| Стеновые полосовые панели Н-57-9л, Н-57-I2л, Н-57-I5л. Общий вид | | 25 | 34 |
| Стеновые полосовые панели Н-57-9л, Н-57-I2л, Н-57-I5л. Армирование | | 26 | 35 |
| Стеновые полосовые панели Н-57-9пр, Н-57-I2пр, Н-57-I5пр. Общий вид | | 27 | 36 |
| Стеновые полосовые панели Н-57-9пр., Н-57-I2пр, Н-57-I5пр. Армирование | | 28 | 37 |
| Стеновые полосовые панели Н-57-9л, Н-57-9пр, Н-57-I2л, Н-57-I2пр. Н-57-I5л, Н-57-I5пр. Спецификация и выборка металла | | 29 | 38 |
| Стеновая полосовая панель Н-45-6. Общий вид | | 30 | 39 |
| Стеновая полосовая панель Н-45-6. Армирование | | 3I | 40 |
| Стеновые полосовые панели Н-45-9,Н-45-I2,Н-45-I5,Н-45-I8,Н-45-2I. Общий вид | | 32 | 4I |
| Стеновые полосовые панели Н-45-9,Н-45-I2,Н-45-I5,Н-45-I8,Н-45-2I. Армирование | | 33 | 42 |



МИТЭП
Конструкторский отдел А
Гл. инженер проекта
Гл. архитектор
Гл. конструктор
Нач. конструкт. отдела
Разработал
Проверил
Гл. инженер
Львов
Кимлинов
Томов
Лобазов
4 VI 1966 г.
Арх. N

| | Лист № | Стр. |
|---|---|---|
| Стеновые полосовые панели Н-45-9, Н-45-I2, Н-45-I5, Н-45-I8, Н-45-2I. Спецификация и выборка металла | 34 | 43 |
| Стеновая полосовая панель Н-30-6. Общий вид | 35 | 44 |
| Стеновая полосовая панель Н-30-6. Армирование | 36 | 45 |
| Стеновые полосовые панели Н-30-9,Н-30-I2,Н-30-I5,Н-30-I8,Н-30-2I. Общий вид | 37 | 46 |
| Стеновые полосовые панели Н-30-9,Н-30-I2,Н-30-I5,Н-30-I8,Н-30-2I. Армирование | 38 | 47 |
| Стеновые полосовые панели Н-30-9,Н-30-I2,Н-30-I5,Н-30-I8,Н-30-2I. Спецификация и выборка металла | 39 | 48 |
| Стеновые угловые панели НУ-5-6,НУ-5-9,НУ-5-I2,НУ-5-I5,НУ-5-I8,НУ-5-2I, НУ-5-33, НУ-5-42. Общий вид | 40 | 49 |
| Стеновые угловые панели НУ-5-6,НУ-5-9,НУ-5-I2,НУ-5-I5,НУ-5-I8,НУ-5-2I, НУ-5-33, НУ-5-42. Армирование | 4I | 50 |
| Стеновые угловые панели НУ-5-6,НУ-5-9,НУ-5-I2,НУ-5-I5. Спецификация и выборка металла | 42 | 5I |
| Стеновые угловые панели НУ-5-I8,НУ-5-2I,НУ-5-33,НУ-5-42. Спецификация и выборка металла | 43 | 52 |
| Простеночные панели Н-6-I2,Н-6-I8,Н-6-2I,Н-6-27. Общий вид | 44 | 53 |
| Простеночные панели Н-6-I2,Н-6-I8,Н-6-2I,Н-6-27. Армирование | 45 | 54 |
| Простеночные панели Н-6-I2,Н-6-I8,Н-6-2I,Н-6-27. Спецификация и выборка металла | 46 | 55 |
| Простеночные панели Н-3-I2,Н-3-I8,Н-3-2I,Н-3-27. Общий вид | 47 | 56 |
| Простеночные панели Н-3-I2,Н-3-I8,Н-3-2I,Н-3-27. Армирование | 48 | 57 |
| Простеночные панели Н-3-I2,Н-3-I8,Н-3-2I,Н-3-27. Спецификация и выборка металла | 49 | 58 |
| Простеночные панели Н-3-I2л,Н-3-I8л,Н-3-2Iл,Н-3-27л. Общий вид | 50 | 59 |
| Простеночные панели Н-3-I2л,Н-3-I8л,Н-3-2Iл,Н-3-27л. Армирование | 5I | 60 |
| Простеночные панели Н-3-I2пр,Н-3-I8пр,Н-3-2Iпр,Н-3-27пр. Общий вид | 52 | 6I |
| Простеночные панели Н-3-I2пр.,Н-3-I8пр,Н-3-2Iпр,Н-3-27пр.Армирование | 53 | 62 |
| Простеночные панели Н-3-I2л,Н-3-I2пр,Н-3-I8л,Н-3-I8пр,Н-3-2Iл,Н-3-2Iпр, Н-3-27л.,Н-3-27пр. Спецификация и выборка металла | 54 | 63 |
| Полосовая панель цоколя Ц-60-5. Общий вид | 55 | 64 |
| Полосовая панель цоколя Ц-60-5. Армирование | 56 | 65 |
| Полосовые панели цоколя Ц-50-5, Ц-45-5, Ц-20-5. Общий вид | 57 | 66 |
| Полосовые панели цоколя Ц-50-5, Ц-45-5, Ц-20-5. Армирование | 58 | 67 |
| Полосовые панели цоколя Ц-50-5, Ц-45-5, Ц-20-5. Спецификация и выборка металла | 59 | 68 |


МИТЭП
КОНСТРУКТОРСКИЙ ОТДЕЛ
44 VI 1966г.
ГА ИНЖ МИТЭП
НАЧ КОНСТР ОТД
ГА ИНЖ КО
ГА ИНЖ ПР ТА
ЛЬВОВ
СМИРНОВА
СОМОВ
АОБАЗОВ
ГР ИНЖЕНЕР
РАЗРАБОТАЛ
ПРОВЕРИЛ
ПЕРШАНИН
МИНАЕВ
МЕРКИНА
Арх. №

| ТД 1966г | СОДЕРАЖЕНИЕ | ИИ-04-5 Вык.I | Лист |
|---|---|---|---|

8905 4

| | Лист № | Стр. |
|---|---|---|
| Полосовые панели цоколя Ц-60-20,Ц-45-20,Ц-30-20. Общий вид | 60 | 69 |
| Полосовые панели цоколя Ц-60-20,Ц-45-20,Ц-30-20. Армирование | 6I | 70 |
| Полосовые панели цоколя Ц-60-20,Ц-45-20,Ц-30-20. Спецификация и выборка металла | 62 | 7I |
| Угловая панель цоколя ЦУ-20-20. Общий вид | 63 | 72 |
| Угловая панель цоколя ЦУ-20-20. Армирование | 64 | 73 |
| Полосовые панели стен подвала Ц-60-9,Ц-45-9. Общий вид | 65 | 74 |
| Полосовые панели стен подвала Ц-60-9,Ц-45-9. Армирование | 66 | 75 |
| Полосовые панели стен подвала Ц-60-9,Ц-45-9. Спецификация и выборка металла | 67 | 76 |
| Панели наружных стен. Арматурные каркасы | 68-75 | 77-84 |
| Панели наружных стен. Арматурные сетки. | 76-I04 | 85-II3 |
| Панели наружных стен. Подъемные петли. | I05-I06 | II4-II5 |
| Панели наружных стен. Закладные детали. | I07-III | II6-I20 |
| Панели наружных стен. Узел I | II2 | I2I |
| Панели наружных стен. Узлы 2,3 | II3 | I22 |
| Панели наружных стен. Узел 4 | II4 | I23 |
| Панели наружных стен. Узлы 5,6,7,8 | II5 | I24 |
| Панели наружных стен. Узлы 9,I0,II | II6 | I25 |
| Панели наружных стен. Узлы I2,I3 | II7 | I26 |
| Панели наружных стен. Детали крепления деревянных пробок. | II8 | I27 |
| Панели наружных стен. Вариант размещения подъемных петель в угловых панелях. | II9 | I28 |
| Панели наружных стен. Варианты контуров боковых граней, фиксатора и привязки подъемных петель. | I20 | I29 |


ЗАВОД ЖБИ

МИТЭП КОНСТРУКТОРСКИЙ ОТДЕЛ 44.VI 1966 г. ГЛ. ИНЖ. МИТЭП НАЧ. КОНСТР. ОТД. ГЛ. ИНЖ. КО ГЛ. ИНЖ. ПР-ТА ЛЬВОВ СМИРНОВА ГОМОВ АОБАЗОВ ГР. ИНЖЕНЕР РАЗРАБОТАЛ ПРОВЕРИЛ ПЕРШАНИН МИКАЕВ МЕРКИНА АРХ. N

| ТД 1966г. | СОДЕРЖАНИЕ | ИИ-04-5 Вып. I | Лист |
|---|---|---|---|

Серия ИИ-04-5, выпуск I, содержит рабочие чертежи наружных стеновых навесных керамзитобетонных панелей надземной части, керамзитобетонных цокольных панелей и железобетонных панелей стен подвалов для каркасных зданий до I2 этажей включительно.

Номенклатура изделий в альбоме включает следующие типы панелей /по их назначению/:

А. Для наружных стен надземной части зданий

I. Полосовые рядовые панели.
2. Полосовые рядовые панели у температурного шва.
3. Полосовые панели для внутреннего угла здания.
4. Угловы для наружного угла здания .
5. Простеночные панели.

Б. Для наружных стен цокольной и подземной части

6. Полосовые панели цоколя.
7. Угловые панели цоколя для наружного угла .
8. Полосовые рядовые панели стен подвала.

Панели рассчитаны и законструированы в соответствии с главой СНиП П-В.I-62, Указаниями по проектированию железобетонных конструкций из легких бетонов марок I00 и ниже /СН 279-64/ и ГОСТом II024-64 "Панели керамзитобетонные для наружных стен жилых и общественных зданий".

Панели надземной части здания запроектированы в двух вариантах: толщиной 240 мм и 320 мм, применяемых в зависимости от климатических условий района строительства. Цокольные панели соответственно - 220 мм и 300 мм. Панели стен подвала - 220 мм для обоих вариантов.

Стеновые панели рассчитаны на усилия, возникающие в них при подъеме из горизонтальных форм после изготовления, при складировании, перевозке и монтаже в вертикальном положении, а также на нагрузки, действующие на них при эксплуатации здания. Панели цоколя и стен подвала, кроме того, рассчитаны на давление грунта.

Панели выполняются из плотного конструктивно-теплоизоляционного керамзитобетона и тяжелого бетона, а отделочные слои - из цементо-песчаного раствора, имеющих объемный вес и марки по прочности на сжатие и по морозостойкости, приведенные в следующей таблице:

| | | | |
|---|---|---|---|
| ТД 1966г. | Панели наружных стен | ИИ-04-5 | |
| | Пояснительная записка | Вып. I | Лист № |

МИТЭП КОНСТРУКТОРСКИЙ ОТДЕЛ 14 VI 1966г. ГЛ ИНЖ МИТЭП ГЛ ИНЖ ПР ТА ГЛ ИНЖ ПР ТА НАЧ КОНСТР ОТД НАЧ ПРОЕКТ ПО СОГЛАСОВАНО ГР ИНЖЕНЕР РАЗРАБОТКА ПРОВЕРКА ПЕРШАНИН МИНДЕЛ МЕРКИНА ЛЬВОВ СМИРНОВА СОМОВ ЛОБАЗОВ ФРАДИН ИНТР ФУРАТОВ

8905 6

| №№ пп | Наименование панелей | Материал | Объемный вес кг/м3 | Марка по прочности на сжатие | Марка по морозостойкости | Примечание |
|---|---|---|---|---|---|---|
| I | Стеновые панели надземной части здания | Керамзитобетон | 900 | 50 | Мрз-25 | В таблице приведен объемный вес керамзитобетона в высушенном до постоянного веса состояния |
| 2 | Цокольные панели | Керамзитобетон | I200 | 75 | Мрз-35 | |
| 3 | Панели стен подвала | Тяжелый бетон | 2400 | 200 | | |
| 4 | Для отделочных слоев панелей | | | | | |
| | а/ надземной части | Цементно-песчаный раствор | 2200 | I00 | Мрз-35 /Для наружного отделочного слоя/ | |
| | б/ цоколя | Цементно-песчаный раствор | 2200 | I50 | | |

Расход цемента для изготовления керамзитобетона должен быть не менее 250 кг на I м3. Состав керамзитобетона подбирается, исходя из условия полного заполнения раствором межзерновой пустотности. Керамзитобетон должен быть уплотнен вибрацией. Отпускная прочность керамзитобетона панелей надземной части должна составлять не менее 80% от проектной марки по прочности на сжатие. Завод-изготовитель обязан гарантировать достижение керамзитобетоном прочности на сжатие не ниже проектной марки в месячный срок со дня изготовления панелей.

Отпускная прочность керамзитобетона цокольных панелей и тяжелого бетона панелей стен подвала должна быть не ниже проектной марки. Наружный отделочный слой может выполняться из цветного цементно-песчаного раствора. Цвет фактуры должен определяться проектом здания.

Кроме того, панели могут изготавливаться с облицовкой керамической плиткой, с применением отходов стекольного производства и др.

| | | |
|---|---|---|
| ТД I966г. | Панели наружных стен | ИИ-04-5 |
| | Пояснительная записка | Выпуск I / Лист - |

МИТЭП. КОНСТРУКТОРСКИЙ ОТДЕЛ
АРХ И
ГЛ. ИНЖ. ПРОЕКТА
ГЛ. ИНЖ. ПРОЕКТА
ГЛ. ИНЖ. ПРОЕКТА
ГР. ИНЖЕНЕР
РАЗРАБОТКА
ПРОВЕРКА
ПЕРЕДАНИЯ
ЖИНДЕВ
ЧЕРКИНА
СОГЛАСОВАНО
НАЧ. ЧУС
ГЛ. ИНЖ. ПР.
ГРАДИЯ
КНУГ ЧУРЕВОВ
ЛЬВОВ
СМИРНОВА
СОМОВ
АЛБАЗОВ
ЗАВОД ЖБИ

Армирование панелей предусмотрено сварными каркасами и сетками, которые должны изготовляться и применяться в соответствии с ГОСТом 10922-64 и главой СНиП II-В, 1-62.

Для каркасов и сеток применяется стержневая арматурная сталь классов А-I, А-II и А-III /ГОСТ 5781-61/ и обыкновенная арматурная проволока класса В-I /ГОСТ 6727-53/.

Подъемные петли должны изготавливаться из арматурной стали класса А-I, марок В Ст.3; Вк Ст.3 и ВК Ст.3пс.

Для пластинок закладных деталей применяется горячекатаная полосовая сталь группы марок "Сталь 3", а для анкеров - арматурная сталь классов А-I и А-II /ГОСТ 5781-61/. Анкерные стержни привариваются к пластинкам торцом под слоем флюса. Дополнительные анкера /с отогнутыми концами/ привариваются к пластинкам электродуговой сваркой. Соединение анкерных стержней с пластинками в тавр с помощью дуговой сварки, допускается только путем предварительного устройства в пластинке отверстий с раззенковкой, через которые пропускаются анкерные стержни, завариваемые с обратной стороны пластинки. Стальные закладные детали должны изготовляться и устанавливаться в соответствии с инструкцией СН-393-65 и иметь антикоррозийное покрытие, выполненное в соответствии с требованиями "Временных указаний по антикоррозийной защите стальных закладных деталей", СН-206-62.

Классы точности и предельные допускаемые отклонения от проектных размеров панелей приняты в соответствии с ГОСТом 11024-64:

а/ по длине $\pm$ 4 мм,
б/ по ширине $\pm$ 4 мм,
в/ по толщине $\pm$ 4 мм,
г/ по смещению закладных деталей в плоскости панелей $\pm$ 5 мм,
д/ то же из плоскости панелей $\pm \begin{matrix} 0 \text{ мм} \\ 2 \text{ мм} \end{matrix}$,

е/ отклонения в смещениях центров фиксаторов от проектных размеров по толщине и длине панелей не должны превышать $\pm$ 2 мм.

Поверхности панелей со стороны помещений и откосов в проемах должны быть ровными, гладкими и подготовлены заводом-изготовителем под окраску, в соответствии с пп.4,4 и 4,5 главы СНиП I-В. 5. 1-62. Допуск на шероховатость внутренних поверхностей, предназначенных под окраску, устанавливается по классу шероховатости 3ш.

Подверженные атмосферным воздействиям участки панелей, в том числе наружные откосы в местах проемов, а также наружные кромки по периметру панелей должны также иметь ровную и гладкую поверхность. Поверхностный слой в этих местах должен быть прочным и водонепроницаемым.

| | | |
|---|---|---|
| ТД 1966г. | Панели наружных стен | ИИ-04-5 |
| | Пояснительная записка | Выпуск I № |

МИТЭП. Конструкторский отдел. Арх. № 1 1966г.
Гл. инженер Львов. Разработал Смирнова. Проверил Сомов. Н. контр. Абазов.
Согласовано. Начальник (должность неразборчиво). Главный архитектор Чернина. Главный инженер Жилкин. Главный конструктор Аксенов.

8905 8

Подъем панелей и их монтаж производится за петли, которые после установки панели срезаются.

Подъем панелей, имеющих четыре петли, производится при помощи самобалансирующихся траверс.

Для крепления оконных коробок в полосовых панелях предусматриваются деревянные антисептированные пробки и металлические детали для крепления витрин.

Контроль теплотехнических качеств наружных панелей производится взвешиванием. При этом отклонение фактического веса от проектного допускается не более 7% /в соответствии с указаниями СНиП I-В.5.1-62, пункт 4.8/.

Панели должны храниться на складах и транспортироваться в вертикальном положении на деревянных прокладках, устанавливаемых в местах под монтажными петлями /при 4-х петлях - под крайними петлями/.

Систематический контроль качества изготовления панелей в части допускаемых отклонений размеров, соблюдения правил приемки, условий складирования и транспортировки, маркировки, а также контроль прочности стали бетона и конструкции в целом должен осуществляться в соответствии с ГОСТами 11024-64, 8829-58 и утвержденными техническими условиями на эти изделия.

Принятые обозначения в маркировке панелей:

Буквенные: Н - наружные стеновые полосовые и простеночные панели надземной части здания,

НУ - наружные стеновые угловые панели надземной части здания,

индексы "л", "пр" - панели с правым и левым положением,

Ц - цокольные панели и панели стен подвала,

ЦУ - цокольные угловые панели.

Цифровые: I группа цифр /60, 57, 45 и т.д./ - длина панелей в дм /округленно/,

2 группа цифр /6, 9, 12 и т.д./ - высота панелей в дм /округленно/.

| | | |
|---|---|---|
| ТД 1966г. | Панели наружных стен | ИИ-04-5 |
| | Пояснительная записка | Выпуск I / Лист № |

ГИПРОНИИ МИНИСТЕРСТВА ПРОМЫШЛЕННОСТИ СТРОИТЕЛЬНЫХ МАТЕРИАЛОВ СССР
МИТЭП КОНСТРУКТОРСКИЙ ОТДЕЛ
ГР. ИНЖЕНЕР Львов
РАЗРАБОТАЛ Самарова
ПРОВЕРИЛ Сомов
Абазов
НАЧ. ОТД. Чернина
СОГЛАСОВАНО
ГИПРОНИИ МПСМ СССР
ГИПРОНИИ МПСМ РСФСР
ГИПРОНИИ МПСМ УССР
ГИПРОНИИ МПСМ БССР
ГИПРОНИИ МПСМ ЛИТ. ССР
ГИПРОНИИ МПСМ ЭССР
ГИПРОНИИ МПСМ ЛАТ. ССР
ГИПРОНИИ МПСМ КАЗ. ССР
ГИПРОНИИ МПСМ ГРУЗ. ССР
ГИПРОНИИ МПСМ АРМ. ССР
ГИПРОНИИ МПСМ ТАДЖ. ССР
ГИПРОНИИ МПСМ УЗБ. ССР
ГИПРОНИИ МПСМ ТУРКМ. ССР
ГИПРОНИИ МПСМ КИРГ. ССР
ГИПРОНИИ МПСМ МОЛД. ССР
ГИПРОНИИ МПСМ КАР. ФИН. ССР
ГИПРОНИИ МПСМ ТАТ. АССР
ГИПРОНИИ МПСМ БАШК. АССР
ГИПРОНИИ МПСМ ЧУВ. АССР
ГИПРОНИИ МПСМ ДАГ. АССР
ГИПРОНИИ МПСМ ЯК. АССР
ГИПРОНИИ МПСМ ОСЕТ. АССР
ГИПРОНИИ МПСМ ЧЕЧ.-ИНГ. АССР
ГИПРОНИИ МПСМ КАБ.-БАЛ. АССР
ГИПРОНИИ МПСМ КАЛМ. АССР
ГИПРОНИИ МПСМ МАРИЙ. АССР
ГИПРОНИИ МПСМ МОРД. АССР
ГИПРОНИИ МПСМ ТУВ. АССР
ГИПРОНИИ МПСМ ХАК. АССР
ГИПРОНИИ МПСМ АЛТ. КР.
ГИПРОНИИ МПСМ КРАСНОЯР. КР.
ГИПРОНИИ МПСМ ПРИМ. КР.
ГИПРОНИИ МПСМ ХАБ. КР.
ГИПРОНИИ МПСМ СТАВР. КР.
ГИПРОНИИ МПСМ ПЕРМ. КР.
ГИПРОНИИ МПСМ КРАСНОДАР. КР.
ГИПРОНИИ МПСМ ОРЕНБ. ОБЛ.
ГИПРОНИИ МПСМ ВОЛГОГР. ОБЛ.
ГИПРОНИИ МПСМ ВОРОНЕЖ. ОБЛ.
ГИПРОНИИ МПСМ ГОРЬК. ОБЛ.
ГИПРОНИИ МПСМ ИВАНОВ. ОБЛ.
ГИПРОНИИ МПСМ ИРКУТ. ОБЛ.
ГИПРОНИИ МПСМ КАЛИНИН. ОБЛ.
ГИПРОНИИ МПСМ КАЛУЖ. ОБЛ.
ГИПРОНИИ МПСМ КЕМЕРОВ. ОБЛ.
ГИПРОНИИ МПСМ КИРОВ. ОБЛ.
ГИПРОНИИ МПСМ КОСТРОМ. ОБЛ.
ГИПРОНИИ МПСМ КУРГАН. ОБЛ.
ГИПРОНИИ МПСМ КУРСК. ОБЛ.
ГИПРОНИИ МПСМ ЛЕНИНГР. ОБЛ.
ГИПРОНИИ МПСМ ЛИПЕЦК. ОБЛ.
ГИПРОНИИ МПСМ МАГАДАН. ОБЛ.
ГИПРОНИИ МПСМ МОСК. ОБЛ.
ГИПРОНИИ МПСМ НОВГОРОД. ОБЛ.
ГИПРОНИИ МПСМ НОВОСИБ. ОБЛ.
ГИПРОНИИ МПСМ ОМСК. ОБЛ.
ГИПРОНИИ МПСМ ОРЛОВ. ОБЛ.
ГИПРОНИИ МПСМ ПЕНЗЕН. ОБЛ.
ГИПРОНИИ МПСМ ПСКОВ. ОБЛ.
ГИПРОНИИ МПСМ РОСТОВ. ОБЛ.
ГИПРОНИИ МПСМ РЯЗАН. ОБЛ.
ГИПРОНИИ МПСМ САРАТОВ. ОБЛ.
ГИПРОНИИ МПСМ СВЕРДЛОВ. ОБЛ.
ГИПРОНИИ МПСМ СМОЛЕНС. ОБЛ.
ГИПРОНИИ МПСМ ТАМБОВ. ОБЛ.
ГИПРОНИИ МПСМ ТВЕР. ОБЛ.
ГИПРОНИИ МПСМ ТОМ. ОБЛ.
ГИПРОНИИ МПСМ ТУЛЬ. ОБЛ.
ГИПРОНИИ МПСМ ТЮМЕН. ОБЛ.
ГИПРОНИИ МПСМ ЧЕЛЯБ. ОБЛ.
ГИПРОНИИ МПСМ ЯРОСЛ. ОБЛ.
ГИПРОНИИ МПСМ ВОЛОГОД. ОБЛ.
ГИПРОНИИ МПСМ ВЕЛИКОЛУК. ОБЛ.
ГИПРОНИИ МПСМ ЧИТИН. ОБЛ.
ГИПРОНИИ МПСМ ЧЕЛЯБ. ОБЛ.
ГИПРОНИИ МПСМ ЯРОСЛ. ОБЛ.
ГИПРОНИИ МПСМ ВОЛОГОД. ОБЛ.
ГИПРОНИИ МПСМ ВЕЛИКОЛУК. ОБЛ.
ГИПРОНИИ МПСМ ЧИТИН. ОБЛ.
АРХ. И
ИЗМ. 1 1966г.

Принятые обозначения в маркировке арматурных каркасов и сеток:

Буквенные: К – каркасы,

С – сетки.

Цифровые: I группа цифр /I, 2, ... IO, II .../ – порядковые номера,

2 группа цифр /24, 32 и т.п./ – толщина панелей в см.

В альбоме принята следующая маркировка узлов: ⊖ ← номер узла

← номер листа, на котором расположен чертеж узла.

ЗАВОД ЖБИ

| | | | |
|---|---|---|---|
| ТД 1966г. | Панели наружных стен | ИИ-04-5 | |
| | Пояснительная записка | Выпуск I | Лист № |

МИТЭП КОНСТРУКТОРСКИЙ ОТДЕЛ
14.VI 1966г.
ГА ИНЖ. КОНСТРОТА
ГА ИНЖ. КО
ГА ИНЖ. ПР-ТА
СМИРНОВА
СОМОВ
ЛОБАЗОВ
РАЗРАБОТАЛ
ПРОВЕРИЛ
МИНАЕВ
МЕРКИНА
СОГЛАСОВАНО
ГА ИНЖ. ПР-ТА
КНУР-МУРАТОВ
АРХ.N

| К.м. п/п | Марка | Эскиз | Размеры, мм l | b | h | Марка: керамзитобетона | цементно-песчаного раствора | Вес, т | Общая площадь, м² | Объем, м³: керамзитобетона | цементно-песчаного раствора | изделия | Расход цемента М 400, кг | Расход металла А-I | А-II | А-III | В-I | Закладные детали | Итого: натуральной стали | приведенной к стали А-I | Расход металла (натур. стали на 1 м³ бетона), кг | Количество рабочих чертежей |
|---|---|---|---|---|---|---|---|---|---|---|---|---|---|---|---|---|---|---|---|---|---|---|
| 1 | НВ-6-1 | 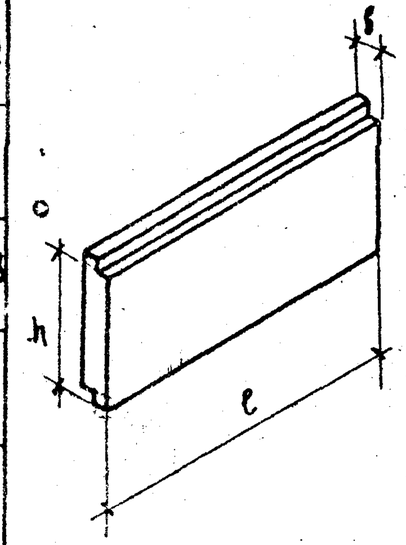 | 5980 | 240/320 | 580 | 50 | 100 | 1.10/1.37 | 3.83 | 0.66/0.94 | 0.19 | 0.92/1.22 | 224/294 | 8.98 (1.36) 16.33 (1.36) | 16.90 (5.26) 7.54 (6.06) | — | 15.41/16.11 | 8.00 | 49.29/47.98 | 58.83/55.84 | 58.00/42.40 | 7.8 |
| 2 | НВ-6-9 | | 5980 | 240/320 | 880 | 50 | 100 | 1.56/1.98 | 5.60 | 1.00/1.44 | 0.25 | 1.35/1.80 | 328/438 | 13.40 (1.08) 4.18 (1.26) | 1.08 / 1.48 | — | 28.83/25.09 | 1.10 | 36.41/31.85 | 44.81/42.07 | 29.20/18.85 | 9-11 |
| 3 | НВ-6-12 | | 5988 | 240/320 | 1180 | 50 | 100 | 2.09/2.58 | 7.40 | 1.37/1.94 | 0.32 | 1.78/2.37 | 441/584 | 12.95 (1.08) 14.5 (1.26) | 10.78 (4.52) 10.88 (5.68) | — | 27.89/27.85 | 10.06 | 60.80/63.30 | 73.78/76.52 | 36.00/28.08 | 9-11 |
| 4 | НВ-6-15 | | 5980 | 240/320 | 1480 | 50 | 100 | 2.54/3.23 | 9.20 | 1.76/2.46 | 0.35 | 2.21/2.95 | 548/723 | 15.40 (1.08) 18.26 (1.26) | 5.60 (4.52) 7.16 (5.68) | — | 32.46/33.12 | 10.06 | 63.52/68.60 | 77.34/83.00 | 30.10/24.40 | 9-11 |
| 5 | НВ-6-18 | | 5980 | 240/320 | 1780 | 50 | 100 | 3.11/3.90 | 11.00 | 2.08/2.94 | 0.47 | 2.64/3.52 | 666/881 | 15.40 (1.08) 8.86 (1.26) | 1.08 / 1.48 | — | 38.33/42.71 | 1.10 | 55.91/54.15 | 71.06/71.26 | 21.90/15.90 | 9-11 |
| 6 | НВ-6-21 | | 5980 | 240/320 | 2080 | 50 | 100 | 3.64/4.61 | 12.80 | 2.45/3.45 | 0.54 | 3.08/4.10 | 786/1031 | 18.08 (1.08) 21.86 (1.26) | 5.60 (4.52) 7.16 (5.68) | — | 44.18/44.96 | 10.06 | 77.92/84.04 | 96.41/103.08 | 26.10/21.10 | 9-11 |
| 7 | НВ-6-6А НВ-6-6пр | | 5980 | 240/320 | 580 | 50 | 100 | 1.10/1.37 | 3.83 | 0.66/0.94 | 0.19 | 0.92/1.22 | 224/294 | 9.34 (1.72) 16.69 (1.72) | 16.90 (3.16) 7.54 (3.96) | — | 15.62/16.35 | 8.00 | 49.86/48.58 | 59.49/56.53 | 58.60/43.00 | 12-15 |
| 8 | НВ-6-9А НВ-6-9пр | | 5980 | 240/320 | 880 | 50 | 100 | 1.56/1.98 | 5.60 | 1.00/1.44 | 0.25 | 1.35/1.80 | 328/438 | 13.20 (0.88) 3.89 (0.97) | 1.87 (0.79) 2.47 (0.99) | — | 20.83/25.09 | 1.60 | 37.50/33.05 | 46.02/43.39 | 29.80/19.60 | 16-20 |
| 9 | НВ-6-12А НВ-6-12пр | | 5980 | 240/320 | 1180 | 50 | 100 | 2.09/2.58 | 7.40 | 1.37/1.94 | 0.32 | 1.78/2.37 | 441/584 | 11.00 (1.38) 11.09 (1.47) | 13.74 (4.18) 15.50 (6.24) | — | 27.56/28.37 | 10.56 | 62.86/65.52 | 76.29/79.80 | 37.20/29.00 | 16-20 |
| 10 | НВ-6-15А НВ-6-15пр | | 5980 | 240/320 | 1480 | 50 | 100 | 2.54/3.23 | 9.20 | 1.76/2.46 | 0.35 | 2.21/2.95 | 548/723 | 15.70 (1.38) 18.47 (1.47) | 6.39 (4.18) 8.15 (6.24) | | 33.04/33.76 | 10.56 | 65.69/70.94 | 80.08/85.78 | 31.10/25.30 | 16-20 |

Примечания:

1. Цифры в числителе относятся к панелям толщиной 240 мм, а в знаменателе - к панелям толщиной 320 мм.
2. Нормы расхода цемента приняты: а) для фактурных слоев - 310 кг на 1 м³ в соответствии с главой СНиП I-В 11-62; б) для керамзитобетона - 250 кг на 1 м³ в соответствии с указаниями СН 321-65.
3. Для приведения сталей разных классов к стали А-I приняты следующие коэффициенты: А-I К=1.0; А-II К=1,21; А-III К=1.43, В-I К=1.39.
4. В скобках выделен расход стали на анкера закладных деталей (в т.ч.)

| | | | |
|---|---|---|---|
| ТД 1966г | Панели наружных стен | ИИ-04-5 | |
| | Номенклатура изделий | Выпуск 1 | Лист 1 |

| | | | |
|---|---|---|---|
| ГИП | Авдеев | | |
| Разработал | Смирнов | | |
| Проверил | Сомов | | |
| Н. контр. | Абазов | | |
| Нач. отд. | | | |
| Гл. инж. пр. | | | |
| Гл. инж. | | | |
| Гл. архитектор | | | |
| Гл. конструктор | | | |
| Нач. сект. | | | |
| Ст. инж. | | | |
| Инж. | | | |
| Техник | | | |
| Копировал | | | |

МИТЭП. 1966г. Конструкторский отдел. Арх. №

6905 11

https://zavodjbi.com/

| № п/п | Марка | Эскиз | Размеры, мм l | B | h | Марка: керамзитобетона | цементно-песчаного раствора | Вес, т | Общая площадь, м² | Объем, м³: керамзитобетона | цементно-песчаного раствора | изделия | Расход цемента М 400, кг | Расход металла, кг: А-I | А-II | А-III | В-I | Закладные детали | Итого: натуральной стали | приведенной к стали А-I | Расход металла (натуральной стали) на 1м³ бетона, кг | № листов рабочих чертежей |
|---|---|---|---|---|---|---|---|---|---|---|---|---|---|---|---|---|---|---|---|---|---|---|
| 11 | НШ-57-6А<br>НШ-57-6АР | 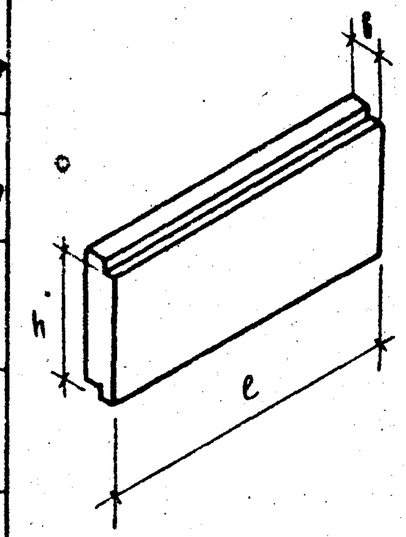 | 5700 | 240/320 | 580 | 50 | 100 | 1.01/1.29 | 3.65 | 0.64/0.89 | 0.15 | 0.88/1.17 | 207/269 | 9.16 (0.54) 9.19 (0.63) | 15.88 (5.85) 14.82 (5.85) | — | 14.79/15.35 | 8.17 | 48.00/46.73 | 57.83/55.66 | 60.75/55.00 | 21-24 |
| 12 | НШ-57-9А<br>НШ-57-9АР | | 5700 | 240/320 | 880 | 50 | 100 | 1.51/1.87 | 5.36 | 0.97/1.35 | 0.24 | 1.29/1.71 | 317/413 | 12.14 (0.54) 3.55 (0.63) | 1.50 (0.42) 1.90 (0.42) | — | 20.10/23.82 | 1.31 | 35.05/30.58 | 43.27/40.36 | 29.00/19.20 | 25-29 |
| 13 | НШ-57-12А<br>НШ-57-12АР | | 5700 | 240/320 | 1180 | 50 | 100 | 2.00/2.52 | 7.10 | 1.32/1.86 | 0.30 | 1.78/2.26 | 431/558 | 9.80 (0.54) 9.82 (0.63) | 12.78 (4.94) 14.27 (6.10) | — | 26.26/26.71 | 10.27 | 59.11/61.08 | 72.05/74.55 | 36.50/28.30 | 25-29 |
| 14 | НШ-57-15А<br>НШ-57-15АР | | 5700 | 240/320 | 1480 | 50 | 100 | 2.47/3.10 | 8.80 | 1.66/2.32 | 0.36 | 2.11/2.81 | 527/692 | 14.14 (0.54) 14.11 (0.63) | 6.02 (4.94) 7.58 (6.10) | — | 31.54/31.87 | 10.27 | 61.97/63.83 | 75.54/77.76 | 31.10/23.80 | 25-29 |
| 15 | НШ-45-6 | | 4480 | 240/320 | 580 | 50 | 100 | 0.80/0.99 | 2.87 | 0.49/0.70 | 0.13 | 0.69/0.92 | 163/215 | 9.84 (1.36) | 5.38 (4.85) 6.38 (5.64) | — | 11.28/11.72 | 7.24 | 33.74/35.18 | 39.25/41.12 | 54.50/43.60 | 30-31 |
| 16 | НШ-45-9 | | 4480 | 240/320 | 880 | 50 | 100 | 1.17/1.48 | 4.20 | 0.75/1.07 | 0.19 | 1.01/1.35 | 246/327 | 2.54 (1.08) 3.72 (1.26) | 0.54 0.74 | — | 18.36/18.82 | 1.10 | 22.54/24.38 | 29.79/31.92 | 24.00/19.35 | 32-34 |
| 17 | НШ-45-12 | | 4480 | 240/320 | 1180 | 50 | 100 | 1.57/1.99 | 5.50 | 1.03/1.45 | 0.24 | 1.34/1.78 | 332/437 | 10.56 (1.08) 10.74 (1.26) | 5.06 (4.52) 6.42 (5.68) | — | 20.00/20.48 | 10.06 | 45.68/47.70 | 54.55/57.16 | 36.00/28.30 | 32-34 |
| 18 | НШ-45-15 | | 4480 | 240/320 | 1480 | 50 | 100 | 1.97/2.47 | 6.90 | 1.29/1.81 | 0.30 | 1.66/2.20 | 415/545 | 10.56 (1.08) 12.08 (1.26) | 5.06 (4.52) 6.42 (5.68) | — | 24.32/24.82 | 10.06 | 50.00/53.38 | 60.55/64.49 | 31.50/25.30 | 32-34 |
| 19 | НШ-45-18 | | 4480 | 240/320 | 1780 | 50 | 100 | 2.26/2.85 | 8.20 | 1.54/2.20 | 0.34 | 1.92/2.55 | 493/655 | 4.88 (1.08) 5.06 (1.26) | 0.54 0.74 | — | 31.42/31.96 | 1.10 | 37.94/38.80 | 50.43/51.56 | 20.20/15.30 | 32-34 |
| 20 | НШ-45-21 | | 4480 | 240/320 | 2080 | 50 | 100 | 2.68/3.46 | 9.70 | 1.83/2.63 | 0.38 | 2.30/3.10 | 575/775 | 11.90 (1.08) 13.88 (1.26) | 5.06 (4.52) 6.42 (5.68) | — | 32.98/33.56 | 10.06 | 60.00/63.92 | 73.93/78.30 | 27.20/21.20 | 32-34 |

Примечания см. на листе № 1

| | | | |
|---|---|---|---|
| ГПИ и ПКИ Госстроя СССР | | | |
| Нач. НИО | | | |
| Гл. инж. проекта | Гл. инж. мастерской | Гл. инж. пр. | Гл. инж. пр. |
| Фрадкин | Кнур-Мурзиков | | |
| Перцовский | Шрамкова | Черкина | Иванова |
| Гр. индустр. зданий | Отд. разработок | Проверил | Конструктор |
| Ковалев | Сыркина | Ковалев | Кобзева |
| Гл. инж. проекта | Гл. инж. отд. | Гл. инж. пр. | |
| Ковалев | Ковалев | | |

МИТЭП — Конструкторский отдел — № 2 — 14-67 1966г — Арх. №

ТД 1966г

Панели наружных стен

Номенклатура изделий

НИ-04-5

Выпуск 1 — Листы 2



8905 12

https://zavodjbi.com/

| № п/п | Марка | Эскиз | Размеры, мм l | b | h | Марка: Керамзитобетона | Цементно-песчаного раствора | Вес, т | Общая площадь, м² | Объем, м³: Керамзитобетона | Цементно-песчаного раствора | Изделия | Расход цемента, М 400, кг | Расход металла: А-I | А-II | А-III | В-I | Закладные детали | Итого: Натуральной стали | Приведенной к стали А-I | Расход металла (натуральной стали на 1 м³ бетона), кг | Ж/а листов рабочих чертежей |
|---|---|---|---|---|---|---|---|---|---|---|---|---|---|---|---|---|---|---|---|---|---|---|
| 21 | НВ-30-6 | 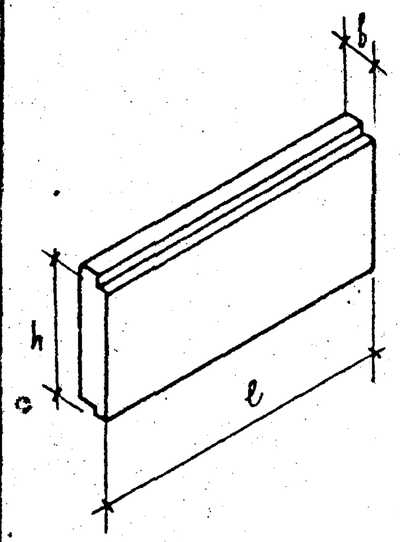 | 2980 | 240/320 | 580 | 50 | 100 | 0.54/0.67 | 1.98 | 0.33/0.46 | 0.09 | 0.46/0.61 | 110/143 | 2.14 (1.36) | 3.38 (4.42) / 3.98 (5.22) | — | 9.42/9.72 | 4.38 | 19.32/20.22 | 23.71/24.86 | 46.00/36.80 | 35,36 |
| 22 | НВ-30-9 | | 2980 | 240/320 | 880 | 50 | 100 | 0.76/0.97 | 2.80 | 0.52/0.73 | 0.11 | 0.67/0.90 | 164/216 | 2.54 (1.08) / 2.72 (1.26) | 0.54/0.74 | — | 12.34/12.66 | 1.10 | 16.52/17.22 | 21.44/22.32 | 26.30/20.50 | 37-39 |
| 23 | НВ-30-12 | | 2980 | 240/320 | 1180 | 50 | 100 | 1.04/1.30 | 3.70 | 0.70/0.97 | 0.15 | 0.89/1.18 | 222/289 | 2.54 (1.08) / 2.72 (1.26) | 2.80 (2.26) / 3.58 (2.84) | — | 15.36/15.70 | 5.58 | 26.28/27.58 | 32.91/34.43 | 30.90/24.80 | 37-39 |
| 24 | НВ-30-15 | | 2980 | 240/320 | 1480 | 50 | 100 | 1.30/1.63 | 4.55 | 0.98/1.25 | 0.18 | 1.12/1.49 | 278/366 | 2.54 (1.08) / 3.72 (1.26) | 2.80 (2.26) / 3.58 (2.84) | — | 17.38/17.74 | 5.58 | 28.30/30.62 | 35.61/38.28 | 26.20/21.40 | 37-39 |
| 25 | НВ-30-18 | | 2980 | 240/320 | 1780 | 50 | 100 | 1.54/1.94 | 5.50 | 1.06/1.47 | 0.22 | 1.32/1.75 | 333/436 | 3.54 (1.08) / 3.72 (1.26) | 0.54/0.74 | — | 20.20/20.60 | 1.10 | 25.38/26.16 | 33.39/33.32 | 19.80/15.50 | 37-39 |
| 26 | НВ-30-21 | | 2980 | 240/320 | 2080 | 50 | 100 | 1.81/2.30 | 6.40 | 1.22/1.71 | 0.27 | 1.53/2.04 | 390/512 | 3.54 (1.08) / 5.06 (1.26) | 2.80 (2.26) / 3.58 (2.84) | — | 22.94/23.38 | 5.58 | 34.86/37.60 | 44.41/47.47 | 23.40/19.00 | 37-39 |
| 27 | НУ-5-6 | 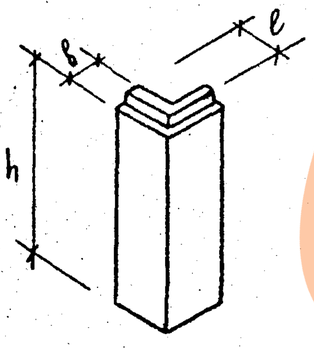 | 450/530 | 240/320 | 580 | 50 | 100 | 0.11/0.16 | 0.58/0.68 | 0.08/0.13 | 0.01/0.01 | 0.09/0.14 | 23/35 | 2.54 (1.08) / 2.72 (1.26) | 0.54/0.74 | — | 2.72/3.25 | 1.10 | 6.90/7.81 | 8.07/9.24 | 75.80/57.00 | 40-43 |
| 28 | НУ-5-9 | | 450/530 | 240/320 | 880 | 50 | 100 | 0.16/0.24 | 0.84/1.00 | 0.12/0.19 | 0.02/0.02 | 0.14/0.21 | 36/53 | 2.54 (1.08) / 2.72 (1.26) | 0.54/0.74 | — | 3.56/4.22 | 1.10 | 7.74/8.78 | 9.24/10.58 | 55.70/42.00 | 40-43 |
| 29 | НУ-5-12 | | 450/530 | 240/320 | 1180 | 50 | 100 | 0.22/0.32 | 1.12/1.32 | 0.17/0.26 | 0.02/0.02 | 0.19/0.28 | 49/71 | 2.54 (1.08) / 2.72 (1.26) | 0.54/0.74 | — | 4.44/5.21 | 1.10 | 8.62/9.77 | 10.46/11.96 | 45.80/34.40 | 40-43 |
| 30 | НУ-5-15 | | 450/530 | 240/320 | 1480 | 50 | 100 | 0.27/0.39 | 1.38/1.64 | 0.20/0.32 | 0.03/0.03 | 0.23/0.35 | 59/89 | 2.54 (1.08) / 2.72 (1.26) | 0.54/0.74 | — | 5.28/6.17 | 1.10 | 9.46/10.73 | 11.63/13.28 | 41.50/31.00 | 40-43 |

Примечания см. на листе № 1

МИТЭП — Конструкторский отдел

Гл. инж. МИТЭП [illegible] 14 VI. 1961 г.
Нач. отдела [illegible]
Гл. инж. отд. [illegible]
Гл. инж. пр. [illegible]

Архив №

Гр. инженер [illegible]
Разработал [illegible]
Проверил [illegible]
Конфронов [illegible]

Перечень типов изделий: № [illegible] Инв. № [illegible]

Кнуниязов, Сычугов, Ломов, Кобазов

ТА 1966 г.

Панели наружных стен

Номенклатура изделий

НК04-5

Выпуск 1 | Лист № 3

12

ф-2

8905 73

https://zavodjbi.com/

https://zavodjbi.com/

| № п/п | Марка | Эскиз | Размеры, мм: e | в | h | Марка: керамзитобетона | цементно-песчаного раствора | Вес, т: ✓ | Общая площадь, м² | Объем, м³: керамзитобетона | цементно-песчаного раствора | изделия | Расход цемента М..400, кг | Расход металла, кг: А-I | А-II | А-III | В-I | Закладные детали | Итого: натуральной стали | приведенной к стали А-I | Расход металла (натуральн. стали) на 1 м³ бетона, кг | № чертежей рабочих |
|---|---|---|---|---|---|---|---|---|---|---|---|---|---|---|---|---|---|---|---|---|---|---|
| 31 | НУ-5-18 | 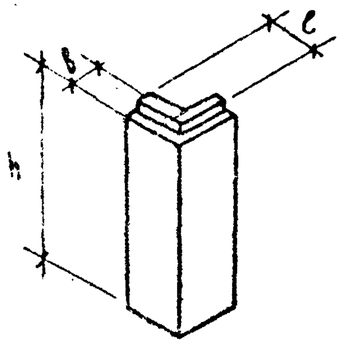 | 450 / 530 | 240 / 320 | 1780 | 50 | 100 | 0.32 / 0.40 | 1.66 / 1.95 | 0.25 / 0.38 | 0.03 / 0.04 | 0.28 / 0.42 | 69 / 109 | 2.54 (1.08) / 2.72 (1.26) | 0.54 / 0.74 | — | 6.16 / 7.18 | 1.10 | 10.34 / 11.74 | 12.85 / 14.69 | 38.90 / 28.40 | 40-43 |
| 32 | НУ-5-21 | | 450 / 530 | 240 / 320 | 2080 | 50 | 100 | 0.38 / 0.55 | 1.92 / 2.26 | 0.28 / 0.45 | 0.04 / 0.04 | 0.32 / 0.49 | 82 / 125 | 2.54 (1.08) / 2.72 (1.26) | 0.54 / 0.74 | — | 6.98 / 8.11 | 1.10 | 11.16 / 12.67 | 13.99 / 16.02 | 34.50 / 25.80 | 40-43 |
| 33 | НУ-5-33 | | 450 / 530 | 240 / 320 | 3280 | 50 | 100 | 0.59 / 0.85 | 3.00 / 3.54 | 0.45 / 0.71 | 0.06 / 0.07 | 0.51 / 0.78 | 131 / 199 | 2.54 (1.08) / 2.72 (1.26) | 0.54 / 0.74 | — | 10.40 / 12.01 | 1.10 | 14.58 / 16.57 | 18.74 / 21.42 | 28.40 / 21.40 | 40-43 |
| 34 | НУ-5-42 | | 450 / 530 | 240 / 320 | 4180 | 50 | 100 | 0.75 / 1.15 | 3.87 / 4.50 | 0.58 / 0.91 | 0.08 / 0.09 | 0.66 / 0.99 | 169 / 254 | 2.54 (1.08) / 2.72 (1.26) | 0.54 / 0.74 | — | 12.95 / 14.94 | 1.10 | 17.13 / 19.50 | 22.29 / 25.52 | 25.90 / 19.80 | 40-43 |
| 35 | Н-6-12 | 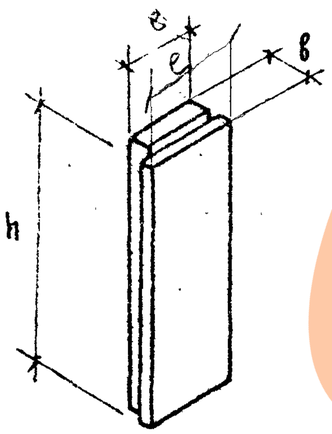 | 720 | 240 / 320 | 1180 | 50 | 100 | 0.23 / 0.28 | 0.89 | 0.14 / 0.20 | 0.04 | 0.21 / 0.28 | 47 / 62 | 2.54 (1.08) / 2.72 (1.26) | 0.54 / 0.74 | — | 3.99 / 4.15 | 1.10 | 8.17 / 8.71 | 9.84 / 10.49 | 45.40 / 37.20 | 44-46 |
| 36 | Н-6-18 | | 720 | 240 / 320 | 1780 | 50 | 100 | 0.34 / 0.42 | 1.32 | 0.22 / 0.30 | 0.06 | 0.32 / 0.42 | 70 / 93 | 2.54 (1.08) / 2.72 (1.26) | 0.54 / 0.74 | — | 5.67 / 5.89 | 1.10 | 9.85 / 10.45 | 12.16 / 12.90 | 36.10 / 29.40 | 44-46 |
| 37 | Н-6-21 | | 720 | 240 / 320 | 2080 | 50 | 100 | 0.40 / 0.50 | 1.54 | 0.25 / 0.36 | 0.06 | 0.37 / 0.49 | 91 / 108 | 2.54 (1.08) / 2.72 (1.26) | 0.54 / 0.74 | — | 6.54 / 6.80 | 1.10 | 10.72 / 11.36 | 13.38 / 14.17 | 33.80 / 24.60 | 44-46 |
| 38 | Н-6-27 | | 720 | 240 / 320 | 2680 | 50 | 100 | 0.51 / 0.64 | 1.97 | 0.33 / 0.46 | 0.08 | 0.47 / 0.63 | 107 / 139 | 2.54 (1.08) / 2.72 (1.26) | 0.54 / 0.74 | — | 8.27 / 8.55 | 1.10 | 12.45 / 13.11 | 15.79 / 16.62 | 30.40 / 24.30 | 44-46 |

Примечания см на листе № 1

| | | | |
|---|---|---|---|
| ТА 1966г | Панели наружных стен | КЖ 04-5 | |
| | Номенклатура изделий | Выпуск 1 | Лист № 4 |

МИТЭП. Конструкторский отдел. Арх. № 8305

Составлено: Львов, Смирнов, Самов. Проверил: Жилкин. Разработал: Чернина. Гл. инж. пр.: Жилкин. Нач. отд.: Самов. Нач. сект.: Львов. Согласовано: Гл. инж. пр. ГПИ и НИИ ВВ ТА. Гл. инж. пр. ГПИ и НИИ ВВ ТА. Нач. сект. ГПИ и НИИ ВВ ТА. Нач. отд. 1966г. Нач. сект. Нач. отд. Гл. инж. пр. Гл. инж. пр. ГПИ и НИИ ВВ ТА. Согласовано. Составлено. Нач. сект. Нач. отд. Гл. инж. пр. Гл. инж. пр. ГПИ и НИИ ВВ ТА. Согласовано. Составлено. Инв. № подл. | Взам. инв. № | Подпись и дата | Инв. № дубл.

ЗАВОД ЖБИ

| Ж.м. п/п | Марка | Эскиз | Размеры, мм e | Размеры, мм в | Размеры, мм h | Марка керамзитобетона | Марка цементно-песчаного раствора | Вес, т | Общая площадь, м² | Объем, м³ керамзитобетона | Объем, м³ цементно-песчаного раств. | Объем, м³ изделия | Расход цемента М 400, кг | Расход металла А-I | Расход металла А-II | Расход металла А-III | Расход металла В-I | Закладные детали | Итого натуральной стали | Итого приведенной к стали А-I | Расход металла (натуральной стали) на 1 м³ бетона | Ж.ж. листов рабочих чертежей |
|---|---|---|---|---|---|---|---|---|---|---|---|---|---|---|---|---|---|---|---|---|---|---|
| 39 | Н-3-12 | 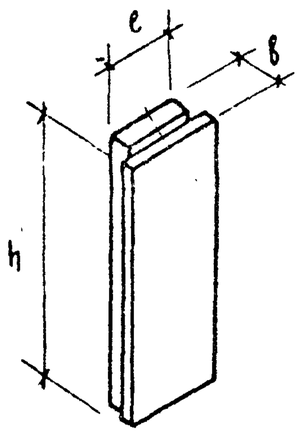 | 420 | 240 / 320 | 1180 | 50 | 100 | 0.12 / 0.15 | 0.52 | 0.07 / 0.10 | 0.02 | 0.13 / 0.17 | 24 / 31 | 1.81 (1.08) / 1.99 (1.26) | 0.27 / 0.37 | — | 2,59 / 2.73 | 1.10 | 5.77 / 6.19 | 6.90 / 7.34 | 64.20 / 52.00 | 47-49 |
| 40 | Н-3-18 | | 420 | 240 / 320 | 1780 | 50 | 100 | 0.18 / 0.22 | 0.77 | 0.11 / 0.15 | 0.03 | 0.19 / 0.25 | 37 / 47 | 1.81 (1.08) / 1.99 (1.26) | 0.27 / 0.37 | — | 3.72 / 3.92 | 1.10 | 6.90 / 7.38 | 8.41 / 8.99 | 50.00 / 41.50 | 47-49 |
| 41 | Н-3-21 | | 420 | 240 / 320 | 2080 | 50 | 100 | 0.20 / 0.25 | 0.90 | 0.13 / 0.18 | 0.04 | 0.22 / 0.29 | 45 / 57 | 1.81 (1.08) / 1.99 (1.26) | 0.27 / 0.37 | — | 4.30 / 4.64 | 1.10 | 7.48 / 8.00 | 9.22 / 9.85 | 47.10 / 38.30 | 47-49 |
| 42 | Н-3-24 | | 420 | 240 / 320 | 2680 | 50 | 100 | 0.26 / 0.33 | 1.15 | 0.16 / 0.23 | 0.05 | 0.28 / 0.37 | 55 / 73 | 1.81 (1.08) / 1.99 (1.26) | 0.27 / 0.37 | — | 5.47 / 5.73 | 1.10 | 8.65 / 9,19 | 10.88 / 11.51 | 42.10 / 33.90 | 47-49 |
| 43 | Н-3-12А / Н-3-12ПР | 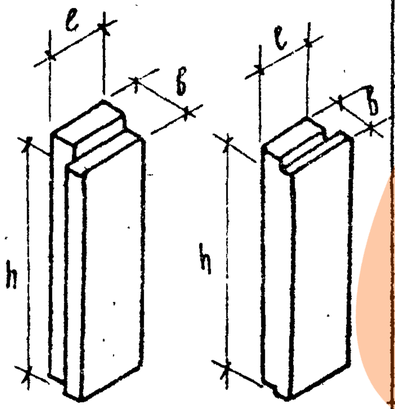 | 350 | 240 / 320 | 1180 | 50 | 100 | 0.11 / 0.14 | 0.44 | 0.07 / 0.10 | 0.02 | 0.11 / 0.14 | 24 / 31 | 1.27 (0.54) / 1.36 (0.63) | 0.27 / 0.37 | — | 2.54 / 2.68 | 0.55 | 4.63 / 4.96 | 5.68 / 6.01 | 51.50 / 46.80 | 50-54 |
| 44 | Н-3-18А / Н-3-18ПР | | 350 | 240 / 320 | 1780 | 50 | 100 | 0.17 / 0.21 | 0.65 | 0.10 / 0.15 | 0.03 | 0.16 / 0.21 | 37 / 47 | 1.27 (0.54) / 1.36 (0.63) | 0.27 / 0.37 | — | 3.64 / 3.84 | 0.55 | 5.73 / 6.12 | 7.21 / 7.70 | 43.50 / 35.20 | 50-54 |
| 45 | Н-3-21А / Н-3-21ПР | | 350 | 240 / 320 | 2080 | 50 | 100 | 0.19 / 0.24 | 0.75 | 0.12 / 0.17 | 0.03 | 0.18 / 0.24 | 39 / 52 | 1.27 (0.54) / 1.36 (0.63) | 0.27 (0.37) | — | 4.22 / 4.46 | 0.55 | 6.31 / 6.74 | 8.02 / 8.56 | 41.00 / 33.10 | 50-54 |
| 46 | Н-3-27А / Н-3-27ПР | | 350 | 240 / 320 | 2680 | 50 | 100 | 0.25 / 0.31 | 0.96 | 0.16 / 0.22 | 0.04 | 0.23 / 0.31 | 52 / 67 | 1.27 (0.54) / 1.36 (0.63) | 0.27 / 0.37 | — | 5.36 / 5.62 | 0.55 | 7.45 / 7.90 | 9.60 / 10.18 | 37.80 / 30.10 | 50-54 |

Примечания см. на листе №1

ТД 1966г

Панели наружных стен

Номенклатура изделий

ИИ-04-3

Выпуск 1 | Лист № 5

МИТЭП Конструкторский отдел Арх.-ж
Гриженко, Разгадов, Проверил Кононов, Разработал Авдеев, Ширнова, Сочев, Нач. отдела Гл. инж. пр. Согласовано, Передано, Принято, Инженова, 14-II 1966г, М 1:2

https://zavodjbi.com/

| Ж.Ж. в/м | Марка | Эскиз | Размеры, мм l | b | h | Марка: керамзитобетона | цементно-песчаного раств. | Вес, т | Общая площадь, м² | Объем, м³: керамзитобетона | цементно-песчан. раств. | изделия | Расход цемента М.400 | Расход металла, кг: А-I | А-III | А-III | В-I | Закладные детали | Итого: натуральной стали | приведенной к стали А-I | Расход металла (натуральн. сталь) на 1 м² ж/б | Индексы расчетных элементов |
|---|---|---|---|---|---|---|---|---|---|---|---|---|---|---|---|---|---|---|---|---|---|---|
| 47 | Ц-60-5 | 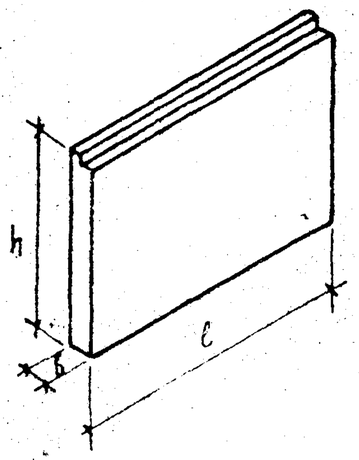 | 5980 | 220/300 | 500 | 75 | 150 | 0.99/1.30 | 2.99 | 0.53/0.77 | 0.11 | 0.66/0.90 | 170/238 | 24.62 (1.08) 25.75 (1.26) | 38.15/38.59 | — | 1.15/1.61 | 1.10 | 65.02/67.05 | 73.52/75.69 | 102.20/76.50 | 55, 56 |
| 48 | Ц-50-5 | | 4950 | 220/300 | 500 | 75 | 150 | 0.81/1.07 | 2.48 | 0.45/0.65 | 0.09 | 0.55/0.74 | 144/194 | 29.04/31.70 | 9.25/12.62 | — | 1.73/1.40 | — | 40.02/45.72 | 42.62/48.95 | 73.00/85.20 | 57, 58, 59 |
| 49 | Ц-45-5 | | 4450 | 220/300 | 500 | 75 | 150 | 0.73/0.96 | 2.23 | 0.40/0.58 | 0.08 | 0.47/0.67 | 131/176 | 26.55 | 5.95/8.57 | — | 1.61/2.28 | — | 34.11/37.40 | 35.99/40.07 | 72.50/55.70 | 57, 58, 59 |
| 50 | Ц-20-5 | | 1950 | 220/300 | 500 | 75 | 150 | 0.32/0.42 | 0.98 | 0.18/0.25 | 0.04 | 0.22/0.29 | 61/79 | 13.28 | 0.50/0.72 | — | 0.76/1.08 | — | 14.54/15.08 | 14.96/15.65 | 66.00/52.00 | 57, 58, 59 |
| 51 | Ц-60-20 | | 5980 | 220/300 | 2000 | 75 | 150 | 4.00/5.25 | 11.96 | 2.16/3.12 | 0.48 | 2.64/3.60 | 617/907 | 42.52 (0.68) 46.12 (0.68) | 78.48 (1.58) 79.24 (1.98) | — | 24.27/25.77 | 2.10 | 147.29/153.23 | 173.22/180.12 | 55.75/42.60 | 60, 61, 62 |
| 52 | Ц-45-20 | | 4480 | 220/300 | 2000 | 75 | 150 | 2.95/3.92 | 8.96 | 1.61/2.33 | 0.35 | 1.97/2.69 | 542/721 | 30.84 (0.68) 34.44 (0.68) | 51.96 (1.58) 52.80 (1.98) | — | 18.09/19.06 | 2.10 | 102.99/108.40 | 120.89/127.04 | 52.20/40.40 | 60, 61, 62 |
| 53 | Ц-30-20 | | 2980 | 220/300 | 2000 | 75 | 150 | 1.97/2.69 | 5.96 | 1.07/1.55 | 0.24 | 1.31/1.79 | 492/542 | 27.27 (0.68) 29.95 (0.68) | 6.22 (1.58) 7.06 (1.98) | — | 16.38/17.00 | 2.10 | 51.97/56.11 | 59.64/64.24 | 39.60/31.40 | 60, 61, 62 |
| 54 | Ц 920 20 | 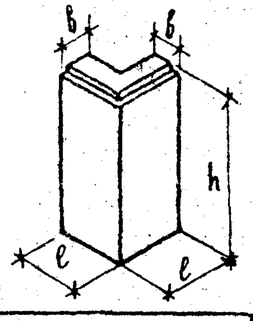 | 430/510 | 220/300 | 2000 | 75 | 150 | 0.35/0.55 | 1.74/1.99 | 0.22/0.35 | 0.03/0.04 | 0.37/0.52 | 447/453 | 2.54 (1.08) 2.72 (1.26) | 0.50/0.72 | — | 6.15/7.19 | 1.10 | 10.29/11.73 | 12.80/14.69 | 41.30/30.3- | 63, |
| 55 | Ц-60-9 | 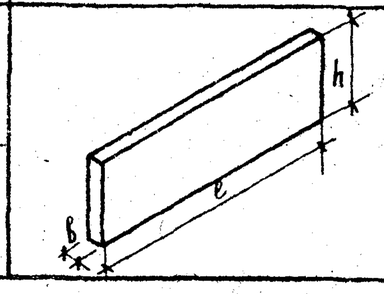 | 5940 | 220 | 880 | тяжелый бетон 200 | — | 2.88 | 5.22 | бетон 1.15 | — | 1.15 | 380 | 21.36 | 1.42 (0.42) | 135.16 | 9.78 | 0.76 | 168.48 | 228.64 | 146.50 | 64, 65, 66 |
| 56 | Ц-45-9 | | 4440 | 220 | 880 | тяжелый бетон 200 | — | 2.15 | 3.91 | бетон 0.86 | — | 0.86 | 284 | 7.84 | 0.92 (0.42) | 56.70 | 10.39 | 0.76 | 76.61 | 105.12 | 89.00 | 64, 65, 66 |

Примечания см. на „исте № 1

| | | | | |
|---|---|---|---|---|
| МИТЭП 14-62 1966г. | Гл. инж. проекта | | ТД 1966г. | Панели наружных стен |
| Конструкторский отдел | Нач. отд. | | | Номенклатура изделий |
| Арх. ж | Гл. инж. пр. | | | |

ИИ-04-5 Выпуск 1 Лист № 6

Ф-2

8905 16

https://zavodjbi.com/

https://zavodjbi.com/

## Общий вид

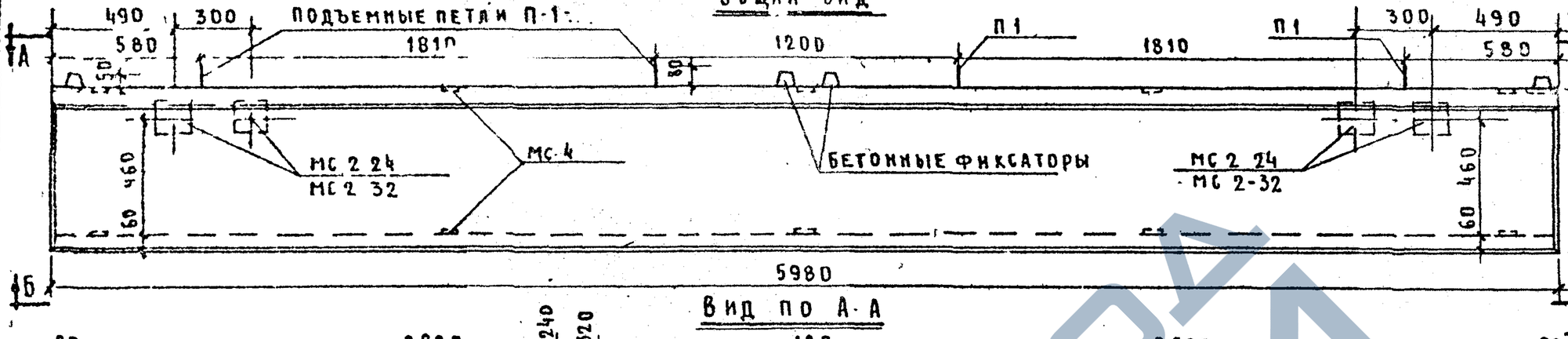


## Вид по А-А

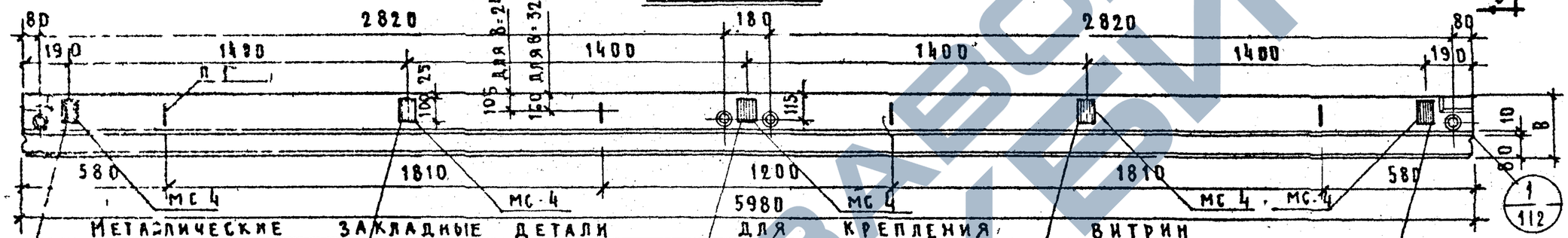


## Вид по Б-Б

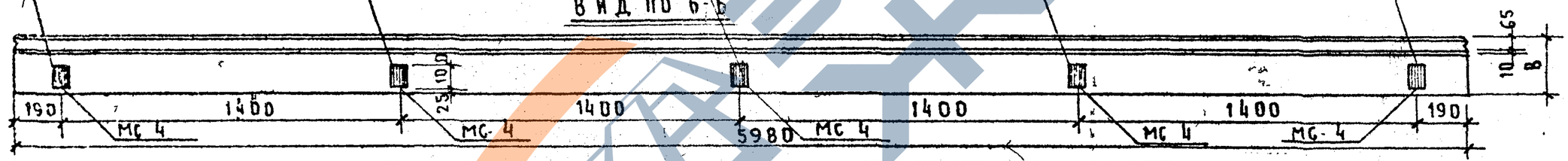


## Вид по В-В

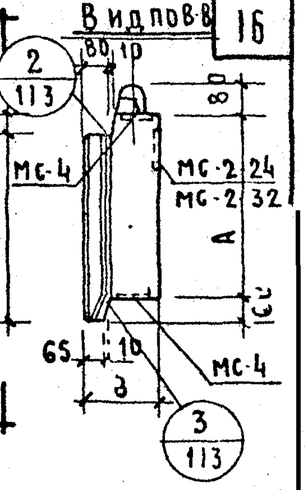


| Характеристика изделия | | | | | |
|---|---|---|---|---|---|
| Марка панели | | | | Н-60-6 | |
| Толщина панели | | | мм | 240 | 320 |
| Вес изделия | | | т | 1.10 | 1.37 |
| Объем изделия | | | м³ | 0.92 | 1.22 |
| Расход материалов | керамзитобетона | | м³ | 0.66 | 0.94 |
| | цементно-песчаного раствора | | м³ | 0.19 | 0.19 |
| | металла | всего | кг | 49.29 | 47.98 |
| | | на 1 м² изделия | кг | 12.85 | 12.50 |
| | | на 1 м³ бетона | кг | 58.00 | 42.40 |
| Объемный вес керамзитобетона | | | кг/м³ | 900 | |
| Марка керамзитобетона | | | - | 50 | |
| Объемный вес цементно песчаного раствора | | | кг/м³ | 2200 | |
| Марка цементно песчаного раствора | | | - | 100 | |
| Отпускная прочность керамзитобетона не менее | | | кг/см² | 40 | |

| Марка панели | Высота панели, мм А | Толщина панели, мм В | |
|---|---|---|---|
| Н-60-6 | 580 | 240 | 320 |

### Примечания:

1. Панели рассчитаны и законструированы в соответствии с главой СНиП II-В.1-62 и указаниями СН-279-64.
2. Панели изготавливаются из конструктивно-теплоизоляционного плотного керамзитобетона марки 50 объемным весом 900 кг/м³
3. Отделочные слои толщиной по 20мм из цементно-песчаного раствора марки 100
4. Армирование панели см. на листе №8.

| | | |
|---|---|---|
| ТА 1966г | Стеновая полосовая панель Н-60-6 | ИИ 64-5 |
| | Общий вид | Выпуск 1 / Лист 7 |

МИТЭП. Конструкторский отдел

Гл. инженер Львов; Гл. архитектор Смирнов; Руководитель группы Самов; Разработал Абазов; Проверил Жилов; Начальник отдела Чернина; Гл. конструктор —

Согласовано

Инв. № подл. | Подпись и дата | Взам. инв. №

Арх. №

https://zavodjbi.com/

## Общий вид

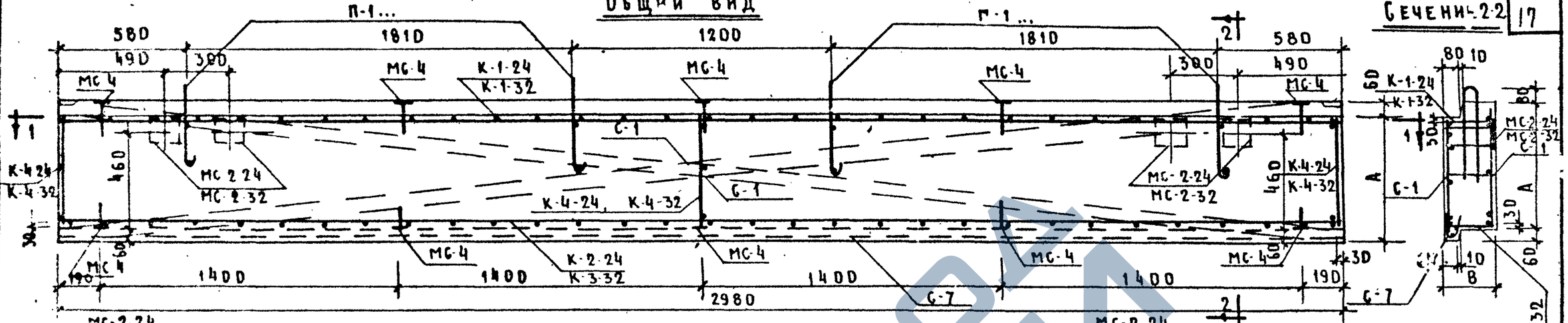


## Сечение 1-1

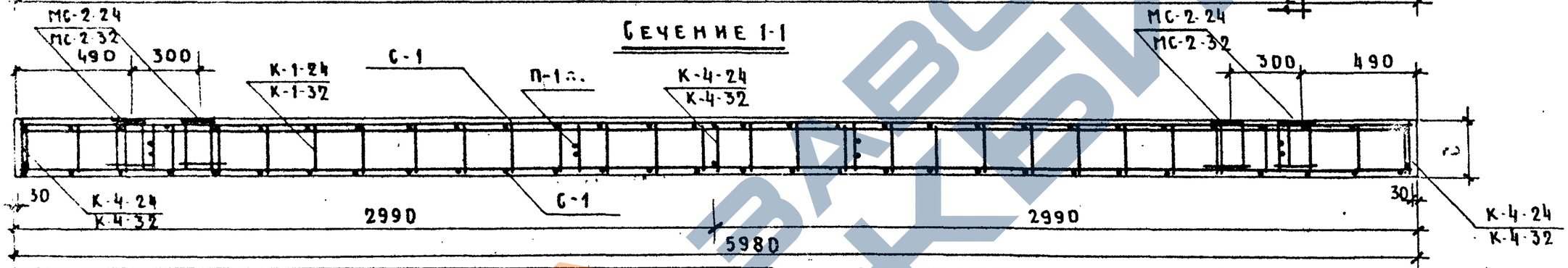


### Марки применяемых сеток и каркасов

| Марка панели | Сетки | | Каркасы | |
|---|---|---|---|---|
| | Толщина панели, мм | | | |
| | 240 | 320 | 240 | 320 |
| Н-60-6 | С-1, С-7 | С-1, С-7 | К-1-24, К-2-24, К-4-24 | К-1-32, К-3-32, К-4-32 |

### Спецификация металла на панель

| №№ п.п. | Марка детали | Кол. дет. шт. | Вес, кг: Детали | Вес, кг: Всех деталей | Итого |
|---|---|---|---|---|---|
| 1 | С-1 | 2 | 5.25 | 10,50 | |
| 2 | С-7 | 1 | 2.60 | 2.60 | |
| 3 | К-1-24 / К-1-32 | 1 | 5.36 / 5.60 | 5.36 / 5.60 | |
| 4 | К-2-24 / К-3-32 | 1 | 11.58 / 8.74 | 11.58 / 8.74 | |
| 5 | К-4-24 / К-4-32 | 3 | 0.21 / 0.24 | 0.63 / 0.72 | |
| 6 | МС-2-24 / МС-2-32 | 4 | 2.18 / 2.38 | 8.72 / 9.52 | |
| 7 | МС-4 | 10 | 0,59 | 5.90 | |
| 8 | П-1-24 / П-1-32 | 4 | 1.00 / 1.10 | 4.00 / 4.40 | 49.29 / 47.98 |

### Выборка металла

| Сечение, мм | ⌀12АII | ⌀10АII | ⌀10АI | ⌀8АI | ⌀5ВI | ⌀4ВI | 120×8 | 60×8 |
|---|---|---|---|---|---|---|---|---|
| Длина, м | 11.90 / — | 10.28 / 12.20 | 4.76 / 16.66 | 15.34 | 57.20 / 59,60 | 66,63 / 69.75 | 0,42 | 1,00 |
| Вес, кг | 10.56 / — | 6.34 / 7.54 | 2.92 / 10.27 | 6.06 | 8,81 / 9.18 | 6.60 / 6,93 | 4.20 | 3.80 |
| Класс или марка стали и ГОСТ | А-II | | А-I | | В-I | | СТ,В | |
| | 5781-61 | | | | 6727-53 | | 103-57* | |
| Расчетное сопротивление стали Ra кг/см² | 2700 | | 2100 | | 3150 | | 2100 | |

### Примечания:

1. Все плоские сетки и каркасы в местах перевечений должны быть соединены точечной сваркой или вязальной проволокой.
2. Арматуру и закладные детали см. на листах №№ 68-111
3. В таблицах цифры в числителе дроби относятся к панелям В=240 мм, в знаменателе — к панелям В=320 мм

| ТД 1966г | Стеновая полосовая панель Н-60-6 | Пр. 04-5 | |
|---|---|---|---|
| | Армирование | Выпуск 1 | Лист № 8 |

МИТЭП — Конструкторский отдел — 14/VI 1966г — М 1:20 — Гл. инж. МИТЭП, Нач. конструкт. отдел, Гл. инж. ПР, Гл. инж. пр. — Яблов, Смирнова, Сомов, Лобазов — Гр. инж., Разраб., Проверил, Копировал — Лист № 2

Ф.2

8905 . 16

https://zavodjbi.com/



Общий вид

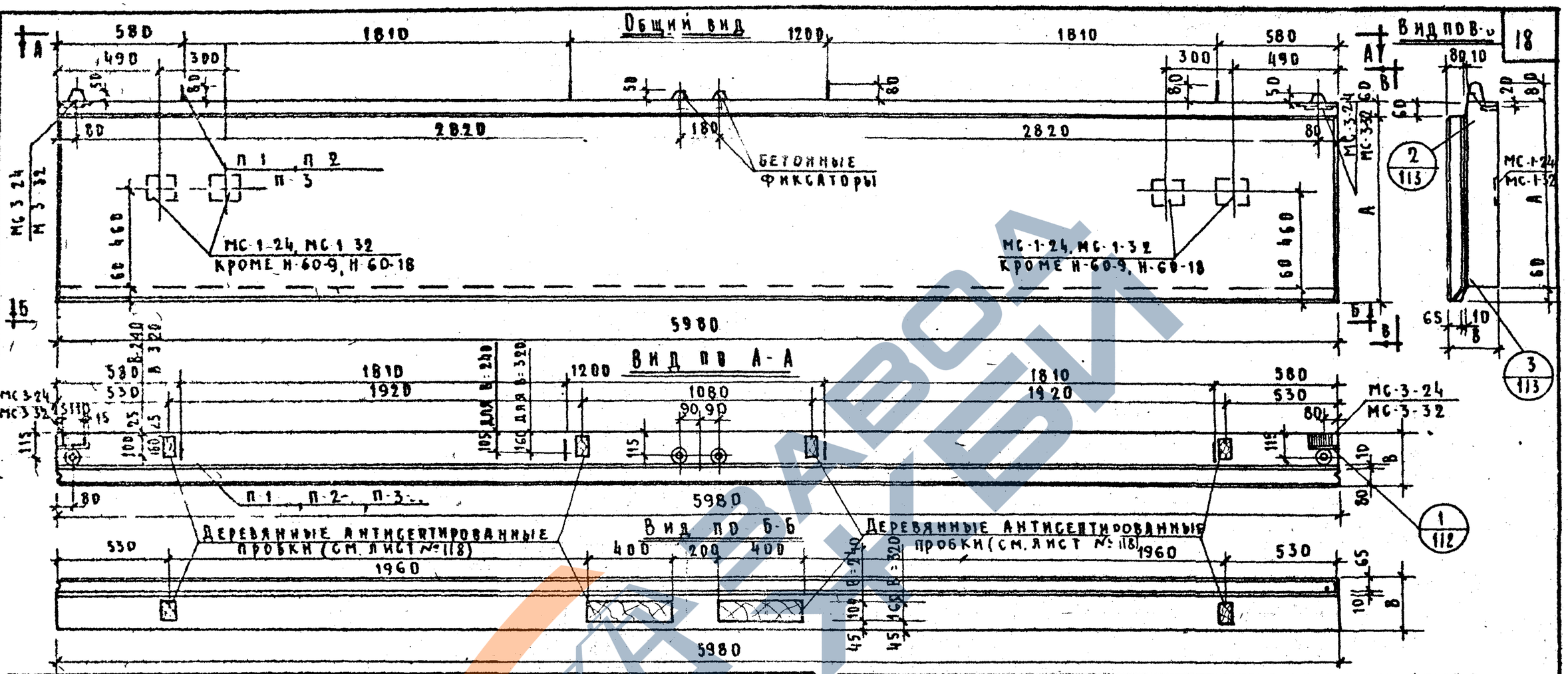


Вид по А




Вид по А-А




Вид по Б-Б




## Характеристика изделия

| Марка панели | | | | Н-60-9 | | Н-60-12 | | Н-60-15 | | Н-60-18 | | Н-60-21 | |
|---|---|---|---|---|---|---|---|---|---|---|---|---|---|
| Толщина панели | | | мм | 240 | 320 | 240 | 320 | 240 | 320 | 240 | 320 | 240 | 320 |
| Вес изделия | | | т | 1,56 | 1,98 | 2,09 | 2,58 | 2,54 | 3,23 | 3,11 | 3,90 | 3,64 | 4,61 |
| Объем изделия | | | м³ | 1,35 | 1,80 | 1,78 | 2,37 | 2,21 | 2,95 | 2,64 | 3,52 | 3,08 | 4,10 |
| Расход материалов | Керамзитобетона | | м³ | 1,00 | 1,44 | 1,37 | 1,94 | 1,76 | 2,46 | 2,08 | 2,94 | 2,45 | 3,45 |
| | Цементно песчаного раствора | | м³ | 0,25 | 0,25 | 0,32 | 0,32 | 0,35 | 0,35 | 0,47 | 0,47 | 0,54 | 0,54 |
| | Металла | Всего | кг | 36,41 | 31,85 | 60,80 | 63,30 | 63,52 | 68,60 | 55,91 | 54,15 | 77,92 | 84,04 |
| | | На 1м² изделия | кг | 6,48 | 5,67 | 8,78 | 8,52 | 6,90 | 7,44 | 5,07 | 4,91 | 6,08 | 6,56 |
| | | На 1м³ бетона | кг | 29,20 | 18,85 | 36,00 | 28,00 | 30,10 | 24,40 | 21,90 | 15,90 | 26,10 | 21,10 |
| Объемный вес керамзитобетона | | | – | 900 | | | | | | | | | |
| Марка керамзитобетона | | | – | 50 | | | | | | | | | |
| Объемный вес цементно-песчан. раствора | | | – | 2200 | | | | | | | | | |
| Марка цементно-песчаного раствора | | | – | 100 | | | | | | | | | |
| Отпускная прочность керамзитобетона не менее | | | кг/см² | 40 | | | | | | | | | |

| Марка панели | Высота панели, мм | Толщина панели мм | |
|---|---|---|---|
| | А | В | |
| Н-60-9 | 880 | 240 | 320 |
| Н-60-12 | 1180 | | |
| Н-60-15 | 1480 | | |
| Н-60-18 | 1780 | | |
| Н-60-21 | 2080 | | |

Примечания:

1. Общие примечания см. на листе №7, п.п. 1-3
2. Армирование панелей см. на листе №10.

| | | |
|---|---|---|
| ТД 1966г. | Стеновые полосовые панели Н-60-9, Н-60-12, Н-60-15, Н-60-18, Н-60-21 | ИИ-04-5 |
| | Общий вид | Выпуск 1 / Лист 9 |

МИТ ЭП 14/IV 1966г. — Конструкторский отдел

Гл. инж. Львов; Гл. инж. к-р Гинзбург; Гл. инж. пр-ва Фридман; Нач. отд. Гинзбург; Гл. инж. пр-ва Кигурадзе; Согласовано; Нач. отд. Первакин; Гл. инж. Михеев; Гл. инж. пр-ва Черкинский; Гл. инж. Третьяков; Инженер Цыпкина; Гл. инж. Смирнова; Гл. инж. пр-ва Гомов; Гл. инж. пр-ва Лобазов; Разраб. Цыпкина; Проверил Гомов; Конструктор Лобазов; М 1:20; Арх. –



8905 10

## Общий вид

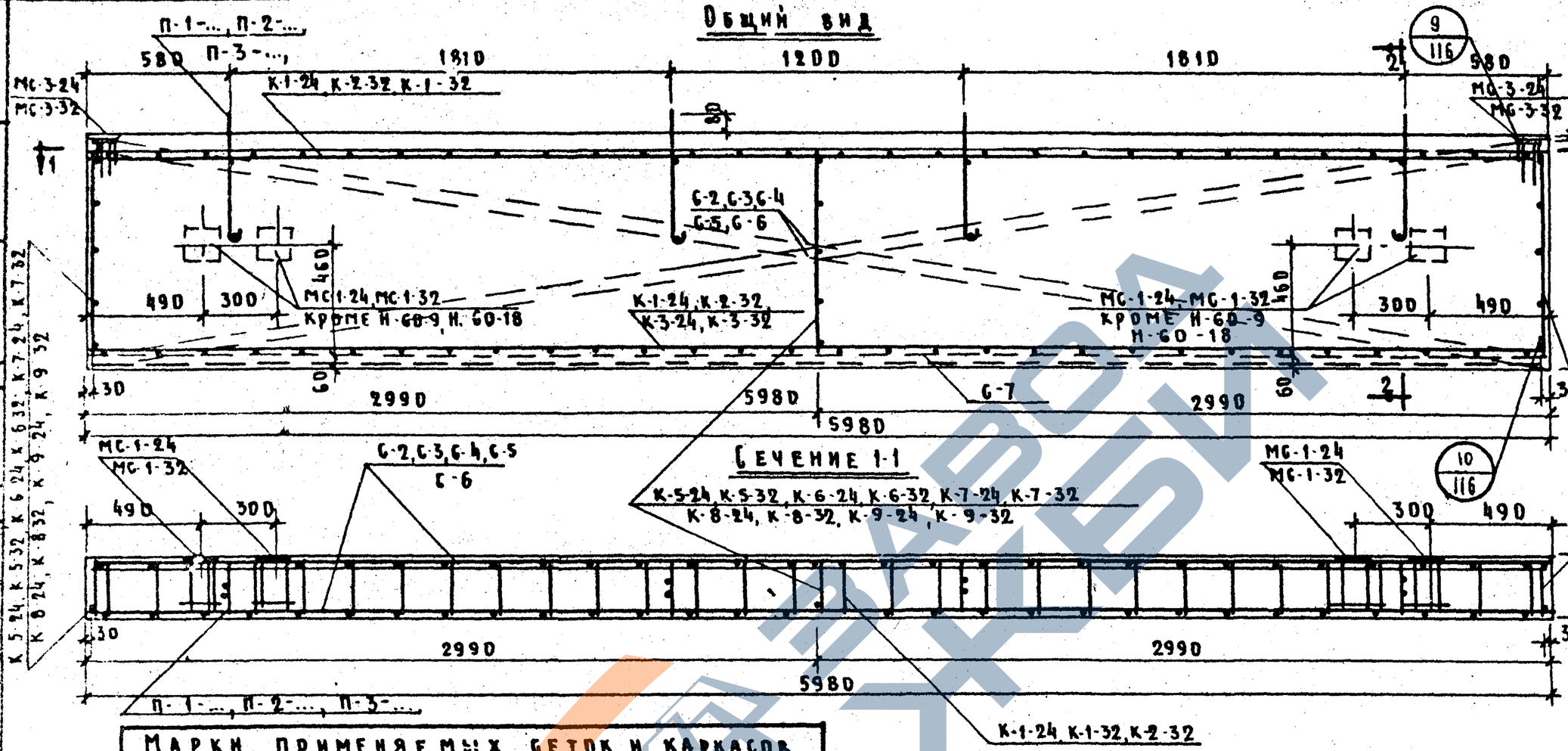


## Марки применяемых сеток и каркасов

| Марка панели | Сетки | | Каркасы | |
|---|---|---|---|---|
| | Толщина панели, мм | | | |
| | 240 | 320 | 240 | 320 |
| Н-60-9 | С-2, С-7 | С-2, С-7 | К-1-24, К-5-24 | К-2-32, К-5-32 |
| Н-60-12 | С-3, С-7 | С-3, С-7 | К-1-24*) / К-3-24, К-6-24 | К-1-32*) / К-3-32, К-6-32 |
| Н-60-15 | С-4, С-7 | С-4, С-7 | К-1-24, К-7-24 | К-1-32, К-7-32 |
| Н-60-18 | С-5, С-7 | С-5, С-7 | К-1-24, К-8-24 | К-2-32, К-8-32 |
| Н-60-21 | С-6, С-7 | С-6, С-7 | К-1-24, К-9-24 | К-1-32, К-9-32 |

*) В числителе указана марка верхнего горизонтального каркаса, в знаменателе - нижнего каркаса

## Примечания:

1. Общие примечания см. на листе №8 [illegible]2.
2. Спецификацию и выборку металла см. на листе №11

| | | | |
|---|---|---|---|
| ТД 1966г | Стеновые полосовые панели Н-60-9, Н-60-12, Н-60-15, Н-60-18, Н-60-21 | | ИИ-34-5 |
| | Армирование | Выпуск 1 | Листов [illegible] |

МИТЭП — Конструкторский отдел — Арх. №

Гл. инж. мастер Гришкин; Нач. конструкт. Гл. инж. К.О. Гл. инж. проекта — Разработал Лавров, Смирнова, Сомов, Михайлов; Проверил Меркина; Копировал Третьякова; 14/VI 1966г; М 1:20

# СПЕЦИФИКАЦИЯ МЕТАЛЛА НА ИЗДЕЛИЕ

## Н-60-9

| №№ п/п | Марка детали | Кол. шт. | Вес, кг: Детали | Вес, кг: Всех детал. | Вес, кг: Итого |
|---|---|---|---|---|---|
| 1 | С-2 | 2 | 7.96 | 15.92 | |
| 2 | С-7 | 1 | 2.60 | 2.60 | |
| 3 | К-5-24 / К-5-32 | 3 | 0.33 / 0.37 | 0.99 / 1.11 | |
| 4 | К-1-24 / К-2-32 | 2 | 5.36 / 2.73 | 10.72 / 5.46 | |
| 5 | МС-3-24 / МС-3-32 | 2 | 1.09 / 1.18 | 2.18 / 2.36 | |
| 6 | П-1-24 / П-1-32 | 4 | 1.00 / 1.10 | 4.00 / 4.40 | 36.41 / 31.85 |

## Н-60-12

| Марка детали | Кол. шт. | Вес, кг: Детали | Вес, кг: Всех детал. | Вес, кг: Итого |
|---|---|---|---|---|
| С-3 | 2 | 10.70 | 21.40 | |
| С-7 | 1 | 2.60 | 2.60 | |
| К-6-24 / К-6-32 | 3 | 0.47 / 0.52 | 1.41 / 1.56 | |
| К-1-24 / К-1-32 | 1 | 5.36 / 5.60 | 5.36 / 5.60 | |
| К-3-24 / К-3-32 | 1 | 8.37 / 8.74 | 8.37 / 8.74 | |
| МС-1-24 / МС-1-32 | 4 | 3.37 / 3.66 | 13.48 / 14.64 | |
| МС-3-24 / МС-3-32 | 2 | 1.09 / 1.18 | 2.18 / 2.36 | |
| П-2-24 / П-2-32 | 4 | 1.50 / 1.60 | 6.00 / 6.40 | 60.80 / 63.30 |

## Н-60-15

| Марка детали | Кол. шт. | Вес, кг: Детали | Вес, кг: Всех деталей | Вес, кг: Итого |
|---|---|---|---|---|
| С-4 | 2 | 13.40 | 25.80 | |
| С-7 | 1 | 2.60 | 2.60 | |
| К-1-24 / К-1-32 | 2 | 5.36 / 5.60 | 10.72 / 11.20 | |
| К-7-24 / К-7-32 | 3 | 0.58 / 0.64 | 1.74 / 1.92 | |
| МС-1-24 / МС-1-32 | 4 | 3.37 / 3.66 | 13.48 / 14.64 | |
| МС-3-24 / МС-3-32 | 2 | 1.09 / 1.18 | 2.18 / 2.36 | |
| П-2-24 / П-3-32 | 4 | 1.50 / 2.27 | 6.00 / 9.08 | 63.52 / 68.60 |

## Н-60-18

| Марка детали | Кол. шт. | Вес, кг: Детали | Вес, кг: Всех детал. | Вес, кг: Итого |
|---|---|---|---|---|
| С-5 | 2 | 16.14 | 32.28 | |
| С-7 | 1 | 2.60 | 2.60 | |
| К-1-24 / К-2-32 | 2 | 5.36 / 2.73 | 10.72 / 5.46 | |
| К-8-24 / К-8-32 | 3 | 0.71 / 0.79 | 2.13 / 2.37 | |
| МС-3-24 / МС-3-32 | 2 | 1.09 / 1.18 | 2.18 / 2.36 | |
| П-2-24 / П-3-32 | 4 | 1.50 / 2.27 | 6.00 / 9.08 | 55.91 / 54.15 |

## Н-60-21

| Марка детали | Кол. шт. | Вес, кг: Детали | Вес, кг: Всех деталей | Вес, кг: Итого |
|---|---|---|---|---|
| С-6 | 2 | 18.90 | 37.80 | |
| С-7 | 1 | 2.60 | 2.60 | |
| К-1-24 / К-1-32 | 2 | 5.36 / 5.60 | 10.72 / 11.20 | |
| К-9-24 / К-9-32 | 3 | 0.82 / 0.92 | 2.46 / 2.76 | |
| МС-1-24 / МС-1-32 | 4 | 3.37 / 3.66 | 13.48 / 14.64 | |
| МС-3-24 / МС-3-32 | 2 | 1.09 / 1.18 | 2.18 / 2.36 | |
| П-3-24 / П-4-32 | 4 | 2.17 / 3.17 | 8.68 / 12.68 | 77.92 / 84.04 |

# ВЫБОРКА МЕТАЛЛА

## Н-60-9

| Сечение, мм | Ф 10АII | Ф 10АI | Ф 8АI | Ф 5ВI | Ф 4ВI | – 80×8 |
|---|---|---|---|---|---|---|
| Длина, м | 1.76 / 2.28 | 4.76 | 26.52 / 3.16 | 76.20 / 100.00 | 91.89 / 97.65 | 0.22 |
| Вес, кг | 1.08 / 1.48 | 2.92 | 10.48 / 1.26 | 11.75 / 15.41 | 9.08 / 9.68 | 1.10 |
| Класс или марка стали и ГОСТ | А-II | А-I | | В-I | | Ст3 |
| | 5781-61 | | | 6727-53 | | 103-57* |
| Расчетное сопротивление стали кг/см² | 2700 | 2100 | | 3150 | | 2100 |

## Н-60-12

| Сечение, мм | Ф 12АII | Ф 10АII | Ф 12АI | Ф 8АI | Ф 5ВI | Ф 4ВI | – 140×12 | – 80×8 |
|---|---|---|---|---|---|---|---|---|
| Длина, м | 5.12 / 6.40 | 13.66 / 14.18 | 5.52 | 14.62 / 15.06 | 108.40 / 110.80 | 104.61 / 108.49 | 0.68 | 0.22 |
| Вес, кг | 4.52 / 5.68 | 8.43 / 8.83 | 4.92 | 5.78 / 5.96 | 16.72 / 17.09 | 10.37 / 10.76 | 8.96 | 1.10 |
| Класс или марка стали и ГОСТ | А-II | | А-I | | В-I | | Ст.3 | |
| | 5781-61 | | | | 6727-53 | | 103-57* | |
| Расчетное сопротивление стали кг/см² | 2700 | | 2100 | | 3150 | | 2100 | |

## Н-60-15

| Сечение, мм | Ф 12АII | Ф 10АII | Ф 14АI | Ф 12АI | Ф 8АI | Ф 5ВI | Ф 4ВI | – 140×12 | – 80×8 |
|---|---|---|---|---|---|---|---|---|---|
| Длина, м | 5.12 / 6.40 | 1.76 / 2.28 | — / 6.32 | 5.52 / — | 26.52 / 26.96 | 127.40 | 129.87 / 138.35 | 0.68 | 2.22 |
| Вес, кг | 4.52 / 5.68 | 1.08 / 1.48 | — / 7.60 | 4.92 / — | 10.48 / 10.66 | 19.59 | 12.87 / 13.53 | 8.96 | 1.10 |
| Класс или марка стали и ГОСТ | А-II | | А-I | | | В-I | | Ст.3 | |
| | 5781-61 | | | | | 6727-53 | | 103-57* | |
| Расчетное сопротивление стали кг/см² | 2700 | | 2100 | | | 3150 | | 2100 | |

## Н-60-18

| Сечение, мм | Ф 10АII | Ф 14АI | Ф 12АI | Ф 8АI | Ф 5ВI | Ф 4ВI | – 80×8 |
|---|---|---|---|---|---|---|---|
| Длина, м | 1.76 / 2.28 | — / 6.32 | 5.52 / — | 26.52 / 3.16 | 153.00 / 176.80 | 149.19 / 156.15 | 0.22 |
| Вес, кг | 1.08 / 1.48 | — / 7.60 | 4.92 / — | 10.48 / 1.26 | 23.56 / 27.22 | 14.77 / 15.49 | 1.10 |
| Класс или марка стали и ГОСТ | А-II | А-I | | | В-I | | Ст.3 |
| | 5781-61 | | | | 6727-53 | | 103-57* |
| Расчетное сопротивление стали кг/см² | 2700 | 2100 | | | 3150 | | 2100 |

## Н-60-21

| Сечение, мм | Ф 12АII | Ф 10АII | Ф 16АI | Ф 14АI | Ф 8АI | Ф 5ВI | Ф 4ВI | – 140×12 | – 80×8 |
|---|---|---|---|---|---|---|---|---|---|
| Длина, м | 5.12 / 6.40 | 1.76 / 2.28 | — / 7.08 | 6.32 / — | 26.52 / 26.96 | 178.60 | 167.85 / 175.09 | 0.68 | 0.22 |
| Вес, кг | 4.52 / 5.68 | 1.08 / 1.48 | 11.20 | 7.60 / — | 10.48 / 10.66 | 27.56 | 16.62 / 17.40 | 8.96 | 1.10 |
| Класс или марка стали и ГОСТ | А-II | | А-I | | | В-I | | Ст. 3 | |
| | 5781-61 | | | | | 6727-53 | | 103-57* | |
| Расчетное сопротивление стали кг/см² | 2700 | | 2100 | | | 3150 | | 2100 | |

**Примечание:** В таблицах цифры в числителе дроби относятся к панелям В-240 мм, в знаменателе — к панелям В=320 мм

| ТД 1966г | Стеновые полосовые панели Н-60-9, Н-60-12, Н-60-15, Н-60-18, Н-60-21. Спецификация и выборка металла | ИГ-04-5 | |
|---|---|---|---|
| | | Выпуск 1 | Лист 11 |

МИТЭП — Конструкторский отдел. Арх. №

Гл. инж. Мит. Гл. инж. отд. Гл. инж. пр. — Нач. отдела — Гл. инж. Мит. — Гл. инж. отд. — Гл. инж. пр. — Ловов, Смирнова, Сомов, Лобазов — Гр. инжен., Разработ., Проверка, Копиров — Першанин, Минаев, Меркина, Иванова

Ф-2

.8905 21

https://zavodjbi.com/



## Общий вид

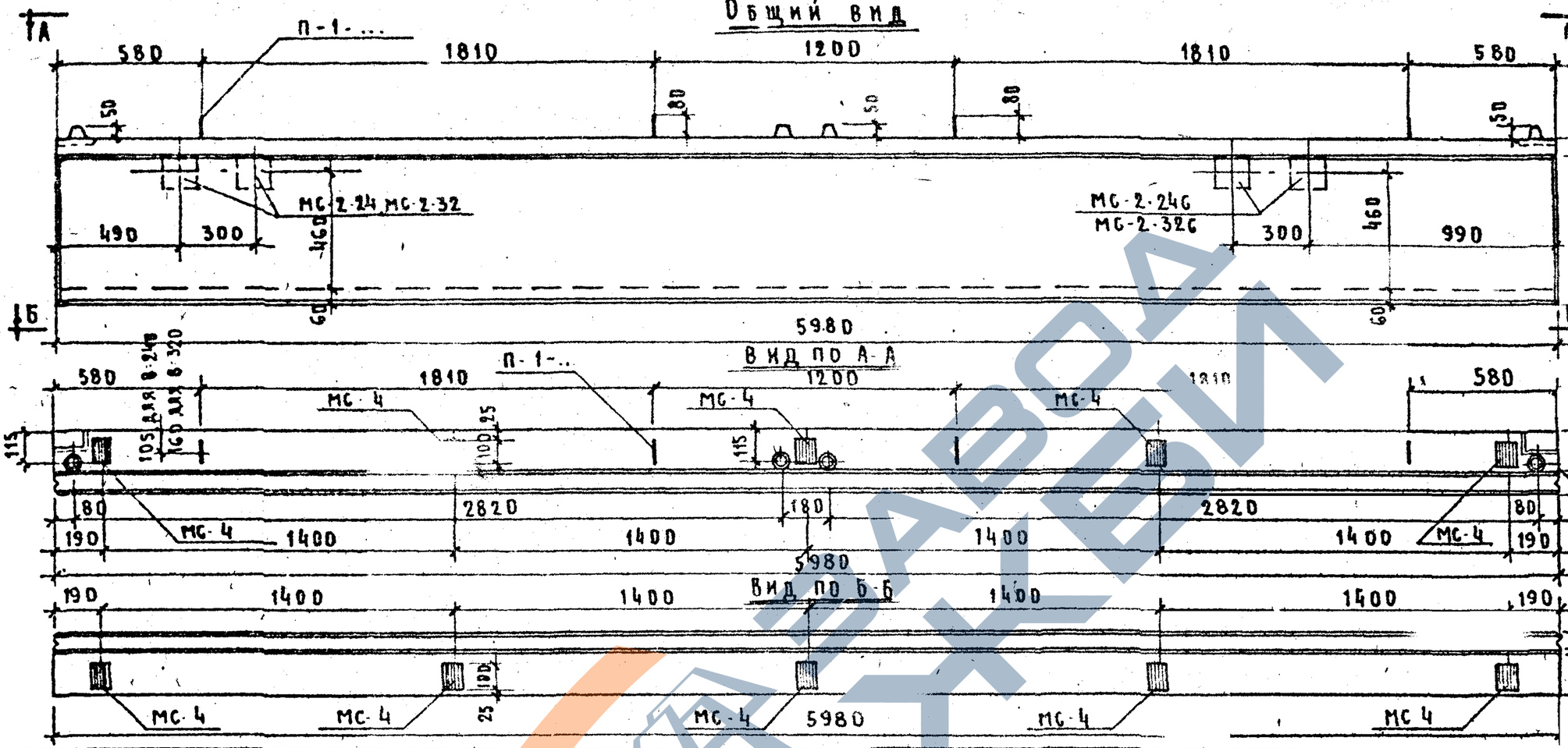


| Характеристика изделия | | | | | |
|---|---|---|---|---|---|
| Марка панели | | | | Н-60-6л | |
| Толщина панели | | | мм | 240 | 320 |
| Вес изделия | | | т | 1,10 | 1,37 |
| Объем изделия | | | м³ | 0,92 | 1,22 |
| Расход материалов | Керамзитобетона | | м³ | 0,66 | 0,94 |
| | Цементно-песчаного раствора | | м³ | 0,19 | 0,19 |
| | Металла | Всего | кг | 49,86 | 48,58 |
| | | На 1 м² изделия | кг | 13,00 | 12,70 |
| | | На 1 м³ бетона | кг | 58,60 | 43,00 |
| Объемный вес керамзитобетона | | | кг/м³ | 900 | |
| Марка керамзитобетона | | | — | 50 | |
| Объемный вес цементно-песчаного раствора | | | кг/м³ | 2200 | |
| Марка цементно-песчаного раствора | | | — | 100 | |
| Отпускная прочность керамзитобетона не менее | | | кг/см² | 40 | |

| Марка панели | Высота панели, мм А | Толщина панели, мм В | |
|---|---|---|---|
| | | 320 | 240 |
| Н-60-6л | 580 | | |

## Примечания:

1. Общие примечания см на листе №7 пп 1-3.
2. Армирование панеля см. на листе №13

| | | | |
|---|---|---|---|
| ТД 1966г | Стеновая полосовая панель Н-60-6л | Сер 04-5 | |
| | Общий вид | Выпуск 1 | Лист № 12 |

МИТЭП — Конструкторский отдел

Гл. инж. Минов; Нач. КО Минаев; Гл. инж. КО Мерзкина; Гл. инж. проекта Потапкова

Гр. инженер Ульянов; Разработал Смирнов; Проверил Комов; Кобзов

Гл. инж. проекта Фадин; Гл. конструктор Голдаевский; Контр. Муратов

Согласовано

14/VI 1966г. М 1:20

Арх. №

## Общий вид

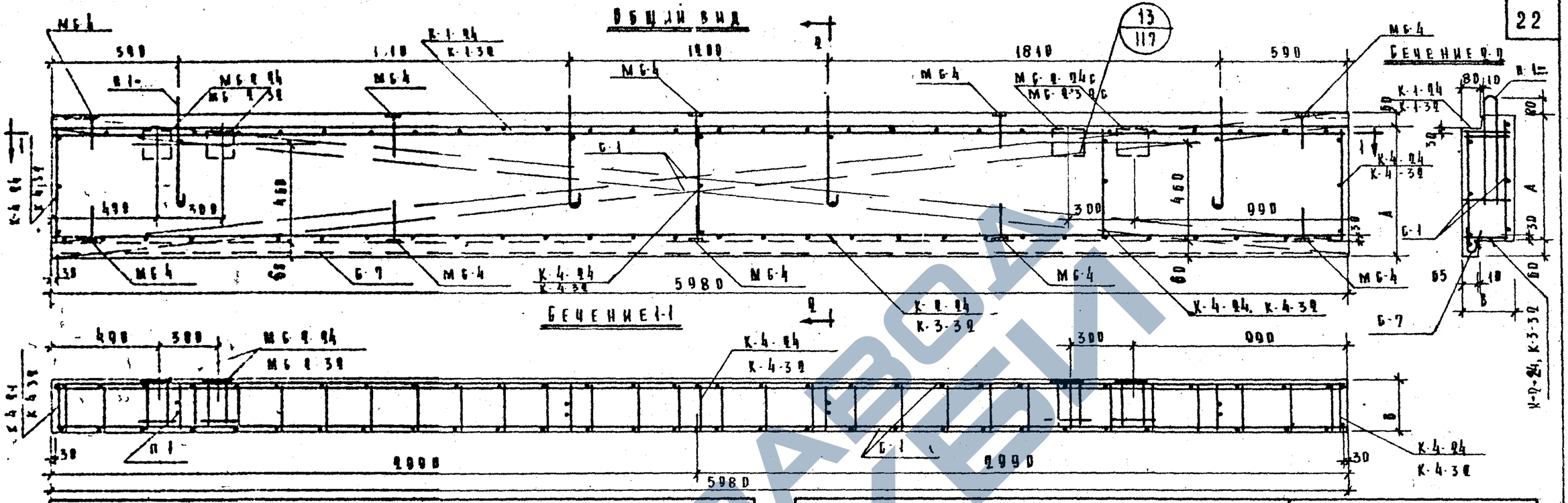


## Марки применяемых сеток и каркасов

| Марка панели | Сетки | | Каркасы | |
|---|---|---|---|---|
| | Толщина панели, мм | | | |
| | 140 | 380 | 140 | 380 |
| Н-ВВ-ВА | Б-1, Б-7 | Б-1, Б-7 | К-1-94, К-2-94, К-4-94 | К-1-3Э, К-3-3Э, К-4-3Э |

## Спецификация металла на изделие

| №№ п/п | Марка детали | Кол. шт. | Вес, кг: Детали | Всех деталей | Итого |
|---|---|---|---|---|---|
| 1 | Б-1 | 2 | 5.15 | 10.30 | 49.86 / 48.58 |
| 2 | Б-7 | 1 | 2.50 | 2.60 | |
| 3 | К-4-94 / К-4-3Э | 4 | 0.21 / 0.24 | 0.84 / 0.96 | |
| 4 | К-1-94 / К-1-3Э | 1 | 5.30 / 5.03 | 5.30 / 5.03 | |
| 5 | К-2-94 / К-3-3Э | 1 | 11.58 / 8.74 | 11.58 / 8.74 | |
| 6 | МБ-2-94 / МБ-2-3Э | 2 | 2.18 / 2.38 | 4.36 / 4.76 | |
| 7 | МБ-2-94б / МБ-2-3Эб | 2 | 2.36 / 2.56 | 4.72 / 5.12 | |
| 8 | МБ-4 | 18 | 0.50 | 9.00 | |
| 9 | П-1-94 / П-1-3Э | 4 | 1.00 / 1.10 | 4.00 / 4.40 | |

## Выборка металла

| Сечение, мм | ф12АⅡ | ф10А-Ⅱ | ф8АⅠ | ф10АⅠ | ф8А-Ⅰ | ф5ВⅠ | ф4ВⅠ | 120×8 | 60×8 |
|---|---|---|---|---|---|---|---|---|---|
| Длина, м | 11.90 / — | 10.28 / 12.20 | 4.32 | 4.76 / 16.06 | 11.90 | 57.90 / 59.00 | 60.63 / 60.75 | 0.48 | 4.00 |
| Вес, кг | 10.56 / — | 6.34 / 7.54 | 1.72 | 2.92 / 10.27 | 4.70 | 8.90 / 9.33 | 6.06 / 7.02 | 4.20 | 3.80 |
| Класс или марка стали и ГОСТ | А-Ⅱ | | А-Ⅰ | | | В-Ⅰ | | Ст.3 | |
| | 5781-61 | | | | | 8727-53 | | 103-57* | |
| Расчетное сопротив. стали Rа, кг/см² | 2700 | | 2100 | | | 3150 | | 2100 | |

Примечания см. на листе №8 (пп. 1-3)

| | | |
|---|---|---|
| ТД 1968г | Стеновая плоская панель Н-ВВ-ВА | ИИ 04-5 |
| | Армирование | Выпуск 1 / Листов 13 |

МИТЭП
Конструкторск. отдел
Н.контр.
Гл.инж. пр.
Гл.инж. КО
Гл.инж. ПО
Разраб.
Проверил
Нач.отд.
Нач.сект.
Н.контр.
Гл.спец.
Гл.инж. проекта
Авдеев
Сидорова
Ефимов
Ковалев
Кузнецов
14/IX-1966г.
М 1:20
ВИХ

## Общий вид

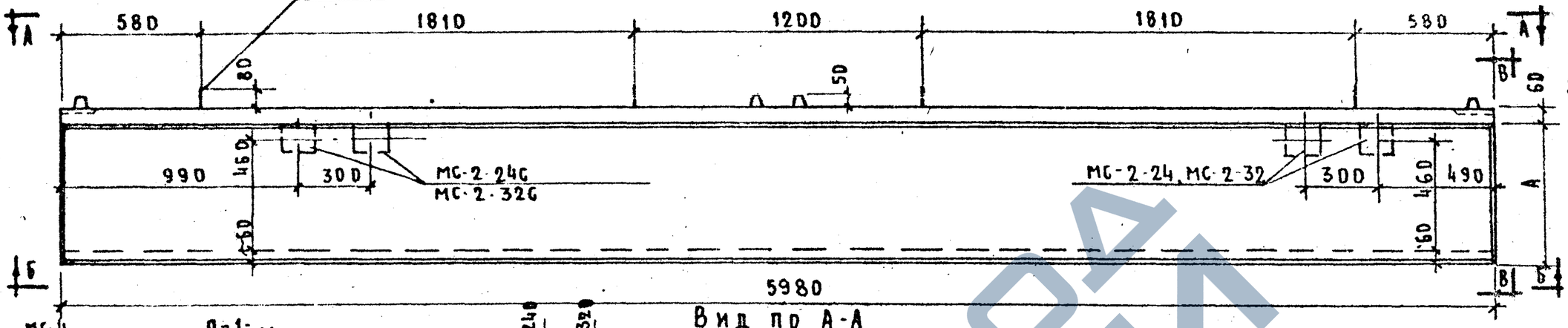


## Вид по В-В

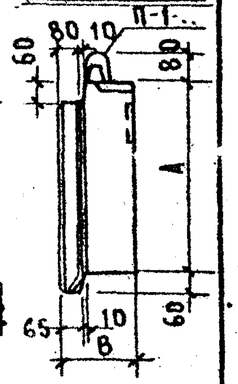


## Вид по А-А

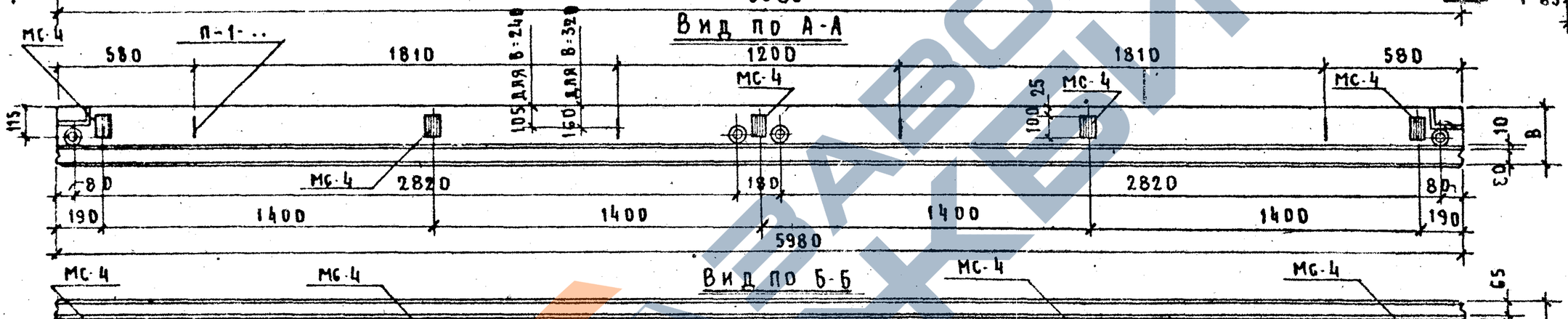


## Вид по Б-Б

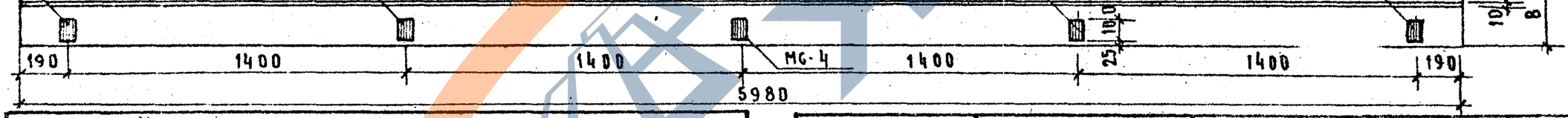


| Характеристика изделия | | | | |
|---|---|---|---|---|
| Марка панели | | | Н-60-6 пр | |
| Толщина панели | | мм | 240 | 320 |
| Вес изделия | | т | 1,10 | 1,37 |
| Объем изделия | | м³ | 0,92 | 1,22 |
| Расход материалов | Керамзитобетона | м³ | 0,66 | 0,94 |
| | Цементно-песчаного раствора | м³ | 0,19 | 0,19 |
| | Металла всего | кг | 49,86 | 48,58 |
| | Металла на 1 м² изделия | кг | 13,00 | 12,70 |
| | Металла на 1 м³ бетона | кг | 58,60 | 43,00 |
| Объемный вес керамзитобетона | | кг/м³ | 900 | |
| Марка керамзитобетона | | — | 50 | |
| Объемный вес цементно-песчаного раствора | | кг/м³ | 2200 | |
| Марка цементно-песчаного раствора | | — | 100 | |
| Отпускная прочность керамзитобетона не менее | | кг/см² | 40 | |

| Марка панели | Высота панели, мм А | Толщина панели, мм Б | |
|---|---|---|---|
| Н-60-6 пр | 580 | 320 | 240 |

## Примечания:

1. Общие примечания см. на листе №7 п.п. 1-3.
2. Армирование панели см. на листе №15

| | | | |
|---|---|---|---|
| ТД 1966г. | Стеновая полосовая панель Н-60-6 пр | Серия | 1.14-5 |
| | Общий вид | Выпуск 1 | Листов 14 |

МИТЭП — Конструкторский отдел — Арх. №

Гл. инженер Фрадкин; Гл. инж. НИО Гольденберг; Нач. конструкт. отд. Кнутов; Гл. инж. пр. Муратов; Разработал Перцович, Минаев, Меркина, Гребенкова; Проверил Львов, Смирнова, Сомов, Любазов; Гл. инж. пр. Ковиров; Гл. инж. пр. Ковиров; Гл. инж. пр. Ковиров; Ред. Книжник; Нач. конструкт. отд. Кнутов; Гл. инж. пр. Муратов; 14/VI 1966г.; М 1:20

Ф. 2

8905 24

## Общий вид

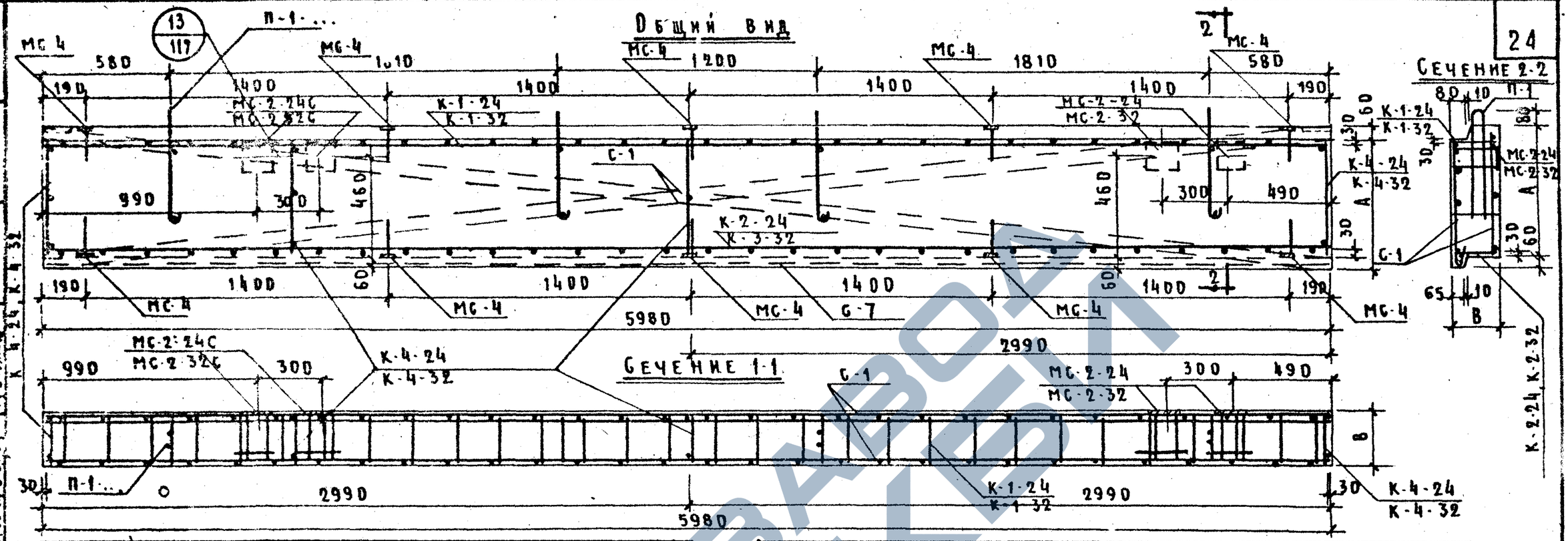


## Марки применяемых сеток и каркасов

| Марка панели | Сетки | | Каркасы | |
|---|---|---|---|---|
| | Толщина панели, мм | | | |
| | 240 | 320 | 240 | 320 |
| Н-60-6пр | С-1, С-7 | С-1, С-7 | К-1-24, К-1-32 К-4-24 | К-1-32, К-3-32 К-4-32 |

## Спецификация металла на изделие

| №№ п/п | Марка детали | Кол. шт. | Вес, кг: детали | Вес, кг: всех деталей | Вес, кг: итого |
|---|---|---|---|---|---|
| 1 | С-1 | 2 | 5,25 | 10,50 | 49,86 / 48,58 |
| 2 | С-7 | 1 | 2,60 | 2,60 | |
| 3 | К-4-24 / К-4-32 | 4 | 0,21 / 0,24 | 0,84 / 0,96 | |
| 4 | К-1-24 / К-1-32 | 1 | 5,36 / 5,60 | 5,36 / 5,60 | |
| 5 | К-2-24 / К-3-32 | 1 | 11,58 / 8,74 | 11,58 / 8,74 | |
| 6 | МС-2-24 / МС-2-32 | 2 | 2,18 / 2,38 | 4,36 / 4,76 | |
| 7 | МС-2-24С / МС-2-32С | 2 | 2,36 / 2,56 | 4,72 / 5,12 | |
| 8 | МС-4 | 10 | 0,59 | 5,90 | |
| 9 | П-1-24 / П-1-32 | 4 | 1,00 / 1,10 | 4,00 / 4,40 | |

## Выборка металла

| Сечение, мм | Ø12 А II | Ø10 А II | Ø8 А I | Ø10 А I | Ø8 А I | Ø5 В I | Ø4 В I | 120×8 | 60×8 |
|---|---|---|---|---|---|---|---|---|---|
| Длина, м | 11,90 / — | 10,28 / 12,20 | 4,32 | 4,76 / 16,66 | 11,90 | 57,20 / 59,60 | 66,63 / 69,75 | 0,42 | 1,00 |
| Вес, кг | 10,56 / — | 6,34 / 7,54 | 1,72 | 2,92 / 10,27 | 4,70 | 8,96 / 9,33 | 6,66 / 7,02 | 4,20 | 3,80 |
| Класс или марка стали и ГОСТ | А-II | | А-I | | | В-I | | Ст. 3 | |
| | 5781-61 | | | | | 6727-53 | | 103-57* | |
| Расчетное сопротивлен. стали, $R_a$ кг/см² | 2700 | | 2100 | | | 3150 | | 2100 | |

**Примечания:** см. на листе № 8 пп. 1-3.

| | | | |
|---|---|---|---|
| ТД 1966г | Стеновая полосовая панель Н-60-6пр | ИТ 04-5 | |
| | Армирование | Выпуск 1 | Листы 15 |

МИТЭП — Конструкторский отдел

Гл. инж. проекта Львов; Нач. конструкт. отд. Мирнова; Гл. инж. кв. Томов; Гл. инженер Ю-6338

Гр. инженер Первунина; Разработал Минаева; Проверил Мерзлина; Копировал Третьякова

1/VI 1966г; М 1:20; Арх. №

Ф.2

8905 25

https://zavodjbi.com/



## Общий вид

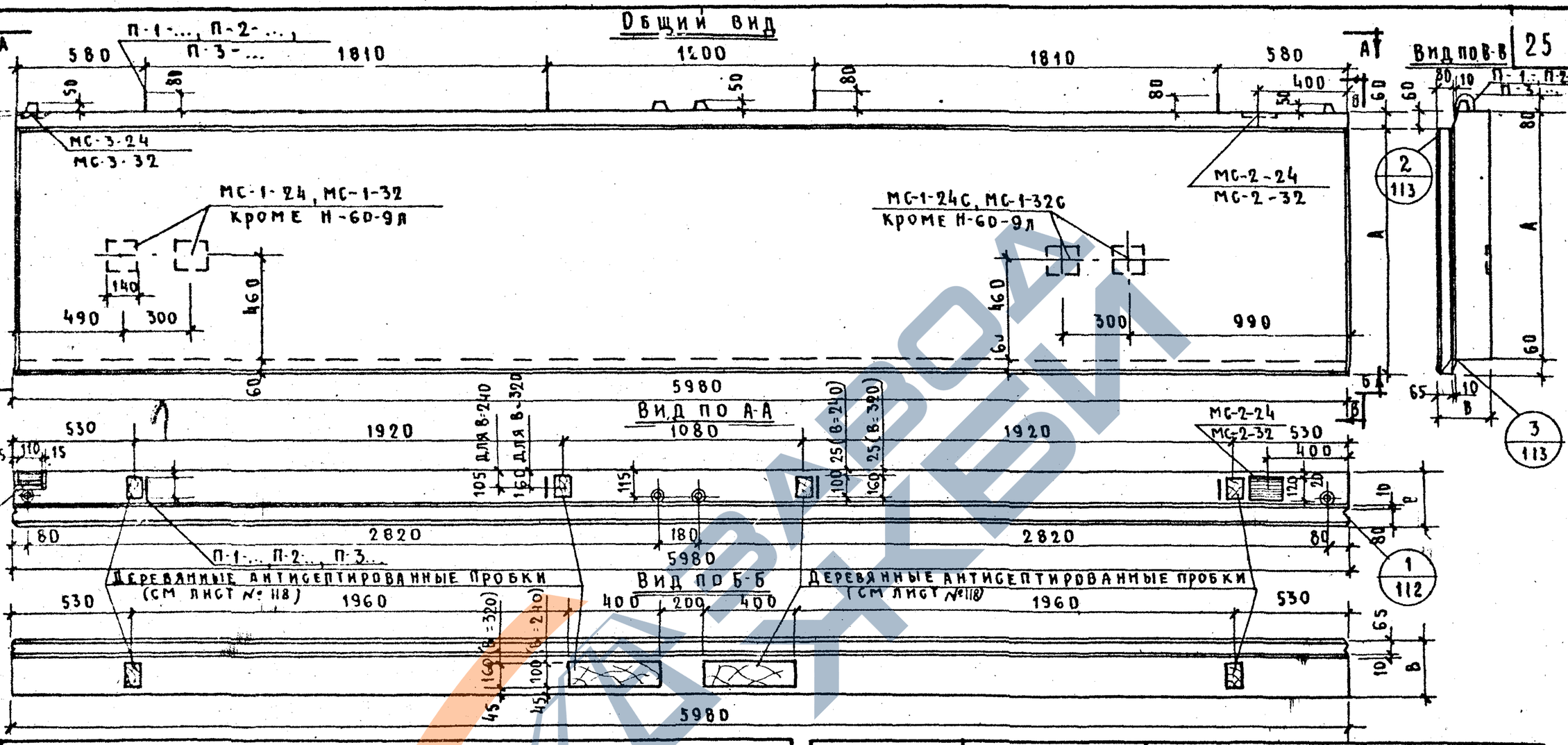


| Характеристика изделия | | | | Н-60-9л | | Н-60-12л | | Н-60-15л | |
|---|---|---|---|---|---|---|---|---|---|
| Марка панели | | | | | | | | | |
| Толщина панели | | | мм | 240 | 320 | 240 | 320 | 240 | 320 |
| Вес изделия | | | т | 1,56 | 1,98 | 2,09 | 2,58 | 2,64 | 3,23 |
| Объём изделия | | | м³ | 1,36 | 1,80 | 1,78 | 2,37 | 2,21 | 2,95 |
| Расход материалов | Керамзитобетона | | м³ | 1,00 | 1,44 | 1,37 | 1,94 | 1,76 | 2,46 |
| | Цементно-песчаного раствора | | м³ | 0,25 | 0,25 | 0,32 | 0,32 | 0,35 | 0,35 |
| | Металла | Всего | кг | 37,50 | 33,05 | 62,86 | 65,52 | 65,69 | 70,94 |
| | | На 1 м² изделия | кг | 6,67 | 5,87 | 8,47 | 8,85 | 7,12 | 7,70 |
| | | На 1 м³ бетона | кг | 29,80 | 19,60 | 37,20 | 29,00 | 31,10 | 25,30 |
| Объемный вес керамзитобетона | | | кг/м³ | 900 | | | | | |
| Марка керамзитобетона | | | — | 50 | | | | | |
| Объемный вес цементно-песчаного раствора | | | кг/м³ | 2200 | | | | | |
| Марка цементно-песчаного раствора | | | — | 100 | | | | | |
| Отпускная прочность керамзитобетона не менее | | | кг/см² | 40 | | | | | |

| Марка панели | Высота панели, мм A | Толщина панели, мм B | |
|---|---|---|---|
| Н-60-9л | 880 | 240 | 320 |
| Н-60-12л | 1180 | | |
| Н-60-15л | 1480 | | |

### Примечания:

1. Общие примечания см. на листе №7, п.п. 1-3
2. Армирование панели см. на листе № 17

| | | |
|---|---|---|
| ТД 1966г. | Стеновые полосовые панели Н-60-9л, Н-60-12л, Н-60-15л | ИИ-04-5 |
| | Общий вид | Выпуск 1 / Листов 16 |

МИТЭП — Конструкторский отдел — 14/VI 1966г. — М 1:20

Гл. инж. Мягков — Нач. конс. отд. Гл. инж. К.О. — Гл. инж. ОПТА

Нач. ИИО Фадин — Гл. инж. МИЭП — Гл. инж. ПГ

Согласовано: Львов, Микрюков, Ромов, Базов

Гр. инж. Ижендеев — Разработал — Проверил — Копировал

Перщанин — Никаев — Мержкина — Трегубова

Арх №

Ф.2

ЗАВОДА ЖБИ

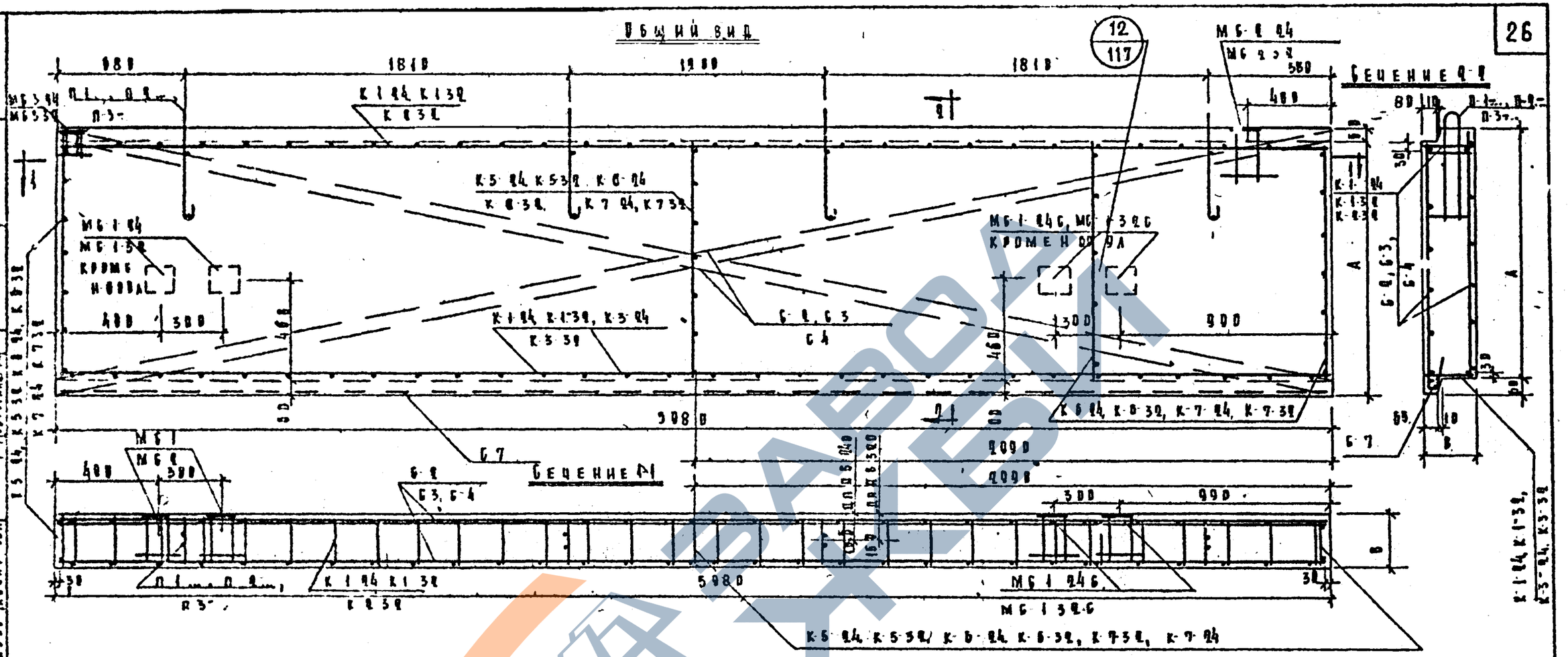


| МАРКИ ПРИМЕНЯЕМЫХ СЕТОК И КАРКАСОВ | | | | |
|---|---|---|---|---|
| МАРКА ПАНЕЛИ | СЕТКИ | | КАРКАСЫ | |
| | ТОЛЩИНА ПАНЕЛИ | | | |
| | 240 | 320 | 240 | 320 |
| Н 00 9А | Б 2, Б 7 | Б 2, Б 7 | К 1 24, К 5 24 | К 2 32, К 5 32 |
| Н 60 12А | Б 3, Б 7 | Б 3, Б 7 | К 1 24*/К 3 24, К 6 24 | К 1 32*/К 3 32, К 6 32 |
| Н 60 15А | Б 4, Б 7 | Б 4, Б 7 | К 1 24, К 7 24 | К 1 32, К 7 32 |

*) В ЧИСЛИТЕЛЕ УКАЗАНА МАРКА ВЕРХНЕГО ГОРИЗОНТАЛЬНОГО КАРКАСА, В ЗНАМЕНАТЕЛЕ НИЖНЕГО КАРКАСА

## ПРИМЕЧАНИЯ

1. ОБЩИЕ ПРИМЕЧАНИЯ СМ. НА ЛИСТЕ №8 п. п. 1, 2.
2. СПЕЦИФИКАЦИЮ И ВЫБОРКУ МАТАЛЛА СМ. НА ЛИСТЕ №20.

| | | |
|---|---|---|
| ТД 1966г | СТЕНОВЫЕ ПОЛОСОВЫЕ ПАНЕЛИ Н 00 9А, Н 60 12А, Н 60 15А. | ИК 04-5 |
| | АРМИРОВАНИЕ | Выпуск 1 / Листы 17 |

МИТЭП
Конструкторск отдел
14/II-1966г
Архив

8905 27

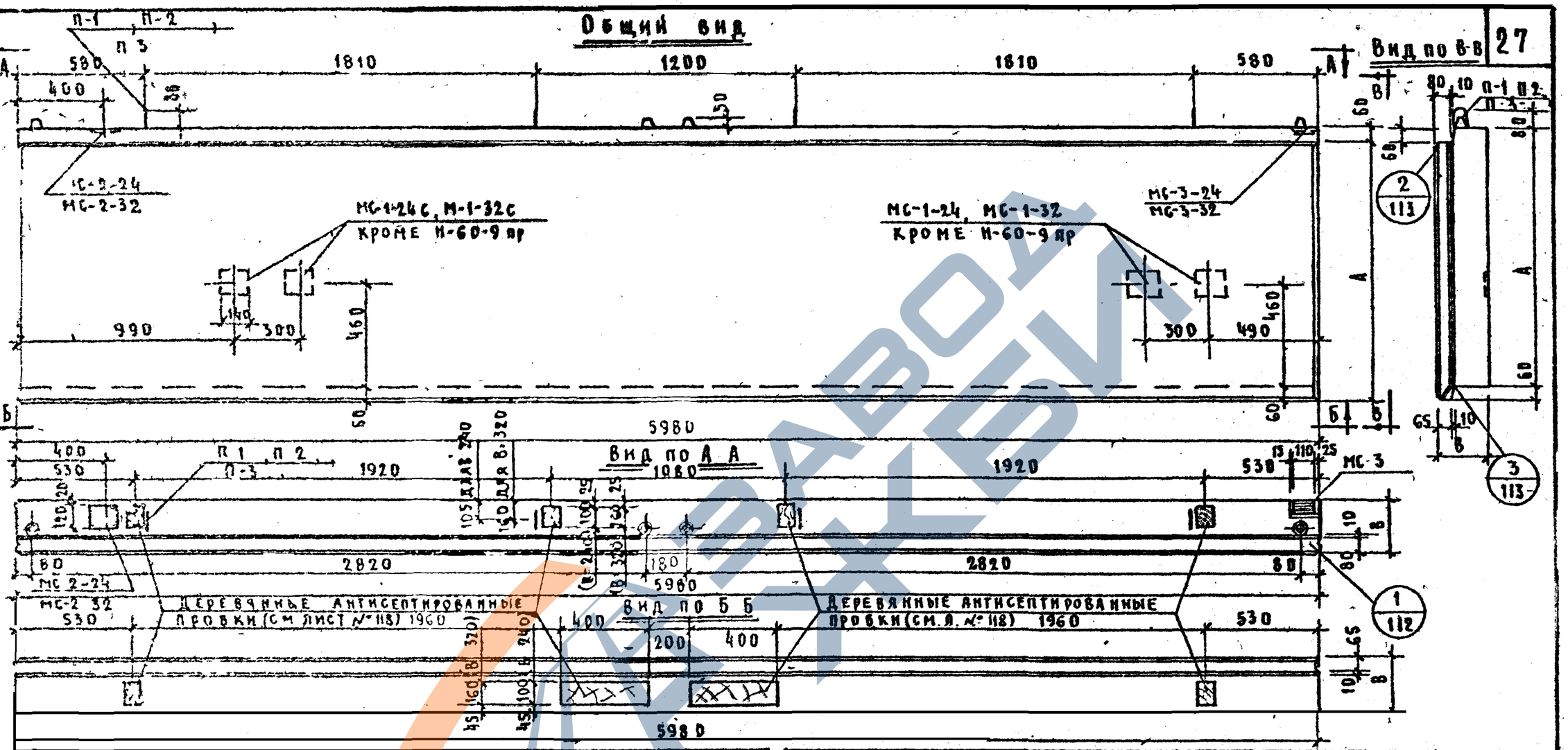


| ХАРАКТЕРИСТИКА ИЗДЕЛИЯ | | | | | | | | |
|---|---|---|---|---|---|---|---|---|
| МАРКА ПАНЕЛИ | | | Н-60-9пр | | Н-60-12пр | | Н 60-15пр | |
| ТОЛЩИНА ПАНЕЛИ | | мм | 240 | 320 | 240 | 320 | 240 | 320 |
| ВЕС ИЗДЕЛИЯ | | т | 1,56 | 1,98 | 2,09 | 2,58 | 2,54 | 3,23 |
| ОБЪЕМ ИЗДЕЛИЯ | | м³ | 1,36 | 1,80 | 1,78 | 2,37 | 2,21 | 2,95 |
| РАСХОД МАТЕРИАЛОВ | КЕРАМЗИТОБЕТОНА | м³ | 1,00 | 1,44 | 1,57 | 1,94 | 1,76 | 2,46 |
| | ЦЕМЕНТНО-ПЕСЧАНОГО РАСТВОРА | м³ | 0,26 | 0,25 | 0,32 | 0,32 | 0,35 | 0,35 |
| | МЕТАЛЛА ВСЕГО | кг | 37,50 | 33,05 | 62,86 | 65,52 | 65,69 | 70,94 |
| | МЕТАЛЛА НА 1 м² ИЗДЕЛИЯ | кг | 6,67 | 5,87 | 8,47 | 8,85 | 7,12 | 7,70 |
| | МЕТАЛЛА НА 1 м³ БЕТОНА | кг | 29,80 | 19,60 | 37,20 | 29,00 | 31,10 | 25,30 |
| ОБЪЕМНЫЙ ВЕС КЕРАМЗИТОБЕТОНА | | кг/м³ | 900 | | | | | |
| МАРКА КЕРАМЗИТОБЕТОНА | | — | 50 — | | | | | |
| ОБЪЕМНЫЙ ВЕС ЦЕМЕНТНО ПЕСЧАНОГО РАСТВОРА | | кг/м³ | 2200 | | | | | |
| МАРКА ЦЕМЕНТНО ПЕСЧАНОГО РАСТВОРА | | — | 100 | | | | | |
| ОТПУСКНАЯ ПРОЧНОСТЬ КЕРАМЗИТОБЕТОНА НЕ МЕНЕЕ | | кг/см² | 40 | | | | | |

| МАРКА ПАНЕЛИ | ВЫСОТА ПАНЕЛИ, мм А | ТОЛЩИНА ПАНЕЛИ, мм В | |
|---|---|---|---|
| Н-60-9 пр | 880 | 240 | 320 |
| Н-60-12 пр | 1180 | | |
| Н-60-15 пр | 1480 | | |

ПРИМЕЧАНИЯ:

1. Общие примечания см. на листе №7 п.п 1-3
2. Армирование панели см. на листе №19

| ТД 1966г | СТЕНОВЫЕ ПОЛОСОВЫЕ ПАНЕЛИ Н-60-9пр, Н-60-12пр, Н-60-15пр | ИЛ-04-5 | |
|---|---|---|---|
| | ОБЩИЙ ВИД | ВЫПУСК 1 | ЛИСТ № 18 |

МИТЭП Конструкторский отдел

Арх №

Ф 2

8905 28

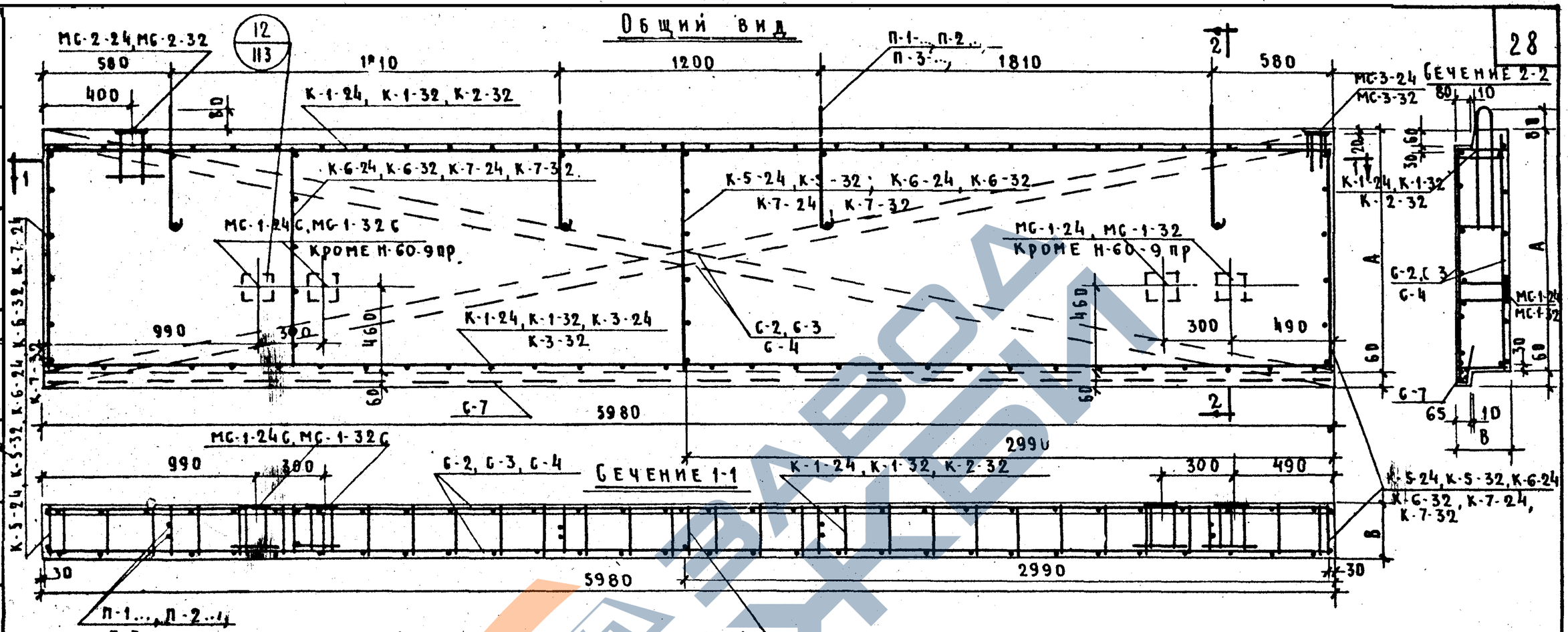


## Примечания:

1. Общие примечания см на листе №8 п.п. 1,2
2. Спецификацию и выборку металла см на листе №20.

| Марки применяемых сеток и каркасов | | | | |
|---|---|---|---|---|
| Марка панели | Сетки | | Каркасы | |
| | Толщина панели | | | |
| | 240 | 320 | 240 | 320 |
| Н-60-9пр | С-2, С-7 | С-2, С-7 | К-1-24, К-5-24 | К-2-32, К-5-32 |
| Н-60-12пр | С-3, С-7 | С-3, С-7 | К-1-24*/К-3-24, К-6-24 | К-1-32*/К-3-32, К-6-32 |
| Н-60-15пр | С-4, С-7 | С-4, С-7 | К-1-24, К-7-24 | К-1-32, К-7-32 |

*) В числителе указана марка верхнего горизонтального каркаса, в знаменателе - нижнего каркава

| | | | |
|---|---|---|---|
| ТД 1966г | Стеновые полосовые панели Н-60-9пр, Н-60-12пр, Н-60-15пр. | ИИ-04-5 | |
| | Армирование | Выпуск 1 | Лист № 19 |

МИТЭП — Конструкторский отдел. Арх. №. 14/IV 1966. М 1:20. Гл. инж. мит. Нач. конст. отд. Гл. инж. К.О. Гл. инж. пр-та. Львов, Смирнова, Сомов, Кобязов. Гр. инжен. Разработ. Проверил. Копировал. Першаев, Минаев, Меркина, Третьяков.

Ф. 2

8905 25

## СПЕЦИФИКАЦИЯ МЕТАЛЛА НА ИЗДЕЛИЕ

### Н-6-9 л, Н-60-9 пр.

| №№ п/п | Марка детали | Кол. шт | Вес, кг: Детали | Вес, кг: Всех деталей | Вес, кг: Итого |
|---|---|---|---|---|---|
| 1 | С-2 | 2 | 7.96 | 15.92 | |
| 2 | С-7 | 1 | 2.60 | 2.60 | |
| 3 | К-5-24 / К-5-32 | 3 | 0.33 / 0.37 | 0.99 / 1.11 | |
| 4 | К-1-24 / К-2-32 | 2 | 5.36 / 2.73 | 10.72 / 5.46 | |
| 5 | П-1-24 / П-1-32 | 4 | 1.00 / 1.10 | 4.00 / 4.40 | |
| 6 | МС-2-24 / МС-2-32 | 1 | 2.18 / 2.38 | 2.18 / 2.38 | 37.58 / 33.05 |
| 7 | МС-3-24 / МС-3-32 | 1 | 1.09 / 1.18 | 1.09 / 1.18 | |

### Н-60-12 л, Н-60-12 пр.

| Марка детали | Кол. шт. | Вес, кг: Детали | Вес, кг: Всех деталей | Вес, кг: Итого |
|---|---|---|---|---|
| С-3 | 2 | 10.70 | 21.40 | |
| С-7 | 1 | 2.60 | 2.60 | |
| К-1-24 / К-1-32 | 1 | 5.36 / 5.60 | 5.36 / 5.60 | |
| К-3-24 / К-3-32 | 1 | 8.37 / 8.74 | 8.37 / 8.74 | |
| К-6-24 / К-6-32 | 4 | 0.47 / 0.52 | 1.88 / 2.08 | |
| МС-1-24 / МС-1-32 | 2 | 3.37 / 3.66 | 6.74 / 7.32 | |
| МС-1-24С / МС-1-32С | 1 | 7.24 / 7.82 | 7.24 / 7.82 | |
| МС-2-24 / МС-2-32 | 1 | 2.18 / 2.38 | 2.18 / 2.38 | |
| МС-3-24 / МС-3-32 | 1 | 1.09 / 1.18 | 1.09 / 1.18 | |
| П-2-24 / П-2-32 | 4 | 1.50 / 1.60 | 6.00 / 6.40 | 62.86 / 65.52 |

### Н-60-15 л, Н-60-15 пр.

| Марка детали | Кол. шт. | Вес, кг: Детали | Вес, кг: Всех деталей | Вес, кг: Итого |
|---|---|---|---|---|
| С-4 | 2 | 13.40 | 26.80 | |
| С-7 | 1 | 2.60 | 2,60 | |
| К-1-24 / К-1-32 | 2 | 5.36 / 5.60 | 10.72 / 11.20 | |
| К-7-24 / К-7-32 | 4 | 0.58 / 0.64 | 2.32 / 2.56 | |
| МС-1-24 / МС-1-32 | 2 | 3.37 / 3.66 | 6.74 / 7.32 | |
| МС-1-24С / МС-1-32С | 1 | 7.24 / 7.82 | 7.24 / 7.82 | |
| МС-2-24 / МС-2-32 | 1 | 2.18 / 2.38 | 2.18 / 2.38 | |
| МС-3-24 / МС-3-32 | 1 | 1.09 / 1.18 | 1.09 / 1.18 | 65.69 / 70,94 |
| П-2-24 / П-3-32 | 4 | 1.50 / 2.27 | 6.00 / 9.08 | |

## ВЫБОРКА МЕТАЛЛА

### Н-60-9 л, Н-60-9 пр.

| Сечение, мм | ф10АII | ф10АI | ф8АI | ф5ВI | ф4ВI | 120×8 | 80×8 |
|---|---|---|---|---|---|---|---|
| Длина, м | 3.04 / 4.00 | 4.76 | 26.02 / 2.44 | 76.20 / 100.00 | 91.89 / 97.65 | 0.14 | 0.11 |
| Вес, кг | 1.87 / 2.47 | 2.92 | 10.28 / 0.97 | 11.75 / 15.41 | 9.08 / 9.68 | 1.05 | 0.55 |
| Класс или марка стали и ГОСТ | А-II | А-I | | В-I | | Ст.3 | |
| | 5781-61 | | | 6727-53 | | 103-57* | |
| Расчетное сопротивлен. стали $R_a$, кг/см² | 2700 | 2100 | | 3150 | | 2100 | |

### Н-60-12 л, Н-60-12 пр.

| Сечение, мм | ф12АII | ф10АII | ф12АI | ф8АI | ф5ВI | ф4ВI | 140×12 | 120×8 | 80×8 |
|---|---|---|---|---|---|---|---|---|---|
| Длина, м | 2.56 / 6.40 | 14.94 / 15.90 | 5.52 | 15.40 / 15.64 | 110.60 / 113.00 | 105,93 / 110.25 | 0.68 | 0.14 | 0.11 |
| Вес, кг | 4.52 / 5.68 | 9.22 / 9.82 | 4.92 | 6.08 / 6.17 | 17.06 / 17.43 | 10.58 / 10.94 | 8.96 | 1.05 | 0.55 |
| Класс или марка стали и ГОСТ | А-II | | А-I | | В-I | | Ст.3 | | |
| | 5781-61 | | | | 6727-53 | | 103-53* | | |
| Расчетное сопротивлен. стали $R_a$, кг/см² | 2700 | | 2100 | | 3150 | | 2100 | | |

### Н-60-15 л, Н-60-15 пр.

| Сечение, мм | ф12АII | ф10АII | ф14АI | ф12АI | ф8А-I | ф5ВI | ф4ВI | 140×12 | 120×8 | 80×8 |
|---|---|---|---|---|---|---|---|---|---|---|
| Длина, м | 2.56 / 6.40 | 3.04 / 4.00 | — / 6.32 | 5.52 / — | 27.30 / 27.52 | 130.20 | 131,41 / 138,45 | 0.68 | 0.14 | 0.11 |
| Вес, кг | 4.52 / 5.68 | 1.87 / 2.47 | — / 7.60 | 4.92 / — | 10.78 / 10.87 | 20.02 | 13.02 / 13,74 | 8.96 | 1.05 | 0.55 |
| Класс или марка стали и ГОСТ | А-II | | А-I | | | В-I | | Ст.3 | | |
| | 5781-61 | | | | | 6727-53 | | 103-57* | | |
| Расчетное сопротивлен. стали $R_a$, кг/см² | 2700 | | 2100 | | | 3150 | | 2100 | | |

Примечание: В таблицах цифры в числителе дроби относятся к панелям В-240 мм, а в знаменателе к панелям В = 320 мм

| | | |
|---|---|---|
| ТД 1966 г. | Стеновые полосовые панели Н-60-9 л, Н-60-9 пр, Н-60-12 л, Н-60-12 пр, Н-60-15 л, Н-60-15 пр | ИИ 04-5 |
| | Спецификация и выборка металла | Выпуск 1 / Листы 20 |

МИТЭП Конструкторский отдел

Арх. №

14.VI.1966 г. Гл. инж. МИТЭП; Нач. отдела; Гл. инж. отд.; Гл. инж. пр.; Гр. инж. Мишаев; Разработ. Смирнова; Проверил Сомов; Копиров. Лобазов

Ф-2

8905 30

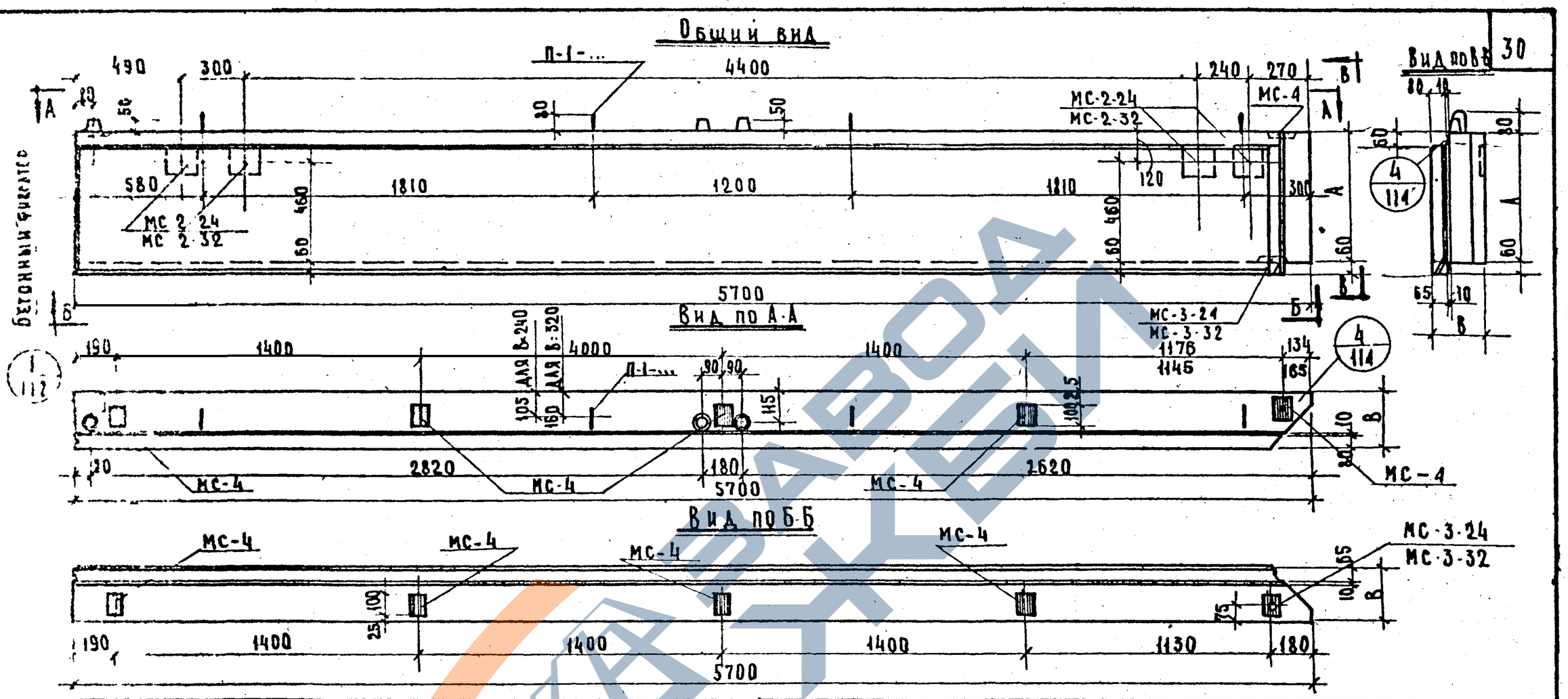


| Характеристика изделия | | | | |
|---|---|---|---|---|
| Марка панели | | | Н-57-6 А | |
| Толщина панели | | мм | 240 | 320 |
| Вес изделия | | т | 1,01 | 1,29 |
| Объем изделия | | м³ | 0,88 | 1,17 |
| Расход материалов | керамзитобетона | м³ | 0,64 | 0,89 |
| | цементно-песчаного раствора | м³ | 0,15 | 0,15 |
| | металла всего | кг | 48,00 | 46,73 |
| | металла на 1 м² изделия | кг | 13,15 | 12,80 |
| | металла на 1 м³ бетона | кг | 60,75 | 45,00 |
| Объемный вес керамзитобетона | | кг/м³ | 900 | |
| Марка керамзитобетона | | – | 50 | |
| Объемный вес цементно-песчаного раствора | | кг/м³ | 2200 | |
| Марка цементно-песчаного раствора | | – | 100 | |
| Отпускная прочность керамзитобетона не менее | | кг/см² | 40 | |

| Марка панели | Высота панели, мм | Толщина панели, мм | |
|---|---|---|---|
| | А | В | |
| Н-57-6А | 580 | 320 | 240 |

Примечания:

1. Общие примечания см. на листе №7 / пп. 1-3 /
2. Армирование панели см. на листе №22.

| | | | |
|---|---|---|---|
| ТД 1966г. | Стеновая полосовая панель Н-57-6А. | | И-04-5 |
| | Общий вид | Выпуск 1 | Лист № 21 |

МИТЭП. Конструкторский отдел. Арх №

8905 31

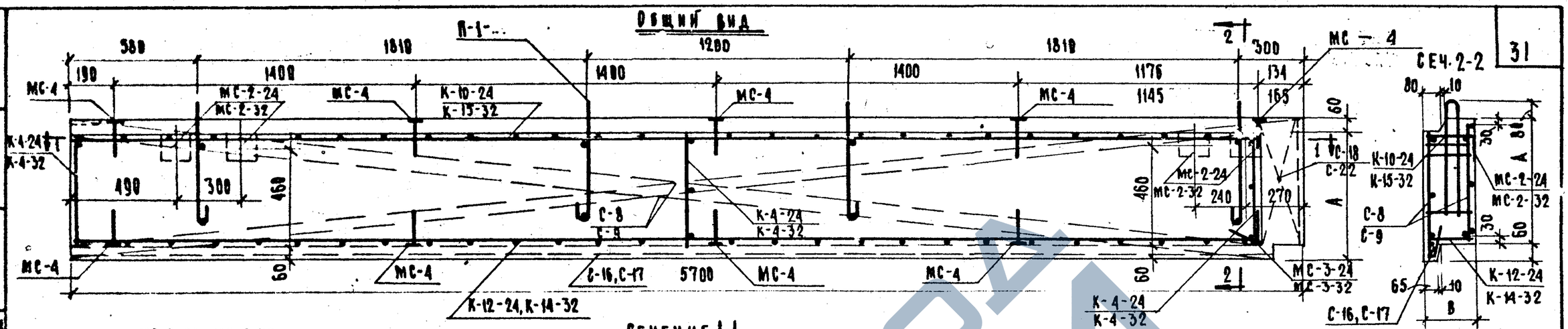


## Марки применяемых сеток и каркасов

| Марка панели | Сетки | | Каркасы | |
|---|---|---|---|---|
| | Толщина панели, мм | | | |
| | 240 | 320 | 240 | 320 |
| Н-57-6А | С-8, С-16, С-18 | С-9, С-17, С-22 | К-4-24, К-10-24 К-12-24 | К-4-32; К-14-32 К-15-32 |

## Спецификация металла на изделие

| № п/п | Марка детали | Кол. шт. | Вес, кг: Детали | Вес, кг: Всех деталей | Вес, кг: Итого |
|---|---|---|---|---|---|
| 1 | С-8 / С-9 | 2 | 4.84 / 4.81 | 9.68 / 9.62 | 48.00 / 46.73 |
| 2 | С-16 / С-17 | 1 | 2.41 / 2.39 | 2.41 / 2.39 | |
| 3 | С-18 / С-22 | 1 | 0.51 / 0.49 | 0.51 / 0.49 | |
| 4 | К-4-24 / К-4-32 | 3 | 0.21 / 0.24 | 0.63 / 0.72 | |
| 5 | К-10-24 / К-15-32 | 1 | 4.95 / 5.12 | 4.95 / 5.12 | |
| 6 | К-12-24 / К-14-32 | 1 | 10.70 / 7.98 | 10.70 / 7.98 | |
| 7 | МС-2-24 / МС-2-32 | 4 | 2.18 / 2.38 | 8.72 / 9.52 | |
| 8 | МС-3-24 / МС-3-32 | 1 шт. | 1.09 / 1.18 | 1.09 / 1.18 | |
| 9 | П-1-24 / П-1-32 | 4 | 1.00 / 1.10 | 4.00 / 4.40 | |
| 10 | МС-4 | 9 | 0.59 | 5.31 | |

## Выборка металла

| Сечение, мм | ф12 AII | ф10 AII | ф10 AI | ф8 AI | ф5 BI | ф4 BI | 120×8 | 60×8 | 80×8 |
|---|---|---|---|---|---|---|---|---|---|
| Длина, м | 11.00 / — | 9.90 / 22.69 | 4.76 | 15.78 / 15.86 | 53.08 / 54.76 | 67.23 / 69.78 | 0.56 | 0.90 | 0.11 |
| Вес, кг | 9.75 / — | 6.13 / 14.02 | 2.92 | 6.24 / 6.27 | 8.14 / 8.42 | 6.65 / 6.93 | 4.20 | 3.42 | 0.55 |
| Класс или марка стали и ГОСТ | A-II | | A-I | | B-I | | Ст.3 | | |
| | 5781-61 | | | | 6727-53 | | 103-57* | | |
| Расчетное сопротивл. стали $R_a$, кг/см² | 2700 | | 2100 | | 3150 | | 2100 | | |

Примечания см. на листе Н8, пп. 1-3.

| | | |
|---|---|---|
| ТД 1966г. | Стеновая полосовая панель Н-57-6А<br>Армирование. | ИИ-04-5<br>Выпуск 1 / Лист № 22 |

МИТЭП — Конструкторский отдел
Гл. инж. Мотэп; Нач. конструктор. Галин. К.О.; М 1:20; И и 1966г.
Гл. инж. Першанин; Разработал Галин. Шрага; Проверил Самилова; Н. контр. Бабазов
Авторы: Лебов, Самилов, Бабазов
Согласовано: Першанин, Шрага, Александрович

8905 32

## Общий вид

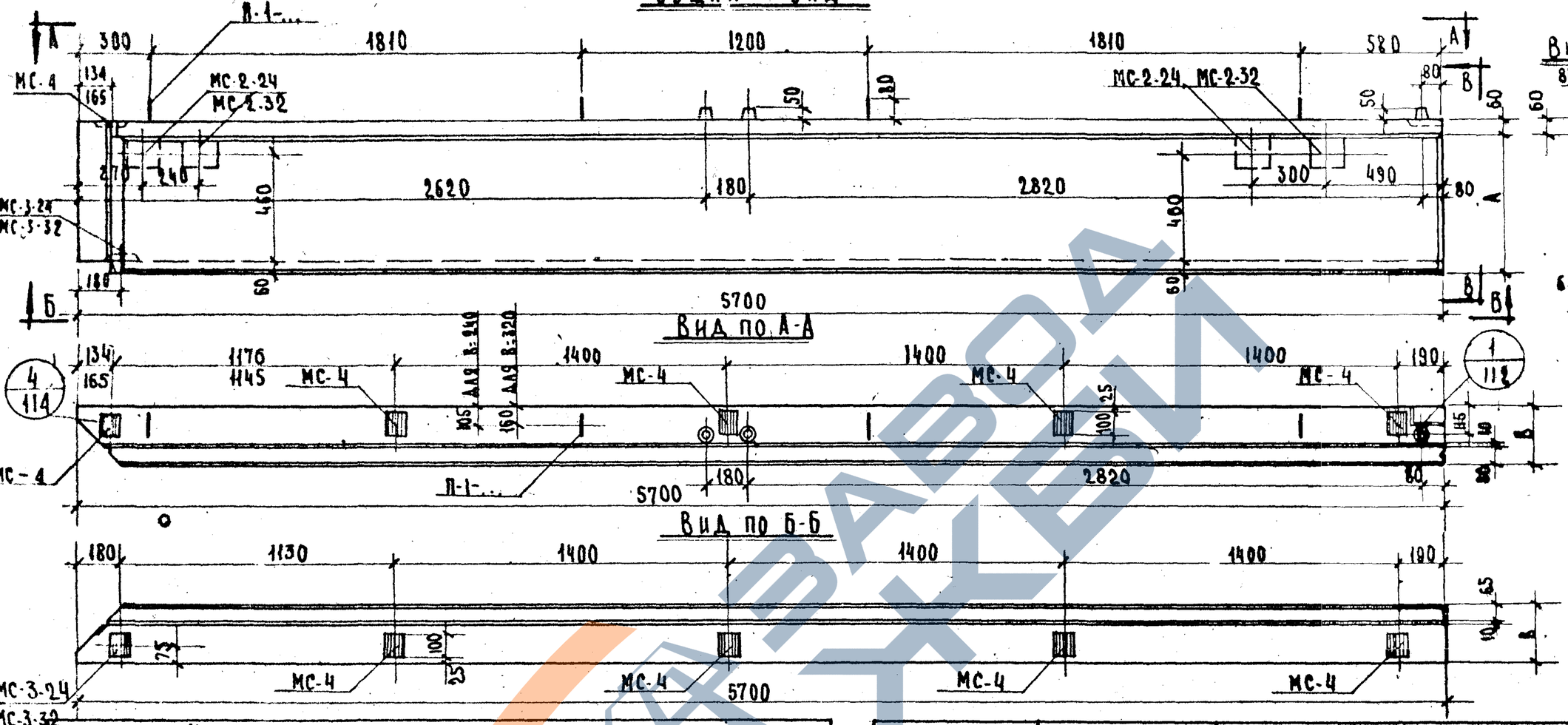


## Вид по А-А



## Вид по Б-Б



## Вид по В-В

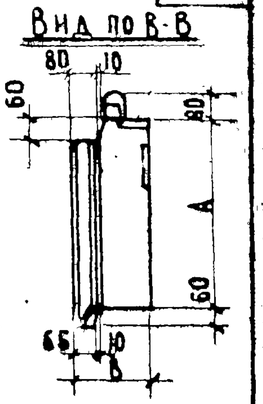

## Характеристика изделия

| | | | | | |
|---|---|---|---|---|---|
| Марка панели | | | | Н-57-6 пр | |
| Толщина панели | | | мм | 240 | 320 |
| Вес изделия | | | т | 1,01 | 1,29 |
| Объем изделия | | | м³ | 0,88 | 1,17 |
| Расход материалов | керамзитобетона | | м³ | 0,64 | 0,89 |
| | цементно-песчаного раствора | | м³ | 0,15 | 0,15 |
| | металла | всего | кг | 48,00 | 46,73 |
| | | на 1 м² изделия | кг | 13,15 | 12,80 |
| | | на 1 м³ бетона | кг | 60,75 | 45,00 |
| Объемный вес керамзитобетона | | | кг/м³ | 900 | |
| Марка керамзитобетона | | | — | 50 | |
| Объемный вес цементно-песчаного раствора | | | кг/м³ | 2200 | |
| Марка цементо-песчаного раствора | | | — | 100 | |
| Отпускная прочность керамзитобетона не менее | | | кг/см² | 40 | |

| Марка панели | Высота панели, мм А | Толщина панели, мм В | |
|---|---|---|---|
| Н-57-6 пр | 580 | 240 | 320 |

Примечания:
1. Общие примечания см. на листе № 7 (п.п 1-3)
2. Армирование панели см. на листе № 24.

| | | |
|---|---|---|
| ТД 1966г. | Стеновая полосовая панель Н-57-6 пр | ИИ-04-5 |
| | Общий вид | Выпуск 1 / Лист № 33 |

МИТЭП — Конструкторский отдел — Арх. N

14/17 1966

Гр. инженер Львов; Руководитель Смирнова; Проверил Сомов; Разработал Абазов

Гл. инж. проекта; Гл. инж. НИО; Гл. инж. пр

Согласовано: Главбелберг; Начуч. мастер.

Первашин; Минаев; Ванаг; Ассистент

8905 33

## Вид А

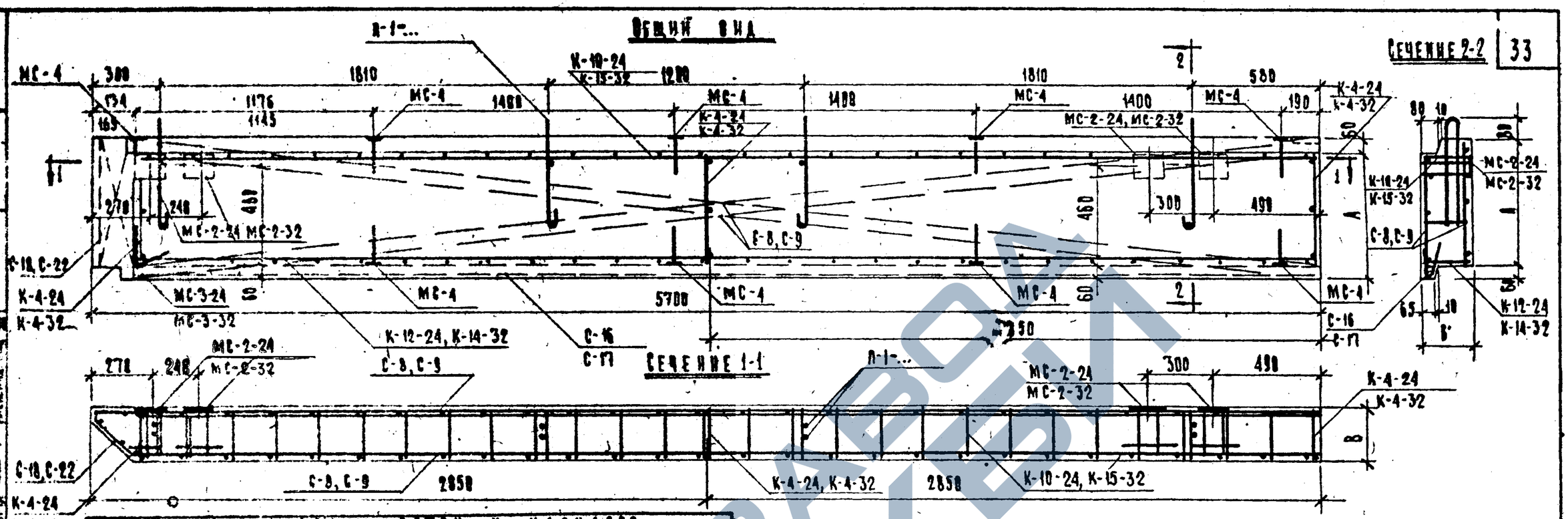


## Марки применяемых сеток и каркасов

| Марка панели | Сетки | | Каркасы | |
|---|---|---|---|---|
| | Толщина панели, мм | | | |
| | 240 | 320 | 240 | 320 |
| К-57-6 пр | С-8; С-16 С-18 | С-9; С-17; С-22 | К-4-24; К-10-24 К-12-24 | К-4-32; К-14-32 К-15-32 |

## Спецификация металла на изделие

| № п/п | Марка панели | Кол. шт. | Вес, кг: Деталей | Вес, кг: Всех деталей | Вес, кг: Итого |
|---|---|---|---|---|---|
| 1 | С-8 / С-9 | 2 | 4.84 / 4.81 | 9.68 / 9.62 | 48.00 / 46.13 |
| 2 | С-16 / С-17 | 1 | 2.41 / 2.39 | 2.41 / 2.39 | |
| 3 | С-18 / С-22 | 1 | 0.51 / 0.49 | 0.51 / 0.49 | |
| 4 | К-4-24 / К-4-32 | 3 | 0.21 / 0.24 | 0.63 / 0.72 | |
| 5 | К-10-24 / К-15-32 | 1 | 4.95 / 5.12 | 4.95 / 5.12 | |
| 6 | К-12-24 / К-14-32 | 1 | 10.78 / 7.98 | 10.78 / 7.98 | |
| 7 | МС-2-24 / МС-2-32 | 4 | 2.18 / 2.38 | 8.72 / 9.52 | |
| 8 | МС-3-24 / МС-3-32 | 1 шт. | 1.09 / 1.18 | 1.09 / 1.18 | |
| 9 | П-1-24 / П-1-32 | 4 | 1.00 / 1.10 | 4.00 / 4.40 | |
| 10 | МС-4 | 9 | 0.59 | 5.31 | |

## Выборка металла

| Сечение, мм | ф12 АII | ф10 АII | ф10 АI | ф8 АI | ф5 ВI | ф4 ВI | 120×8 | 60×8 | 60×8 |
|---|---|---|---|---|---|---|---|---|---|
| Длина, м | 11,00 / — | 9.90 / 29,69 | 4.76 | 15,78 / 15.86 | 53,08 / 54,76 | 67,23 / 69,78 | 0.56 | 0.90 | 0,11 |
| Вес, кг | 9.75 / — | 6.13 / 14.02 | 2.92 | 6.24 / 6.27 | 8.14 / 8.42 | 6.65 / 6.93 | 4.20 | 3.42 | 0.55 |
| Класс или марка стали и ГОСТ | А-II: 5781-61 | | А-I: 5781-61 | | В-I: 6727-53 | | Ст.3: 103-57* | | |
| Расчетное сопротивлен. стали Ra; кг/см² | 2700 | | 2100 | | 3150 | | 2100 | | |

Примечания см. на листе №8. пп 1-3.

| | | | |
|---|---|---|---|
| ТД 1966 г. | Стеновая полосовая панель К-57-6 пр. | ИИ-04-5 | |
| | Армирование. | Выпуск 1 | Лист № 24 |

Согласовано

Инв. № подл. | Подпись и дата | Взам. инв. №

Гл. инженер проекта Верещагин
Гл. архитектор проекта Баклаг
Разработал Ширинова
Проверил Самсон
Н. контр. Бобрышев
Конструкторский отдел МИТЭП
Гл. инж. мастер. Митин
Нач. сектора Гапина Н.В.
Гл. инж. ПО-12 Гапина
ИИ 1966
М 1:20

https://zavodjbi.com/

## Общий вид

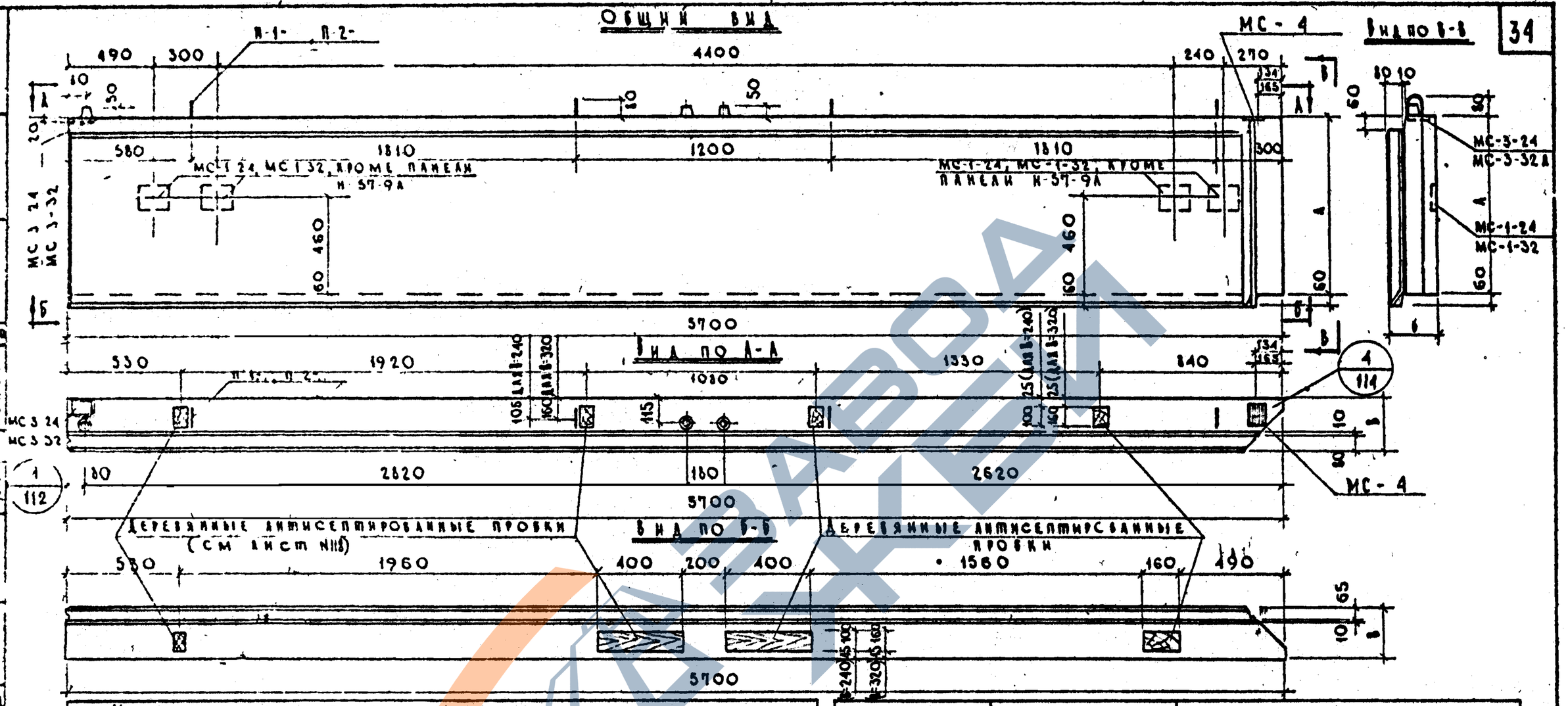


| Характеристика изделия | | | | | | | | |
|---|---|---|---|---|---|---|---|---|
| Марка панели | | | | Н-57-9А | | Н-57-12А | | Н-57-15А | |
| Толщина панели | | | мм | 240 | 320 | 240 | 320 | 240 | 320 |
| Вес изделия | | | т | 1,51 | 1,87 | 2,00 | 2,52 | 2,47 | 3,10 |
| Объем изделия | | | м³ | 1,29 | 1,71 | 1,70 | 2,26 | 2,11 | 2,81 |
| Расход материалов | керамзитобетона | | м³ | 0,97 | 1,35 | 1,32 | 1,86 | 1,66 | 2,32 |
| | цементно-песчаного раствора | | м³ | 0,24 | 0,24 | 0,30 | 0,30 | 0,36 | 0,36 |
| | металла | всего | кг | 35,85 | 30,58 | 59,11 | 61,08 | 61,97 | 63,83 |
| | | на 1м² изделия | кг | 6,54 | 5,70 | 8,36 | 8,65 | 7,05 | 7,28 |
| | | на 1м³ бетона | кг | 29,00 | 19,20 | 36,50 | 28,30 | 31,10 | 23,80 |
| Объемный вес керамзитобетона | | | кг/м³ | 900 | | | | | |
| Марка керамзитобетона | | | — | 50 | | | | | |
| Объемный вес цементно-песчаного раствора | | | кг/м³ | 2200 | | | | | |
| Марка цементно-песчаного раствора | | | — | 100 | | | | | |
| Отпускная прочность керамзитобетона не менее | | | кг/см² | 40 | | | | | |

| Марка панели | Высота панели, мм А | Толщина панели, мм В | |
|---|---|---|---|
| Н-57-9А | 880 | 240 | 320 |
| Н-57-12А | 1180 | | |
| Н-57-15А | 1480 | | |

### Примечания:

1. Общие прим-ечания см. на листе N7 (пп 1-3)
2. Армирование панели см. на листе №26.

| | | | |
|---|---|---|---|
| ТД 1966г. | Стеновые полосовые панели Н-57-9А, Н-57-12А, Н-57-15А | Серия 1.134-5 | |
| | Общий вид | Выпуск 1 | Лист N 25 |

МИТЭП, Конструкторский отдел, Арх N, 14/VII 1966, М 1:20

## Общий вид

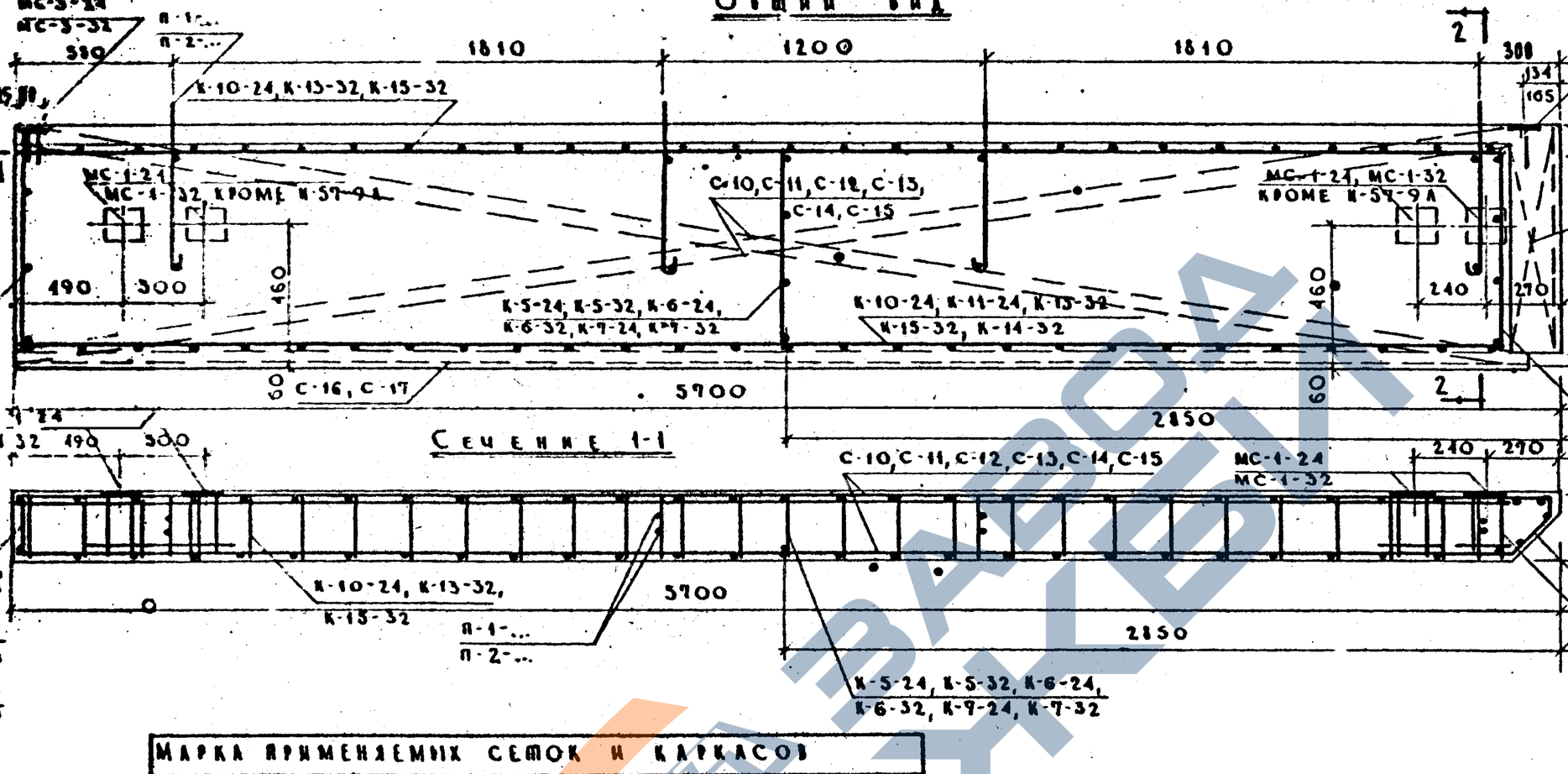


## Сечение 2-2

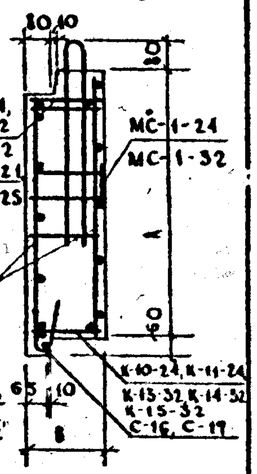


## Сечение 1-1

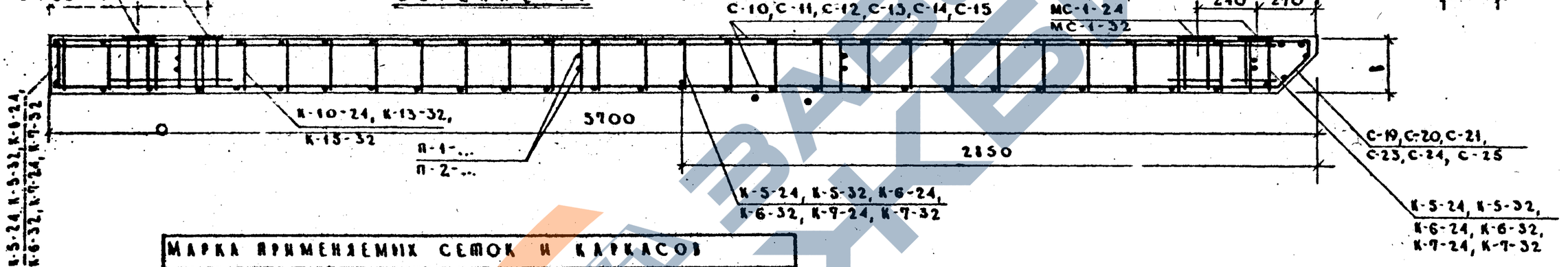


### Марка применяемых сеток и каркасов

| Марка панели | Сетки | | Каркасы | |
|---|---|---|---|---|
| | Толщина панели, мм | | | |
| | 240 | 320 | 240 | 320 |
| Н-57-9А | С-10, С-16, С-19 | С-11, С-17, С-23 | К-5-24, К-10-24 | К-5-32, К-15-32 |
| Н-57-12А | С-12, С-16, С-20 | С-13, С-17, С-24 | К-6-24 / К-10-24 / К-11-24 *) | К-6-32 / К-15-32 / К-14-32 *) |
| Н-57-15А | С-14, С-16, С-21 | С-15, С-17, С-25 | К-7-24, К-10-24 | К-7-32 К-15-32 |

*) В числителе указана марка верхнего горизонтального каркаса, в знаменателе - нижнего каркаса.

## Примечания:

1. Общие примечания см. на листе №№ п.п. 1; 2.
2. Спецификацию и выборку металла см. на листе № 29

| | | | |
|---|---|---|---|
| ТД 1966г. | Стеновые полосовые панели Н-57-9А, Н-57-12А, Н-57-15А | | ИИ-04-5 |
| | Армирование. | Выпуск 1 | Листов 26 |

МИГЭП, Конструкторский отдел. Арх №. Гл. инженер Кононов. Гл. конструктор Полова. Нач. отдела Тарасов. Проверил Мелкасов. Н. контр. Гаранина. Гл. инженер проекта Гаранина. Разраб. Гаранина. 1410 1966 г. М 1:20.

https://zavodjbi.com/

8905 30

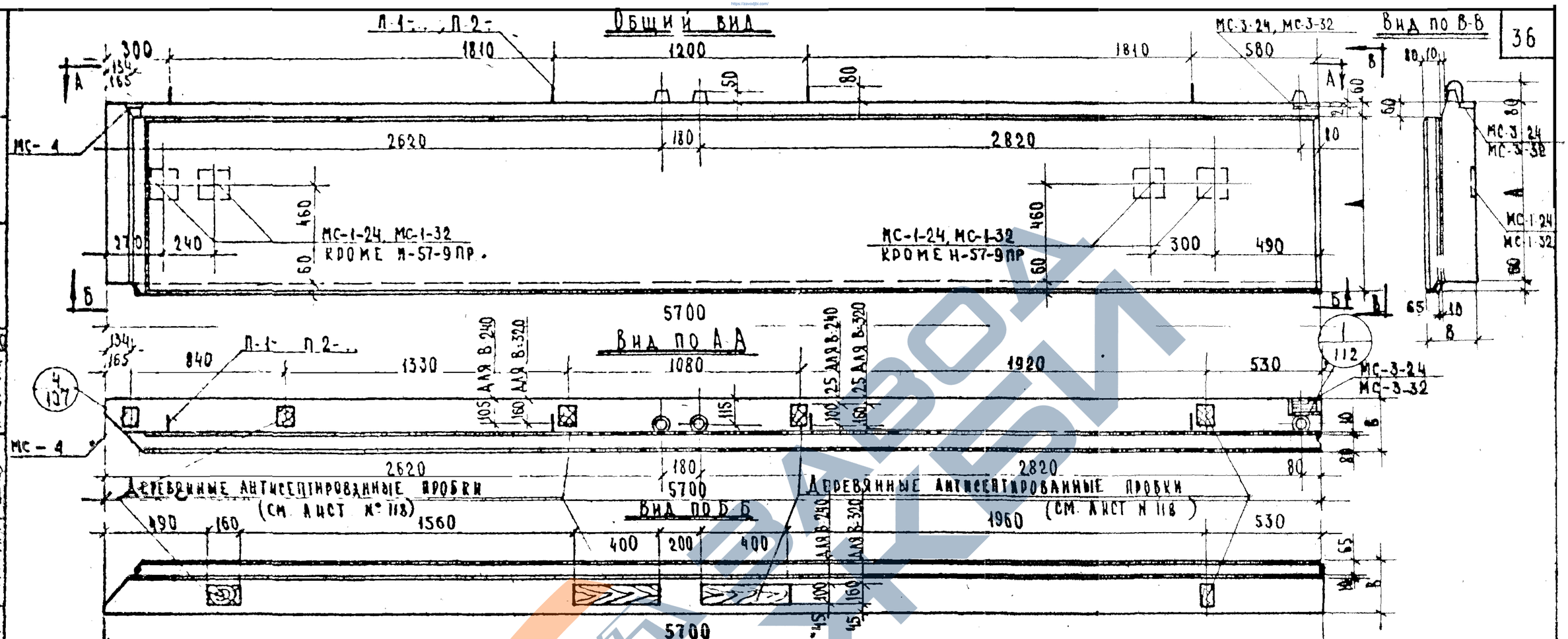


## Характеристика изделия

| | | | | Н-57-9 пр | | Н-57-12 пр | | Н-57-15 пр | |
|---|---|---|---|---|---|---|---|---|---|
| Марка панели | | | | | | | | | |
| Толщина панели | | | мм | 240 | 320 | 240 | 320 | 240 | 320 |
| Вес изделия | | | т | 1,51 | 1,87 | 2,00 | 2,52 | 2,47 | 3,10 |
| Объем изделия | | | м³ | 1,29 | 1,71 | 1,70 | 2,26 | 2,11 | 2,81 |
| Расход материалов | керамзитобетона | | м³ | 0,97 | 1,35 | 1,32 | 1,86 | 1,66 | 2,52 |
| | цементно-песчаного раствора | | м³ | 0,24 | 0,24 | 0,30 | 0,30 | 0,36 | 0,36 |
| | металла | всего | кг | 35,05 | 30,58 | 59,11 | 61,08 | 61,97 | 63,83 |
| | | на 1м² изделия | кг | 6,54 | 5,70 | 8,36 | 8,65 | 7,05 | 7,28 |
| | | на 1м³ бетона | кг | 29,00 | 19,20 | 36,50 | 28,30 | 31,10 | 23,80 |
| Объемный вес керамзитобетона | | | кг/м³ | 900 | | | | | |
| Марка керамзитобетона | | | — | 50 | | | | | |
| Объемный вес цементно-песчаного раствора | | | кг/м³ | 2200 | | | | | |
| Марка цементно-песчаного раствора | | | — | 100 | | | | | |
| Отпускная прочность керамзитобетона не менее | | | кг/см² | 40 | | | | | |

| Марка панели | Высота панели, мм А | Толщина панели, мм Б | |
|---|---|---|---|
| Н-57-9 пр | 880 | 240 | 320 |
| Н-57-12 пр | 1180 | | |
| Н-57-15 пр | 1480 | | |

Примечания:

1. Общие примечания см. на листе № 7 (п.п 1-3)
2. Армирование панелей см. на листе № 28

| | | | |
|---|---|---|---|
| ТД 1966г | Стеновые полосовые панели Н-57-9 пр, Н-57-12 пр, Н-57-15 пр. | ИИ-04-5 | |
| | Общий вид | Выпуск 1 | Альбом VI |

МИТЭП, конструкторский отдел, 1966г. Арх. №. Гл. инж. проекта Левазов. Гл. инж. отд. Семов. Конструктор Кузнецов. Проверил Жирнов. Разработал Ивашкевич. Н. контр. Левов. Гл. инж. пр. Рыбаченко. Гл. архитектор Кузнецов. Гл. инж. Рыбаченко. Гл. конструктор Ивашкевич. Начальник отдела Ванаг. Руководитель группы Ивашкевич. Исполнитель Ванаг. Масштаб М 1:20. Дата 1966г. Инв. № подл. Взам. инв. № Подпись и дата

https://zavodjbi.com/

## Общий вид.

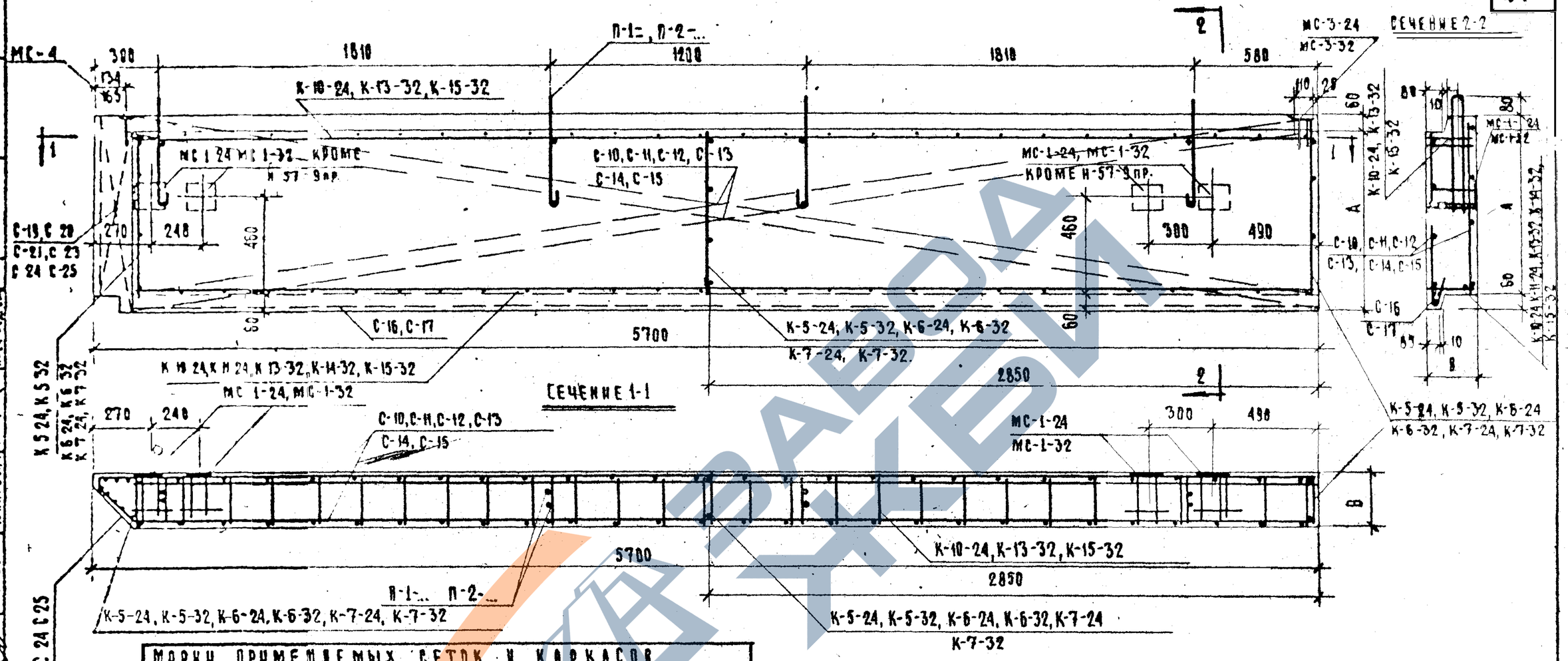


### Марки применяемых сеток и каркасов

| Марка панели | Сетки | | Каркасы | |
|---|---|---|---|---|
| | Толщина панели, мм | | | |
| | 240 | 320 | 240 | 320 |
| Н-57-9пр | С-10, С-16<br>С-19 | С-11, С-17<br>С-23 | К-5, -24<br>К-10-24 | К-5-32<br>К-13-32 |
| Н-57-12пр | С-12, С-16<br>С-20 | С-13, С-17<br>С-24. | К-6-24<br>К-10-24<br>К-11-24 | К-6-32<br>К-15-32 *<br>К-14-32 |
| Н-57-15пр | С-14, С-16<br>С-21 | С-15, С-17<br>С-25 | К-7-24<br>К-10-24 | К-7-32<br>К-15-32 |

*) В числителе указана марка верхнего горизонтального каркаса, в знаменателе - нижнего каркаса

### Примечания:

1. Общие примечания см. на листе №8. п.п. 1, 2.
2. Спецификацию и выборку металла см. на листе №29.

| | | | |
|---|---|---|---|
| ТД 1966г. | Стеновые полосовые панели Н-57-9пр, Н-57-12пр, Н-57-15пр. | Серия 1.5 | |
| | Армирование. | Выпуск 1 | Лист № 28 |

МИТЭП, Конструкторский отдел. Главный инженер Верчинин. Главный архитектор Минаев. Главный конструктор Гайин К.О. Гл. инж. проекта Гайин В.Г. Авторы: Смирнова, Сомов, Кобазов. Проверил Смирнова. Разработал Сомов. Копировал Кобазов. 14 VI 1966г. М 1:20. Арх. №

https://zavodjbi.com/

## СПЕЦИФИКАЦИЯ МЕТАЛЛА НА ИЗДЕЛИЕ

### Н-57-9А, Н-57-9ПР.

| Кн п/п | Марка детали | Кол. шт | Вес, кг: Детали | Вес, кг: Всех деталей | Вес, кг: Итого |
|---|---|---|---|---|---|
| 1 | С-13 / С-11 | 2 | 7.36 / 7.30 | 14.72 / 14.60 | 35.05 / 30.58 |
| 2 | К-10-24 / К-13-32 | 2 | 4.95 / 2.50 | 9.90 / 5.00 | |
| 3 | К-5-24 / К-5-32 | 3 | 0.33 / 0.37 | 0.99 / 1.11 | |
| 4 | С-16 / С-17 | 1 | 2.41 / 2.38 | 2.41 / 2.39 | |
| 5 | С-19 / С-23 | 1 | 0.76 / 0.72 | 0.76 / 0.72 | |
| 6 | МС-3-24 / МС-3-32 | 1 | 1.09 / 1.18 | 1.09 / 1.18 | |
| 7 | П-1-24 / П-1-32 | 4 | 1.00 / 1.10 | 4.00 / 4.40 | |
| 8 | МС-4 | 2 | 0.59 | 1.18 | |

### Н-57-12А, Н-57-12ПР.

| Марка детали | Кол. шт. | Вес, кг: Детали | Вес, кг: Всех деталей | Вес, кг: Итого |
|---|---|---|---|---|
| С-12 / С-13 | 2 | 9.90 / 9.80 | 19.80 / 19.60 | 59.11 / 61.08 |
| К-6-24 / К-6-32 | 3 | 0.47 / 0.52 | 1.41 / 1.56 | |
| К-10-24 / К-15-32 | 1 | 4.95 / 5.12 | 4.95 / 5.12 | |
| К-11-24 / К-14-32 | 1 | 7.71 / 7.98 | 7.71 / 7.98 | |
| С-16 / С-17 | 1 | 2.41 / 2.39 | 2.41 / 2.39 | |
| С-20 / С-24 | 1 | 1.08 / 1.03 | 1.08 / 1.03 | |
| МС-1-24 / МС-1-32 | 4 | 3.37 / 3.66 | 13.48 / 14.64 | |
| МС-3-24 / МС-3-32 | 1 | 1.09 / 1.18 | 1.09 / 1.18 | |
| МС-4 | 2 | 0.59 | 1.18 | |
| П-2-24 / П-2-32 | 4 | 1.50 / 1.60 | 6.00 / 6.40 | |

### Н-57-15А, Н-57-15ПР.

| Марка детали | Кол. шт. | Вес, кг: Детали | Вес, кг: Всех деталей | Вес, кг: Итого |
|---|---|---|---|---|
| С-14 / С-15 | 2 | 12.42 / 12.31 | 24.84 / 24.62 | 61.97 / 63.83 |
| К-10-24 / К-15-32 | 2 | 4.95 / 5.12 | 9.90 / 10.24 | |
| К-7-24 / К-7-32 | 3 | 0.58 / 0.64 | 1.74 / 1.92 | |
| С-16 / С-17 | 1 | 2.41 / 2.39 | 2.41 / 2.39 | |
| С-21 / С-25 | 1 | 1.33 / 1.26 | 1.33 / 1.26 | |
| МС-1-24 / МС-1-32 | 4 | 3.37 / 3.66 | 13.48 / 14.64 | |
| МС-3-24 / МС-3-32 | 1 | 1.09 / 1.18 | [illegible] | |
| П-2-24 / П-2-32 | 4 | 1.50 / 1.60 | 6.00 / 6.40 | |
| МС-4 | 2 | 0.59 | 1.18 | |

## ВЫБОРКА МЕТАЛЛА

### Н-57-9А, Н-57-3ПР.

| Сечение, мм | ф18 AII | ф18 AI | ф8 AI | ф5 BI | ф4 BI | 80×8 | 60×8 |
|---|---|---|---|---|---|---|---|
| Длина, м | 2.44 / 3.08 | 4.76 | 23.32 / 1.56 | 70.68 / 91.52 | 93.35 / 98.18 | 0.11 | 0.20 |
| Вес, кг | 1.50 / 1.98 | 2.92 | 9.22 / 0.63 | 10.87 / 14.07 | 9.23 / 9.75 | 0.55 | 0.76 |
| Класс или марка стали и ГОСТ | А-II | А-I | | В-I | | Ст.3 | |
| | 5781-61 | | | 6727-53 | | 103-53* | |
| Расчетное сопротивление стали $R_a$, кг/см² | 2700 | 2100 | | 3150 | | 2100 | |

### Н-57-12А, Н-57-12ПР.

| Сечение, мм | ф12 AII | ф10 AII | ф12 AI | ф8 AI | ф5 BI | ф4 BI | 140×12 | 80×8 | 60×8 |
|---|---|---|---|---|---|---|---|---|---|
| Длина, м | 5.12 / 6.40 | 13.42 / 13.92 | 5.52 | 12.34 / 12.48 | 108.60 / 101.72 | 108.51 / 111.58 | 0.68 | 0.11 | 0.20 |
| Вес, кг | 4.52 / 5.68 | 8.26 / 8.59 | 4.92 | 4.88 / 4.91 | 15.51 / 15.65 | 10.75 / 11.06 | 8.96 | 0.55 | 0.76 |
| Класс или марка стали и ГОСТ | А-II | | А-I | | В-I | | Ст.3 | | |
| | 5781-61 | | | | 6727-53 | | 103-53* | | |
| Расчетное сопротивление стали $R_a$, кг/см² | 2700 | | 2100 | | 3150 | | 2100 | | |

### Н-57-15А, Н-57-15ПР.

| Сечение, мм | ф12 AII | ф10 AII | ф12 AI | ф8 AI | ф5 BI | ф4 BI | 140×12 | 80×8 | 60×8 |
|---|---|---|---|---|---|---|---|---|---|
| Длина, м | 5.12 / 6.40 | 2.44 / 3.08 | 5.52 | 23.32 / 23.24 | 118.28 / 116.80 | 134.63 / 137.88 | 0.68 | 0.11 | 0.20 |
| Вес, кг | 4.52 / 5.68 | 1.50 / 1.98 | 4.92 | 9.22 / 9.19 | 18.21 / 17.99 | 15.23 / 13.28 | 8.96 | 0.55 | 0.76 |
| Класс или марка стали и ГОСТ | А-II | | А-I | | В-I | | Ст.3 | | |
| | 5781-61 | | | | 6727-53 | | 103-53* | | |
| Расчетное сопротивление стали $R_a$, кг/см² | 2700 | | 2100 | | 3150 | | 2100 | | |

Примечание. В таблицах цифры в числителе дроби относятся к панелям В=240 мм, а в знаменателе - к панелям В=320 мм.

| | | | |
|---|---|---|---|
| ГПИ ГЭП | 14 VI 1966г | Главный инженер | Жерлыкин |
| Конструкторский отдел | | Разработал | Винаев |
| Арх. № | М 2 | Проверил | Банат |
| | | Н. контр. | Иванова |
| | | Гл. инж. пр. | |
| | | Гл. инж. отд. | |
| | | Нач. бригады | Синицова |
| | | Гл. инж. проекта | Фомичев |

ТД 1966г

Стеновые трехслойные панели Н-57-9А, Н-57-9ПР, Н-57-12А, Н-57-12ПР, Н-57-15А, Н-57-15ПР.

Спецификация и выборка металла

ИЭТ-5

Лист 1 / Листов 29

Ф-2

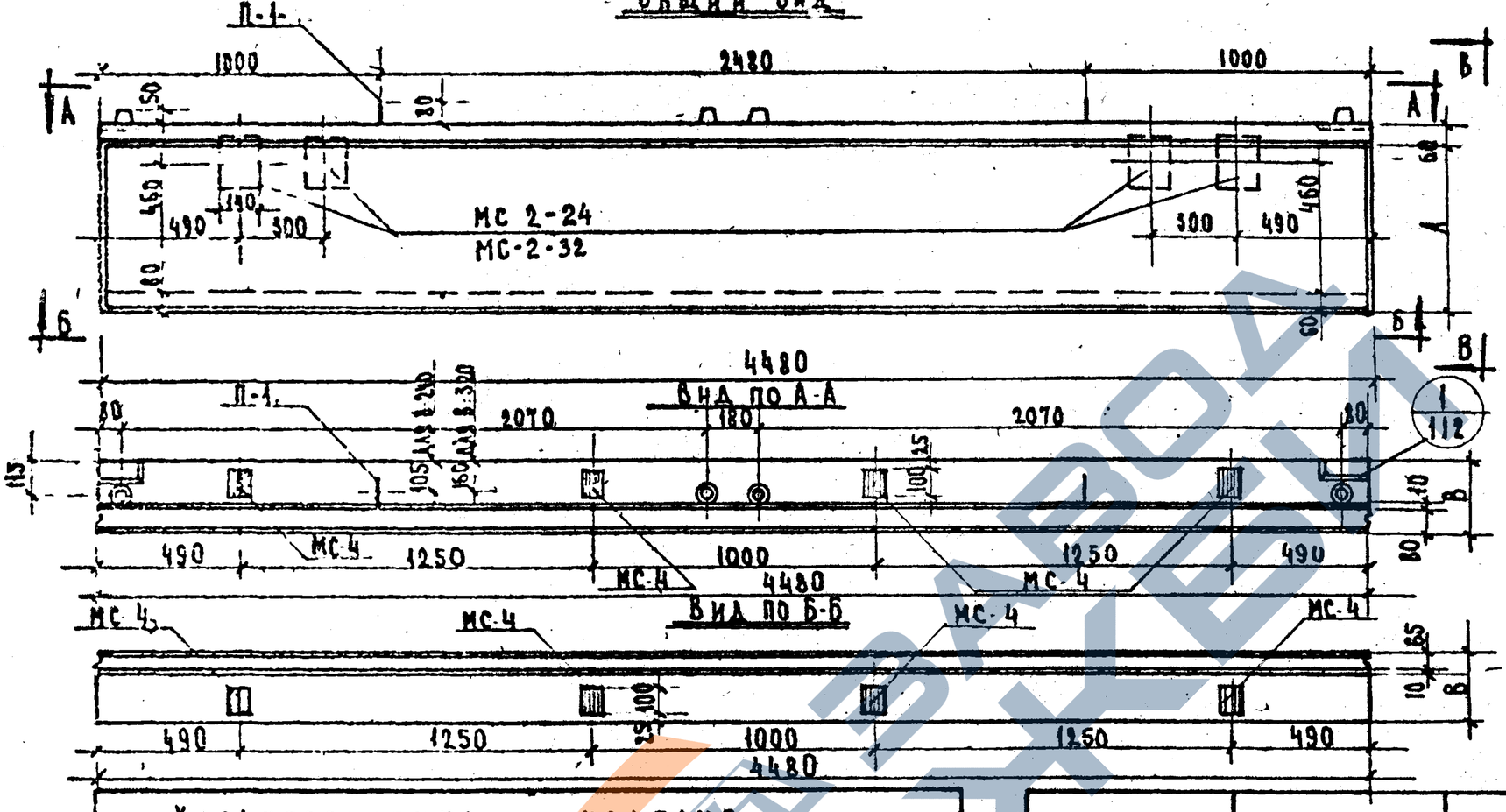


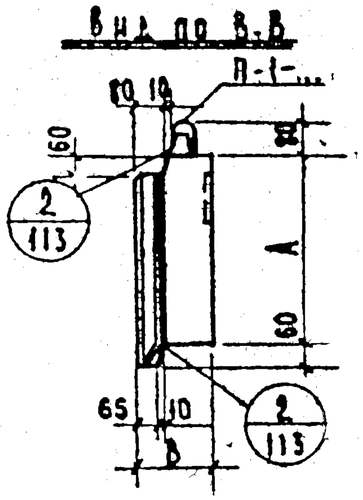


| Характеристика изделия | | | | | |
|---|---|---|---|---|---|
| Марка панели | | | | Н-45-6 | |
| Толщина панели | | | мм | 240 | 320 |
| Вес изделия | | | т | 0.80 | 0,99 |
| Объем изделия | | | м³ | 0.69 | 0.92 |
| Расход материалов | Керамзитобетона | | м³ | 0,49 | 0,70 |
| | Цементно-песчаного раствора | | м³ | 0.13 | 0,13 |
| | Металла | Всего | кг | 33,74 | 35,18 |
| | | на 1м² изделия | кг | 11,76 | 12,25 |
| | | на 1м³ бетона | кг | 54,50 | 43.60 |
| Объемный вес керамзитобетона | | | кг/м³ | 900 | |
| Марка керамзитобетона | | | — | 50 | |
| Объемный вес цементно-песчаного раствора | | | кг/м³ | 2200 | |
| Марка цементно-песчаного раствора | | | — | 100 | |
| Отпускная прочность керамзитобетона не менее | | | кг/см² | 40 | |

| Марка панели | Высота панели, мм | Толщина панели, мм | |
|---|---|---|---|
| | А | В | |
| Н-45-6 | 580 | 240 | 320 |

## Примечания:

1. Общие примечания см. на листе N7 (пп. 1-3).
2. Армирование панели см. на листе N 31.

| | | | |
|---|---|---|---|
| ТД 1966г | Стеновая полосовая панель Н-45-6 | ИИ-04-5 | |
| | Общий вид | Выпуск 1 | Листи 30 |

МИТЭП Конструкторский отдел

Арх №

8905 4.0

## Общий вид

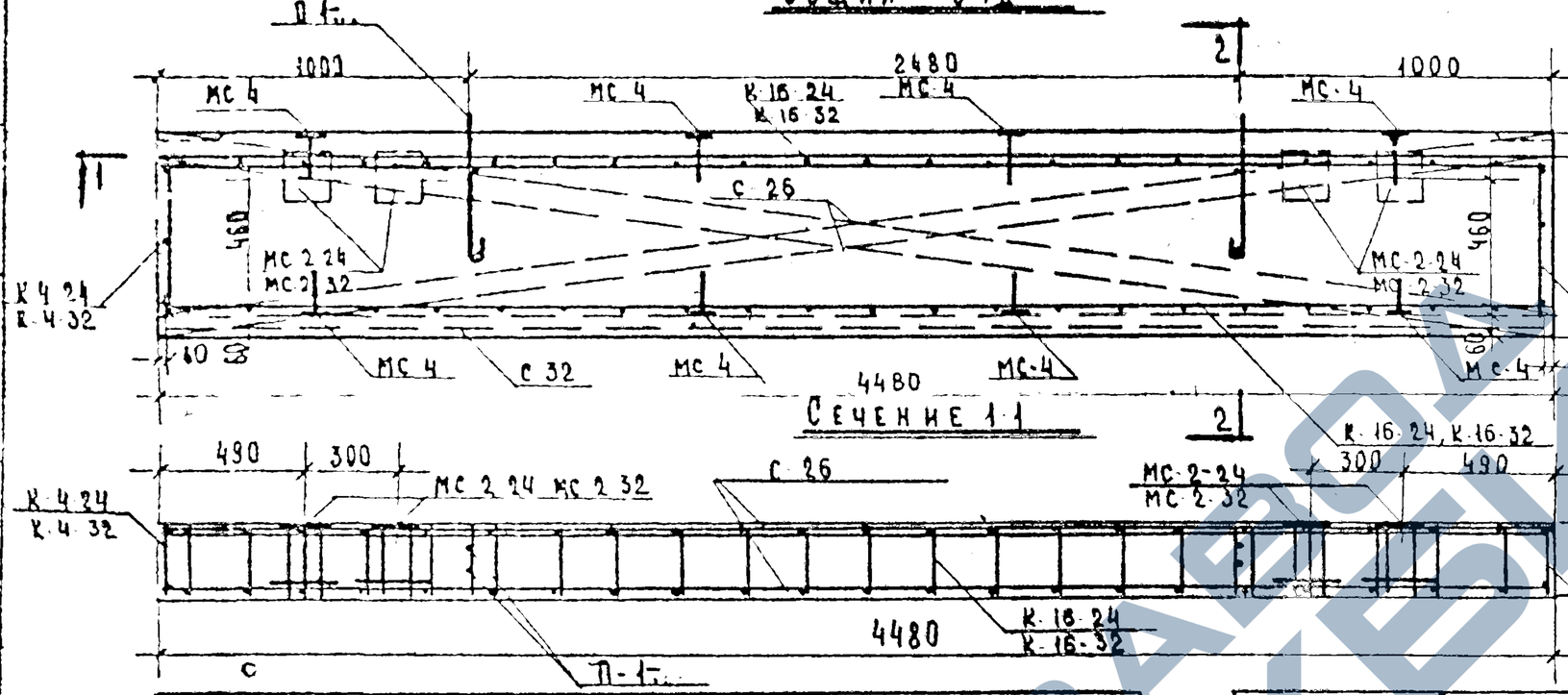


## Сечение 2-2

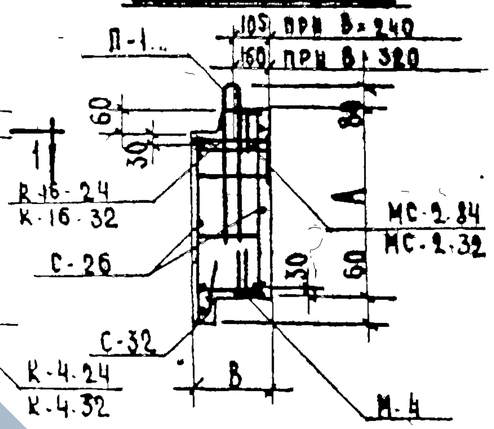


## Сечение 1-1




### Марки применяемых сеток и каркасов

| Марка панели | Сетки | | Каркасы | |
|---|---|---|---|---|
| | Толщина панели мм | | | |
| | 240 | 320 | 240 | 320 |
| Н-45-6 | С 26, С 32 | С 26, С 32 | К-4 24, К 16 32 | К-4 32, К 16 32 |

### Спецификация металла на панель

| № пп | Марка детали | Кол. дет. шт | Вес, кг: Детали | Вес, кг: Всех деталей | Итого |
|---|---|---|---|---|---|
| 1 | К 4 24 / К 4 32 | 2 | 0,21 / 0,24 | 0,42 / 0,48 | |
| 2 | К 16 24 / К 16 32 | 2 | 4,01 / 4,20 | 8,02 / 8,40 | |
| 3 | С-26 | 2 | 3,95 | 7,90 | |
| 4 | С-32 | 1 | 1,96 | 1,96 | |
| 5 | МС 2 24 / МС 2 32 | 4 | 2,18 / 2,38 | 8,72 / 9,52 | |
| 6 | МС 4 | 6 | 0,59 | 4,72 | |
| 7 | П 1-24 / П 1-32 | 2 | 1,00 / 1,10 | 2,00 / 2,20 | 33,74 / 35,18 |

### Выборка металла

| Сечение, мм | ф10 AII | ф AI | ф8 AI | ф5 BI | ф4 BI | 120×8 | 60×8 |
|---|---|---|---|---|---|---|---|
| Длина, м | 8,72 / 10,32 | 2,38 | 21,24 | 37,60 | 55,63 / 59,79 | 0,56 | 0,80 |
| Вес, кг | 5,38 / 6,38 | 1,46 | 8,38 | 5,78 | 5,50 / 5,94 | 4,20 | 3,04 |
| Класс или марка стали и ГОСТ | А-II | А-I | | В-I | | Ст.3 | |
| | 5781-61 | | | 6727-53 | | 103-57* | |
| Расчетное сопротивление стали $R_a$, кг/см² | 2700 | 2100 | | 3150 | | 2100 | |

Примечания см. на листе №№ 1,2,7

| | | | |
|---|---|---|---|
| ТД 1966г | Стеновая полосовая панель Н-45-6 | ИИ-04-5 | |
| | Армирование | Выпуск 1 | Листы 31 |

МИТЭП, Конструкторский отдел. Арх. №. 14/VI 1966г. Гл. инж. Кулагин, Гл. инж. пр. Мирошникова, Рук. группы Рыбакова, Конструктор Ковазов, Нач. сект. Соков, Ст. инж. Смирнова, Рук. работы Кулагин, Проверил Ковазов.

https://zavodjbi.com/

8905 41

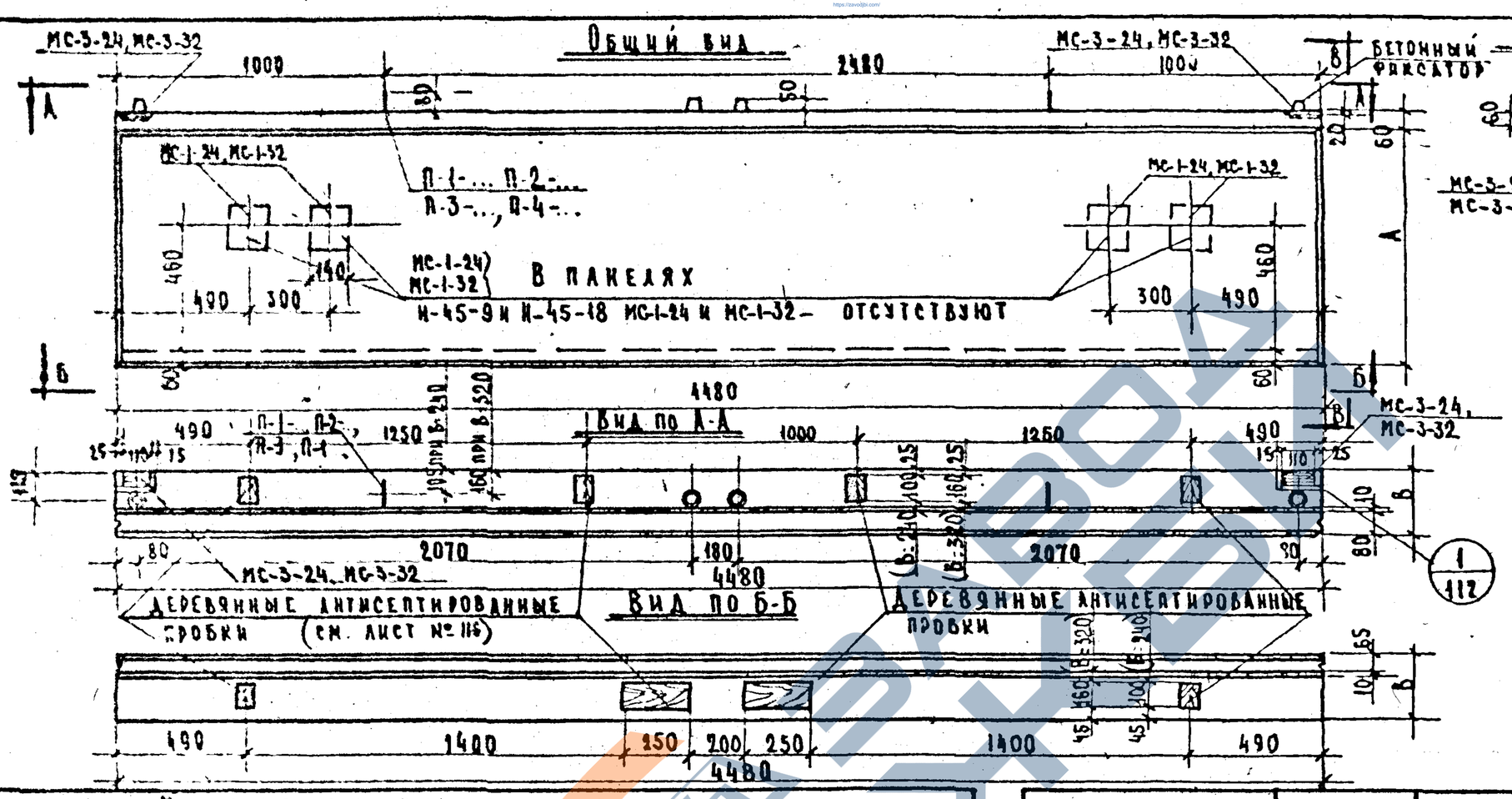


## Характеристика изделия

| Марка панели | | | | Н-45-9 | | Н-45-12 | | Н-45-15 | | Н-45-18 | | Н-45-21 | |
|---|---|---|---|---|---|---|---|---|---|---|---|---|---|
| Толщина панели | | | мм | 240 | 320 | 240 | 320 | 240 | 320 | 240 | 320 | 240 | 320 |
| Вес изделия | | | т | 1,17 | 1,48 | 1,57 | 1,99 | 1,97 | 2,47 | 2,26 | 2,85 | 2,68 | 3,46 |
| Объем изделия | | | м³ | 1,01 | 1,35 | 1,34 | 1,78 | 1,66 | 2,20 | 1,92 | 2,55 | 2,30 | 3,10 |
| Расход материалов | керамзитобетона | | м³ | 0,75 | 1,07 | 1,03 | 1,45 | 1,29 | 1,81 | 1,54 | 2,20 | 1,83 | 2,63 |
| | цементно-песчаного раствора | | м³ | 0,19 | 0,19 | 0,24 | 0,24 | 0,30 | 0,30 | 0,34 | 0,34 | 0,38 | 0,38 |
| | металла | всего | кг | 22,54 | 24,38 | 45,68 | 47,70 | 50,00 | 53,36 | 37,94 | 38,86 | 60,00 | 63,92 |
| | | на 1м² изделия | кг | 5,35 | 5,80 | 8,22 | 8,56 | 7,24 | 7,72 | 4,60 | 4,72 | 6,25 | 6,65 |
| | | на 1м³ бетона | кг | 24,00 | 19,35 | 36,00 | 28,30 | 31,50 | 25,30 | 20,20 | 15,30 | 27,20 | 21,20 |
| Объемный вес керамзитобетона | | | кг/м³ | 900 | | | | | | | | | |
| Марка керамзитобетона | | | — | 50 | | | | | | | | | |
| Объемный вес цементно-песчаного раствора | | | кг/м³ | 1200 | | | | | | | | | |
| Марка цементно-песчаного раствора | | | — | 100 | | | | | | | | | |
| Отпускная прочность керамзитобетона не менее | | | кг/см² | 40 | | | | | | | | | |

| Марка панели | Высота панели, мм | Толщина панели, мм | |
|---|---|---|---|
| | A | B | |
| Н-45-9 | 880 | 240 | 320 |
| Н-45-12 | 1180 | | |
| Н-45-15 | 1480 | | |
| Н-45-18 | 1780 | | |
| Н-45-21 | 2080 | | |

## Примечания:

1. Общие примечания – см. на листе N 7 п.п 1-3
2. Армирование панели см. на листе N 33.

| | | |
|---|---|---|
| ТД 1966г | Стеновые подосовые панели Н-45-9, Н-45-12, Н-45-15, Н-45-18, Н-45-21 | ИИ-04-5 |
| | Общий вид. | Выпуск 1, Лист N 32 |

МИТЭП, Конструкторский отдел, Арх. N 1966г, Н 1:20

8905 – 12

## Общий вид

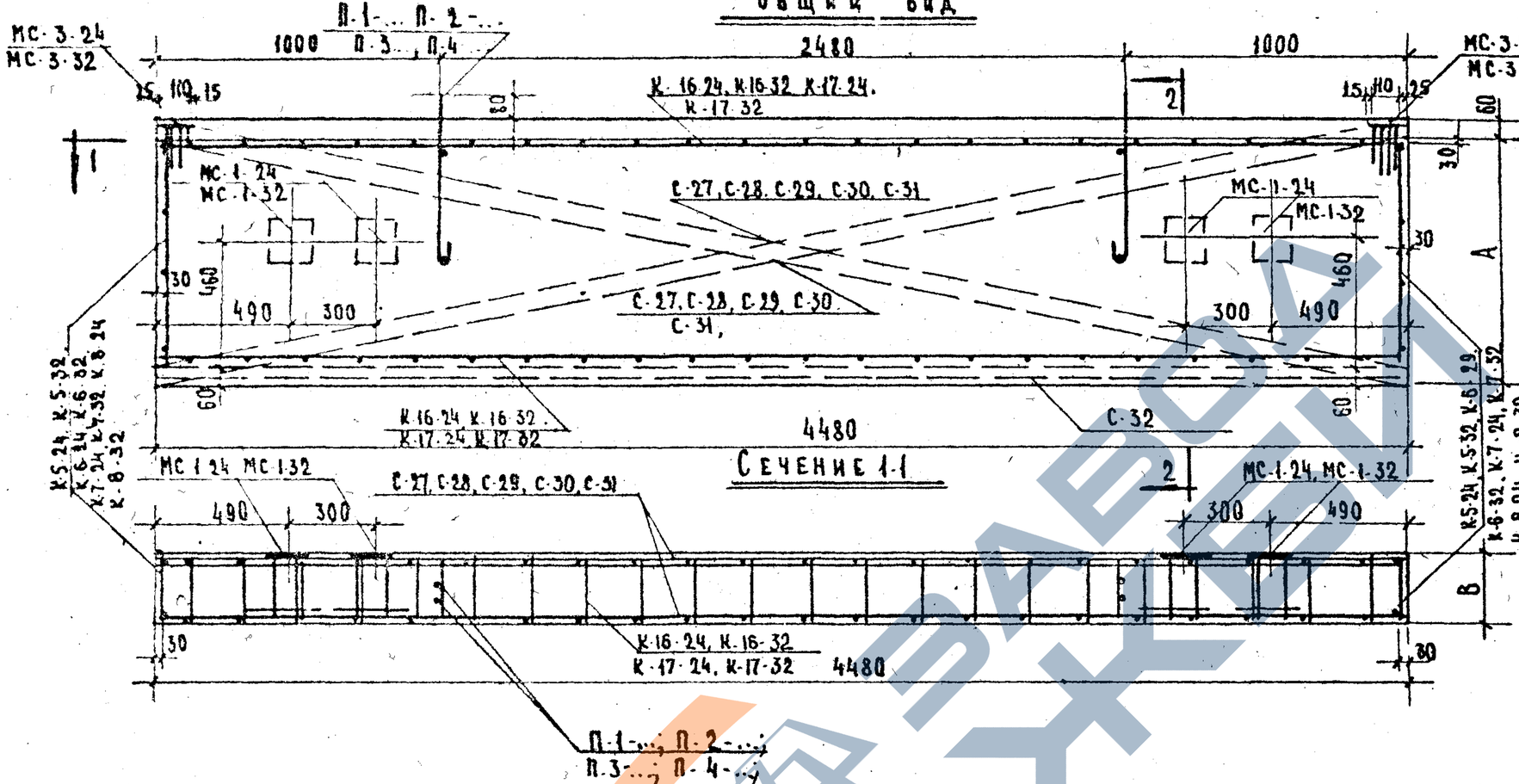


## Сечение 2-2

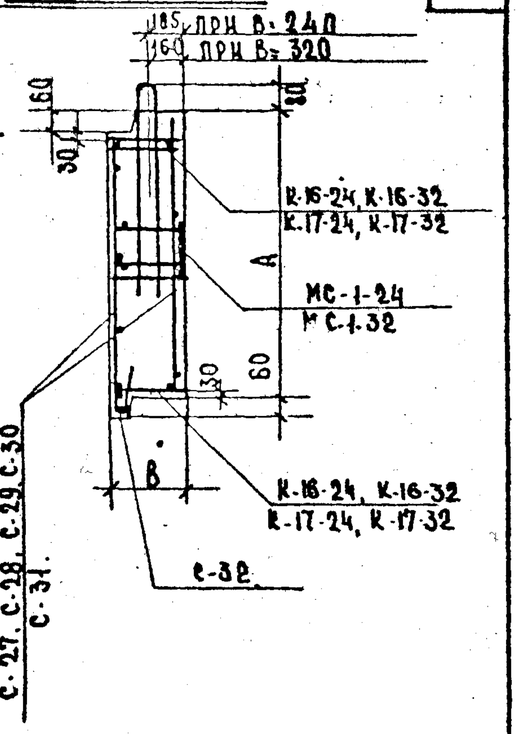


| Марки применяемых сеток и каркасов | | | | |
|---|---|---|---|---|
| Марка панели | Сетки | | Каркасы | |
| | Толщина панели, мм | | | |
| | 240 | 320 | 240 | 320 |
| Н-45-9 | С-27<br>С-32 | С-27<br>С-32 | К-5-24<br>К-17-24 | К-5-32<br>К-17-32 |
| Н-45-12 | С-28<br>С-32 | С-28<br>С-32 | К-6-24<br>К-16-24 | К-6-32<br>К-16-32 |
| Н-45-15 | С-29<br>С-32 | С-29<br>С-32 | К-7-24<br>К-16-24 | К-7-32<br>К-16-32 |
| Н-45-18 | С-30<br>С-32 | С-30<br>С-32 | К-8-24<br>К-17-24 | К-8-32<br>К-17-32 |
| Н-45-21 | С-31<br>С-32 | С-31<br>С-32 | К-9-24<br>К-16-24 | К-9-32<br>К-16-32 |

## Примечания:

1. Общие примечания см. на листе № 8 п.п. 1,2
2. Спецификацию и выборку металла см. на листе № 34.

| | | | |
|---|---|---|---|
| ТД 1966г. | Стеновые панели Н-45-9, Н-45-12, Н-45-15, Н-45-18, Н-45-21 | ИИ-04-5 | |
| | Армирование | Выпуск 1 | Лист № 33 |

МИТЭП, Конструкторский отдел
Авдов, Смирнова, Сомов, Подазов
Ген. инженер, Нач. отдела, Гл. инженер, Гл. конструктор
Ненашев, Мелихина, Григорьева
14/VI 1966г. М 1:20
Арх. №

## СПЕЦИФИКАЦИЯ МЕТАЛЛА НА ИЗДЕЛИЕ

| № п/п | Н-45-9 Марка детали | Кол. шт. | Вес, кг детали | Вес, кг всех деталей | Вес, кг итого | Н-45-12 Марка детали | Кол. шт. | Вес, кг детали | Вес, кг всех деталей | Вес, кг итого | Н-45-15 Марка детали | Кол. шт. | Вес, кг детали | Вес, кг всех деталей | Вес, кг итого | Н-45-18 Марка детали | Кол. шт. | Вес, кг детали | Вес, кг всех деталей | Вес, кг итого | Н-45-21 Марка детали | Кол. шт. | Вес, кг детали | Вес, кг всех деталей | Вес, кг итого |
|---|---|---|---|---|---|---|---|---|---|---|---|---|---|---|---|---|---|---|---|---|---|---|---|---|---|
| 1 | С-27 | 2 | 6.00 | 12.00 | | С-28 | 2 | 8.05 | 16.10 | | С-29 | 2 | 10.10 | 20.20 | | С-30 | 2 | 12.15 | 24.30 | | С-31 | 2 | 14.19 | 28.38 | |
| 2 | С-32 | 1 | 1.96 | 1.96 | | С-32 | 1 | 1.96 | 1.96 | | С-32 | 1 | 1.96 | 1.96 | | С-32 | 1 | 1.96 | 1.96 | | С-32 | 1 | 1.96 | 1.96 | |
| 3 | К-5-24 / К-5-32 | 2 | 0.33 / 0.37 | 0.66 / 0.74 | | К-6-24 / К-6-32 | 2 | 0.47 / 0.52 | 0.94 / 1.04 | | К-7-24 / К-7-32 | 2 | 0.58 / 0.64 | 1.16 / 1.28 | | К-8-24 / К-8-32 | 2 | 0.71 / 0.79 | 1.42 / 1.58 | | К-9-24 / К-9-32 | 2 | 0.82 / 0.92 | 1.64 / 1.84 | |
| 4 | К-17-24 / К-17-32 | 2 | 1.87 / 2.06 | 3.74 / 4.12 | | К-16-24 / К-16-32 | 2 | 4.01 / 4.20 | 8.02 / 8.40 | | К-16-24 / К-16-32 | 2 | 4.01 / 4.20 | 8.02 / 8.40 | | К-17-24 / К-17-32 | 2 | 1.87 / 2.06 | 3.74 / 4.12 | | К-16-24 / К-16-32 | 2 | 4.01 / 4.20 | 8.02 / 8.40 | |
| 5 | МС-3-24 / МС-3-32 | 2 | 1.09 / 1.18 | 2.18 / 2.36 | | МС-1-24 / МС-1-32 | 4 | 3.37 / 3.66 | 13.48 / 14.64 | | МС-1-24 / МС-1-32 | 4 | 3.37 / 3.66 | 13.48 / 14.64 | | МС-3-24 / МС-3-32 | 2 | 1.09 / 1.18 | 2.18 / 2.36 | | МС-1-24 / МС-1-32 | 4 | 3.37 / 3.66 | 13.48 / 14.64 | |
| 6 | П-1-24 / П-2-32 | 2 | 1.00 / 1.60 | 2.00 / 3.20 | 22.54 / 24.38 | МС-3-24 / МС-3-32 | 2 | 1.09 / 1.18 | 2.18 / 2.36 | | МС-3-24 / МС-3-32 | 2 | 1.09 / 1.18 | 2.18 / 2.36 | | П-3-24 / П-3-32 | 2 | 2.17 / 2.27 | 4.34 / 4.54 | 37.94 / 38.86 | МС-3-24 / МС-3-32 | 2 | 1.09 / 1.18 | 2.18 / 2.36 | |
| | | | | | | П-2-24 / П-2-32 | 2 | 1.50 / 1.60 | 3.00 / 3.20 | 45.68 / 47.70 | П-2-24 / П-3-32 | 2 | 1.50 / 2.27 | 3.00 / 4.54 | 50.00 / 53.38 | | | | | | П-3-24 / П-4-32 | 2 | 2.17 / 3.17 | 4.34 / 6.34 | 60.00 / 63.92 |

## ВЫБОРКА МЕТАЛЛА

| Сечение, мм | Н-45-9 | | | | | | | Н-45-12 | | | | | | | |
|---|---|---|---|---|---|---|---|---|---|---|---|---|---|---|---|
| | ф 10АII | ф 12АI | ф 10АI | ф 8АI | ф 5ВI | ф 4ВI | – 80×8 | ф 12АII | ф 10АII | ф 12АI | ф 8АI | ф 5ВI | ф 4ВI | – 140×12 | – 80×8 |
| Длина, м | 0.78 / 1.20 | — / 2.76 | 2.38 / — | 2.72 / 3.16 | 74,40 | 71,97 / 75,79 | 0.22 | 5.12 / 6.40 | 0.78 / 1.20 | 2.76 | 20.52 / 20.96 | 75,60 | 84,53 / 89,17 | 0.68 | 0.22 |
| Вес, кг | 0.54 / 0.74 | — / 2.46 | 1.46 / — | 1.08 / 1.26 | 11,46 | 6.90 / 7.36 | 1.10 | 4.52 / 5.68 | 0.54 / 0.74 | 2.46 | 8.10 / 8,28 | 11,64 | 8.36 / 8,84 | 8,96 | 1.10 |
| Класс или марка стали и ГОСТ | А-II | А-I | | | В-I | | Ст.3 | А-II | | А-I | | В-I | | Ст.3 | |
| | 5781-61 | | | | 6727-53 | | 103-57* | 5781-61 | | | | 6727-53 | | 103-57* | |
| Расчетное сопротивление стали Ra, кг/см² | 2700 | 2100 | | | 3150 | | 2100 | 2700 | | 2100 | | 3150 | | 2100 | |

| Сечение, мм | Н-45-15 | | | | | | | | | Н-45-18 | | | | | | Н-45-21 | | | | | | | | |
|---|---|---|---|---|---|---|---|---|---|---|---|---|---|---|---|---|---|---|---|---|---|---|---|---|
| | ф 12АII | ф 10АII | ф 14АI | ф 12АI | ф 8АI | ф 5ВI | ф 4ВI | – 140×12 | – 80×8 | ф 10АII | ф 14АI | ф 8АI | ф 5ВI | ф 4ВI | – 80×8 | ф 12АII | ф 10АII | ф 16АI | ф 14АI | ф 8АI | ф 5ВI | ф 4ВI | – 140×12 | – 80×8 |
| Длина, м | 5.12 / 6.40 | 0.78 / 1.20 | — / 3.16 | 2.76 / — | 20.52 / 20.96 | 104,60 | 98,86 / 103,66 | 0.68 | 0.22 | 0.78 / 1.20 | 3.16 | 2.72 / 3.16 | 131.40 | 113.45 / 118,57 | 0.22 | 5.12 / 6.40 | 0.78 / 1.20 | — / 3.54 | 3.16 / — | 20.52 / 20.96 | 132,60 | 87,09 / 92,37 | 0.68 | 0.22 |
| Вес, кг | 4.52 / 5.68 | 0.54 / 0.74 | — / 3.80 | 2.46 / — | 8.10 / 8.28 | 14,56 | 9.76 / 10,26 | 8,96 | 1.10 | 0.54 / 0.74 | 3.80 | 1.08 / 1.26 | 20.22 | 11.20 / 11.74 | 1.10 | 4.52 / 5,68 | 0.54 / 0.74 | — / 5.60 | 3.80 / — | 8.10 / 8,28 | 20,42 | 12,56 / 13,14 | 8,96 | 1.10 |
| Класс или марка стали и ГОСТ | А-II | А-I | | | | В-I | | Ст.3 | | А II | А-I | | В I | | Ст.3 | А-II | А-I | | | | В-I | | Ст.3 | |
| | 5781-61 | | | | | 6727-53 | | 103-57* | | 5781-61 | | | 6727-53 | | 103-57* | 5781-61 | | | | | 6727-53 | | 103-57* | |
| Расчетное сопротивление стали Ra, кг/см² | 2700 | 2100 | | | | 3150 | | 2100 | | 2700 | 2100 | | 3150 | | 2100 | 2700 | 2100 | | | | 3150 | | 2100 | |

**ПРИМЕЧАНИЕ:** В ТАБЛИЦАХ ЦИФРЫ В ЧИСЛИТЕЛЕ ДРОБИ ОТНОСЯТСЯ К ПАНЕЛЯМ В=240 мм, В ЗНАМЕНАТЕЛЕ-К ПАНЕЛЯМ В=320 мм

| ТД 1966г | СТЕНОВЫЕ ПОЛОСОВЫЕ ПАНЕЛИ Н-45-9, Н-45-12, Н-45-15, Н-45-18, Н-45-21 | ИИ-04-5 | |
|---|---|---|---|
| | СПЕЦИФИКАЦИЯ И ВЫБОРКА МЕТАЛЛА | Выпуск 1 | Листы 34 |

МИТЭП Конструкторский отдел. 14 VI 1966г. М ~ Гл. инж. отд. Гл. инж. пр. Гл. инж. Нач. отд. Гринжен, Разработ., Проверил, Конпров. Первалин, Минаев, Меркина, Иванова

Арх. №

Ф-2

8905 44

## Общий вид

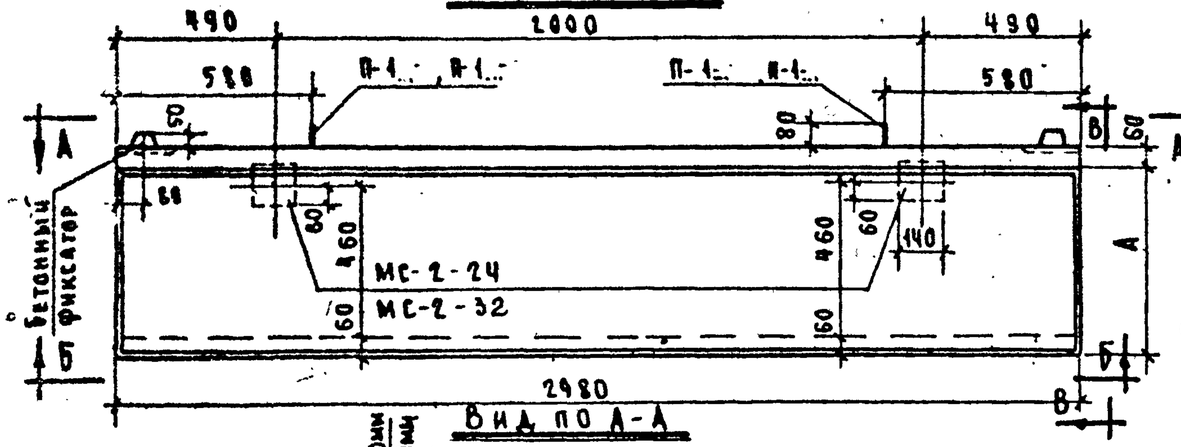


## Вид по В-В

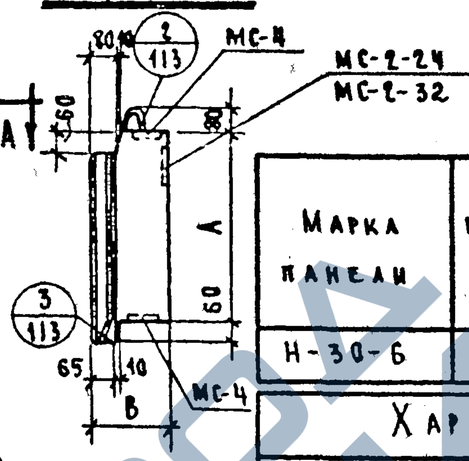


## Вид по А-А

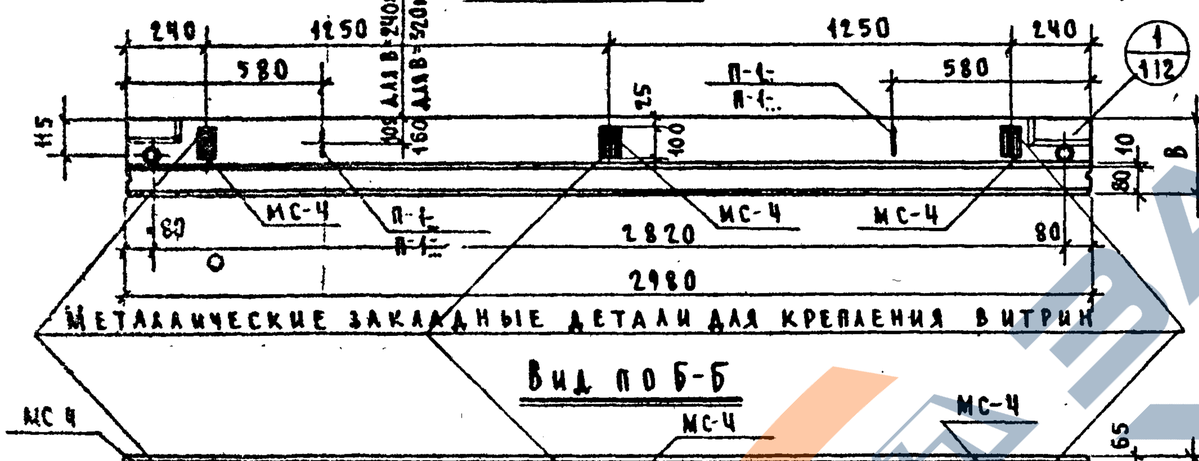


Металлические закладные детали для крепления витрин

## Вид по Б-Б

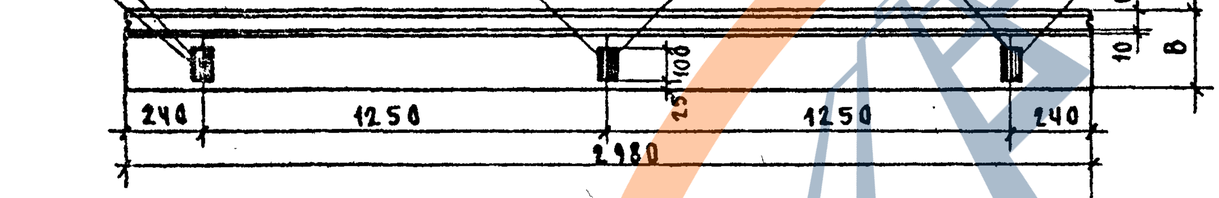


| Марка панели | Высота панели, мм А | Толщина панели, мм В | |
|---|---|---|---|
| Н-30-6 | 580 | 240 | 320 |

### Характеристика изделия

| | | | | | |
|---|---|---|---|---|---|
| Марка панели | | | | Н-30-6 | |
| Толщина панели | | | мм | 240 | 320 |
| Вес панели | | | т | 0.54 | 0.67 |
| Об'ем изделия | | | м³ | 0.46 | 0.61 |
| Расход материалов | керамзитобетона | | м³ | 0.33 | 0.46 |
| | цементно-песчаного раствора | | м³ | 0.09 | 0.09 |
| | металла | всего | кг | 19.32 / 20.22 | |
| | | на 1м² изделия | кг | 10.15 | 10.60 |
| | | на 1 м³ бетона | кг | 46.00 | 36.80 |
| Об'емный вес керамзитобетона | | | кг/м³ | 900 | |
| Марка керамзитобетона | | | – | 50 | |
| Об'емный вес цементно-песчаного раствора | | | кг/м³ | 2200 | |
| Марка цементно-песчаного раствора | | | – | 100 | |
| Отпускная прочность керамзитобетона не менее | | | кг/см² | 40 | |

### Примечания:

1. Общие примечания см. на листе №7 (п.п. 1-3).
2. Армирование панели см. на листе №36.

| | | | |
|---|---|---|---|
| ТД 1966г. | Стеновая полосовая панель Н-30-6 | ИИ-04 5 | |
| | Общий вид | Выпуск 1 | Листов 35 |

МИТЭП, Конструкторский отдел, Арх. №

Гл. инж. проекта Ковазов; Гл. конструктор Ефимов; Гл. инж. КО Смирнова; Гл. инж. ИИТЭ Ларов; Руководитель группы Шкляр; Проверил Колкунов; Разработал Шкляр; Гл. инж. НИО Ананьев; Нач. НИО Сидоров; Главный инженер Панченко; Гл. инж. ВАНАГ Ванаг; Гл. книжник Кузнецов; Гл. инж. ГПИ книжник Голодемберг; Гл. инж. ГПИ Радин

14/VI 1966г. | М 1:20



https://zavodjbi.com/

## Общий вид

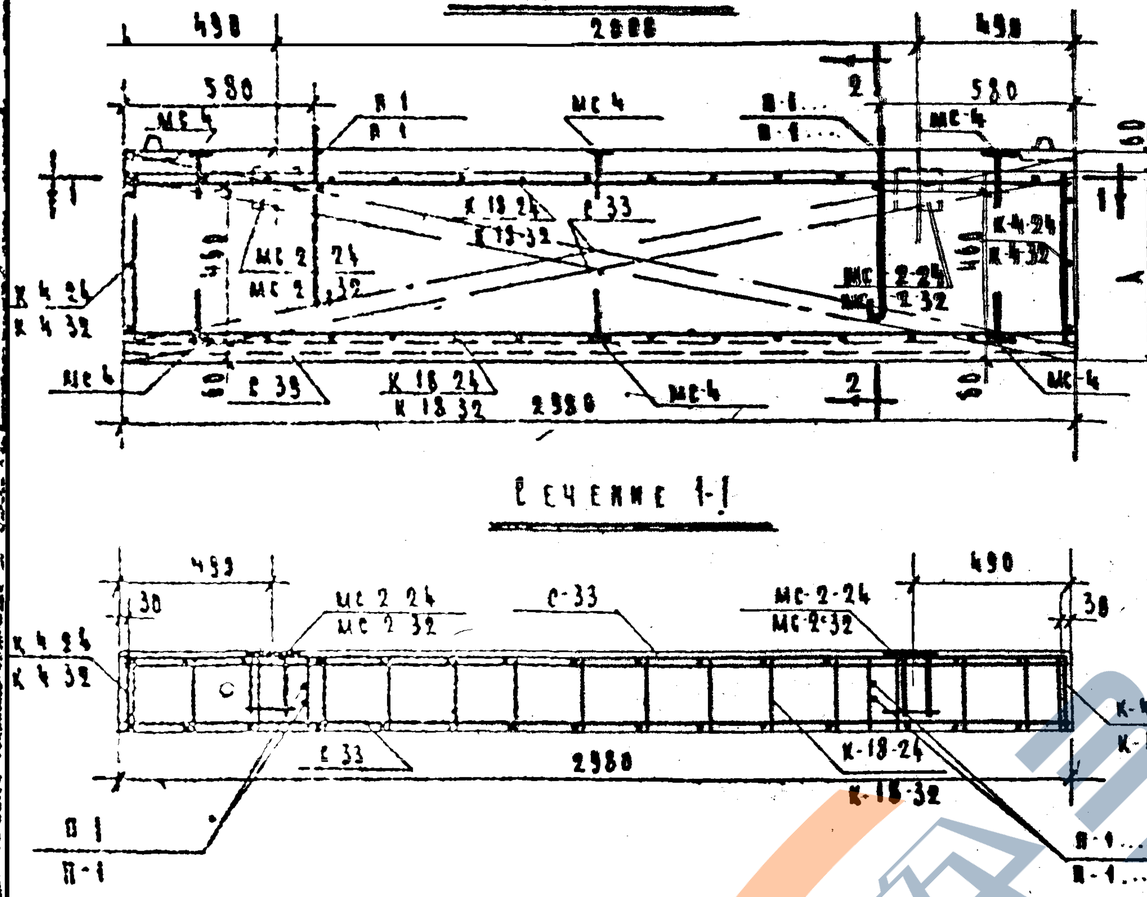


## Сечение 2-2

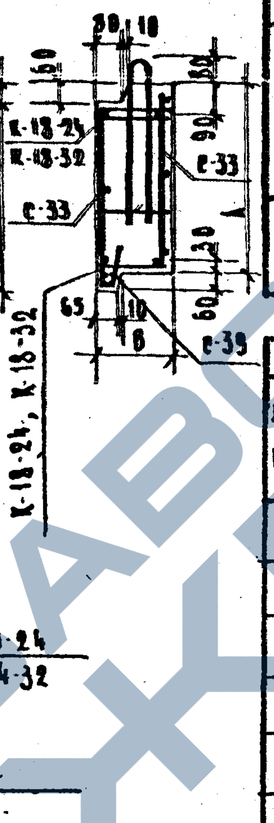


## Сечение 1-1




Примечания см на листе № 8 пп 1-3

| Марки применяемых сеток и каркасов | | | | |
|---|---|---|---|---|
| Марка панели | Сетки | | Каркасы | |
| | Толщина панели, мм | | | |
| | 240 | 320 | 240 | 320 |
| Н-30-6 | С-33<br>С-39 | С-33<br>С-39 | К-4-24<br>К-18-24 | К-4-32<br>К-18-32 |

| Спецификация металла на панель | | | | | |
|---|---|---|---|---|---|
| №№ п/п | Марка детали | Кол шт. | Вес, кг: Детали | Вес, кг: Всех деталей | Итого |
| 1 | К-18-24 / К-18-32 | 2 | 1.24 / 1.36 | 2.48 / 2.72 | |
| 2 | К-4-24 / К-4-32 | 2 | 0.21 / 0.24 | 0.42 / 0.48 | |
| 3 | С-33 | 2 | 2.61 | 5.22 | |
| 4 | С-39 | 1 | 1.30 | 1.30 | |
| 5 | МС-2-24 / МС-2-32 | 2 | 2.18 / 2.38 | 4.36 / 4.76 | 19.32 / 20.22 |
| 6 | МС-4 | 6 | 0.59 | 3.54 | |
| 7 | П-1-24 / П-1-32 | 2 | 1.00 / 1.10 | 2.00 / 2.20 | |

| Выборка металла | | | | | | | |
|---|---|---|---|---|---|---|---|
| Сечение, мм | Ф10А | Ф8АI | 10АI | Ф5ВI | Ф4СI | 120×8 | 60×8 |
| Длина, м | 5.48 / 6.43 | 1,72 | 2.38 | 37.40 | 36.87 / 32.75 | 0.28 | 0.60 |
| Вес, кг | 3.38 / 3.98 | 0,68 | 1,46 | 5.76 | 3.66 / 3.96 | 2.10 | 2.28 |
| Класс или марка стали и ГОСТ | А-II | | А-I | В-I | | Ст.3 | |
| | 5781-61 | | | 6727-53 | | 103-57* | |
| Расчетное сопротивление стали $R_a$, кг/см² | 2700 | 2100 | | 3150 | | 2100 | |

| ТД 1966г | Стеновая полосовая панель К-30-6 | ИИ04-5 |
|---|---|---|
| | Армирование | Выпуск 1 / Лист № 36 |

Арх № | Конструкторский отдел | 14 VI 1966г | М 1:20 | Гарнизон | Газаров | Проверил | Копылов | Инженер | Михаев | Бинаг | Квачева

Ф2

6905 46

## Общий вид

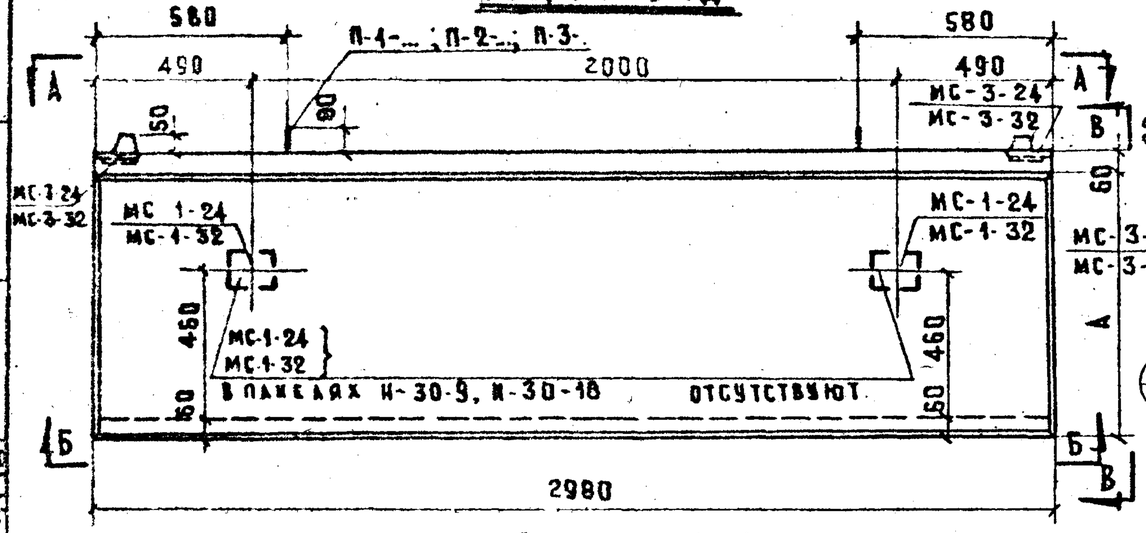


## Вид по В-В

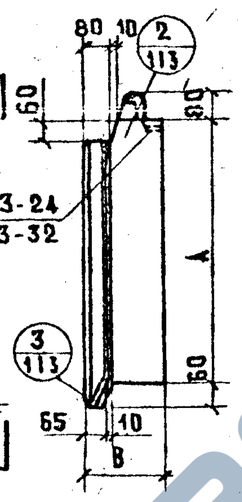


| Марка панели | Высота панели, мм А | Толщина панели, мм В | |
|---|---|---|---|
| И-30-9 | 880 | 240 | 320 |
| И-30-12 | 1180 | | |
| И-30-15 | 1480 | | |
| И-30-18 | 1780 | | |
| И-30-21 | 2080 | | |

## Вид по А-А

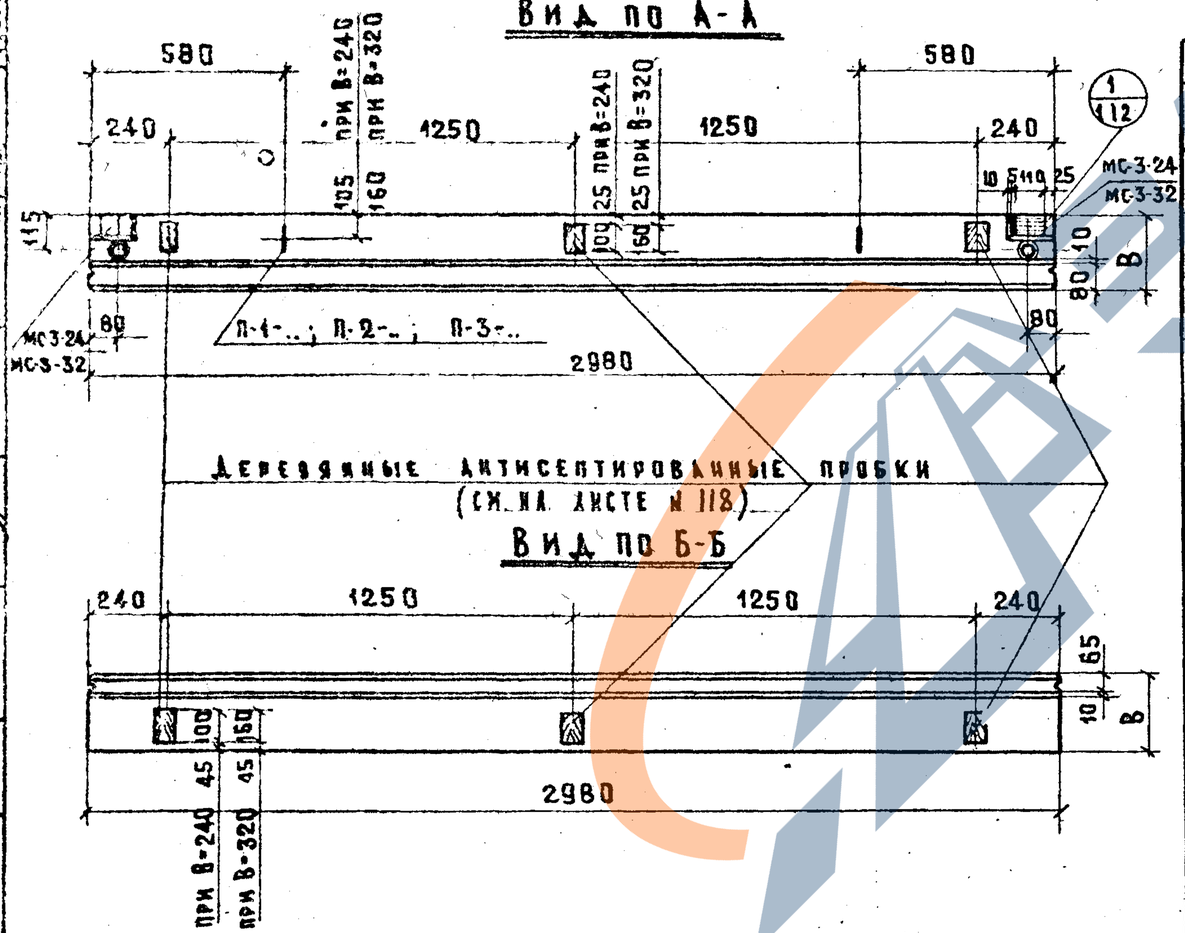


## Вид по Б-Б




## Характеристика изделия

| Марка панели | | | И-30-9 | | И-30-12 | | И-30-15 | | И-30-18 | | И-30-21 | |
|---|---|---|---|---|---|---|---|---|---|---|---|---|
| Толщина панели | | мм | 240 | 320 | 240 | 320 | 240 | 320 | 240 | 320 | 240 | 320 |
| Вес панели | | т | 0,76 | 0,97 | 1,04 | 1,30 | 1,30 | 1,63 | 1,54 | 1,94 | 1,81 | 2,30 |
| Объем изделия | | м³ | 0,67 | 0,90 | 0,89 | 1,18 | 1,12 | 1,49 | 1,32 | 1,75 | 1,53 | 2,04 |
| Расход материалов | Керамзитобетона | м³ | 0,52 | 0,73 | 0,70 | 0,97 | 0,90 | 1,25 | 1,06 | 1,47 | 1,22 | 1,71 |
| | Цементно-песчаного раствора | м³ | 0,11 | 0,11 | 0,15 | 0,15 | 0,18 | 0,18 | 0,22 | 0,22 | 0,27 | 0,27 |
| | Металла всего | кг | 16,52 | 17,22 | 26,28 | 27,58 | 28,30 | 30,62 | 25,38 | 26,16 | 34,86 | 37,60 |
| | Металла на 1 м² изделия | кг | 5,90 | 6,15 | 7,10 | 7,45 | 6,17 | 6,67 | 4,62 | 4,76 | 5,73 | 6,00 |
| | Металла на 1 м³ бетона | кг | 26,30 | 20,50 | 30,90 | 24,80 | 26,20 | 21,40 | 19,80 | 15,50 | 23,40 | 19,00 |
| Объемный вес керамзитобетона | | кг/м³ | 900 | | | | | | | | | |
| Марка керамзитобетона | | — | 50 | | | | | | | | | |
| Объемный вес цементно-песчаного раствора | | кг/м³ | 2200 | | | | | | | | | |
| Марка цементно-песчаного раствора | | — | 100 | | | | | | | | | |
| Отпускная прочность керамзитобетона не менее | | кг/см² | 40 | | | | | | | | | |

Деревянные антисептированные пробки (см. на листе № 118)

### Примечания:

1. Общие примечания см. на листе №7 (1-3)
2. Армирование панелей см. на листе №38

| | | |
|---|---|---|
| ТД 1966г. | Стеновые полосовые панели И-30-9; И-30-12; И-30-15; И-30-18; И-30-21 | 3.004-5 |
| | Общий вид | Выпуск 1, Лист № 37 |

МИТЭП, Конструкторский отдел. 14.VI.1966г. М. 1:20. Арх. №

8905 41

## Общий вид

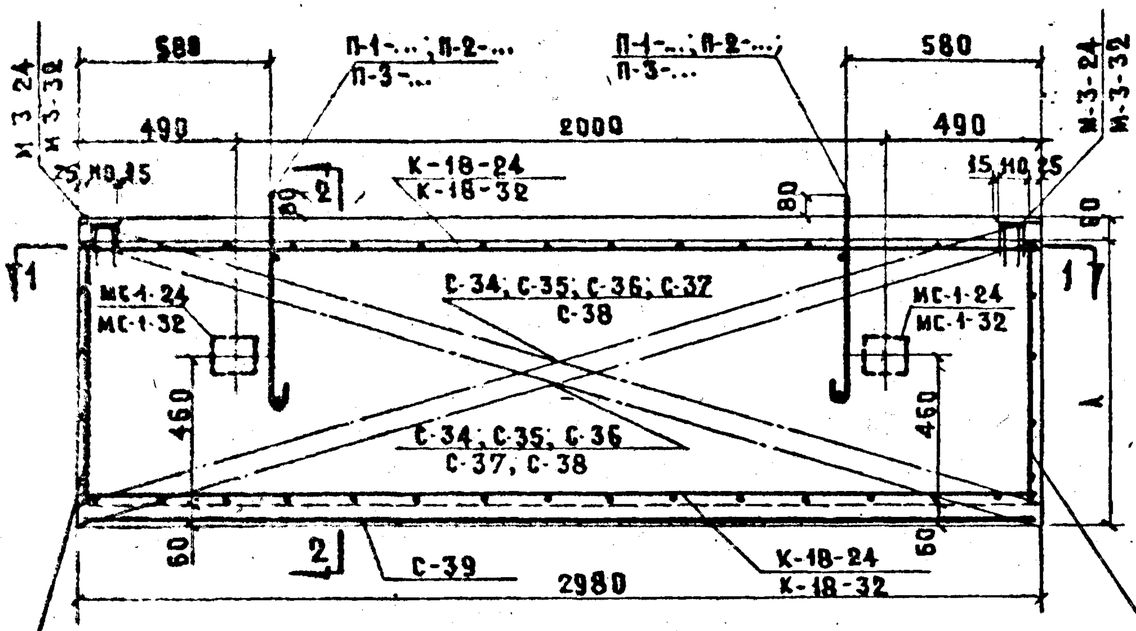


## Сечение 2-2

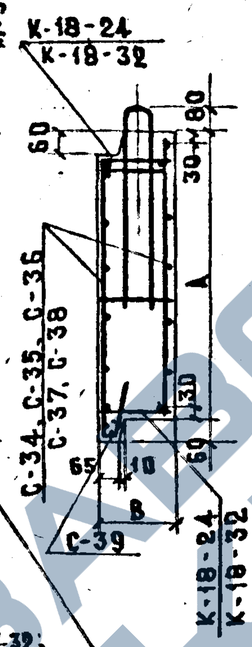


## Сечение 1-1

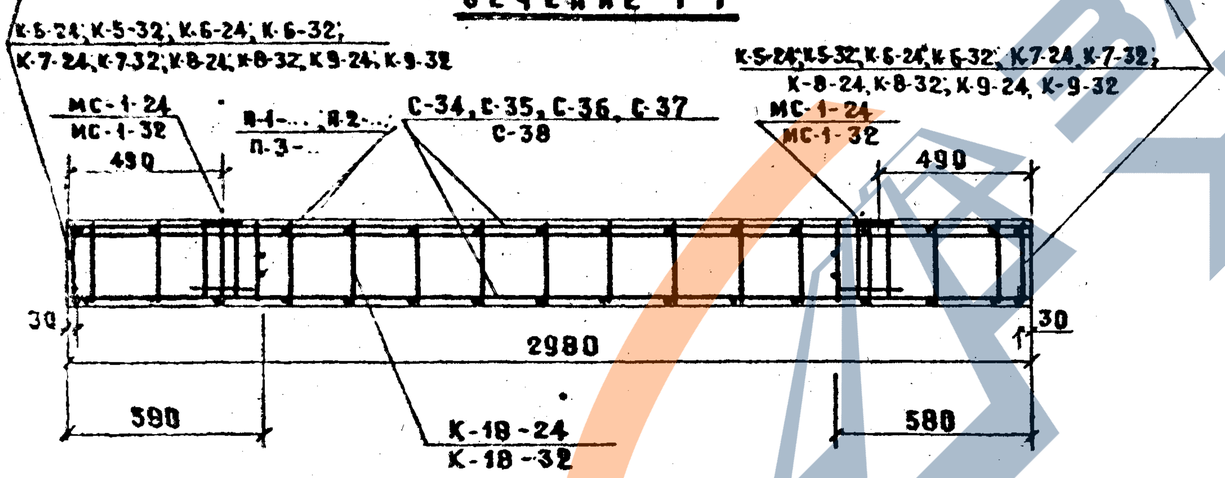


### Примечания:

1. Общие примечания см. на листе И8 п.п. 1-2
2. Спецификацию и выборку металла см. на листе 39

| Марки применяемых сеток и каркасов | | | | |
|---|---|---|---|---|
| Марка панели | Сетки | | Каркасы | |
| | Толщина панели | | | |
| | 240 | 320 | 240 | 320 |
| И-30-9 | С-34<br>С-39 | С-34<br>С-39 | К-5-24<br>К-18-24 | К-5-32<br>К-18-32 |
| И-30-12 | С-35<br>С-39 | С-35<br>С-39 | К-6-24<br>К-18-24 | К-6-32<br>К-18-32 |
| И-30-15 | С-36<br>С-39 | С-36<br>С-39 | К-7-24<br>К-18-24 | К-7-32<br>К-18-32 |
| И-30-18 | С-37<br>С-39 | С-37<br>С-39 | К-8-24<br>К-18-24 | К-8-32<br>К-18-32 |
| И-30-21 | С-38<br>С-39 | С-38<br>С-39 | К-9-24<br>К-18-24 | К-9-32<br>К-18-32 |

МИТЭП — Конструкторский отдел
Гл. инженер Рыжков; Нач. КО Сомов; Гл. инж. проекта Кобазов
Проверил Шакин; Конструктор Кобазова; Чертил Кобазов
14.VI 1966 г.; М 1:20
49х №

| ТД 1966 г. | Стеновые полосовые панели И-30-9, И-30-12, И-30-15, И-30-18, И-30-21<br>Армирование | ИИ 04-5<br>Выпуск 1; Лист № 38 |
|---|---|---|

8905 48

# Спецификация металла на изделие

| № п/п | Марка детали | Кол. шт. | Вес, кг: детали | Вес, кг: всех деталей | Итого |
|---|---|---|---|---|---|
| **К-30-9** | | | | | |
| 1 | К-5-24 / К-5-32 | 2 | 0.33 / 0.37 | 0.66 / 0.74 | |
| 2 | К-13-24 / К-13-32 | 2 | 1.24 / 1.36 | 2.48 / 2.72 | |
| 3 | С-34 | 2 | 3.95 | 7.90 | |
| 4 | С-39 | 1 | 1.30 | 1.30 | |
| 5 | Мс-3-24 / Мс-3-32 | 2 | 1.09 / 1.18 | 2.18 / 2.36 | |
| 6 | П-1-24 / П-1-32 | 2 | 1.00 / 1.10 | 2.00 / 2.20 | 16.52 / 17.22 |
| **К-30-12** | | | | | |
| | К-6-24 / К-6-32 | 2 | 0.47 / 0.52 | 0.94 / 1.04 | |
| | К-18-24 / К-18-32 | 2 | 1.24 / 1.36 | 2.48 / 2.72 | |
| | С-35 | 2 | 5.32 | 10.64 | |
| | С-39 | 1 | 1.30 | 1.30 | |
| | Мс-1-24 / Мс-1-32 | 2 | 3.37 / 3.66 | 6.74 / 7.32 | |
| | Мс-3-24 / Мс-3-32 | 2 | 1.09 / 1.18 | 2.18 / 2.36 | |
| | П-1-24 / П-1-32 | 2 | 1.00 / 1.40 | 2.00 / 2.20 | 26.28 / 27.58 |
| **К-30-15** | | | | | |
| | К-7-24 / К-7-32 | 2 | 0.58 / 0.64 | 1.16 / 1.28 | |
| | К-18-24 / К-18-32 | 2 | 1.24 / 1.36 | 2.48 / 2.72 | |
| | С-36 | 2 | 6.22 | 12.44 | |
| | С-39 | 2 | 1.30 | 1.30 | |
| | Мс-1-24 / Мс-1-32 | 2 | 3.37 / 3.65 | 6.74 / 7.32 | |
| | Мс-3-24 / Мс-3-32 | 2 | 1.09 / 1.18 | 2.18 / 2.36 | |
| | П-1-24 / П-2-32 | 2 | 1.00 / 1.60 | 2.00 / 3.20 | 28.30 / 30.62 |
| **К-30-18** | | | | | |
| | К-8-24 / К-8-32 | 2 | 0.71 / 0.79 | 1.42 / 1.58 | |
| | К-18-24 / К-18-32 | 2 | 1.24 / 1.36 | 2.48 / 2.72 | |
| | С-37 | 2 | 7.50 | 15.00 | |
| | С-39 | 1 | 1.30 | 1.30 | |
| | Мс-3-24 / Мс-3-32 | 2 | 1.09 / 1.18 | 2.18 / 2.36 | |
| | П-2-24 / П-2-32 | 2 | 1.50 / 1.60 | 3.00 / 3.20 | 25.38 / 26.16 |
| **К-30-21** | | | | | |
| | К-9-24 / К-9-32 | 2 | 0.82 / 0.92 | 1.64 / 1.84 | |
| | К-18-24 / К-18-32 | 2 | 1.24 / 1.36 | 2.48 / 2.72 | |
| | С-38 | 2 | 8.76 | 17.52 | |
| | С-39 | 1 | 1.30 | 1.30 | |
| | Мс-1-24 / Мс-1-32 | 2 | 3.37 / 3.66 | 6.74 / 7.32 | |
| | Мс-3-24 / Мс-3-32 | 2 | 1.09 / 1.18 | 2.18 / 2.36 | |
| | П-2-24 / В-3-32 | 2 | 1.50 / 2.27 | 3.00 / 4.54 | 34.86 / 37.68 |

# Выборка металла

| | Марка | Ф | Ф | Ф | Ф | Ф | – | Ф | Ф | Ф | Ф | Ф | Ф | – | Ф | Ф | Ф | Ф | Ф | Ф | – | – |
|---|---|---|---|---|---|---|---|---|---|---|---|---|---|---|---|---|---|---|---|---|---|---|
| | | 10 AII | 10 AI | 8 AI | 5 BI | 4 BI | 80×8 | 12 AII | 10 AII | 10 AI | 8 AI | 5 BI | 4 BI | 140×12 | 80×8 | 12 AII | 10 AII | 12 AI | 10 AI | 8 AI | 5 BI | 4 BI | 140×12 | 80×8 |
| **К-30-9** | Сечение, мм | | | | | | | | | | | | | | | | | | | | | | | |
| | Длина, м | 0.78 / 1.28 | 2.38 | 2.72 / 3.16 | 9.40 | 4.63 / 4.935 | 0.22 | | | | | | | | | | | | | | | | | |
| | Вес, кг | 0.54 / 0.74 | 1.46 | 1.08 / 1.26 | 7.76 | 4.58 / 4.90 | 1.10 | | | | | | | | | | | | | | | | | |
| **К-30-12** | Сечение, мм | | | | | | | Ф | Ф | Ф | Ф | Ф | Ф | – | – | | | | | | | | | |
| | Длина, м | | | | | | | 2.56 / 3.20 | 0.78 / 1.20 | 2.38 | 2.72 / 3.16 | 63.48 | 56.19 / 59.55 | 0.34 | 0.22 | | | | | | | | | |
| | Вес, кг | | | | | | | 2.26 / 2.84 | 0.54 / 0.74 | 1.46 | 1.08 / 1.26 | 9.78 | 5.58 / 5.92 | 4.48 | 1.10 | | | | | | | | | |
| **К-30-15** | Сечение, мм | | | | | | | Ф | Ф | Ф | Ф | Ф | Ф | Ф | – | – | | | | | | | | |
| | Длина, м | | | | | | | 2.56 / 3.20 | 0.78 / 1.20 | — / 2.76 | 2.38 | 2.72 / 3.16 | 60.30 | 31.73 / 35.15 | 0.34 | 0.22 | | | | | | | | |
| | Вес, кг | | | | | | | 2.26 / 2.84 | 0.54 / 0.74 | — / 2.46 | 1.46 | 1.08 / 1.26 | 9.28 | 8.10 / 8.46 | 4.48 | 1.10 | | | | | | | | |
| **К-30-18** | Сечение, мм | | | | | | | | | | | | | | | Ф | Ф | Ф | Ф | Ф | Ф | Ф | – | – |
| | Длина, м | | | | | | | | | | | | | | | 0.78 / 1.20 | 2.76 | 2.72 / 3.16 | 78.56 | 94.44 / 98.25 | 0.22 | | | |
| | Вес, кг | | | | | | | | | | | | | | | 0.54 / 0.74 | 2.46 | 1.08 / 1.26 | 10.84 | 9.36 / 9.76 | 1.10 | | | |
| **К-30-21** | Сечение, мм | | | | | | | Ф | Ф | Ф | Ф | Ф | Ф | Ф | – | – | | | | | | | | |
| | Длина, м | | | | | | | 2.56 / 3.20 | 0.78 / 1.20 | — / 3.16 | 2.76 / — | 2.72 / 3.16 | 79.78 | 106.65 / 110.65 | 0.34 | 0.22 | | | | | | | | |
| | Вес, кг | | | | | | | 2.26 / 2.84 | 0.54 / 0.74 | — / 3.80 | 2.46 / — | 1.08 / 1.26 | 12.42 | 18.52 / 18.96 | 4.48 | 1.10 | | | | | | | | |
| | Класс или марка стали и ГОСТ | А-II | А-I | В-I | Ст.3 | | | А-II | А-I | В-I | Ст.3 | | | | | | | | | | | | | |
| | | 5781-61 | | 6727-53 | 103-57* | | | 5781-61 | | 6727-53 | 103-57* | | | | | | | | | | | | | |
| | Расчетное сопротивление стали $R_a$; кг/см² | 2700 | 2100 | 3150 | 2100 | | | 2700 | 2100 | 3150 | 2100 | | | | | | | | | | | | | |
| | Класс или марка стали и ГОСТ | А-II | А-I | В-I | Ст.3 | | | А-II | А-I | В-I | Ст.3 | | | | | | | | | | | | | |
| | | 5781-61 | | 6727-53 | 103-57* | | | 5781-61 | | 6727-53 | 103-57* | | | | | | | | | | | | | |
| | Расчетное сопротивление стали $R_a$; кг/см² | 2700 | 2100 | 3150 | 2100 | | | 2700 | 2100 | 3150 | 2100 | | | | | | | | | | | | | |
| | Класс или марка стали и ГОСТ | А-II | А-I | В-I | Ст.3 | | | А-II | А-I | В-I | Ст.3 | | | | | | | | | | | | | |
| | | 5781-61 | | 6727-53 | 103-57* | | | 5781-61 | | 6727-53 | 103-57* | | | | | | | | | | | | | |
| | Расчетное сопротивление стали $R_a$; кг/см² | 2700 | 2100 | 3150 | 2100 | | | 2700 | 2100 | 3150 | 2100 | | | | | | | | | | | | | |

Примечание: В табличах цифры в числителе дроби относятся к панелям В-240 мм, в знаменателе – к панелям В=320 мм.

| | | |
|---|---|---|
| ТА 1966г | Стеновые плоскостные панели К-30-9; К-30-12; К-30-15; К-30-18; К-30-21 | НГ-04-5. |
| | Спецификация и выборка металла | Выпуск 1 / Листы 39 |

МИТЭП, Конструкторский отдел. Гл. инж. Гладков; Рук. группы Смирнова; Инженер Шапиро; Конструктор Гобазов; Гл. инж. пр. Гладких; Нач. отд. Шумилин; Гл. инж. Ягодкин; 14.VI.1966г; Архитектор

Ф-2

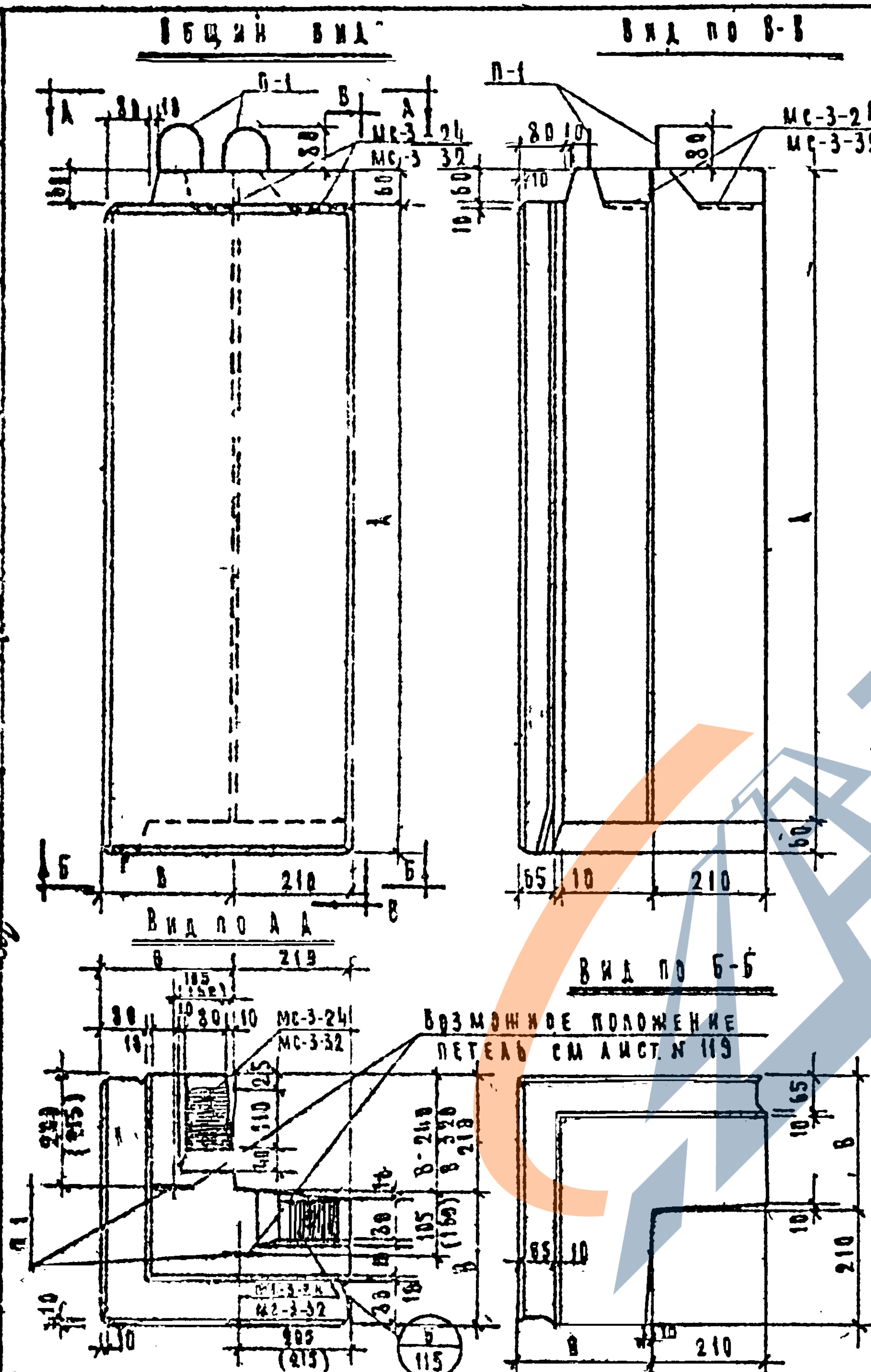


| Марка панели | Высота панели, мм A | Толщина панели, мм B | |
|---|---|---|---|
| НУ-5-5 | 580 | 240 | 320 |
| НУ-5-9 | 880 | 240 | 320 |
| НУ-5-12 | 1180 | 240 | 320 |
| НУ-5-15 | 1480 | 240 | 320 |
| НУ-5-18 | 1780 | 240 | 320 |
| НУ-5-21 | 2080 | 240 | 320 |
| НУ-5-33 | 3280 | 240 | 320 |
| НУ-5-42 | 4180 | 240 | 320 |

Характеристика изделия

| Марка панели | | | НУ-5-6 | | НУ-5-9 | | НУ-5-12 | | НУ-5-15 | | НУ-5-18 | | НУ-5-21 | | НУ-5-38 | | НУ-5-42 | |
|---|---|---|---|---|---|---|---|---|---|---|---|---|---|---|---|---|---|---|
| Толщина панели | | мм | 240 | 320 | 240 | 320 | 240 | 320 | 240 | 320 | 240 | 320 | 240 | 320 | 240 | 320 | 240 | 320 |
| Вес изделия | | т | 0.11 | 0.16 | 0.16 | 0.24 | 0.22 | 0.32 | 0.27 | 0.39 | 0.32 | 0.48 | 0.38 | 0.55 | 0.59 | 0.85 | 0.75 | 1.15 |
| Объем изделия | | $м^3$ | 0.091 | 0.137 | 0.139 | 0.212 | 0.188 | 0.284 | 0.228 | 0.347 | 0.276 | 0.420 | 0.323 | 0.491 | 0.513 | 0.775 | 0.658 | 0.995 |
| Расход материалов | Керамзитобетона | $м^3$ | 0.080 | 0.125 | 0.123 | 0.193 | 0.167 | 0.259 | 0.201 | 0.316 | 0.244 | 0.383 | 0.285 | 0.447 | 0.453 | 0.708 | 0.683 | 0.906 |
| | Цементно песчаного раствора | $м^3$ | 0.011 | 0.012 | 0.016 | 0.019 | 0.021 | 0.025 | 0.027 | 0.031 | 0.032 | 0.037 | 0.038 | 0.044 | 0.060 | 0.067 | 0.075 | 0.089 |
| Металла: всего | | кг | 6.90 | 7.81 | 7.74 | 8.78 | 8.62 | 9.74 | 9.46 | 10.73 | 10.34 | 11.74 | 11.16 | 12.67 | 14.58 | 16.57 | 18.13 | 19.50 |
| Металла: на 1 $м^2$ изделия | | кг | 13.20 | 12.70 | 9.78 | 9.40 | 8.10 | 7.80 | 7.10 | 8.85 | 6.46 | 6.23 | 5.95 | 5.75 | 4.94 | 4.76 | 4.75 | 4.49 |
| Металла: на 1 $м^3$ бетона | | кг | 75.80 | 57.00 | 55.70 | 42.00 | 45.80 | 34.40 | 41.50 | 31.00 | 38.90 | 28.40 | 34.50 | 25.88 | 28.40 | 21.40 | 25.90 | 19.80 |
| Объемный вес керамзитобетона | | кг/$м^3$ | 900 | | | | | | | | | | | | | | | |
| Марка керамзитобетона | | — | 50 | | | | | | | | | | | | | | | |
| Объемный вес цементно песчаного раствора | | кг/$м^3$ | 2200 | | | | | | | | | | | | | | | |
| Марка цементно-песчаного раствора | | — | 100 | | | | | | | | | | | | | | | |
| Отпускная прочность керамзитобетона не менее | | кг/$см^2$ | 40 | | | | | | | | | | | | | | | |

Примечания: 1. Общие примечания см. на листе № 7 п.п. 1-2
2. Отделочный слой толщиной 20 мм предусмотрен только с наружных сторон
3. Армирование панели см. на листе № 41

| ТД 1966 г. | Стеновые угловые панели НУ-5-6; НУ-5-9; НУ-5-12; НУ-5-15; НУ-5-18; НУ-5-21; НУ-5-33; НУ-5-42 | ИИ-04-5 |
|---|---|---|
| | Общий вид | Выпуск 1, Лист 40 |

МНИИТЭП, Конструкторский отдел

2905 . 50

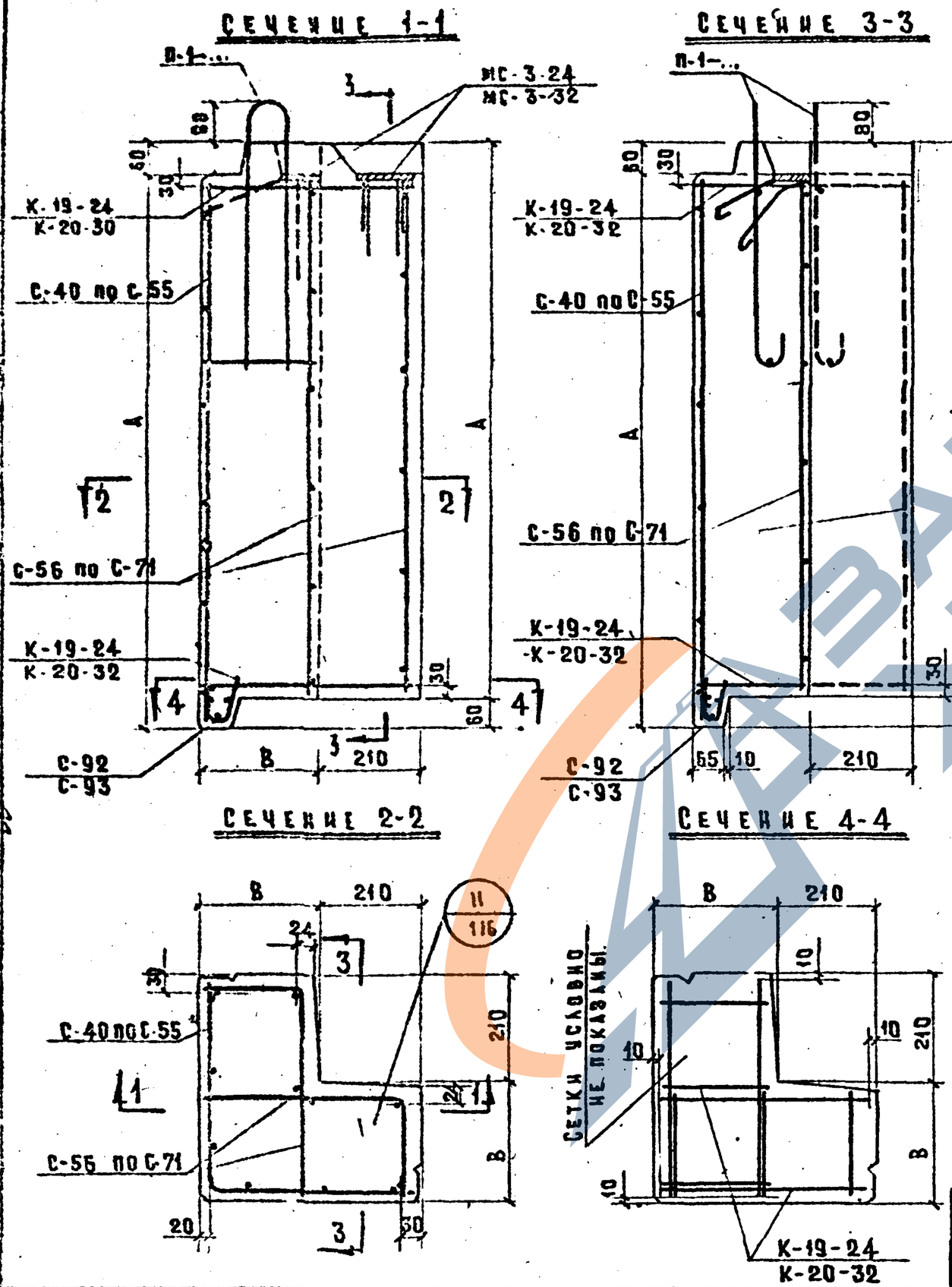


| МАРКИ ПРИМЕНЯЕМЫХ СЕТОК И КАРКАСОВ. | | | | |
|---|---|---|---|---|
| МАРКА ПАНЕЛЕЙ | СЕТКИ | | КАРКАСЫ | |
| | ТОЛЩИНА ПАНЕЛИ | | | |
| | 240 | 320 | 240 | 320 |
| НУ-5-6 | С-40<br>С-56<br>С-92 | С-41<br>С-57<br>С-93 | К-19-24 | К-20-32 |
| НУ-5-9 | С-42<br>С-58<br>С-92 | С-43<br>С-59<br>С-93 | К-19-24 | К-20-32 |
| НУ-5-12 | С-44<br>С-60<br>С-92 | С-45<br>С-61<br>С-93 | К-19-24 | К-20-32 |
| НУ-5-15 | С-46<br>С-62<br>С-92 | С-47<br>С-63<br>С-93 | К-19-24 | К-20-32 |
| НУ-5-18 | С-48<br>С-64<br>С-92 | С-49<br>С-65<br>С-93 | К-19-24 | К-20-32 |
| НУ-5-21 | С-50<br>С-66<br>С-92 | С-51<br>С-67<br>С-93 | К-19-24 | К-20-32 |
| НУ-5-33 | С-52<br>С-68<br>С-92 | С-53<br>С-69<br>С-93 | К-19-24 | К-20-32 |
| НУ-5-42 | С-54<br>С-70<br>С-92 | С-55<br>С-71<br>С-93 | К-19-24 | К-20-32 |

**ПРИМЕЧАНИЯ:**

1. ОБЩИЕ ПРИМЕЧАНИЯ СМ. НА ЛИСТЕ №8 п.п. 1,2.
2. СПЕЦИФИКАЦИИ И ВЫБОРКИ МЕТАЛЛА СМ. НА ЛИСТАХ №№ 42,43

| | | |
|---|---|---|
| ТД 1966г. | СТЕНОВЫЕ УГЛОВЫЕ ПАНЕЛИ НУ-5-6; НУ-5-9; НУ-5-12; НУ-5-15, НУ-5-18; НУ-5-21; НУ-5-33; НУ-5-42 | ИИ-04-5 |
| | АРМИРОВАНИЕ | ВЫПУСК 1 / ЛИСТ 41 |

МИТЭП — Конструкторский отдел. 14.VI 1966г. М. 1:10. Гл. инж. мит. Гл. инж. пр-та. Гл. инж. к.б. Гл. инж. пр-та. Гр. инженер Гр. инж. Разработал Проверил Копировал. Перешкина Прамова Мерхина Хасстова. Согласовано. Арх. №

8905 51

https://zavodjbi.com/

# СПЕЦИФИКАЦИЯ МЕТАЛЛА НА ИЗДЕЛИЕ



| НУ-5-6 | | | | | | НУ-5-9 | | | | | | НУ-5-12 | | | | | | НУ-5-15 | | | | | |
|---|---|---|---|---|---|---|---|---|---|---|---|---|---|---|---|---|---|---|---|---|---|---|---|
| №№ п/п | Марка детали | Кол. шт. | Вес, кг | | Итого | Марка детали | Кол. шт. | Вес, кг | | Итого | | Марка детали | Кол. шт. | Вес, кг | | Итого | | Марка детали | Кол. шт. | Вес, кг | | Итого | |
| | | | Детали | Всех деталей | | | | Детали | Всех деталей | | | | | Детали | Всех деталей | | | | | Детали | Всех деталей | | |
| 1 | К-19-24<br>К-20-32 | 4 | 0.19<br>0.25 | 0.76<br>1.00 | | К-19-24<br>К-20-32 | 4 | 0.19<br>0.25 | 0.78<br>1.00 | | | К-19-24<br>К-20-32 | 4 | 0.19<br>0.25 | 0.76<br>1.00 | | | К-19-24<br>К-20-32 | 2 | 0.19<br>0.25 | 0.76<br>1.00 | | |
| 2 | с-40<br>с-41 | 1 | 0.76<br>0.89 | 0.76<br>0.89 | | с-42<br>с-43 | 1 | 1.20<br>1.42 | 1.20<br>1.42 | | | с-44<br>с-45 | 1 | 1.56<br>1.83 | 1.56<br>1.83 | | | с-46<br>с-47 | 1 | 2.00<br>2.35 | 2.00<br>2.35 | | |
| 3 | с-56<br>с-57 | 2 | 0.48<br>0.45 | 0.80<br>0.90 | | с-58<br>с-59 | 2 | 0.60<br>0.67 | 1.20<br>1.34 | | | с-60<br>с-61 | 2 | 0.86<br>0.96 | 1.72<br>1.92 | | | с-62<br>с-63 | 2 | 1.06<br>1.18 | 2.12<br>2.36 | | |
| 4 | с-92<br>с-93 | 2 | 0.20<br>0.23 | 0.40<br>0.46 | | с-92<br>с-93 | 2 | 0.20<br>0.23 | 0.40<br>0.46 | | | с-92<br>с-93 | 2 | 0.20<br>0.23 | 0.40<br>0.46 | | | с-92<br>с-93 | 2 | 0.20<br>0.23 | 0.40<br>0.46 | | |
| 5 | п-1-24<br>п-1-32 | 2 | 1.00<br>1.10 | 2.00<br>2.20 | | п-1-24<br>п-1-32 | 2 | 1.00<br>1.10 | 2.00<br>2.20 | | | п-1-24<br>п-1-32 | 2 | 1.00<br>1.10 | 2.00<br>2.20 | | | п-1-24<br>п-1-32 | 2 | 1.00<br>1.10 | 2.00<br>2.20 | | |
| 6 | Мс-3-24<br>Мс-3-42 | 2 | 1.09<br>1.18 | 2.18<br>2.36 | 6.90<br>7.81 | Мс-3-24<br>Мс-3-32 | 2 | 1.09<br>1.18 | 2.18<br>2.36 | 7.74<br>8.78 | | Мс-3-24<br>Мс-3-32 | 2 | 1.09<br>1.18 | 2.18<br>2.36 | 8.62<br>9.77 | | Мс-3-24<br>Мс-3-32 | 2 | 1.09<br>1.18 | 2.18<br>2.36 | 9.46<br>10.73 | |

## ВЫБОРКА МЕТАЛЛА

| | НУ-5-6 | | | | | | НУ-5-9 | | | | | | НУ-5-12 | | | | | | НУ-5-15 | | | | | |
|---|---|---|---|---|---|---|---|---|---|---|---|---|---|---|---|---|---|---|---|---|---|---|---|---|
| Сечение, мм | ф10 А-I | ф8 А-I | ф10 А-II | ф5 В-I | ф4 В-I | 80×8 | ф10 А-I | ф8 А-I | ф10 А-II | ф5 В-I | ф4 В-I | 80×8 | ф10 А-I | ф8 А-I | ф10 А-II | ф5 В-I | ф4 В-I | 80×8 | ф10 А-I | ф8 А-I | ф10 А-II | ф5 В-I | ф4 В-I | 80×8 |
| Длина, м | 2.38 | 2.72<br>3.16 | 0.78<br>1.20 | 3.80<br>11.00 | 12.84<br>16.08 | 0.22 | 2.38 | 2.72<br>3.16 | 0.78<br>1.20 | 13.40<br>14.98 | 15.66<br>19.28 | 0.22 | 2.38 | 2.72<br>3.16 | 0.78<br>1.20 | 17.00<br>18.80 | 18.84<br>23.28 | 0.22 | 2.38 | 2.72<br>3.16 | 0.78<br>1.20 | 20.60<br>22.70 | 21.66<br>24.96 | 0.22 |
| Вес, кг | 1.46 | 1.08<br>1.26 | 0.54<br>0.74 | 1.50<br>1.70 | 1.22<br>1.55 | 1.10 | 1.46 | 1.08<br>1.26 | 0.54<br>0.74 | 2.05<br>2.31 | 1.51<br>1.91 | 1.10 | 1.46 | 1.08<br>1.26 | 0.54<br>0.74 | 2.61<br>2.91 | 1.83<br>2.30 | 1.10 | 1.46 | 1.08<br>1.26 | 0.54<br>0.74 | 3.17<br>3.51 | 2.11<br>2.66 | 1.10 |
| Класс и марка стали и ГОСТ | А-I | | А-II | В-I | | Ст.3 | А-I | | А-II | В-I | | Ст.3 | А-I | | А-II | В-I | | Ст.3 | А-I | | А-II | В-I | | Ст.3 |
| | 5781-61 | | | 6727-53 | | 103-57* | 5781-61 | | | 6727-53 | | 103-57* | 5781-61 | | | 6727-53 | | 103-57* | 5781-61 | | | 6727-53 | | 103-57* |
| Расчетное сопротивление стали $R_y$, кг/см² | 2100 | | 2700 | 3150 | | 2100 | 2100 | | 2700 | 3150 | | 2100 | 2100 | | 2700 | 3150 | | 2100 | 2100 | | 2700 | 3150 | | 2100 |

**Примечание:** В ТАБЛИЦАХ ЦИФРЫ В ЧИСЛИТЕЛЕ ДРОБИ ОТНОСЯТСЯ К ПАНЕЛЯМ $\delta$=240 мм, В ЗНАМЕНАТЕЛЕ – К ПАНЕЛЯМ $\delta$=320 мм

| | | | |
|---|---|---|---|
| ТА 1966г | СТЕНОВЫЕ УГЛОВЫЕ ПАНЕЛИ НУ-5-6; НУ-5-9; НУ-5-12; НУ-5-15 | | ИИ-04-5 |
| | СПЕЦИФИКАЦИЯ И ВЫБОРКА МЕТАЛЛА | Выпуск 1 | Лист 42 |

| | | | |
|---|---|---|---|
| ГИПРОНИИ МВ СССР | Гл. инж. пр. | Ильин | |
| | Нач. отд. | Ильин | |
| | Гл. инж. | Ильин | |
| | Нач. сект. | Ильин | |
| МИПЭП | Конструкторский отдел | Ильин | |
| | Пров. | Ильин | |
| | Н. контр. | Ильин | |

# СПЕЦИФИКАЦИЯ МЕТАЛЛА НА ИЗДЕЛИЕ

| № п/п | НУ-5-18 Марка детали | Кол. шт. | Вес, кг детали | Вес, кг всех деталей | Итого | НУ-5-21 Марка детали | Кол. шт. | Вес, кг детали | Вес, кг всех деталей | Итого | НУ-5-33 Марка детали | Кол. шт. | Вес, кг детали | Вес, кг всех деталей | Итого | НУ-5-42 Марка детали | Кол. шт. | Вес, кг детали | Вес, кг всех деталей | Итого |
|---|---|---|---|---|---|---|---|---|---|---|---|---|---|---|---|---|---|---|---|---|
| 1 | К-19-24 / К-20-32 | 4 | 0.19 / 0.25 | 0.76 / 1.00 | | К-19-24 / К-20-32 | 4 | 0.19 / 0.25 | 0.76 / 1.00 | | К-19-24 / К-20-32 | 4 | 0.19 / 0.25 | 0.76 / 1.00 | | К-19-24 / К-20-32 | 4 | 0.19 / 0.25 | 0.76 / 1.00 | |
| 2 | С-48 / С-49 | 1 | 2.36 / 2.78 | 2.36 / 2.78 | | С-50 / С-51 | 1 | 2.80 / 3.29 | 2.80 / 3.29 | | С-52 / С-53 | 1 | 4.40 / 5.17 | 4.40 / 5.17 | | С-54 / С-55 | 1 | 5.55 / 6.52 | 5.55 / 6.52 | |
| 3 | С-64 / С-65 | 2 | 1.32 / 1.47 | 2.64 / 2.94 | | С-66 / С-67 | 2 | 1.51 / 1.68 | 3.02 / 3.36 | | С-68 / С-69 | 2 | 2.42 / 2.69 | 4.84 / 5.38 | | С-70 / С-71 | 2 | 3.12 / 3.48 | 6.24 / 6.96 | |
| 4 | С-92 / С-93 | 2 | 0.20 / 0.23 | 0.40 / 0.46 | | С-92 / С-93 | 2 | 0.20 / 0.23 | 0.40 / 0.46 | | С-92 / С-93 | 2 | 0.20 / 0.23 | 0.40 / 0.46 | | С-92 / С-93 | 2 | 0.20 / 0.23 | 0.40 / 0.46 | |
| 5 | П-1-24 / П-1-32 | 2 | 1.00 / 1.10 | 2.00 / 2.20 | | П-1-24 / П-1-32 | 2 | 1.00 / 1.10 | 2.00 / 2.20 | | П-1-24 / П-1-32 | 2 | 1.00 / 1.10 | 2.00 / 2.20 | | П-1-24 / П-1-32 | 2 | 1.00 / 1.10 | 2.00 / 2.20 | |
| 6 | МС-3-24 / МС-3-32 | 2 | 1.09 / 1.18 | 2.18 / 2.36 | 10.34 / 11.74 | МС-3-24 / МС-3-32 | 2 | 1.09 / 1.18 | 2.18 / 2.36 | 11.16 / 12.67 | МС-3-24 / МС-3-32 | 2 | 1.09 / 1.18 | 2.18 / 2.36 | 14.58 / 16.57 | МС-3-24 / МС-3-32 | 2 | 1.09 / 1.18 | 2.18 / 2.36 | 17.13 / 19.50 |

## ВЫБОРКА МЕТАЛЛА

| Сечение, мм | НУ-5-18 Ф 10А-I | Ф 8А-I | Ф 10А-II | Ф 5В-I | Ф 4В-I | – 80×8 | НУ-5-21 Ф 10А-I | Ф 8А-I | Ф 10А-II | Ф 5В-I | Ф 4В-I | – 80×8 | НУ-5-33 Ф 10А-I | Ф 8А-I | Ф 10А-II | Ф 5В-I | Ф 4В-I | – 80×8 | НУ-5-42 Ф 10А-I | Ф 8А-I | Ф 10А-II | Ф 5В-I | Ф 4В-I | – 80×8 |
|---|---|---|---|---|---|---|---|---|---|---|---|---|---|---|---|---|---|---|---|---|---|---|---|---|
| Длина, м | 2.38 | 2.72 / 3.16 | 0.78 / 1.20 | 24.20 / 26.60 | 24.84 / 30.78 | 0.22 | 2.38 | 2.72 / 3.16 | 0.78 / 1.20 | 27.80 / 30.50 | 27.66 / 34.26 | 0.22 | 2.38 | 2.72 / 3.16 | 0.78 / 1.20 | 42.20 / 44.06 | 39.66 / 49.26 | 0.28 | 2.38 | 2.72 / 3.16 | 0.78 / 1.20 | 53.00 / 57.80 | 48.84 / 50.78 | 0.22 |
| Вес, кг | 1.46 | 1.08 / 1.26 | 0.54 / 0.74 | 3.73 / 4.12 | 2.43 / 3.06 | 1.10 | 1.46 | 1.08 / 1.26 | 0.54 / 0.74 | 4.26 / 4.70 | 2.72 / 3.41 | 1.10 | 1.46 | 1.08 / 1.26 | 0.54 / 0.74 | 6.49 / 7.11 | 3.91 / 4.90 | 1.10 | 1.46 | 1.08 / 1.26 | 0.54 / 0.74 | 8.13 / 8.89 | 4.82 / 6.05 | 1.10 |
| Класс или марка стали и ГОСТ | А-I | | А-II | В-I | | Ст.3 | А-I | | А-II | В-I | | Ст.3 | А-I | | А-II | В-I | | Ст.3 | А-I | | А-II | В-I | | Ст.3 |
| | 5781-61 | | | 6727-53 | | 103-57* | 5781-61 | | | 6727-53 | | 103-57* | 5781-61 | | | 6727-53 | | 103-57* | 5781-61 | | | 6727-53 | | 103-57* |
| Расчетное сопротивление стали $R_0$, кг/см² | 2100 | | 2700 | 3150 | | 2100 | 2100 | | 2700 | 3150 | | 2100 | 2100 | | 2700 | 3150 | | 2100 | 2100 | | 2700 | 3150 | | 2100 |

Примечание: В таблицах цифры в числителе дроби относятся к панелям В=240 мм, а в знаменателе – к панелям В=320 мм

ТД 1966 г. | Стеновые угловые панели НУ-5-18, НУ-5-21, НУ-5-33, НУ-5-42 | Спецификация и выборка металла | ИИ-94-5 | Выпуск 1 | Лист 43

МИТЭП | Конструкторский отдел | Арх. №

## Общий вид

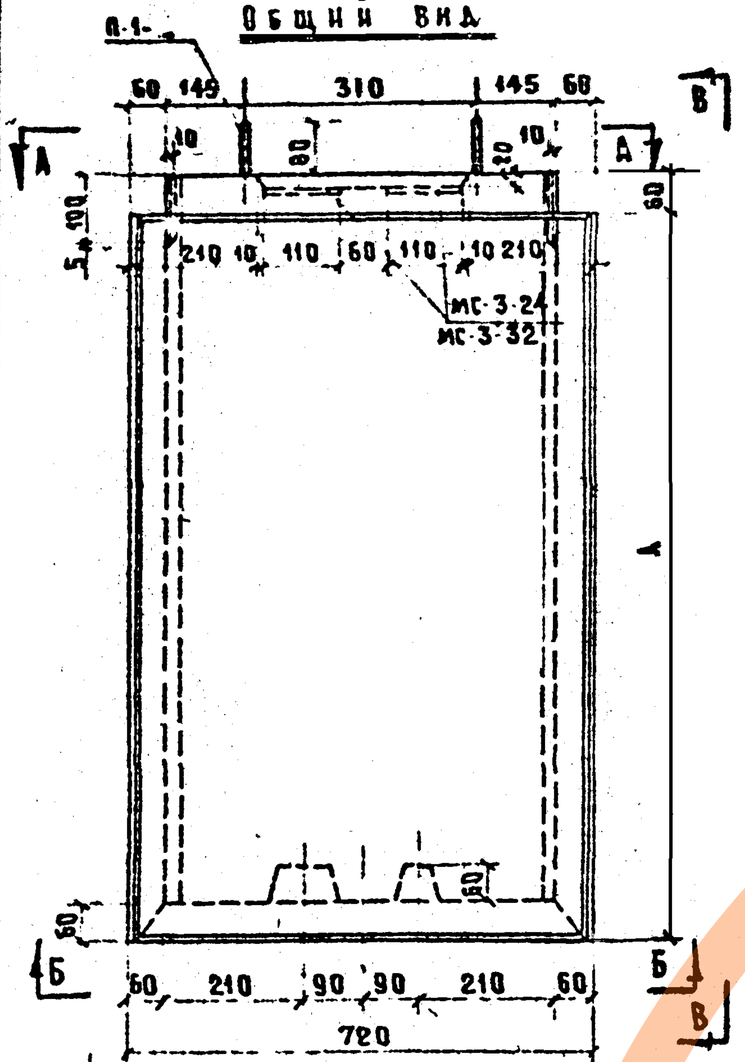


## Вид по Б-В

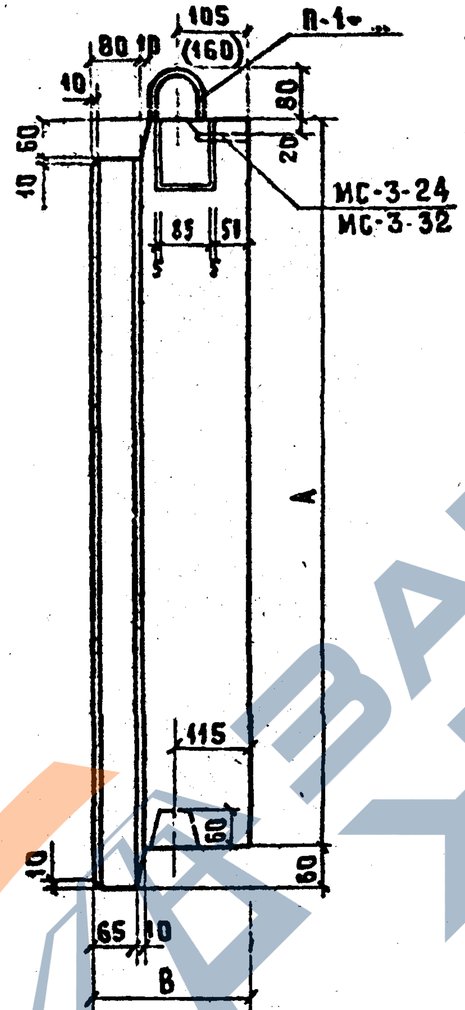


## Вид по А-А

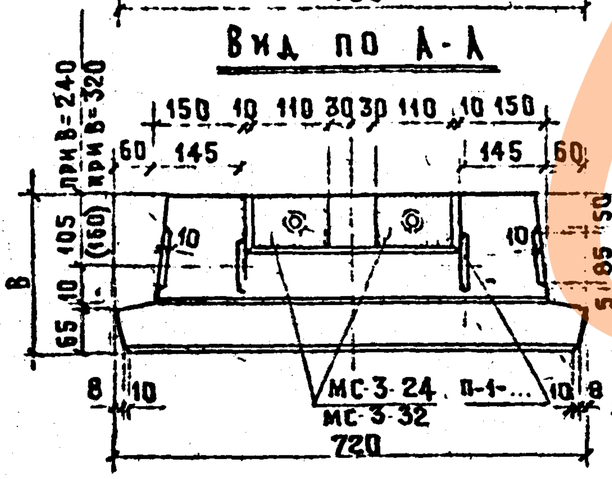


## Вид по Б-Б

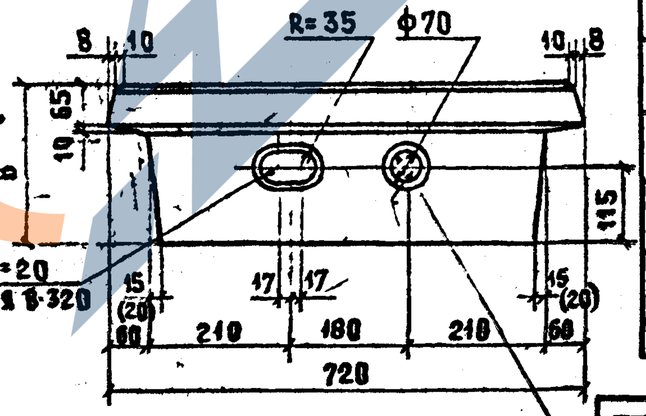


| Марка панели | Высота панели мм А | Толщина панели, мм В | |
|---|---|---|---|
| П-6-12 | 1180 | 240 | 320 |
| П-6-18 | 1780 | 240 | 320 |
| П-6-21 | 2080 | 240 | 320 |
| П-6-27 | 2680 | 240 | 320 |

| Характеристика изделия | | | | | | | | | |
|---|---|---|---|---|---|---|---|---|---|
| Марка панели | | | П-6-12 | | П-6-18 | | П-6-21 | | П-6-27 | |
| Толщина панели | | мм | 240 | 320 | 240 | 320 | 240 | 320 | 240 | 320 |
| Вес изделия | | т | 0,23 | 0,28 | 0,34 | 0,42 | 0,40 | 0,50 | 0,51 | 0,64 |
| Объем изделия | | м³ | 0,214 | 0,286 | 0,317 | 0,425 | 0,366 | 0,496 | 0,470 | 0,633 |
| Расход материалов | керамзитобетона | м³ | 0,142 | 0,196 | 0,218 | 0,301 | 0,253 | 0,357 | 0,330 | 0,461 |
| | цементно-песчаного раствора | м³ | 0,038 | 0,038 | 0,055 | 0,055 | 0,064 | 0,064 | 0,080 | 0,080 |
| | металл всего | кг | 8,17 | 8,71 | 9,85 | 10,45 | 10,72 | 11,36 | 12,45 | 13,11 |
| | металл на 1 м² изделия | кг | 9,61 | 10,25 | 7,70 | 8,15 | 7,17 | 7,60 | 6,45 | 6,80 |
| | металл на 1 м³ бетона | кг | 45,40 | 37,20 | 36,10 | 29,40 | 33,80 | 24,80 | 30,40 | 24,30 |
| Объемный вес керамзитобетона | | кг/м³ | 900 | | | | | | | |
| Марка керамзитобетона | | — | 50 | | | | | | | |
| Объемный вес цем. песчаного раствора | | кг/м³ | 2200 | | | | | | | |
| Марка цементно-песчаного раствора | | — | 100 | | | | | | | |
| Отпускная прочность керамзитобетона не менее | | кг/см² | 40 | | | | | | | |

### Примечания:

1. Общие примечания см. на листе №7 п.п. 1-3
2. Армирование панели см. листе №44

Гнезда для фиксаторов ф40

| | | | |
|---|---|---|---|
| ТД 1966г. | Пристеночные панели П-6-12; П-6-18; П-6-21; П-6-27. Общий вид | ИИ-04-5 | |
| | | Выпуск 1 | Лист № 44 |

МИТЭП Конструкторский отдел. Арх. №. 14.VI.1966г. М 1:10

Гл. инж. проекта Азаров; Гл. инж. мастерской Сикачова; Гл. инж. к.о. Сомов; Гл. инж. пр-та Кобызов

Гл. инж. НИО Гольдсчеверг; Гл. инж. пр Кнутов-Мурашов

Сдано Брамова; Проверено Устюгова

0005 -54

## Общий вид

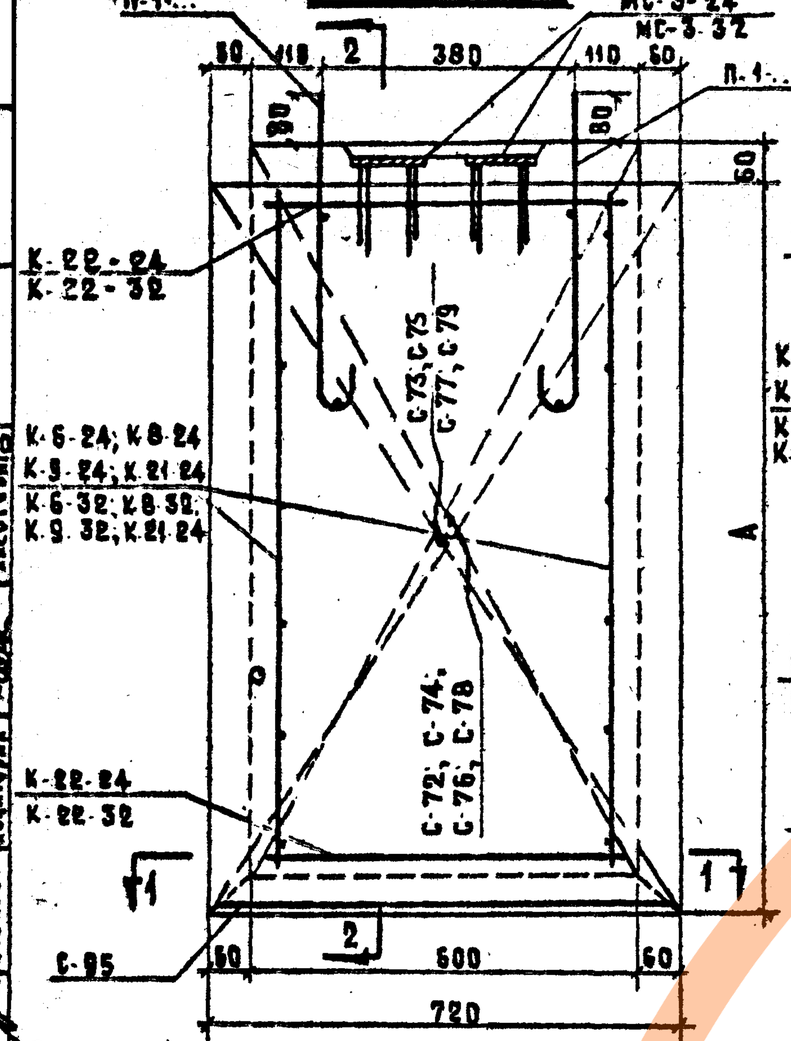


## Сечение 2-2

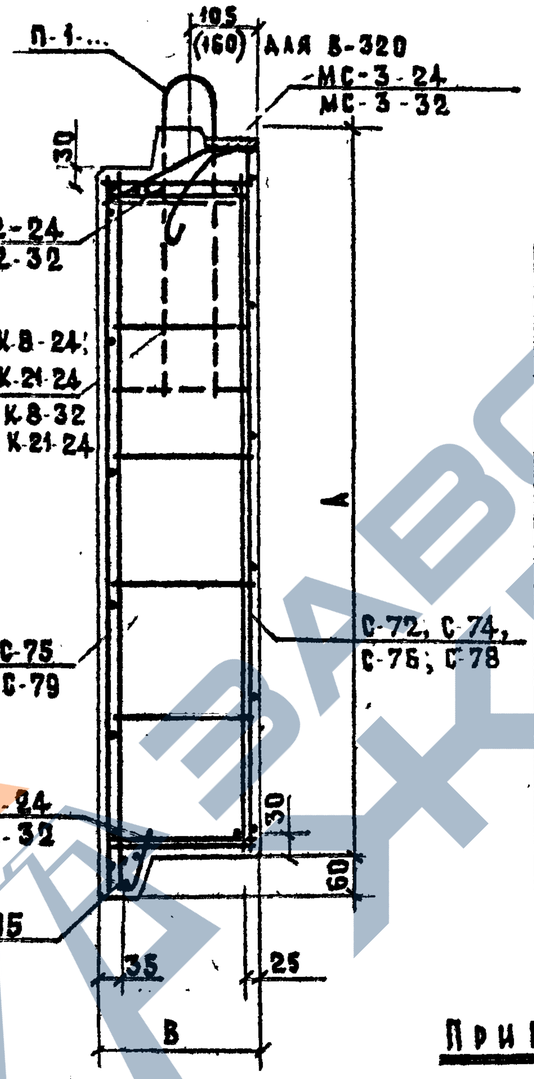


## Сечение 1-1

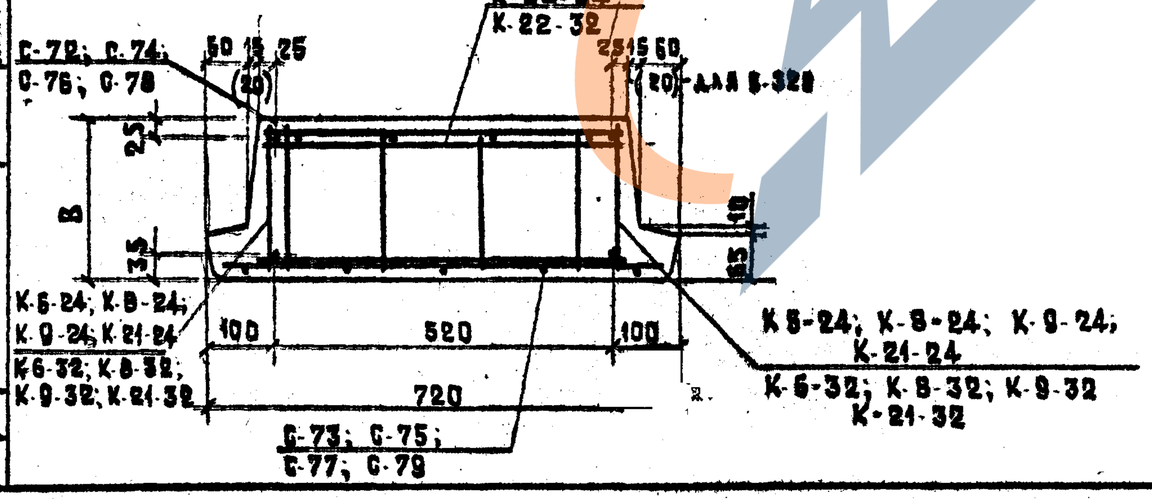


| Марки применяемых сеток и каркасов | | | | |
|---|---|---|---|---|
| Марка панели | Сетки | | Каркасы | |
| | Толщина панели | | | |
| | 240 | 320 | 240 | 320 |
| И-6-12 | С-72; С-73; С-95 | | К-6-24 К-22-24 | К-6-32 К-22-32 |
| И-6-18 | С-74; С-75; С-95 | | К-8-24 К-22-24 | К-8-32 К-22-32 |
| И-6-21 | С-76; С-77; С-95 | | К-9-24 К-22-24 | К-9-32 К-22-32 |
| И-6-27 | С-78; С-79; С-95 | | К-21-24 К-22-24 | К-21-32 К-22-32 |

### Примечания:

1. Общие примечания см. на листе №8 п.п.1,2
2. Выборку и спецификацию металла см. на листе №46.

| | | | |
|---|---|---|---|
| МИТЭП Конструкторский отдел | А.Ут 1965г. | М 1:10 | |
| Арх. № | | | |
| Гл. инж. КО Гл. инж-р | Семенова Сомов | Мерцкина Хасетова | |
| Гл. инж. проекта Нач. отдела | Размадзе Сомов | Дьякова Хасетова | |
| Проверил Нач. сектора | Размадзе Сомов | Дьякова Хасетова | |

| | | | |
|---|---|---|---|
| ТД 1965г. | Простеночные панели И-6-12; И-6-18; И-6-21; И-6-27 | | ИЗ1-04-5 |
| | Армирование | Выпуск 1 | Лист И 45 |

# Спецификация металла на изделие

| №№ п/п | Н-6-12 Марка детали | Кол. шт. | Вес, кг Детали | Вес, кг Всех деталей | Итого | Н-6-18 Марка детали | Кол. шт. | Вес, кг Детали | Вес, кг Всех деталей | Итого | Н-6-21 Марка детали | Кол. шт. | Вес, кг Детали | Вес, кг Всех деталей | Итого | Н-6-27 Марка детали | Кол. шт. | Вес, кг Детали | Вес, кг Всех деталей | Итого |
|---|---|---|---|---|---|---|---|---|---|---|---|---|---|---|---|---|---|---|---|---|
| 1 | К-6-24 / К-6-32 | 2 | 0.47 / 0.52 | 0.94 / 1.04 | | К-8-24 / К-8-32 | 2 | 0.71 / 0.79 | 1.42 / 1.58 | | К-9-24 / К-9-32 | 2 | 0.82 / 0.92 | 1.64 / 1.84 | | К-21-24 / К-21-32 | 2 | 1.08 / 1.19 | 2.16 / 2.38 | |
| 2 | К-22-24 / К-22-32 | 2 | 0.22 / 0.25 | 0.44 / 0.50 | | К-22-24 / К-22-32 | 2 | 0.22 / 0.25 | 0.44 / 0.50 | | К-22-24 / К-22-32 | 2 | 0.22 / 0.25 | 0.44 / 0.50 | | К-22-24 / К-22-32 | 2 | 0.22 / 0.25 | 0.44 / 0.[illegible] | |
| 3 | С-72 | 1 | 1.03 | 1.03 | | С-74 | 1 | 1.56 | 1.56 | | С-76 | 1 | 1.85 | 1.85 | | С-78 | 1 | 2.39 | 2.39 | |
| 4 | С-73 | 1 | 1.27 | 1.27 | | С-75 | 1 | 1.94 | 1.94 | | С-77 | 1 | 2.30 | 2.30 | | С-79 | 1 | 2.97 | 2.97 | |
| 5 | С-95 | 1 | 0.31 | 0.31 | | С-95 | 1 | 0.31 | 0.31 | | С-95 | 1 | 0.31 | 0.31 | | С-95 | 1 | 0.31 | 0.31 | |
| 6 | П-1-24 / П-1-32 | 2 | 1.00 / 1.10 | 2.00 / 2.20 | | П-1-24 / П-1-32 | 2 | 1.00 / 1.10 | 2.00 / 2.20 | | П-1-24 / П-1-32 | 2 | 1.00 / 1.10 | 2.00 / 2.20 | | П-1-24 / П-1-32 | 2 | 1.00 / 1.10 | 2.00 / 2.20 | |
| 7 | МС-3-24 / МС-3-32 | 2 | 1.09 / 1.18 | 2.18 / 2.36 | 8.17 / 8.71 | МС-3-24 / МС-3-32 | 2 | 1.09 / 1.18 | 2.18 / 2.36 | 9.85 / 10.45 | МС-3-24 / МС-3-32 | 2 | 1.09 / 1.18 | 2.18 / 2.36 | 10.72 / 11.36 | МС-3-24 / МС-3-32 | 2 | 1.09 / 1.18 | 2.18 / 2.36 | 12.45 / 13.11 |

## Выборка металла

| | Н-6-12 | | | | | | Н-6-18 | | | | | | Н-6-21 | | | | | | Н-6-27 | | | | | |
|---|---|---|---|---|---|---|---|---|---|---|---|---|---|---|---|---|---|---|---|---|---|---|---|---|
| Сечение, мм | Ф10АI | Ф8АI | Ф10АII | Ф5ВI | Ф4ВI | 80×8 | Ф10АI | Ф8АI | Ф10АII | Ф5ВI | Ф4ВI | 80×8 | Ф10АI | Ф8АI | Ф10АII | Ф5ВI | Ф4ВI | 80×8 | Ф10АI | Ф8АI | Ф10АII | Ф5ВI | Ф4ВI | 80×8 |
| Длина, мм | 2.38 | 2.72 / 3.16 | 0.78 / 1.20 | 16.69 | 14.53 / 15.97 | 0.22 | 2.38 | 2.72 / 3.16 | 0.78 / 1.20 | 24.49 | 19.54 / 21.46 | 0.22 | 2.38 | 2.72 / 3.16 | 0.78 / 1.20 | 28.39 | 22.44 / 24.52 | 0.22 | 2.38 | 2.72 / 3.16 | 0.78 / 1.20 | 36.19 | 27.45 / 30.01 | 2.22 |
| Вес, кг | 1.46 | 1.08 / 1.26 | 0.54 / 0.74 | 2.57 | 1.42 / 1.58 | 1.10 | 1.46 | 1.08 / 1.26 | 0.54 / 0.74 | 3.76 | 1.91 / 2.13 | 1.10 | 1.46 | 1.08 / 1.26 | 0.54 / 0.74 | 4.37 | 2.17 / 2.43 | 1.10 | 1.46 | 1.08 / 1.26 | 0.54 / 0.74 | 5.56 | 2.71 / 2.99 | 1.10 |
| Класс или марка стали и ГОСТ | А-I | | А-II | В-I | | Ст.3 | А-I | | А-II | В-I | | Ст.3 | А-I | | А-II | В-I | | Ст.3 | А-I | | А-II | В-I | | Ст.3 |
| | 5781-61 | | | 6727-53 | | 103-57* | 5781-61 | | | 6727-53 | | 103-57* | 5781-61 | | | 6727-53 | | 103-57* | 5781-61 | | | 6727-53 | | 103-57* |
| Расчетное сопротивление $R_a$; кг/см² | 2100 | | 2700 | 3150 | | 2100 | 2100 | | 2700 | 3150 | | 2100 | 2100 | | 2700 | 3150 | | 2100 | 2100 | | 2700 | 3150 | | 2100 |

**Примечание:** В таблицах цифры в числителе дроби относятся к панелям В = 240 мм; в знаменателе – к панелям В = 320 мм.

ТД 1966г. | Простеночные панели Н-6-12; Н-6-18; Н-6-21; Н-6-27 | Спецификация и выборка металла | ИИ-04-5 | Выпуск 1 | Лист № 46

МИТЭП Конструкторский отдел | Арх. №

Ф-2

8905 56

## Общий вид

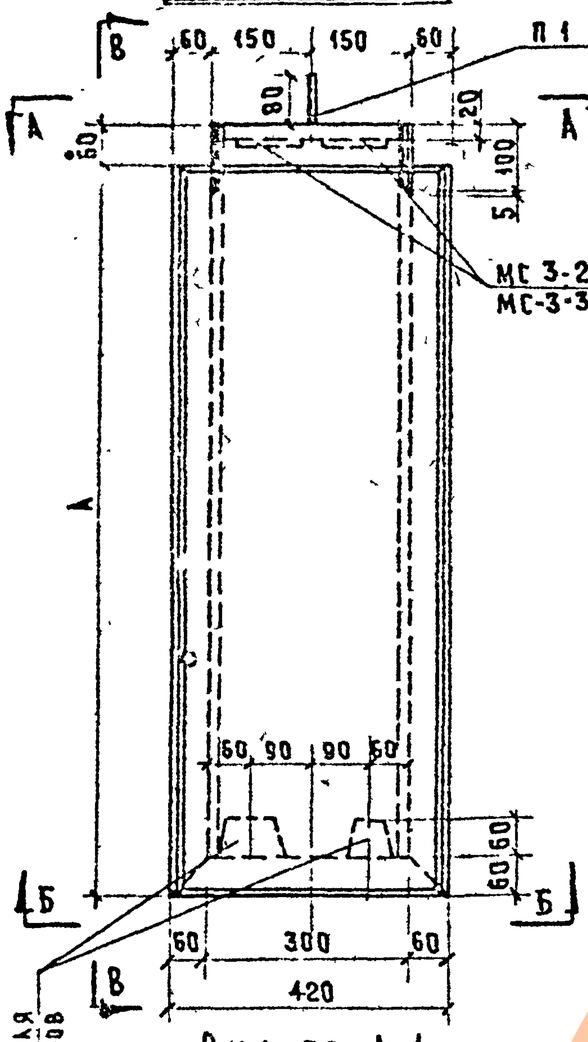


## Вид по В-В

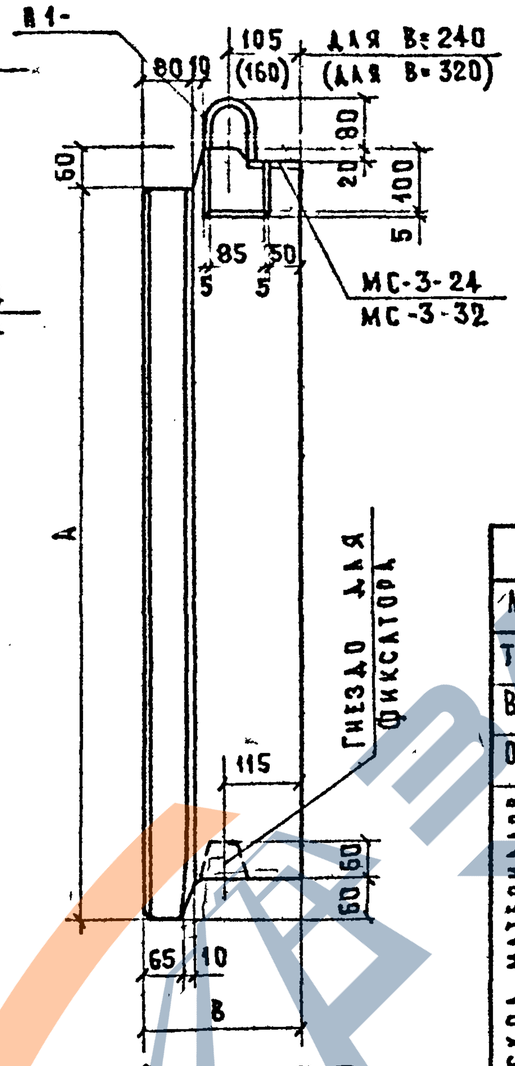


## Вид по А-А

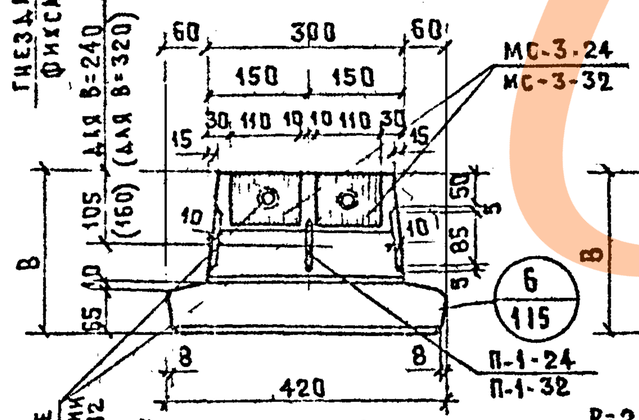


## Вид по Б-Б

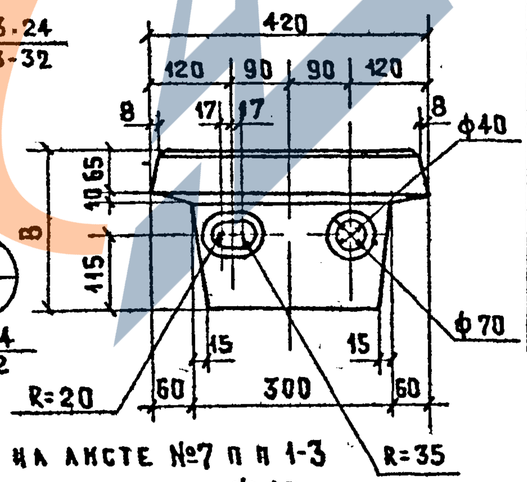


| Марка панели | Высота панели, мм. А | Толщина панели мм. В | |
|---|---|---|---|
| Н-3-12 | 1180 | 240 | 320 |
| Н-3-18 | 1780 | 240 | 320 |
| Н-3-21 | 2080 | 240 | 320 |
| Н-3-27 | 2680 | 240 | 320 |

| Характеристика изделия | | | | | | | | | |
|---|---|---|---|---|---|---|---|---|---|
| Марка панели | | | Н-3-12 | | Н-3-18 | | Н-3-21 | | Н-3-27 | |
| Толщина панели | | мм | 240 | 320 | 240 | 320 | 240 | 320 | 240 | 320 |
| Вес изделия | | т | 0,12 | 0,16 | 0,18 | 0,22 | 0,20 | 0,25 | 0,26 | 0,33 |
| Объем изделия | | м³ | 0,125 | 0,167 | 0,186 | 0 247 | 0,216 | 0,288 | 0,276 | 0,369 |
| Расход материалов | керамзитобетона | м³ | 0,070 | 0,099 | 0,109 | 0,149 | 0,125 | 0,175 | 0,161 | 0,227 |
| | цементно-песчаного раствора | м³ | 0 020 | 0,020 | 0,029 | 0,029 | 0,034 | 0,034 | 0,044 | 0,044 |
| | Металла всего | кг | 5,77 | 6,19 | 6,90 | 7 38 | 7 48 | 8,00 | 8,65 | 9,19 |
| | Металла на 1м² изделия | кг | 11 65 | 12,50 | 9 24 | 9,88 | 8,57 | 9,16 | 7 68 | 8,16 |
| | Металла на 1 м³ бетона | кг | 64,20 | 52 00 | 50,00 | 41 50 | 47,10 | 38 30 | 42 10 | 33 90 |
| Объемный вес керамзитобетона | | кг/м³ | 900 | | | | | | | |
| Марка керамзитобетона | | — | 50 | | | | | | | |
| Объемный вес цем песчаного раствора | | кг/м³ | 2200 | | | | | | | |
| Марка цементно-песчаного раствора | | — | 100 | | | | | | | |
| Отпускная прочность керамзитобетона не менее | | кг/см² | 40 | | | | | | | |

### Примечания:

1. Общие примечания см на листе №7 п п 1-3
2. Армирование панели см на листе №48

| | | | |
|---|---|---|---|
| ТД 1966г. | Простеночные панели Н-3-12; Н-3-18; Н-3-21; Н-3-27. | ИИ-04-5 | |
| | Общий вид | Выпуск 1 | Листы 47 |

| | | | | | |
|---|---|---|---|---|---|
| Арх № | МИТЭП | Конструкторский отдел | М 5 1 10 | 4 VI 1966г | Гл инж митэп Фалькенберг; Гл инж хо Шрамкова; Гл инж пр тп Хастгова |

Согласовано: Нач-ник Гл инж ник Гл инж пр тп — Фрадкин, Фальденберг, Кучуб Муратов

Гл инж проекта Перлевич; Руководитель группы Шрамкова; Гл конструктор Керкина; Гл инж проекта Хастгова

Авторы: Львов, Гришина, Сомов, Лобазов

Гл инженер проекта Перлевич; Руководитель группы Разлогова; Руководитель сектора Керкина; Конструктор Кощеева

8905

57

Вид сверху

Сечение 2-2

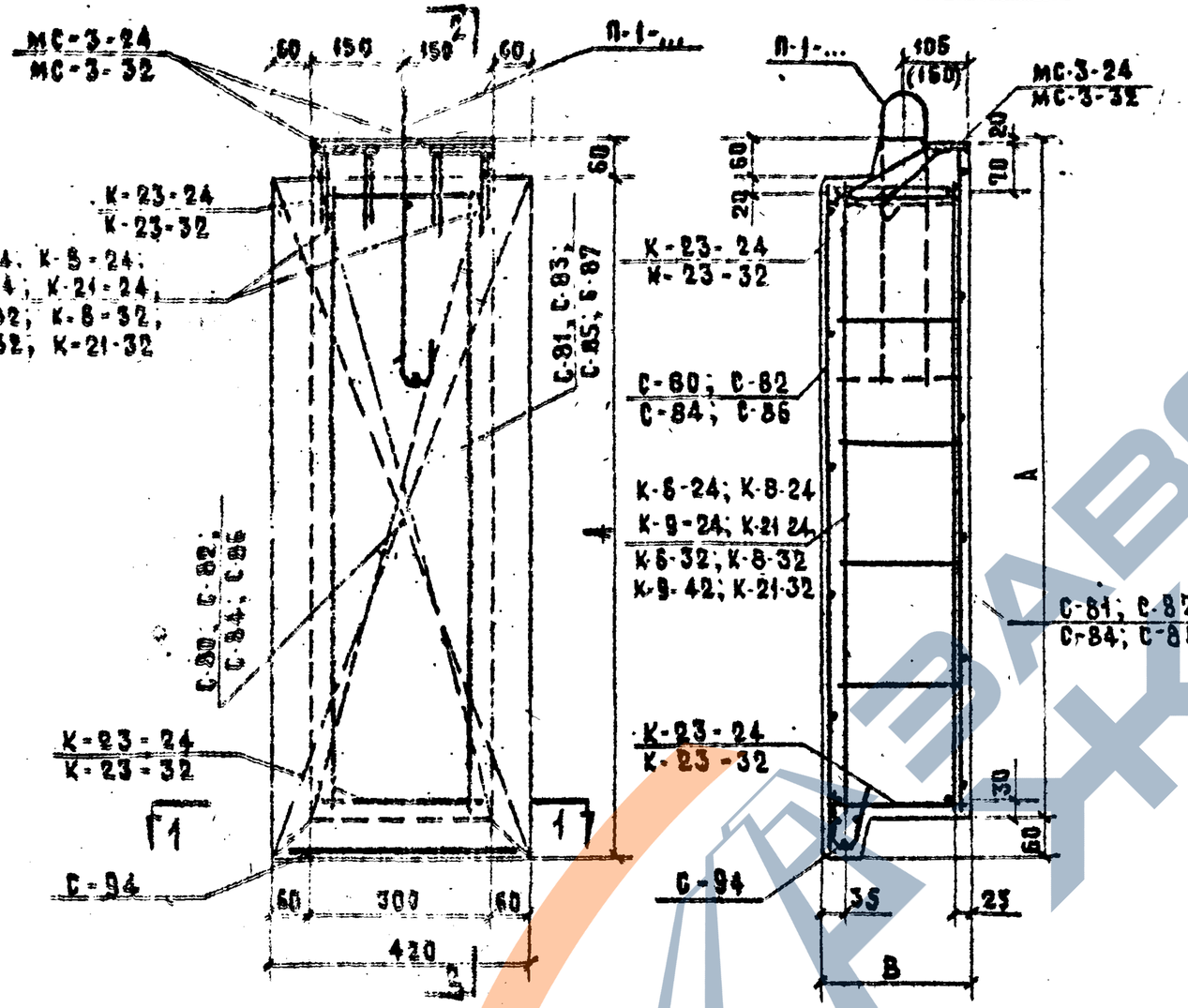


Сечение 1-1

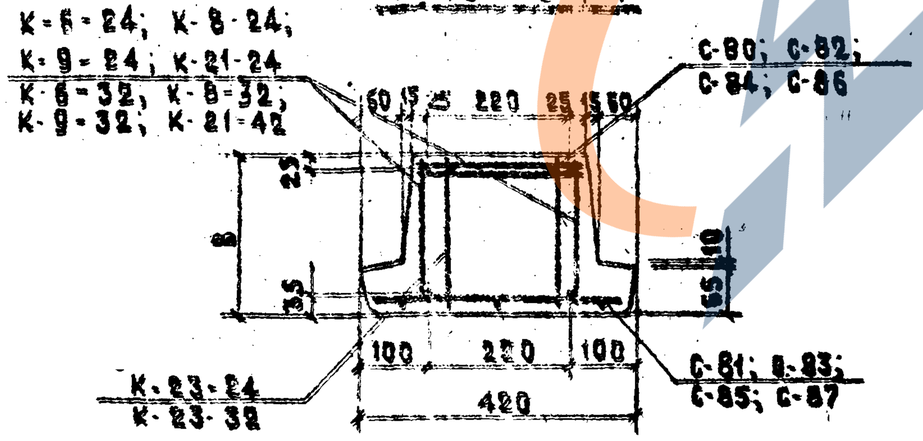


| Марки применяемых сеток и каркасов | | | | |
|---|---|---|---|---|
| Марка панели | Сетки | | Каркасы | |
| | Толщина панели | | | |
| | 240 | 320 | 240 | 320 |
| И-3-12 | С-80<br>С-81<br>С-94 | С-80<br>С-81<br>С-94 | К-6-24<br>К-23-24 | К-6-32<br>К-23-32 |
| И-3-18 | С-82<br>С-83<br>С-94 | С-82<br>С-83<br>С-94 | К-8-24<br>К-23-24 | К-8-32<br>К-23-32 |
| И-3-21 | С-84<br>С-85<br>С-94 | С-84<br>С-85<br>С-94 | К-9-24<br>К-23-24 | К-9-32<br>К-23-32 |
| И-3-27 | С-86<br>С-87<br>С-94 | С-86<br>С-87<br>С-94 | К-21-24<br>К-23-24 | К-21-32<br>К-23-32 |

## Примечания:

1. Общие примечания см. на листе №8 'пл 1,2
2. Спецификацию и выборку металла см на листе №49

| | | | |
|---|---|---|---|
| ТД 1966г. | Простеночные панели И-3-12; И-3-18; И-3-21; И-3-27 | | ИИ-04-5 |
| | Армирование | Выпуск 1 | Лист N 18 |

МИТЭП 1965г. Конструктивные элементы

Инв. №

8905 58

# СПЕЦИФИКАЦИЯ МЕТАЛЛА НА ИЗДЕЛИЕ



| № п/п | Марка детали | Кол. шт. | Вес, кг: детали | Вес, кг: всех деталей | Итого |
|---|---|---|---|---|---|
| **Н-3-12** | | | | | |
| 1 | К-6-24 / К-6-32 | 1 | 0.47 / 0.52 | 0.94 / 1.04 | |
| 2 | К-23-24 / К-23-32 | 2 | 0.11 / 0.13 | 0.22 / 0.26 | |
| 3 | С-80 | 1 | 0.50 | 0.50 | |
| 4 | С-81 | 1 | 0.74 | 0.74 | |
| 5 | С-94 | 1 | 0.19 | 0.19 | |
| 6 | П-1-24 / П-1-32 | 1 | 1.00 / 1.10 | 1.00 / 1.10 | |
| 7 | МС-3-24 / МС-3-32 | 2 | 1.09 / 1.18 | 2.18 / 2.36 | 5.77 / 6.19 |
| **Н-3-18** | | | | | |
| 1 | К-8-24 / К-8-32 | 1 | 0.74 / 0.79 | 1.42 / 1.58 | |
| 2 | К-23-24 / К-23-32 | 1 | 0.11 / 0.13 | 0.22 / 0.26 | |
| 3 | С-82 | 1 | 0.75 | 0.75 | |
| 4 | С-83 | 1 | 1.14 | 1.14 | |
| 5 | С-94 | 1 | 0.19 | 0.19 | |
| 6 | П-1-24 / П-1-32 | 1 | 1.00 / 1.10 | 1.00 / 1.10 | |
| 7 | МС-3-24 / МС-3-32 | 2 | 1.09 / 1.18 | 2.18 / 2.36 | 6.90 / 7.38 |
| **Н-3-21** | | | | | |
| 1 | К-9-24 / К-9-32 | 2 | 0.82 / 0.92 | 1.64 / 1.84 | |
| 2 | К-23-24 / К-23-32 | 2 | 0.11 / 0.13 | 0.22 / 0.26 | |
| 3 | С-84 | 1 | 0.90 | 0.90 | |
| 4 | С-85 | 1 | 1.35 | 1.35 | |
| 5 | С-94 | 1 | 0.19 | 0.19 | |
| 6 | П-1-24 / П-1-32 | 1 | 1.00 / 1.10 | 1.00 / 1.10 | |
| 7 | МС-3-24 / МС-3-32 | 2 | 1.09 / 1.18 | 2.18 / 2.36 | 7.48 / 8.00 |
| **Н-3-27** | | | | | |
| 1 | К-21-24 / К-21-32 | 2 | 1.08 / 1.19 | 2.16 / 2.38 | |
| 2 | К-23-24 / К-23-32 | 2 | 0.11 / 0.13 | 0.22 / 0.26 | |
| 3 | С-86 | 1 | 1.16 | 1.16 | |
| 4 | С-87 | 1 | 1.74 | 1.74 | |
| 5 | С-94 | 1 | 0.19 | 0.19 | |
| 6 | П-1-24 / П-1-32 | 1 | 1.00 / 1.10 | 1.00 / 1.10 | |
| 7 | МС-3-24 / МС-3-32 | 2 | 1.08 / 1.18 | 2.18 / 2.36 | 8.65 / 9.19 |

## ВЫБОРКА МЕТАЛЛА

| | Ø10 AI | Ø8 AI | Ø10 AII | Ø5 BI | Ø4 BI | 80×8 |
|---|---|---|---|---|---|---|
| **Н-3-12** | | | | | | |
| Сечение, мм | Ø10 AI | Ø8 AI | Ø10 AII | Ø5 BI | Ø4 BI | 80×8 |
| Длина, м | 1.19 | 2.72 / 3.16 | 0.44 / 0.60 | 11.01 | 9.31 / 10.59 | 0.22 |
| Вес, кг | 0.73 | 1.08 / 1.26 | 0.27 / 0.37 | 1.69 | 0.90 / 1.04 | 1.10 |
| Класс или марка стали и ГОСТ | А-I | А-II | В-I | Ст.3 | | |
| | 5781-61 | | 6727-53 | 103-57 | | |
| Расчетное сопротивление стали, $R_a$, кг/см² | 2100 | 2700 | 3150 | 2100 | | |
| **Н-3-18** | | | | | | |
| Сечение, мм | Ø10 AI | Ø8 AI | Ø10 AII | Ø5 BI | Ø4 BI | 80×8 |
| Длина, м | 1.19 | 2.72 / 3.16 | 0.44 / 0.60 | 16.41 | 12.52 / 14.28 | 0.22 |
| Вес, кг | 0.73 | 1.08 / 1.26 | 0.27 / 0.37 | 2.51 | 1.21 / 1.41 | 1.10 |
| Класс или марка стали и ГОСТ | А-I | А-II | В-I | Ст.3 | | |
| | 5781-61 | | 6727-53 | 103-57 | | |
| Расчетное сопротивление стали, $R_a$, кг/см² | 2100 | 2700 | 3150 | 2100 | | |
| **Н-3-21** | | | | | | |
| Сечение, мм | Ø10 AI | Ø8 AI | Ø10 AII | Ø5 BI | Ø4 BI | 80×8 |
| Длина, м | 1.19 | 2.72 / 3.16 | 0.44 / 0.60 | 19.11 | 14.22 / 16.14 | 0.22 |
| Вес, кг | 0.73 | 1.08 / 1.26 | 0.27 / 0.37 | 2.95 | 1.35 / 1.59 | 1.10 |
| Класс или марка стали и ГОСТ | А-I | А-II | В-I | Ст.3 | | |
| | 5781-61 | | 6727-53 | 103-57 | | |
| Расчетное сопротивление стали, $R_a$, кг/см² | 2100 | 2700 | 3150 | 2100 | | |
| **Н-3-27** | | | | | | |
| Сечение, мм | Ø10 AI | Ø8 AI | Ø10 AII | Ø5 BI | Ø4 BI | 80×8 |
| Длина, м | 1.19 | 2.72 / 3.16 | 0.44 / 0.60 | 24.51 | 17.43 / 20.23 | 0.22 |
| Вес, кг | 0.73 | 1.08 / 1.26 | 0.27 / 0.37 | 3.76 | 1.71 / 1.97 | 1.10 |
| Класс или марка стали и ГОСТ | А-I | А-II | В-I | Ст.3 | | |
| | 5781-61 | | 6727-53 | 103-57 | | |
| Расчетное сопротивление стали, $R_a$, кг/см² | 2100 | 2700 | 3150 | 2100 | | |

Примечание: В таблицах цифры в числителе дроби относятся к панелям В=240 мм, в знаменателе - к панелям В=320 мм

Разработали: Верцакин, Шрамова, Шерехина, Панечко

Проверил: Сечкер

Нач. монтаж. отд.: Смирнова

Гл. инж. проекта: Сечкер

МИТЭП Конструкторский отдел

Н-М 1966г. N-5

Арх. №

ТД 1966г.

Трехслойные панели Н-3-12; Н-3-18; Н-3-21; Н-3-27

Спецификация и выборка металла

ИИ-04-5

Выпуск 1

Лист № 9

8905

59

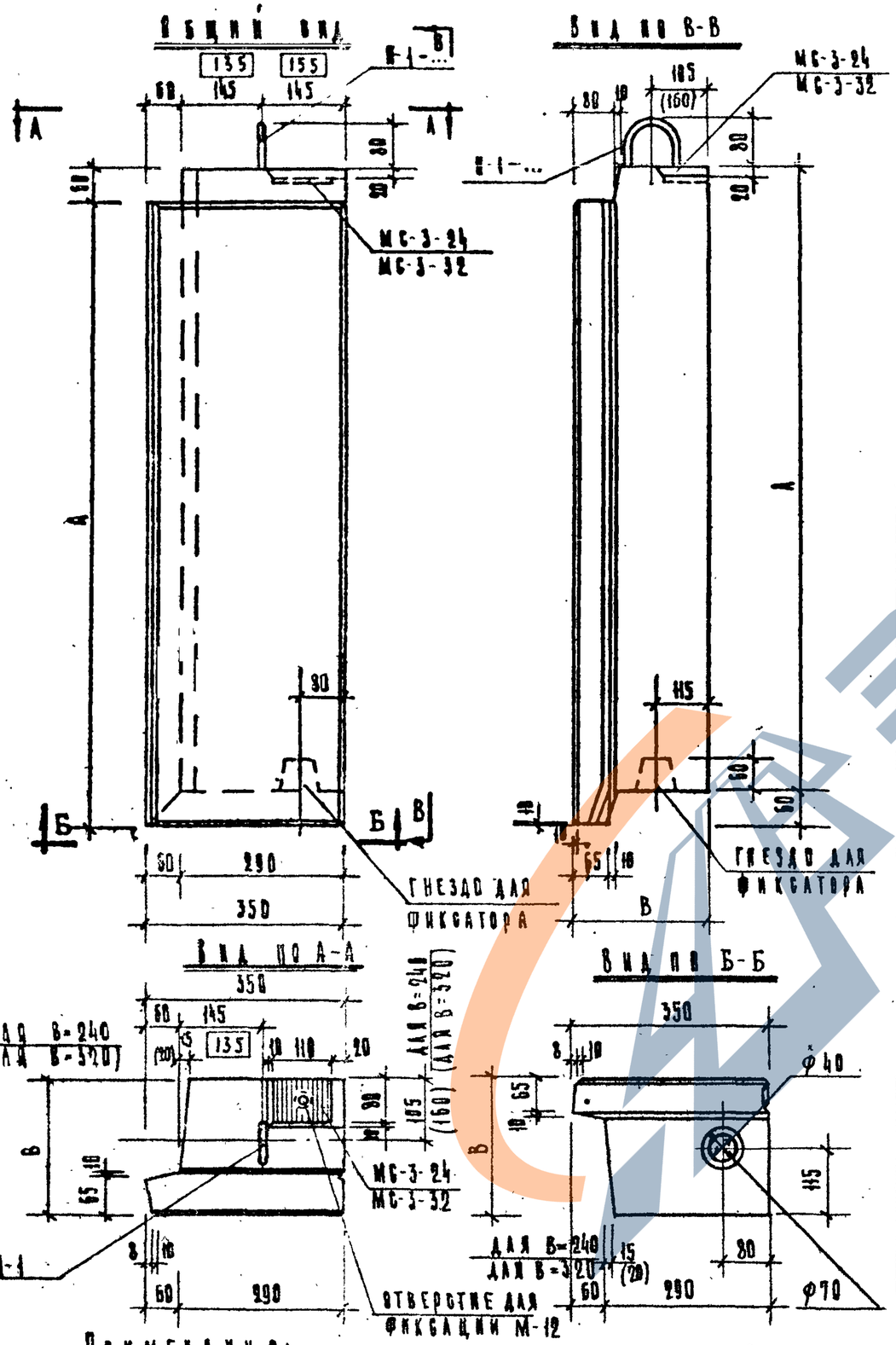


| Марка панели | Высота панели, мм A | Толщина панели, мм B | |
|---|---|---|---|
| Н-3-12А | 1180 | 240 | 320 |
| Н-3-18А | 1780 | 240 | 320 |
| Н-3-21А | 2080 | 240 | 320 |
| Н-3-27А | 2680 | 240 | 320 |

| Характеристика изделия | | | | | | | | | |
|---|---|---|---|---|---|---|---|---|---|
| Марка панели | | | Н-3-12А | | Н-3-18А | | Н-3-21А | | Н-3-27А | |
| Толщина панели | | мм | 240 | 320 | 240 | 320 | 240 | 320 | 240 | 320 |
| Вес изделия | | т | 0.11 | 0.14 | 0.17 | 0.21 | 0.19 | 0.24 | 0.25 | 0.31 |
| Объем изделия | | м³ | 0.107 | 0.139 | 0.155 | 0.206 | 0.180 | 0.240 | 0.230 | 0.307 |
| Расход материалов | керамзитобетона | м³ | 0.072 | 0.098 | 0.105 | 0.147 | 0.123 | 0.173 | 0.158 | 0.223 |
| | цементно-песчаного раствора | м³ | 0.018 | 0.018 | 0.027 | 0.027 | 0.031 | 0.031 | 0.039 | 0.039 |
| | Металла: в бетоне | кг | 4.63 | 4.96 | 5.73 | 6.12 | 6.31 | 6.74 | 7.45 | 7.90 |
| | на 1м² изделия | кг | 11.20 | 12.00 | 9.20 | 9.85 | 8.66 | 9,25 | 8.25 | 8.74 |
| | на 1м³ бетона | кг | 51.50 | 46.80 | 43.50 | 35.20 | 41.00 | 33.10 | 32.80 | 30.10 |
| Объемный вес керамзитобетона | | кг/м³ | 980 | | | | | | | |
| Марка керамзитобетона | | — | 50 | | | | | | | |
| Объемный вес цементно-песчаного раствора | | кг/м³ | 2200 | | | | | | | |
| Марка цементно-песчаного раствора | | — | 100 | | | | | | | |
| Отпускная прочность керамзитобетона не менее | | кг/см² | 40 | | | | | | | |

Примечания:

1. Общие примечания см. на листе №7 п.п. 1-3
2. Армирование панели см. на листе №51.
3. В рамках показаны допустимые размеры привязки петли для панели В=240 мм.

| | | | |
|---|---|---|---|
| ТП 1966г | Панели наружных стен для зданий с несущими поперечными стенами | | ИИ-94-5 |
| | Н-3-12А, Н-3-18А, Н-3-21А, Н-3-27А | Выпуск 1 | Лист 50 |
| | В общий вид | | |

МИТЭП конструкторский отдел. Арх. Н. Шамова, Н. Жеркина, Газуванова. Гл. инж. Гандельберг. Гл. инж. пр. Кузь. Нач. отд. Мурашев. Гл. инж. Ильин. Н. контр. Шапиро. 1966г. М 1:10

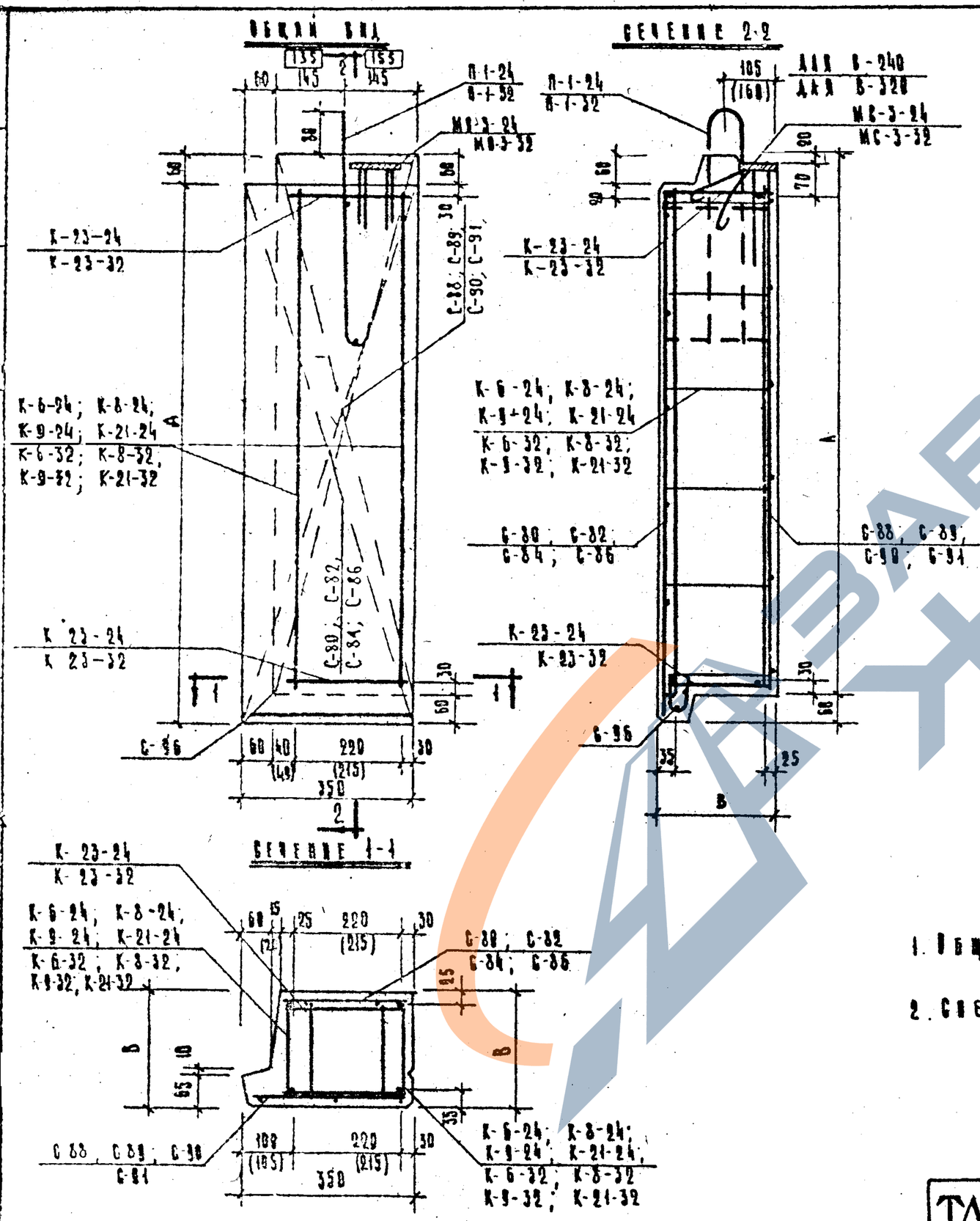


| Марка применяемых сеток и каркасов | | | | |
|---|---|---|---|---|
| Марка панели | Сетки | | Каркасы | |
| | Толщина панели | | | |
| | 240 | 320 | 240 | 320 |
| Н-3-12А | С-88<br>С-88<br>С-96 | С-88<br>С-88<br>С-96 | К-6-24<br>К-23-24 | К-6-32<br>К-23-32 |
| Н-3-18А | С-82<br>С-89<br>С-96 | С-82<br>С-89<br>С-96 | К-8-24<br>К-23-24 | К-8-32<br>К-23-32 |
| Н-3-21А | С-84<br>С-90<br>С-96 | С-84<br>С-90<br>С-96 | К-9-24<br>К-23-24 | К-9-32<br>К-23-32 |
| Н-3-27А | С-86<br>С-91<br>С-96 | С-86<br>С-91<br>С-96 | К-21-24<br>К-23-24 | К-21-32<br>К-23-32 |

## Примечания:

1. Общие примечания см. на листе №8 п.п 1,2
2. Спецификацию и выборку металла см. на листе №54

| | | |
|---|---|---|
| ТД 1966г. | Пристеночные панели Н-3-12А; Н-3-18А; Н-3-21А; Н-3-27А<br>Армирование | ИИ 04-5<br>Выпуск 1 / Листы 51 |

ГИСП Конструкторский отдел
Гл. инж. Самов
Нач. отд. Кобазов
Конструировали: Шубенкова, Ушакова, Ушакова, Ушакова



0905-61

Общий вид

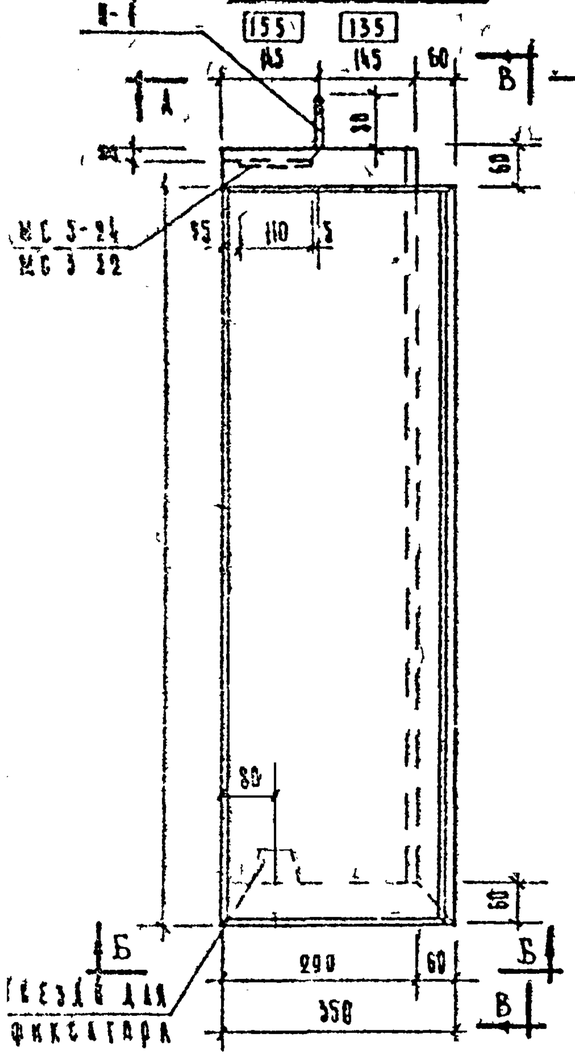


Вид по В-В

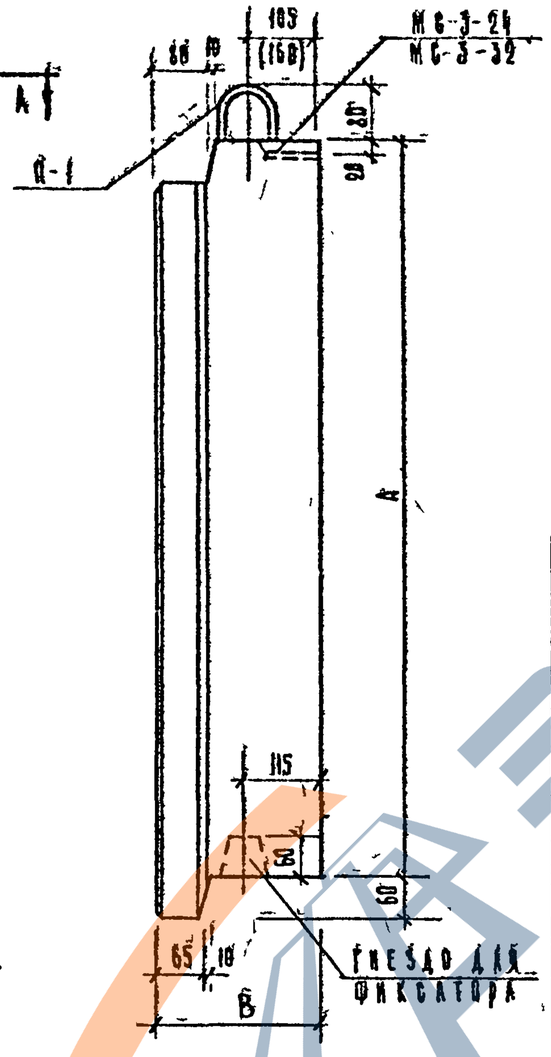


Вид по А-А

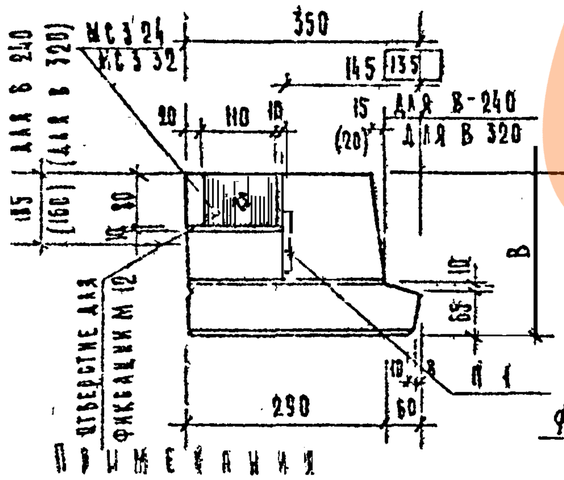


Вид по Б-Б

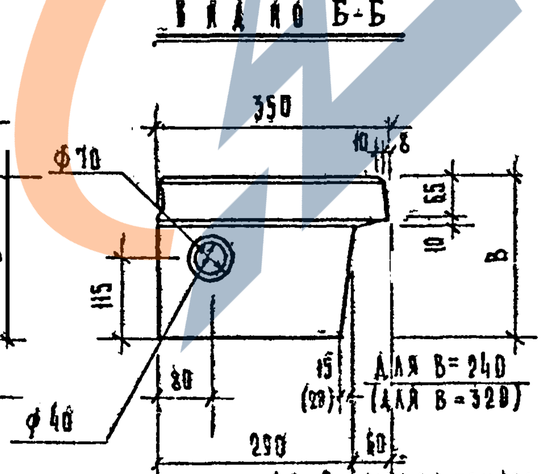


| Марка панели | Высота панели, мм А | Толщина панели, мм В | |
|---|---|---|---|
| | | 240 | 320 |
| К-3-12 п | 1180 | 240 | 320 |
| К-3-18 п | 1780 | 240 | 320 |
| К-3-21 п | 2080 | 240 | 320 |
| К-3-27 п | 2680 | 240 | 320 |

| Характеристика изделия | | | | | | | | | |
|---|---|---|---|---|---|---|---|---|---|
| Марка панели | | | К-3-12 пр | | К-3-18 пр | | К-3-21 пр | | К-3-27 пр |
| Толщина панели | | мм | 240 | 320 | 240 | 320 | 240 | 320 | 240 | 320 |
| Вес изделия | | т | 0.11 | 0.14 | 0.17 | 0.21 | 0.19 | 0.24 | 0.25 | 0.31 |
| Объем изделия | | м³ | 0.107 | 0.139 | 0.155 | 0.206 | 0.180 | 0.240 | 0.230 | 0.307 |
| Расход материалов | Керамзитобетона | м³ | 0.072 | 0.098 | 0.105 | 0.147 | 0.123 | 0.173 | 0.158 | 0.223 |
| | Цементно-песчаного раствора | м³ | 0.018 | 0.018 | 0.027 | 0.027 | 0.031 | 0.031 | 0.039 | 0.039 |
| | Металла: всего | кг | 4.63 | 4.96 | 5.75 | 6.12 | 6.31 | 6.74 | 7.45 | 7.90 |
| | Металла: на 1м² изделия | кг | 11.20 | 12.00 | 8.20 | 9.85 | 8.66 | 9.25 | 8.25 | 8.74 |
| | Металла: на 1м³ бетона | кг | 51.50 | 46.80 | 43.50 | 35.20 | 41.00 | 33.10 | 37.80 | 0.10 |
| Объемный вес керамзитобетона | | кг/м³ | 900 | | | | | | | |
| Марка керамзитобетона | | — | 50 | | | | | | | |
| Объемный вес цементно-песчаного раствора | | кг/м³ | 2200 | | | | | | | |
| Марка цементно-песчаного раствора | | | 100 | | | | | | | |
| Отпускная прочность керамзитобетона не менее | | кг/см² | 40 | | | | | | | |

Примечания

1. Общие примечания см. на листе №1 п.п. 1-5
2. Армирование панели см. на листе №3
3. В рамках показаны допустимые размеры привязки петли для панели В=240 мм.

| | | |
|---|---|---|
| ТД 1966г | Пристеночные панели К-3-12 пр, К-3-18 пр, К-3-21 пр, К-3-27 пр | ИИ-04-5 |
| | Общий вид | Выпуск 1 / Лист 52 |

КИИСП Конструкторский институт инженерных систем Госстроя РСФСР

Согласовано

Инв. № подл. | Подпись и дата | Взам. инв. №

8905 - 65

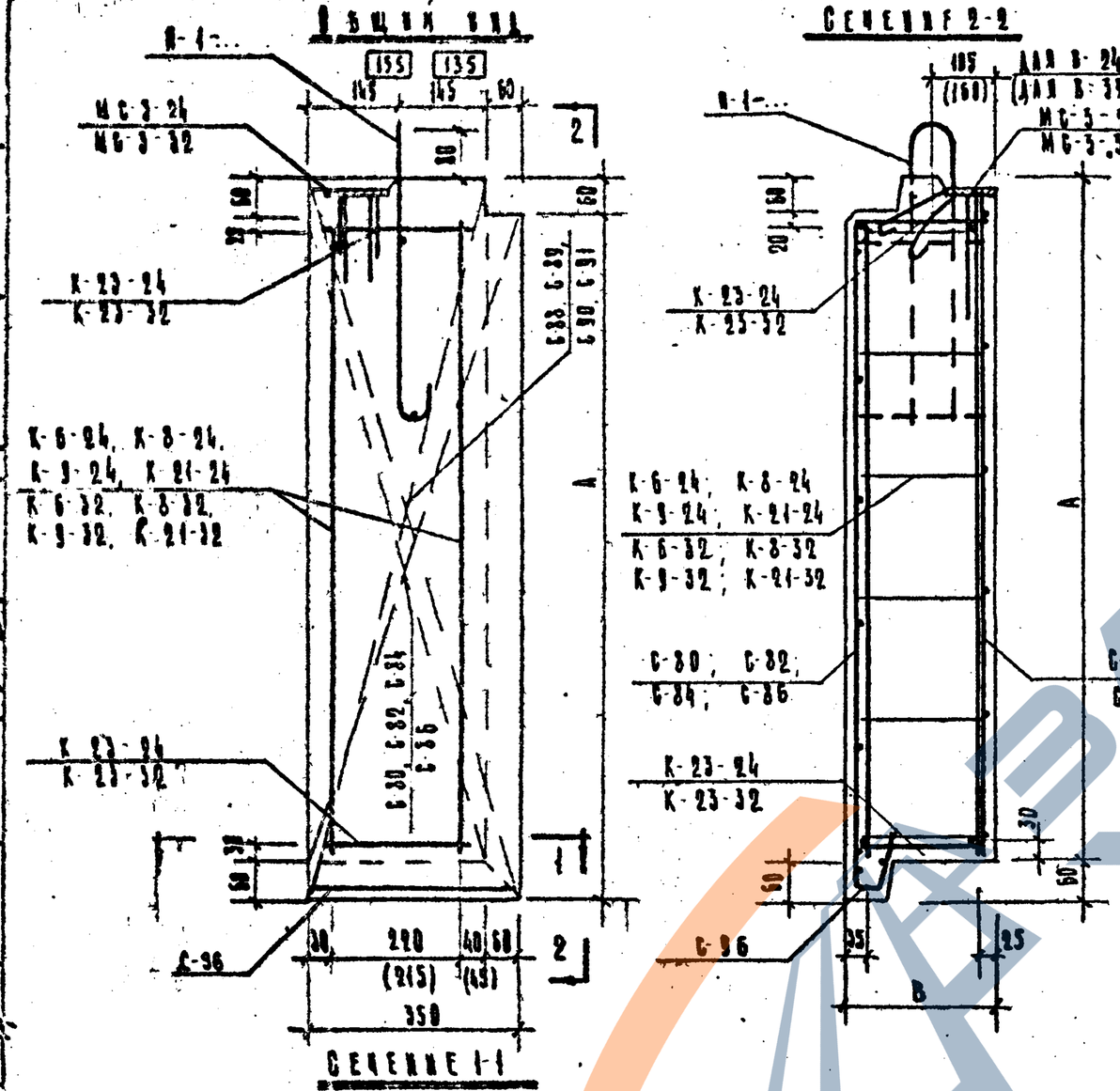


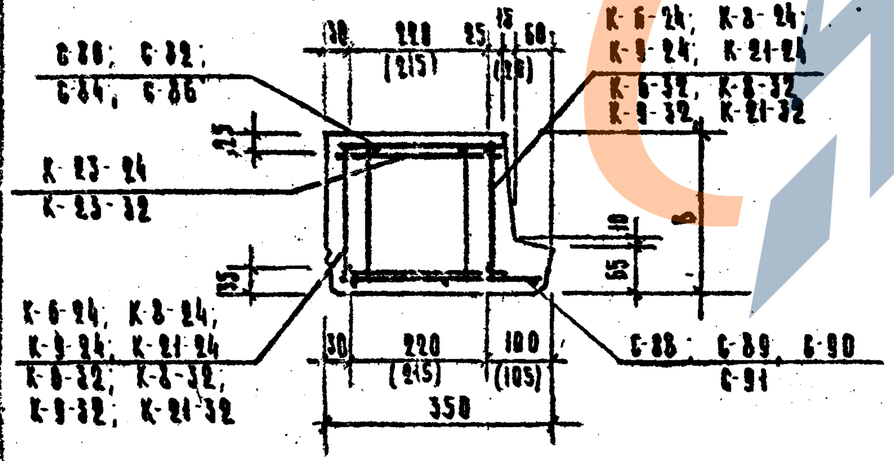


| Марки применяемых сеток и каркасов | | | | |
|---|---|---|---|---|
| Марка панели | Сетки | | Каркасы | |
| | Толщина панели | | | |
| | 240 | 320 | 240 | 320 |
| Н-3-12 пр | С-80<br>С-88<br>С-96 | С-80<br>С-88<br>С-96 | К-6-24<br>К-23-24 | К-6-32<br>К-23-32 |
| Н-3-18 пр. | С-82<br>С-89<br>С-96 | С-82<br>С-89<br>С-96 | К-8-24<br>К-23-24 | К-8-32<br>К-23-32 |
| Н-3-21 пр. | С-84<br>С-90<br>С-96 | С-84<br>С-90<br>С-96 | К-9-24<br>К-23-24 | К-9-32<br>К-23-32 |
| Н-3-27 пр | С-86<br>С-91<br>С-96 | С-86<br>С-91<br>С-96 | К-21-24<br>К-23-24 | К-21-32<br>К-23-32 |

## Примечания:

1. Общие примечания см. на листе №3 в.в 1.2.

2. Спецификации и ведомость металла см. на листе № 54

| | | | |
|---|---|---|---|
| ТД 1966г. | Изготовление панелей Н-3-12 пр., Н-3-18 пр., Н-3-21 пр., Н-3-27 пр | | ИЭ-04-5 |
| | Армирование | Выпуск 1 | Листы 53 |

МИТЭП

8905

https://zavodjbi.com/

# СПЕЦИФИКАЦИЯ МЕТАЛЛА НА ИЗДЕЛИЕ



| № п/п | Марка детали | Кол. шт. | Вес, кг: детали | Вес, кг: всех деталей | Вес, кг: итого |
|---|---|---|---|---|---|
| **Н-3-12 А ; Н-3-12 ПР.** | | | | | |
| 1 | К-6-24 | 2 | 0.47 | 0.94 | 4.63 / 4.96 |
| | К-6-32 | | 0.52 | 1.04 | |
| 2 | К-23-24 | 2 | 0.11 | 0.22 | |
| | К-23-32 | | 0.13 | 0.26 | |
| 3 | С-80 | 1 | 0.50 | 0.50 | |
| 4 | С-88 | 1 | 0.71 | 0.71 | |
| 5 | С-96 | 1 | 0.17 | 0.17 | |
| 6 | П-1-24 | 1 | 1.00 | 1.00 | |
| | П-1-32 | | 1.10 | 1.10 | |
| 7 | МС-3-24 | 1 | 1.09 | 1.09 | |
| | МС-3-32 | | 1.18 | 1.18 | |
| **Н-3-18 А ; Н-3-18 ПР** | | | | | |
| 1 | К-8-24 | 2 | 0.71 | 1.42 | 5.73 / 6.12 |
| | К-8-32 | | 0.79 | 1.58 | |
| 2 | К-23-24 | 2 | 0.11 | 0.22 | |
| | К-23-32 | | 0.13 | 0.26 | |
| 3 | С-82 | 1 | 0.75 | 0.75 | |
| 4 | С-89 | 1 | 1.08 | 1.08 | |
| 5 | С-96 | 1 | 0.17 | 0.17 | |
| 6 | П-1-24 | 1 | 1.00 | 1.00 | |
| | П-1-32 | | 1.10 | 1.10 | |
| 7 | МС-3-24 | 1 | 1.09 | 1.09 | |
| | МС-3-32 | | 1.18 | 1.18 | |
| **Н-3-21 А ; Н-3-21 ПР.** | | | | | |
| 1 | К-9-24 | 2 | 0.82 | 1.64 | 6.31 / 6.74 |
| | К-9-32 | | 0.92 | 1.84 | |
| 2 | К-23-24 | 2 | 0.11 | 0.22 | |
| | К-23-32 | | 0.13 | 0.26 | |
| 3 | С-84 | 1 | 0.90 | 0.90 | |
| 4 | С-90 | 1 | 1.29 | 1.29 | |
| 5 | С-96 | 1 | 0.17 | 0.17 | |
| 6 | П-1-24 | 1 | 1.00 | 1.00 | |
| | П-1-32 | | 1.10 | 1.10 | |
| 7 | МС-3-24 | 1 | 1.09 | 1.09 | |
| | МС-3-32 | | 1.18 | 1.18 | |
| **Н-3-27 А ; Н-3-27 ПР.** | | | | | |
| 1 | К-21-24 | 2 | 1.08 | 2.16 | 7.45 / 7.90 |
| | К-21-32 | | 1.19 | 2.38 | |
| 2 | К-23-24 | 2 | 0.11 | 0.22 | |
| | К-23-32 | | 0.13 | 0.26 | |
| 3 | С-86 | 1 | 1.16 | 1.16 | |
| 4 | С-91 | 1 | 1.65 | 1.65 | |
| 5 | С-96 | 1 | 0.17 | 0.17 | |
| 6 | П-1-24 | 1 | 1.00 | 1.00 | |
| | П-1-32 | | 1.10 | 1.10 | |
| 7 | МС-3-24 | 1 | 1.09 | 1.09 | |
| | МС-3-32 | | 1.18 | 1.18 | |

# ВЫБОРКА МЕТАЛЛА

| Сечение, мм | Длина, м | Вес, кг | Класс или марка стали и ГОСТ | Расчетн. сопротив. стали $R_a$, кг/см² |
|---|---|---|---|---|
| **Н-3-12 А ; Н-3-12 ПР.** | | | | |
| ⌀10 А-I | 1.19 | 0.73 | А-I | 2100 |
| ⌀8 А-I | 1.36 / 1.58 | 0.54 / 0.63 | | |
| ⌀10 А-II | 0.44 / 0.60 | 0.27 / 0.37 | А-II | 2700 |
| ⌀5 В-I | 11.01 | 1.69 | В-I | 3150 |
| ⌀4 В-I | 8.74 / 10.02 | 0.85 / 0.99 | | |
| 80×8 | 0.11 | 0.55 | Ст.3 | 2100 |
| **Н-3-18 А ; Н-3-18 ПР.** | | | | |
| ⌀10 А-I | 1.19 | 0.73 | А-I | 2100 |
| ⌀8 А-I | 1.36 / 1.58 | 0.54 / 0.63 | | |
| ⌀10 А-II | 0.44 / 0.60 | 0.27 / 0.37 | А-II | 2700 |
| ⌀5 В-I | 16.41 | 2.51 | В-I | 3150 |
| ⌀4 В-I | 11.77 / 13.53 | 1.13 / 1.33 | | |
| 80×8 | 0.11 | 0.55 | Ст.3 | 2100 |
| **Н-3-21 А ; Н-3-21 ПР.** | | | | |
| ⌀10 А-I | 1.19 | 0.73 | А-I | 2100 |
| ⌀8 А-I | 1.36 / 1.58 | 0.54 / 0.63 | | |
| ⌀10 А-II | 0.44 / 0.60 | 0.27 / 0.37 | А-II | 2700 |
| ⌀5 В-I | 19.11 | 2.95 | В-I | 3150 |
| ⌀4 В-I | 13.35 / 15.27 | 1.27 / 1.54 | | |
| 80×8 | 0.11 | 0.55 | Ст.3 | 2100 |
| **Н-3-27 А ; Н-3-27 ПР.** | | | | |
| ⌀10 А-I | 1.19 | 0.73 | А-I | 2100 |
| ⌀8 А-I | 1.36 / 1.58 | 0.54 / 0.63 | | |
| ⌀10 А-II | 0.44 / 0.60 | 0.27 / 0.37 | А-II | 2700 |
| ⌀5 В-I | 24.51 | 3.76 | В-I | 3150 |
| ⌀4 В-I | 16.38 / 18.78 | 1.60 / 1.86 | | |
| 80×8 | 0.11 | 0.55 | Ст.3 | 2100 |

Примечание: В таблицах цифры в числителе дроби относятся к панели В=240мм, в знаменателе – к панели В=320 мм

| | | | |
|---|---|---|---|
| ТД 1966г | ПРОСТЕНОЧНЫЕ ПАНЕЛИ Н-3-12А; Н-3-12ПР; Н-3-18А; Н-3-18ПР; Н-3-21А; Н-3-21ПР; Н-3-27А; Н-3-27ПР. | ИИ-04-5 | |
| | СПЕЦИФИКАЦИЯ И ВЫБОРКА МЕТАЛЛА | Выпуск 1 | Лист № 54 |

МИТЭП — Конструкторский отдел — Арх N

14 У/ 1966г — М-5 — Гл. инж. проекта Гершанов; Нач. кон. отд. Крамова; Гл. инж. проекта Чебакина; Гл. инж. проекта Гранченко; Гр. инженер Дьяков; Разработал Шитиков; Проверил Шитиков; Контролер Гомоз



3905

## Общий вид

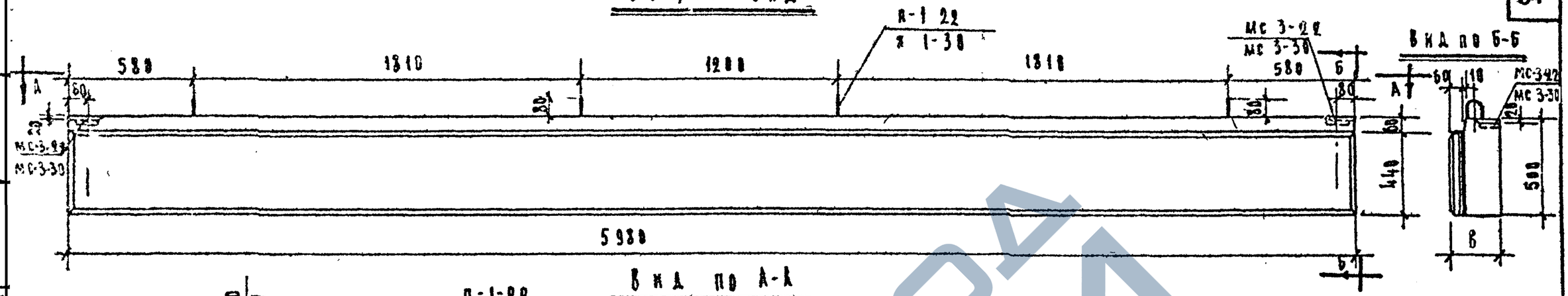


| Характеристика изделия | | | | |
|---|---|---|---|---|
| Марка панели | | | Ц-60-5 | |
| Толщина панели | | мм | 220 | 300 |
| Вес изделия | | т | 0.99 | 1.30 |
| Объем изделия | | м³ | 0.458 | 0.897 |
| Расход материалов | керамзитобетона | м³ | 0.530 | 0.770 |
| | цементно-песчаного раствора | м³ | 0.106 | 0.106 |
| | металла всего | кг | 65.02 | 67.05 |
| | металла на 1 м² изделия | кг | 21.70 | 22.40 |
| | металла на 1 м³ бетона | кг | 102.20 | 76.50 |
| Объемный вес керамзитобетона | | кг/м³ | 1200 | |
| Марка керамзитобетона | | — | 75 | |
| Объемный вес цем песчаного раствора | | кг/м³ | 2200 | |
| Марка цементно песчаного раствора | | — | 150 | |
| Отпускная прочность керамзитобетона не менее | | кг/см² | 75 | |

| Марка панели | Высота панели мм А | Толщина панели, мм В | |
|---|---|---|---|
| Ц-60-5 | 500 | 220 | 300 |

## Примечания

1. Панели рассчитаны и законструированы в соответствии с главой СНиП II-В.1-62 и указаниями СН-277-64.
2. Панели изготавливаются из конструктивно-теплоизоляционного плотного керамзитобетона марки "75" объемным весом 1200 кг/м³
3. Наружный отделочный слой толщиной 4мм выполняется из цементно-песчаного раствора марки 150
4. Армирование панели см на листе № 56

| | | | |
|---|---|---|---|
| ТА 1966г | Полосовая панель цоколя Ц-60-5 | | ИГ.04-5 |
| | Общий вид | Выпуск 1 | Лист № 55 |

МИТЭП Конструкторский отдел
Нач. отдела Шабров
Гл. инж. пр. Лапшов
Нач. сект. Ларионова
Инженер Гусева
14 сент 1966г
М 1:20
Арх. № 2

8905 65

https://zavodjbi.com/



## Общий вид

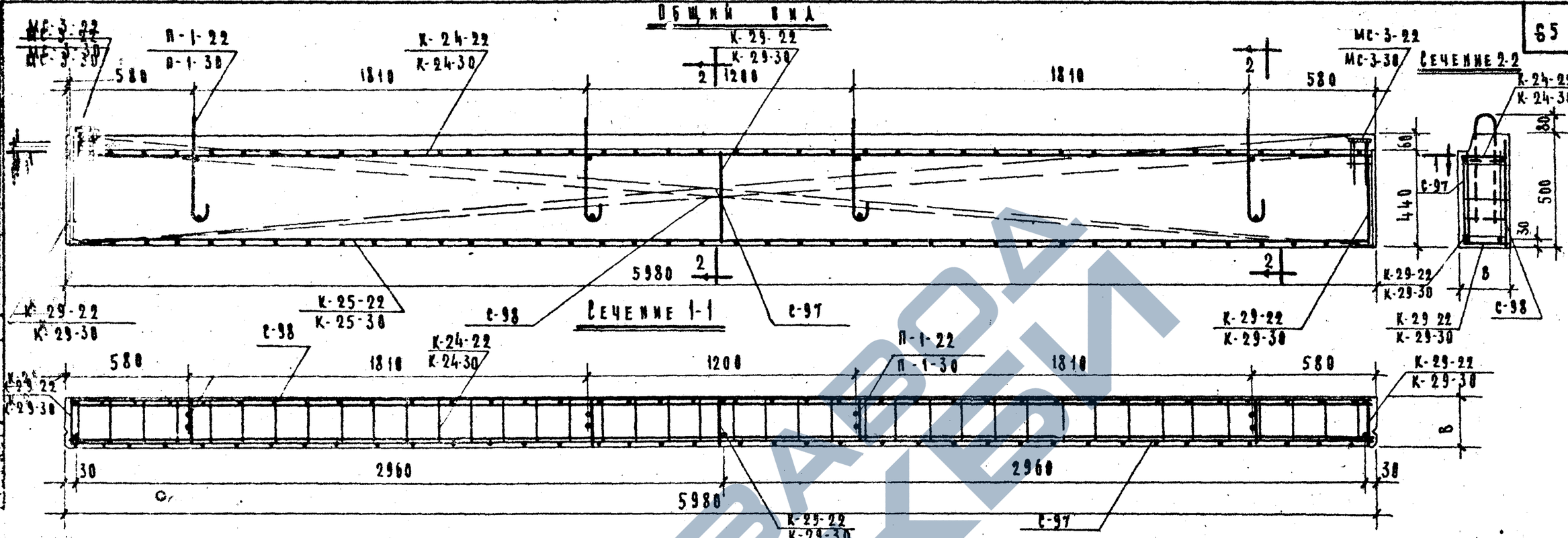


### Марки применяемых сеток и каркасов

| Марка панели | Сетки | | Каркасы | |
|---|---|---|---|---|
| | Толщина панели | | | |
| | 220 | 300 | 220 | 300 |
| Ц-60-3 | С-97<br>С-98 | С-97<br>С-98 | К-24-22<br>К-25-22<br>К-29-22 | К-24-30<br>К-25-30<br>К-29-30 |

### Спецификация металла на изделие

| № п/п | Марка детали | Кол. дет. шт. | Вес, кг | | |
|---|---|---|---|---|---|
| | | | Детали | Всех деталей | Итого |
| 1 | К-25-22<br>К-25-30 | 1 | 21.05<br>22.00 | 21.05<br>22.00 | 65.02<br>67.05 |
| 2 | К-29-22<br>К-29-30 | 3 | 0.42<br>0.45 | 1.26<br>1.35 | |
| 3 | К-24-22<br>К-24-30 | 1 | 8.23<br>8.60 | 8.23<br>8.60 | |
| 4 | С-97 | 1 | 12.04 | 12.04 | |
| 5 | С-98 | 1 | 16.34 | 16.34 | |
| 6 | П-1-22<br>П-1-30 | 4 | 0.98<br>1.09 | 3.92<br>4.36 | |
| 7 | МС-3-22<br>МС-3-30 | 2 | 1.09<br>1.18 | 2.18<br>2.36 | |

### Выборка металла

| Сечение, мм | ф 16 А-II | ф 10 А-II | ф 10 А-I | ф 8 А-I | ф 5 В-I | −8×8 |
|---|---|---|---|---|---|---|
| Длина, м | 11.90 | 30.95<br>31.99 | 4.76 | 54.89<br>57.73 | 7.41<br>10.53 | 0.22 |
| Вес, кг | 18.89 | 19.35<br>19.79 | 2.92 | 21.70<br>22.83 | 1.15<br>1.61 | 1.10 |
| Класс или марка стали и ГОСТ | А-II | | А-I | | В-I | Ст.3<br>103-57* |
| | 5781-61 | | | | 6727-53 | |
| Расчетное сопротивление $R_a$, кг/см² | 2700 | | 2100 | | 3150 | 2100 |

Примечания: 1. Все плоские сетки и каркасы в местах пересечения должны быть соединены точечной сваркой или вязальной проволокой.
2. Арматуру и закладные детали см. на листах МН 68-III.
3. В таблицах цифра в числителе дроби относятся к панелям В-220 мм, в знаменателе – к панелям В=300 мм.

| | | |
|---|---|---|
| ТД 1966 г. | Полосовая панель цоколя Ц-60-5 | ИИ-04-5 |
| | Армирование | Выпуск 1 / Лист № 56 |

Типовой конструкторский отдел ГПИИС Госгражданстроя. Альбом 120. Главный инженер Кобазов. Главный архитектор Бачура. Руководитель группы Ф-2.

## Общий вид

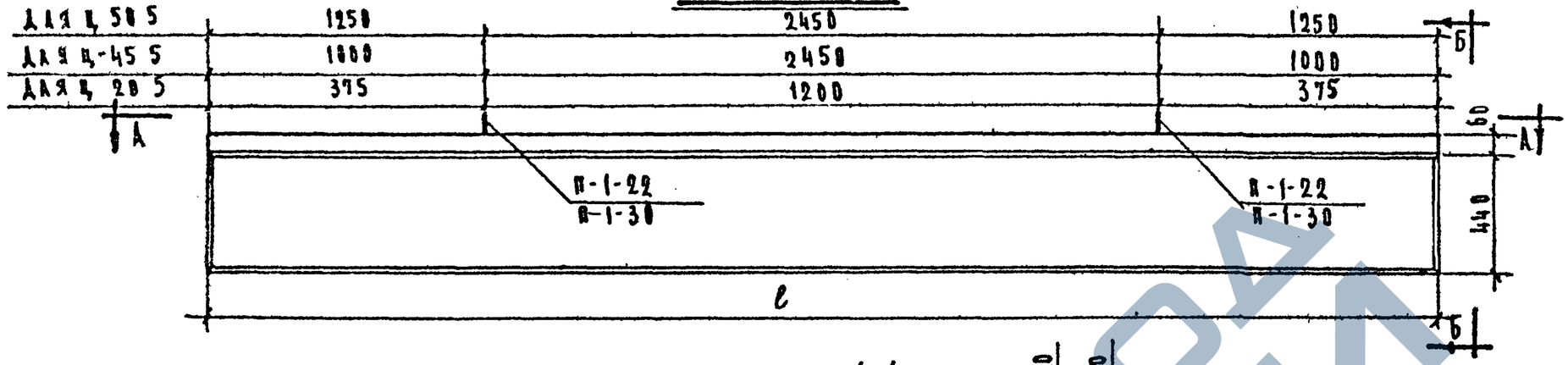


## Вид по Б-Б

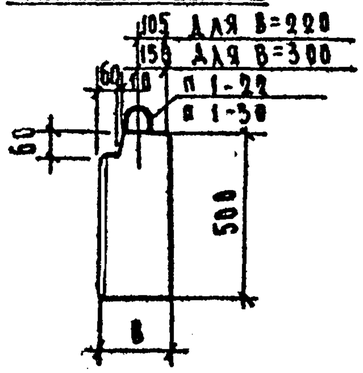


## Вид по А-А

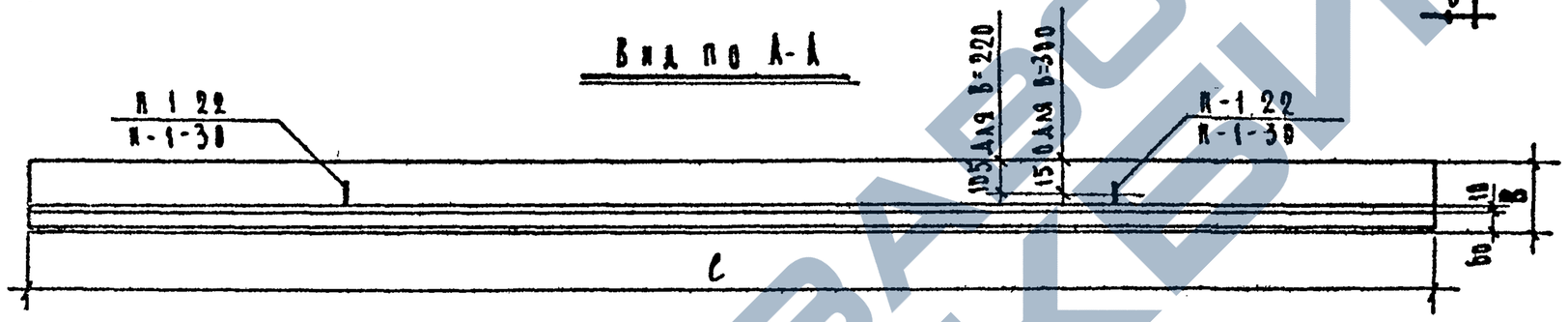


| Характеристика изделия | | | | | | | | |
|---|---|---|---|---|---|---|---|---|
| Марка панели | | | Ц-50-5 | | Ц-45-5 | | Ц-20-5 | |
| Толщина панели | | мм | 220 | 300 | 220 | 300 | 220 | 300 |
| Вес изделия | | т | 0.81 | 1.07 | 0.73 | 0.96 | 0.32 | 0.42 |
| Объем изделия | | $м^3$ | 0.550 | 0.740 | 0.470 | 0.670 | 0.220 | 0.290 |
| Расход материалов | Керамзитобетона | $м^3$ | 0.445 | 0.645 | 0.40 | 0.578 | 0.175 | 0.254 |
| | Цементно-песчаного раствор | $м^3$ | 0.087 | 0.087 | 0.079 | 0.079 | 0.035 | 0.035 |
| | Металла: Всего | кг | 40.02 | 45.72 | 34.11 | 37.40 | 14.54 | 15.08 |
| | Металла: На 1 $м^2$ изделия | кг | 16.10 | 18.40 | 15.35 | 16.80 | 14.90 | 15.40 |
| | Металла: На 1 $м^3$ бетона | кг | 73.00 | 85.70 | 72.50 | 53.70 | 66.00 | 52.00 |
| Объемный вес керамзитобетона | | кг/м³ | 1200 | | | | | |
| Марка керамзитобетона | | — | 75 | | | | | |
| Объемный вес цементно-песчаного раствора | | кг/м³ | 2200 | | | | | |
| Марка цементно-песчаного раствора | | — | 150 | | | | | |
| Отпускная прочность керамзитобетона не менее | | кг/см² | 75 | | | | | |

| Марка панели | Длина панели, мм l | Толщина панели, мм В | |
|---|---|---|---|
| Ц-50-5 | 4950 | 220 | 300 |
| Ц-45-5 | 4450 | 220 | 300 |
| Ц-20-5 | 1950 | 220 | 300 |

## Примечания

1. Общие примечания см. на листе № 55 п.п. 1,2,3
2. Армирование панелей см. на листе № 58

| ТД 1966 г. | Полосовые панели цоколя Ц-50-5, Ц-45-5, Ц-20-5 | ИИ-04-3 | |
|---|---|---|---|
| | Общий вид | Выпуск 1 | Листы 57 |

МИТЭП Конструкторский отдел. 1966 г. № 1-20. Арх №

Ф-2

8905 67

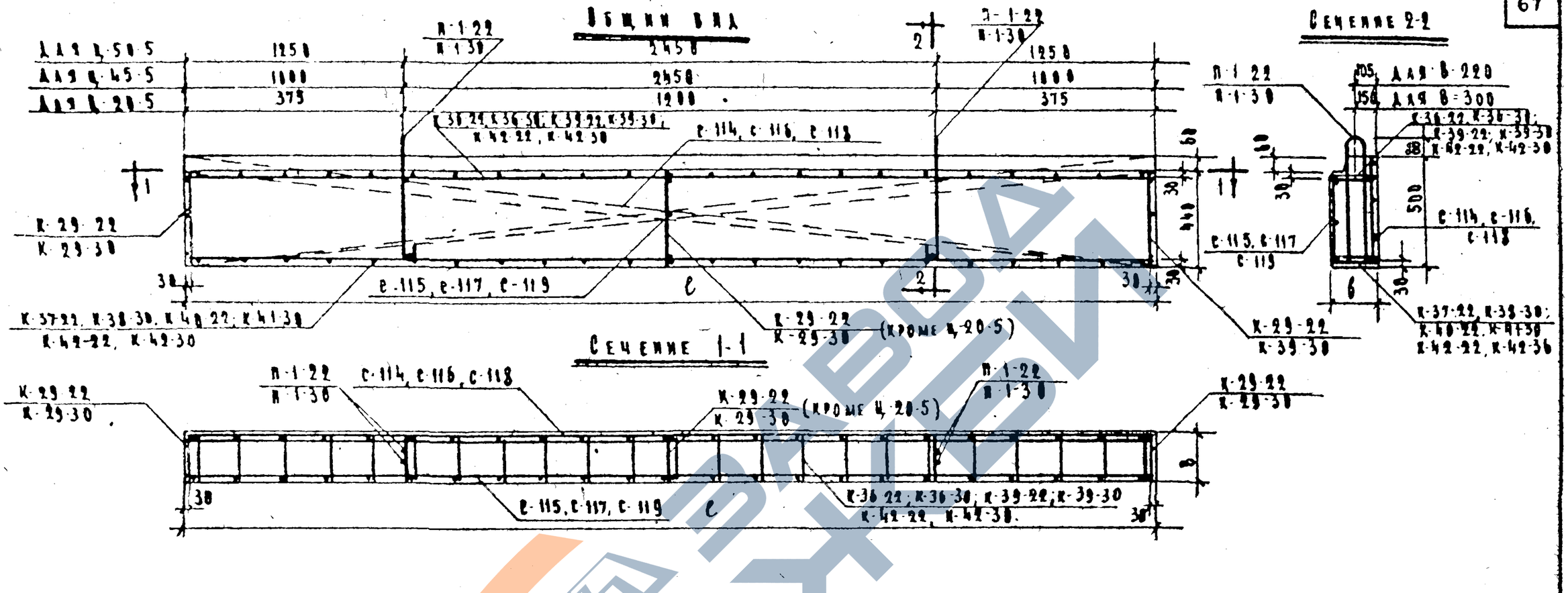


| Марки применяемых сеток и каркасов | | | | |
|---|---|---|---|---|
| Марка панели | Сетки | | Каркасы | |
| | Толщина панели | | | |
| | 220 | 300 | 220 | 300 |
| Ц-50-5 | в-114<br>в-115 | в-114<br>в-115 | К-36-22<br>К-37-22<br>К-29-22 | К-36-30<br>К-38-30<br>К-29-30 |
| Ц-45-5 | в-116<br>в-117 | в-116<br>в-117 | К-36-22<br>К-48-22<br>К-29-22 | К-39-30<br>К-41-30<br>К-29-30 |
| Ц-20-5 | в-118<br>в-119 | в-118<br>в-119 | К-42-22<br>К-29-22 | К-42-30<br>К-29-30 |

## Примечания:

1. Общие примечания см. на листе № 56 (п.п 1-3)
2. Спецификацию и выборку металла см. на листе № 59

| | | | |
|---|---|---|---|
| ГИПРОНИСЕЛЬПРОМ | Главный инженер | Кикнадзе | |
| ГИПРОНИСЕЛЬПРОМ | Главный инженер проекта | Шалимов | |
| ГИПРОНИСЕЛЬПРОМ | Начальник отдела | Смирнов | |
| ГИПРОНИСЕЛЬПРОМ | Руководитель группы | Кобызов | |
| ГИПРОНИСЕЛЬПРОМ | Конструктор | Кобызов | |
| ГИПРОНИСЕЛЬПРОМ | Начальник бригады | Шалимов | |
| ГИПРОНИСЕЛЬПРОМ | Конструктор | Кобызов | |
| ГИПРОНИСЕЛЬПРОМ | Начальник отдела | Смирнов | |
| ГИПРОНИСЕЛЬПРОМ | Руководитель группы | Кобызов | |
| ГИПРОНИСЕЛЬПРОМ | Конструктор | Кобызов | |

ГИПРОНИСЕЛЬПРОМ
Инструкторский отдел
Арх. №
14.VII 1966г
М 1:20

| | | | |
|---|---|---|---|
| ТД 1966г | Подвесные панели цоколя Ц-50-5; Ц-45-5; Ц-20-5 | | НИ 04-5 |
| | Армирование | Выпуск 1 | Лист № 58 |

8905 6а

## Спецификация металла на изделие

### Ц-50-5

| №№ п/п | Марка детали | Кол., шт. | Вес, кг: Детали | Вес, кг: Всех деталей | Вес, кг: Итого |
|---|---|---|---|---|---|
| 1 | К-29-22 / К-29-30 | 3 | 0.42 / 0.45 | 1.26 / 1.35 | |
| 2 | К-36-22 / К-36-30 | 1 | 6.79 / 7.18 | 6.79 / 7.18 | |
| 3 | К-37-22 | 1 | 9.48 | 9.48 | |
| 4 | К-38-30 | 1 | 14.56 | 14.56 | |
| 5 | С-114 | 1 | 10.56 | 10.56 | |
| 6 | С-115 | 1 | 9.97 | 9.97 | |
| 7 | П-1-22 / П-1-30 | 2 | 0.98 / 1.09 | 1.96 / 2.18 | 40.02 / 45.72 |

### Ц-45-5

| №№ п/п | Марка детали | Кол., шт. | Вес, кг: Детали | Вес, кг: Всех деталей | Вес, кг: Итого |
|---|---|---|---|---|---|
| 1 | К-29-22 / К-29-30 | 3 | 0.42 / 0.45 | 1.26 / 1.35 | |
| 2 | К-39-22 / К-39-30 | 1 | 6.12 / 6.41 | 6.12 / 6.41 | |
| 3 | К-40-22 | 1 | 6.12 | 6.12 | |
| 4 | К-41-30 | 1 | 8.81 | 8.81 | |
| 5 | С-116 | 1 | 9.59 | 9.59 | |
| 6 | С-117 | 1 | 9.06 | 9.06 | |
| 7 | П-1-22 / П-1-30 | 2 | 0.98 / 1.09 | 1.96 / 2.18 | 34.11 / 37.40 |

### Ц-20-5

| №№ п/п | Марка детали | Кол. шт. | Вес, кг: Детали | Вес, кг: Всех деталей | Вес, кг: Итого |
|---|---|---|---|---|---|
| 1 | К-29-22 / К-29-30 | 2 | 0.42 / 0.45 | 0.84 / 0.90 | |
| 2 | К-42-22 / К-42-30 | 2 | 1.81 / 1.94 | 3.62 / 3.88 | |
| 3 | С-118 | 1 | 4.18 | 4.18 | |
| 4 | С-119 | 1 | 3.94 | 3.94 | |
| 5 | П-1-22 / П-1-30 | 2 | 0.98 / 1.09 | 1.96 / 2.18 | 14.54 / 15.08 |

## Выборка металла

### Ц-50-5

| Сечение, мм | ф14 AII | ф12 AII | ф10 AII | ф10 AI | ф8 AI | ф5 BI |
|---|---|---|---|---|---|---|
| Длина, м | — / 9.84 | 9.84 / — | 0.80 / 1.12 | 12.22 | 54.54 / 61.29 | 11.21 / 9.18 |
| Вес, кг | — / 11.90 | 8.75 / — | 0.50 / 0.72 | 7.52 | 21.52 / 24.18 | 1.73 / 1.40 |
| Класс или марка стали и ГОСТ | A-II | | | A-I | | B-I |
| | 5781-61 | | | | | 6727-53* |
| Расчетное сопротивление арматуры $R_a$; кг/см² | 2700 | | | 2100 | | 3150 |

### Ц-45-5

| Сечение, мм | ф12 AII | ф10 AII | ф10 AI | ф8 AI | ф5 BI |
|---|---|---|---|---|---|
| Длина, м | — / 8.84 | 9.64 / 1.12 | 11.22 | 49.74 | 10.44 / 14.85 |
| Вес, кг | — / 7.85 | 5.95 / 0.72 | 6.91 | 19.64 | 1.61 / 2.28 |
| Класс или марки стали и ГОСТ | A-II | | A-I | | B-I |
| | 5781-61 | | | | 6727-53 |
| Расчетное сопротивление арматуры $R_a$; кг/см² | 2700 | | 2100 | | 3150 |

### Ц-20-5

| Сечение, мм | ф10 AII | ф10 AI | ф8 AI | ф5 BI |
|---|---|---|---|---|
| Длина, м | 0.80 / 1.12 | 2.38 | 29.88 | 5.54 / 7.02 |
| Вес, кг | 0.50 / 0.72 | 1.46 | 11.82 | 0.76 / 1.08 |
| Класс или марка стали и ГОСТ | A-II | A-I | | B-I |
| | 5781-61 | | | 6727-53 |
| Расчетное сопротивление арматуры $R_a$; кг/см² | 2700 | 2100 | | 3150 |

Примечание:
В таблицах цифры в числителе дроби относятся к панелям В-220 мм, в знаменателе - к панелям В=300 мм

| | | |
|---|---|---|
| ТД 1966г | Полосовые панели цоколя Ц-50-5; Ц-45-5; Ц-20-5 | ИИ-04-5 |
| | Спецификация и выборка металла | Выпуск 1 / Лист № 59 |

Гл. инж. пр. Гобазов; Гл. инж. отд. Шапиро; Нач. отд. Смирнова; Гл. инж. Титов; Конструкторский отдел МИТЭП; 14.VI.1966г; Разработал Иванова; Проверил Попов; Н. контр. Копнов; Арк. Ж

## Общий вид

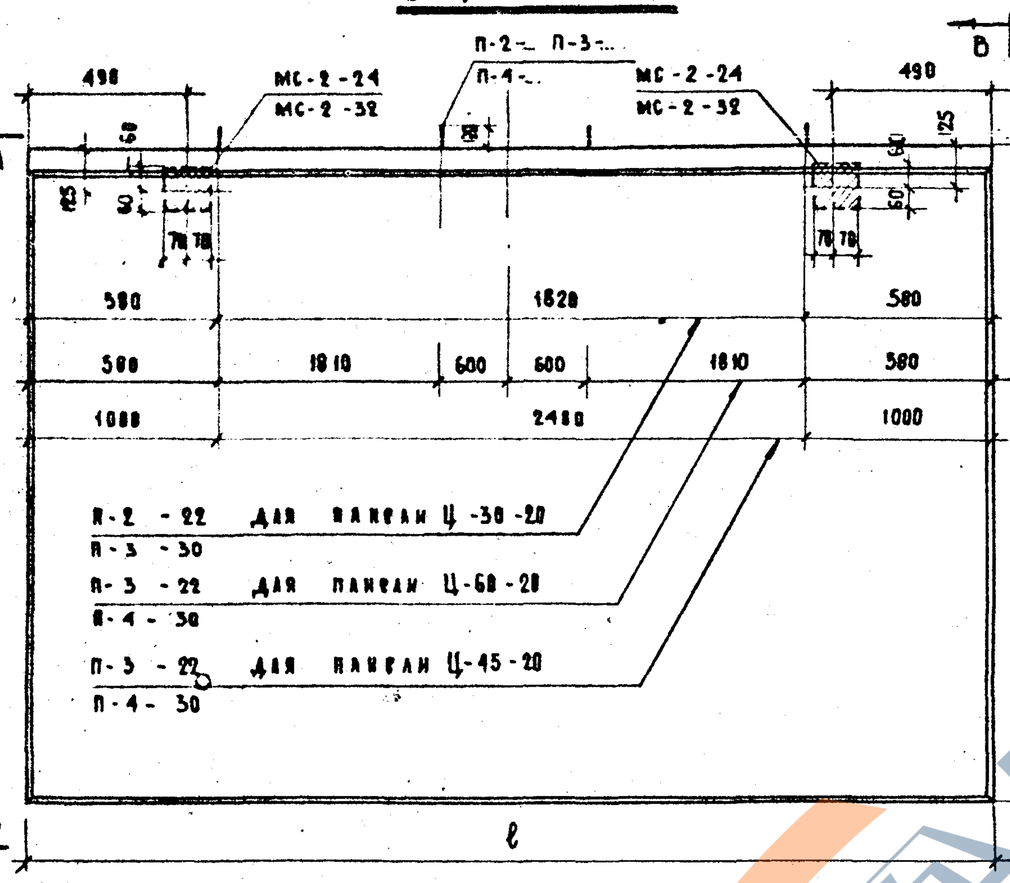


## Вид по В-В

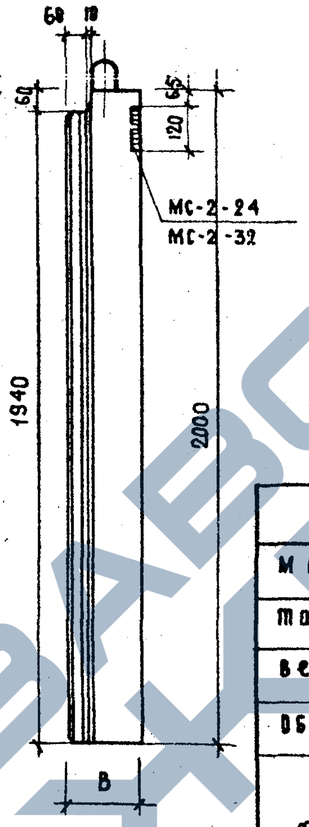


## Вид по А-А

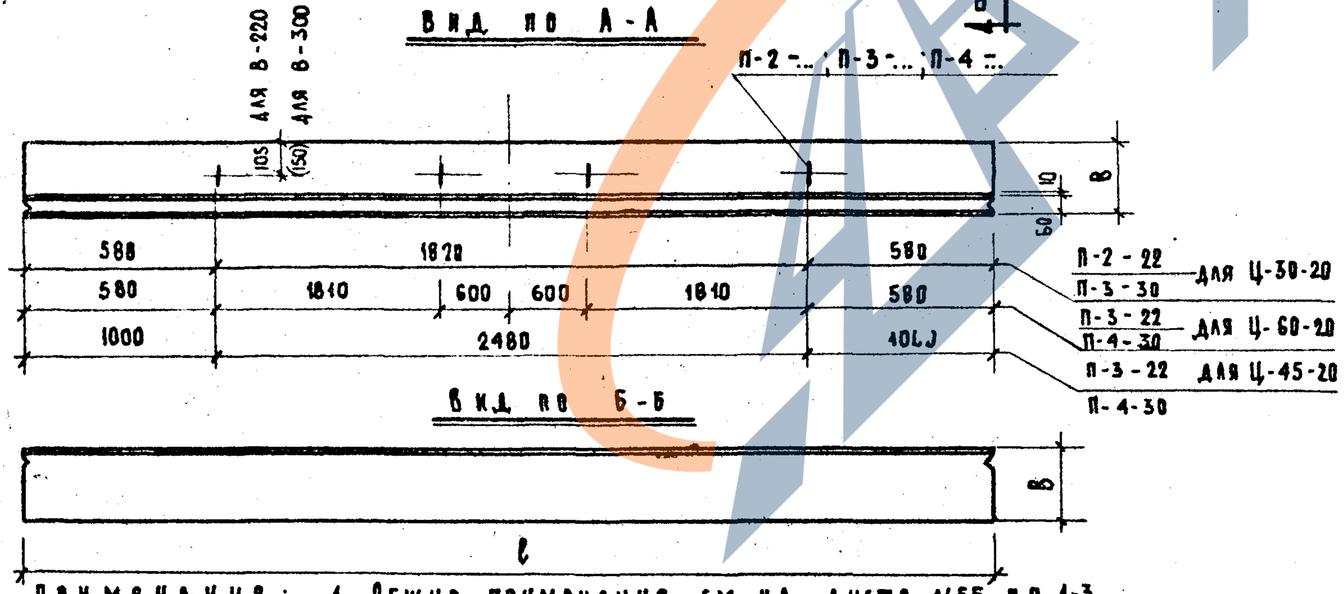


## Вид по Б-Б




| Марка панели | Длина панели, мм ℓ | Толщина панели, мм в | |
|---|---|---|---|
| Ц-60-20 | 5980 | 220 | 300 |
| Ц-45-20 | 4480 | 220 | 300 |
| Ц-30-20 | 2980 | 220 | 300 |

### Характеристика изделия

| Марка панели | | | Ц-60-20 | | Ц-45-20 | | Ц-30-20 | |
|---|---|---|---|---|---|---|---|---|
| Толщина панели | | мм | 220 | 300 | 220 | 300 | 220 | 300 |
| Вес изделия | | т | 4.00 | 5.25 | 2.95 | 3.92 | 1.97 | 2.69 |
| Объем изделия | | м³ | 2.64 | 3.60 | 1.97 | 2.69 | 1.31 | 1.79 |
| Расход материалов | керамзитобетона | м³ | 2.46 | 3.42 | 1.61 | 2.33 | 1.07 | 1.55 |
| | цементно-песчаного раствора | м³ | 0.48 | 0.48 | 0.35 | 0.35 | 0.24 | 0.24 |
| | металла всего | кг | 147.29 | 153.23 | 102.99 | 108.40 | 51.97 | 56.11 |
| | металла на 1м² изделия | кг | 12.30 | 12.85 | 11.50 | 12.10 | 8.71 | 9.41 |
| | металла на 1м³ бетона | кг | 55.75 | 42.60 | 52.20 | 40.40 | 39.60 | 31.40 |
| Объемный вес керамзитобетона | | кг/м³ | 1200 | | | | | |
| Марка керамзитобетона | | — | 75 | | | | | |
| Объемный вес цементно-песчаного раствора | | кг/м³ | 2200 | | | | | |
| Марка цементно-песчаного раствора | | — | 150 | | | | | |
| Впускная прочность керамзитобетона не менее | | кг/см² | 75 | | | | | |

Примечания: 1. Общие примечания см. на листе N55 п.п. 1-3.
2. Армирование панелей см. на листе N 61.

| | | | |
|---|---|---|---|
| ТД 1966г. | Полосовые панели цоколя Ц-60-20, Ц-45-20, Ц-30-20 | | ИИ-04-5 |
| | В общий вид | Выпуск 1 | Лист N 60 |

МИТЭП Конструкторский отдел. Арх. N. 14/VI-1966г. М 1:20

ГИП Фрадин, Гольденберг, Кизр-Муратов; Нач. НИО, Гл. инж. НИО, Гл. инж. пр-р; Ст. инженер, Разработал, Проверил, Копировал; Львов, Ширнова, Сомов, Тобазов; Гл. инж. проекта, Нач. конструкт., Гл. инж. п-та; Перцанин, Шрамова, Ванаг, Зенина; Масловав

8905

## Общий вид

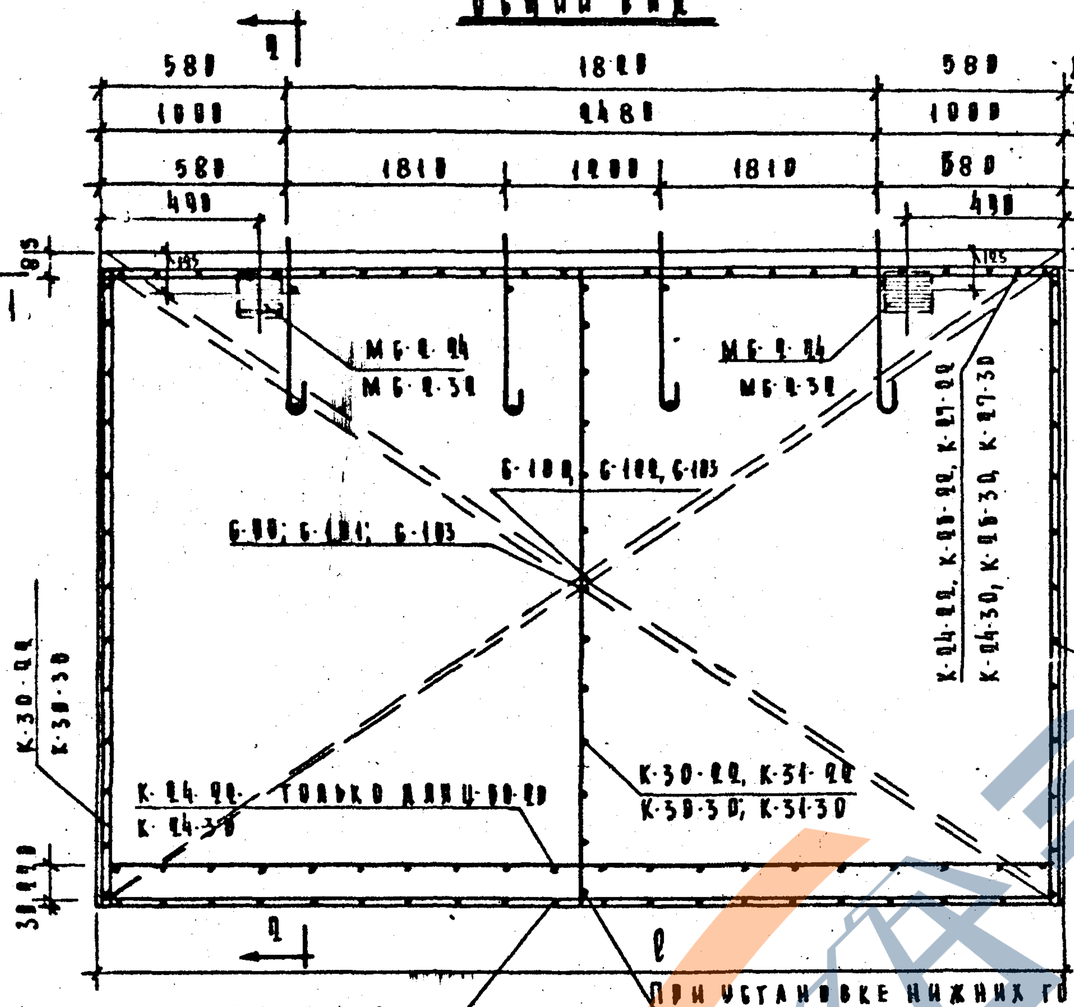


## Сечение 1-1

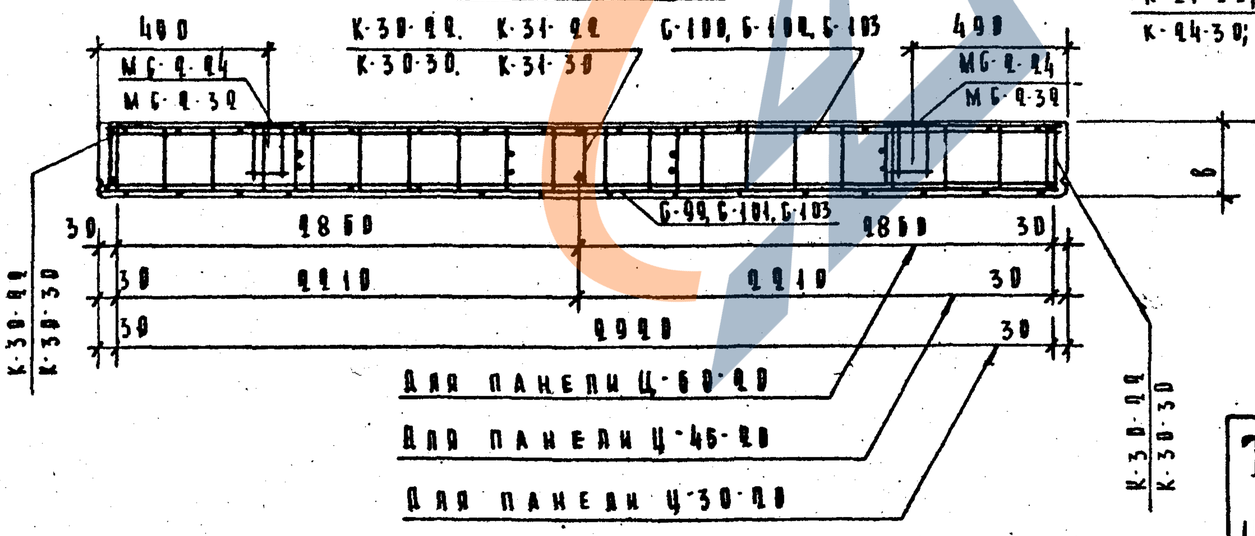


## Сечения 2-2

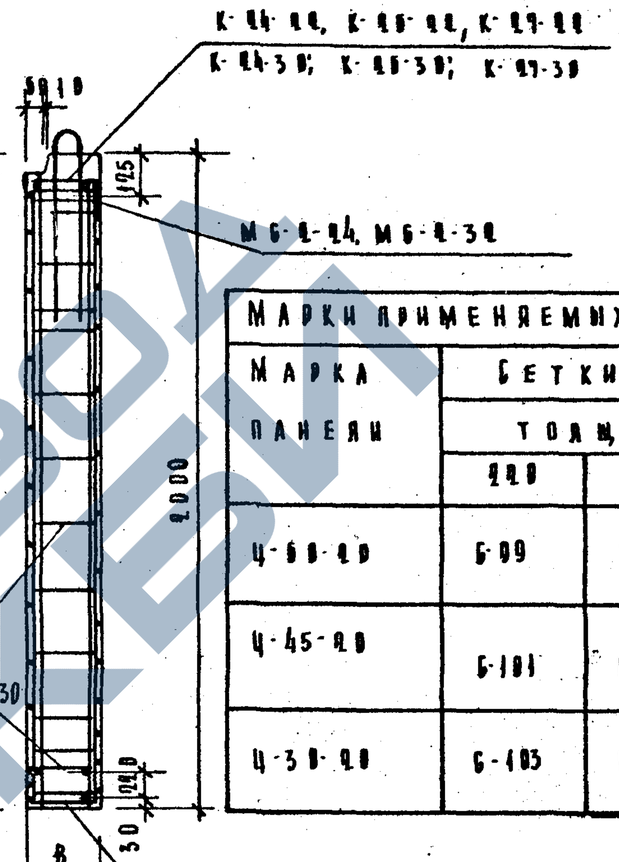


### Марки применяемых сеток и каркасов

| Марка панели | Сетки | | Каркасы | |
|---|---|---|---|---|
| | Толщина панели | | | |
| | 220 | 300 | 220 | 300 |
| Ц-60-60 | Б-99 | Б-100 | К-24-22<br>К-30-22<br>К-31-22 | К-24-30<br>К-30-30<br>К-31-30 |
| Ц-45-60 | Б-101 | Б-102 | К-26-22<br>К-30-22 | К-26-30<br>К-30-30 |
| Ц-30-60 | Б-103 | Б-104 | К-27-22<br>К-28-22<br>К-30-22 | К-27-30<br>К-28-30<br>К-30-30 |

### Примечания

1. Общие примечания см. на листе N56(п.п.1-2)
2. Спецификацию и выборку металла см. на листе N62.

| | | | |
|---|---|---|---|
| ТД 1966 | Полосовые панели цоколя. Ц-60-60, Ц-45-60, Ц-30-60. | | ИУ-04-6 |
| | Армирование | Выпуск 1 | Лист 61 |

МИТЭП, Конструкторский отдел. 14/IX 1966. М-б 1:20. Гл. инж. проекта Маклакова. Гл. инж. КО. Гл. инж. пр. Дрх. Перелыгина, Шрамкова, Ванаг, Бортникова, Кривцова, Копировал, Разраб.

https://zavodjbi.com/

# Спецификация металла на изделия



## Ц-60-20

| №№ п/п | Марка детали | Кол. шт. | Вес, кг: детали | Вес, кг: всех | Итого |
|---|---|---|---|---|---|
| 1 | К-24-22 / К-24-30 | 3 | 8.23 / 8.60 | 24.69 / 25.80 | |
| 2 | К-30-22 / К-30-30 | 2 | 1.81 / 1.94 | 3.62 / 3.88 | |
| 3 | К-31-00 / К-31-30 | 1 | 2.66 / 2.79 | 2.66 / 2.79 | |
| 4 | С-99 | 1 | 20.76 | 20.76 | |
| 5 | С-100 | 1 | 82.60 | 82.60 | |
| 6 | МС-2-24 / МС-2-32 | 2 | 2.18 / 2.38 | 4.36 / 4.76 | |
| 7 | П-3-22 / П-4-30 | 4 | 2.15 / 3.16 | 8.60 / 12.64 | 147.29 / 153.23 |

## Ц-45-20

| №№ п/п | Марка детали | Кол. шт. | Вес, кг: детали | Вес, кг: всех | Итого |
|---|---|---|---|---|---|
| 1 | К-26-22 / К-26-30 | 2 | 6.16 / 6.45 | 12.32 / 12.90 | |
| 2 | К-30-22 / К-30-22 | 3 | 1.81 / 1.94 | 5.43 / 5.80 | |
| 3 | С-101 | 1 | 15.88 | 15.88 | |
| 4 | С-102 | 1 | 56.40 | 56.40 | |
| 5 | МС-2-24 / МС-2-32 | 2 | 2.18 / 2.38 | 4.36 / 4.76 | |
| 6 | П-3-22 / П-4-30 | 4 | 2.15 / 3.16 | 8.60 / 12.64 | 102.99 / 108.40 |

## Ц-30-20

| №№ п/п | Марка детали | Кол. шт. | Вес, кг: детали | Вес, кг: всех | Итого |
|---|---|---|---|---|---|
| 1 | К-27-22 / К-27-30 | 1 | 2.77 / 2.95 | 2.47 / 2.95 | |
| 2 | К-28-22 / К-28-30 | 1 | 4.08 / 4.26 | 4.08 / 4.26 | |
| 3 | К-30-22 / К-30-30 | 2 | 1.81 / 1.94 | 3.62 / 3.88 | |
| 4 | С-103 | 1 | 10.35 | 10.35 | |
| 5 | С-104 | 1 | 20.87 | 20.87 | |
| 6 | МС-2-24 / МС-2-32 | 2 | 2.18 / 2.38 | 4.36 / 4.76 | |
| 7 | П-2-22 / П-3-30 | 4 | 1.48 / 2.26 | 5.92 / 9.04 | 51.97 / 56.11 |

# Выборка металла

## Ц-60-20

| Сечение, мм | ф10А-II | ф16А-I | ф14А-I | ф8А-I | ф5В-I | 120×8 |
|---|---|---|---|---|---|---|
| Длина, м | 127.08 / 128.28 | — / 7.08 | 6.32 / — | 88.60 | 157.75 / 167.35 | 0.28 |
| Вес, кг | 78.40 / 79.24 | — / 11.20 | 7.60 / — | 34.92 | 24.27 / 25.77 | 2.18 |
| Класс или марка стали | А-II | А-I | | | В-I | Ст.3 |
| ГОСТ | 5781-61 | | | | 6727-53 | 103-57* |
| Расчетное сопротивление стали Ra, кг/см² | 2700 | 2100 | | | 3150 | 2100 |

## Ц-45-20

| Сечение, мм | ф10А-II | ф16А-I | ф14А-I | ф8А-I | ф5В-I | 120×8 |
|---|---|---|---|---|---|---|
| Длина, м | 84.26 / 85.54 | — / 7.08 | 6.32 / — | 58.84 | 116.49 / 122.57 | 0.28 |
| Вес, кг | 51.96 / 52.80 | — / 11.20 | 7.60 / — | 23.24 | 18.09 / 19.86 | 2.18 |
| Класс или марка стали | А-II | А-I | | | В-I | Ст.3 |
| ГОСТ | 5781-61 | | | | 6727-53 | 103-57* |
| Расчетное сопротивление стали Ra, кг/см² | 2700 | 2100 | | | 3150 | 2100 |

## Ц-30-20

| Сечение, мм | ф10А-II | ф14А-I | ф12А-I | ф8А-I | ф5В-I | 120×8 |
|---|---|---|---|---|---|---|
| Длина, м | 7.50 / 8.14 | — / 6.32 | 5.52 / — | 56.60 | 106.35 / 110.35 | 0.28 |
| Вес, кг | 6.22 / 7.06 | — / 7.60 | 4.92 / — | 22.35 | 16.38 / 17.00 | 2.18 |
| Класс или марка стали | А-II | А-I | | | В-I | Ст.3 |
| ГОСТ | 5781-61 | | | | 6727-53 | 103-57* |
| Расчетное сопротивление стали Ra, кг/см² | 2700 | 2100 | | | 5150 | 2100 |

Примечание: В таблицах цифры в числителе дроби относятся к панелям в 220 мм, в знаменателе к панелям в 300 мм.

| | | | |
|---|---|---|---|
| ТА 1966 г. | Полносовые панели цоколя Ц-60-20, Ц-45-20, Ц-30-20 | ИИС-4-5 | |
| | Спецификация и выборка металла | Выпуск 1 | Лист № 62 |

МИТЭП, Конструкторский отдел, Арх. №

Гл. инж. отд. Ганин; Нач. отдела Смирнова; Разраб. Фомов; Провер. Фомов; Контр. Кобазов; Н. контр. Ганин; Гл. инж. проекта Кашин; Зав. сект. Шкарин; Зав. лаб. Шкарин; Н. лаб. Иванова; Составил Шкарин; 24.VI.1966 г.

https://zavodjbi.com/



Общий вид

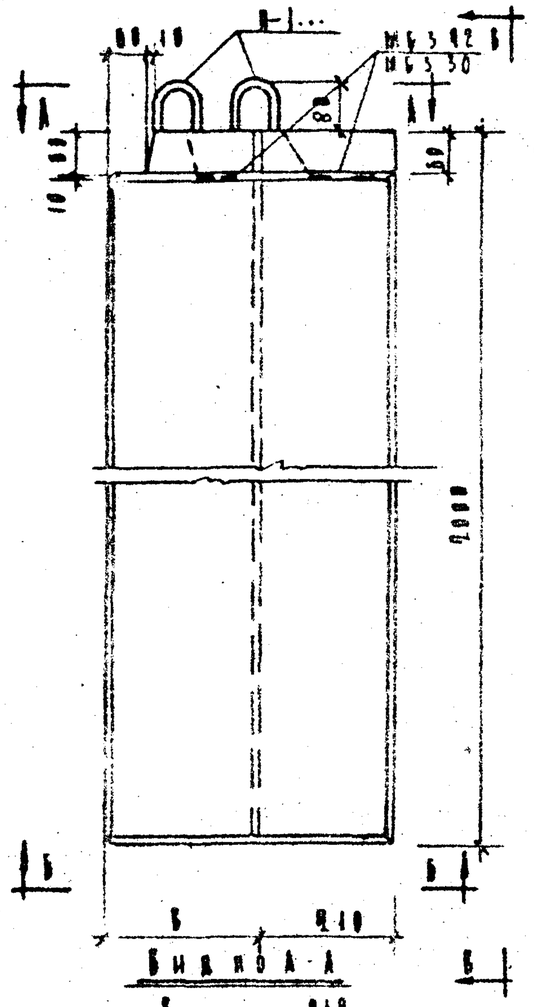


Вид по В

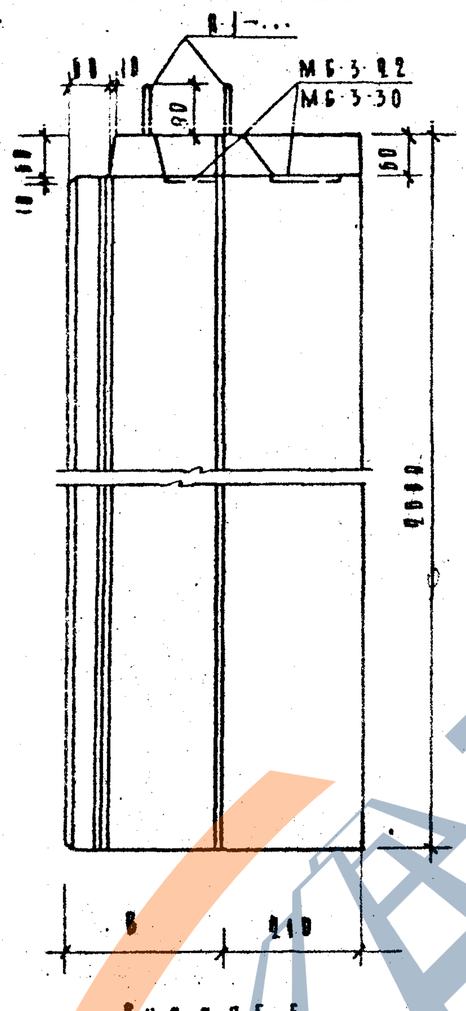


Вид по Б-Б

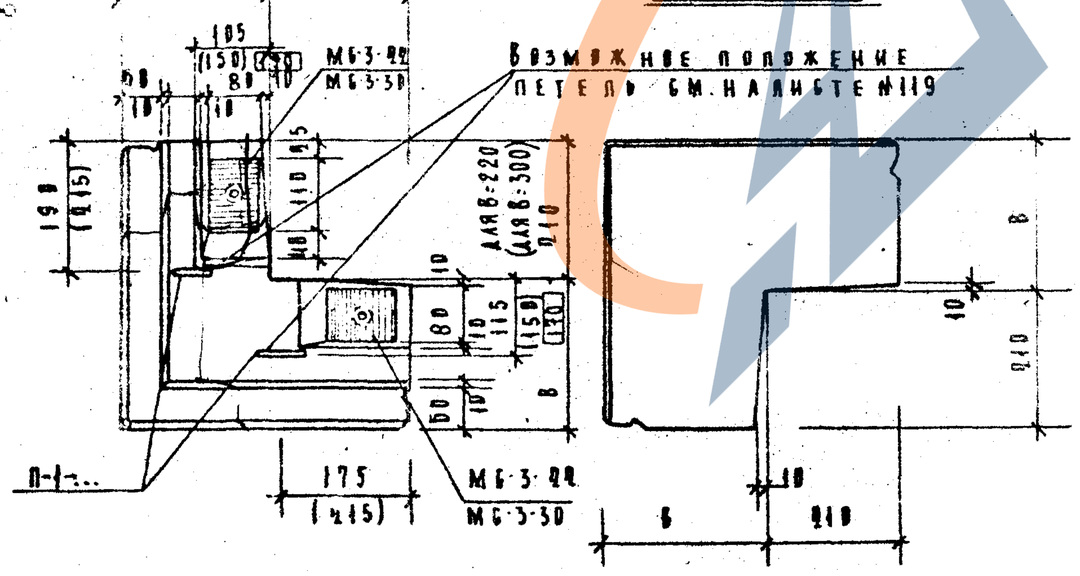


| Марка панели | Высота панели мм h | Толщина панели, мм B | |
|---|---|---|---|
| ЦЧ-90-90 | 2980 | 220 | 380 |

| Характеристика изделия | | | | |
|---|---|---|---|---|
| Марка панели | | | ЦЧ-90-90 | |
| Толщина панели | | мм | 220 | 380 |
| Вес изделия | | т | 0.35 | 0.55 |
| Объем изделия | | м³ | 0.370 | 0.580 |
| Расход материалов | Керамзитобетона | м³ | 0.316 | 0.353 |
| | Цементно-песчаного раствора | м³ | 0.033 | 0.039 |
| | Металла: Всего | кг | 10.29 | 11.73 |
| | Металла: на 1м² изделия | кг | 6.00 | 6.81 |
| | Металла: на 1м³ бетона | кг | 41.30 | 30.00 |
| Объемный вес керамзитобетона | | кг/м³ | 1900 | |
| Марка керамзитобетона | | — | 75 | |
| Объемный вес цементно-песчан. раствора | | кг/м³ | 2000 | |
| Марка цементно-песчаного раствора | | — | 150 | |
| Отпускная прочность керамзитобетона не менее. | | кг/м² | 75 | |

Примечания

1. Общие примечания см. на листе №55 п.п 1-3.
2. Армирование панели см. на листе №64.
3. На виде под А-А в рамках показаны допускаемые размеры привязки подъемных петель

| | | | |
|---|---|---|---|
| ТД 1966г | Угловая панель цоколя ЦЧ-90-90 | ИИ 04-5 | |
| | Общий вид | Выпуск 1 | Лист 63 |

МИТЭП Конструкторское отделение

Арх. Конн. Мет. Гл. инж. К.О. Гл. инж. пр. Нач. отд. Гл. инж. Нач. сект. Ст. инж. Инж. Чертил. Привязан

https://zavodjbi.com/

https://zavodjbi.com/



## Сечение 1-1

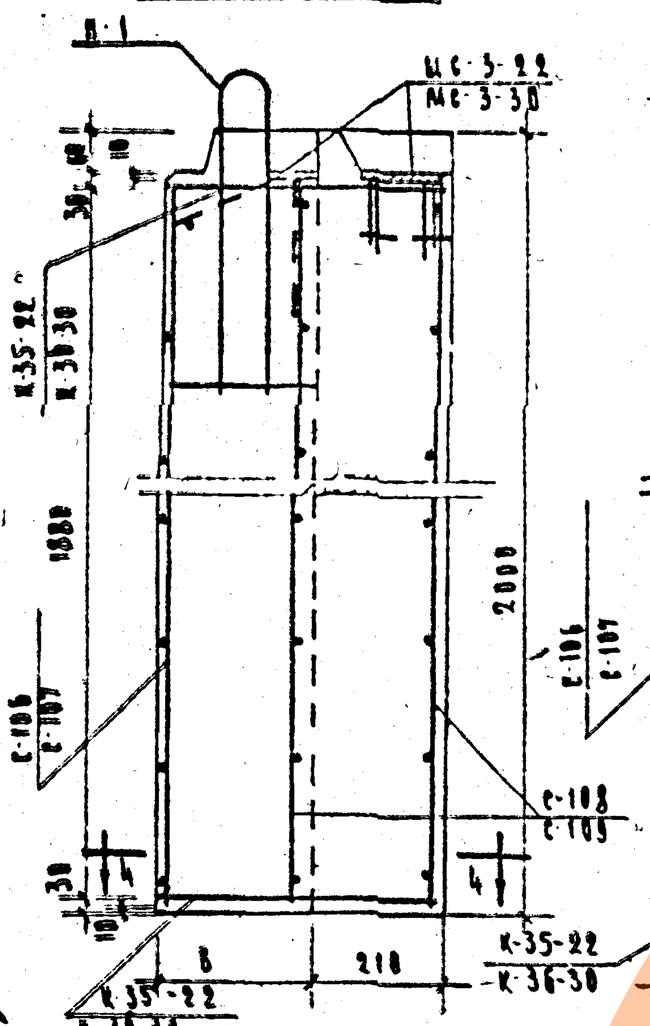


## Сечение 3-3

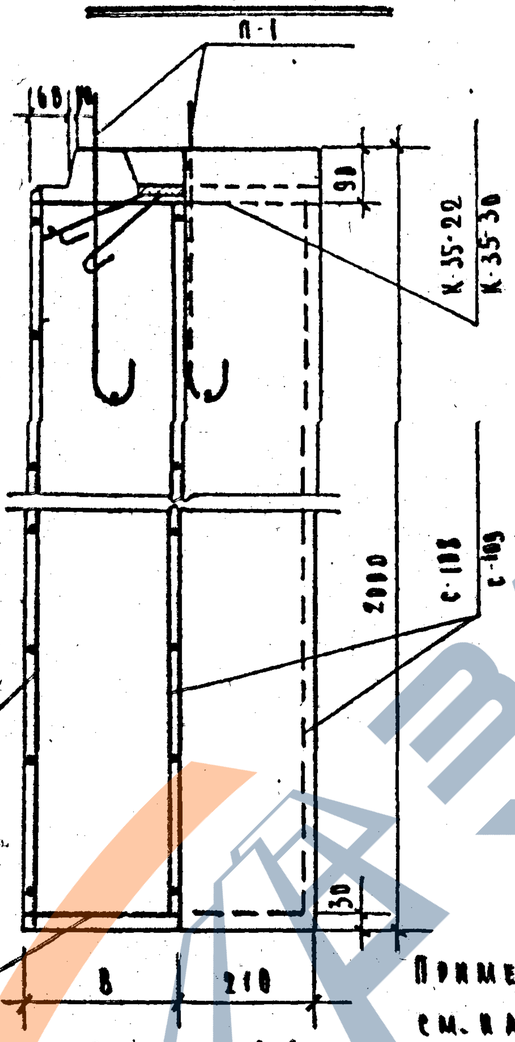


## Сечение 2-2

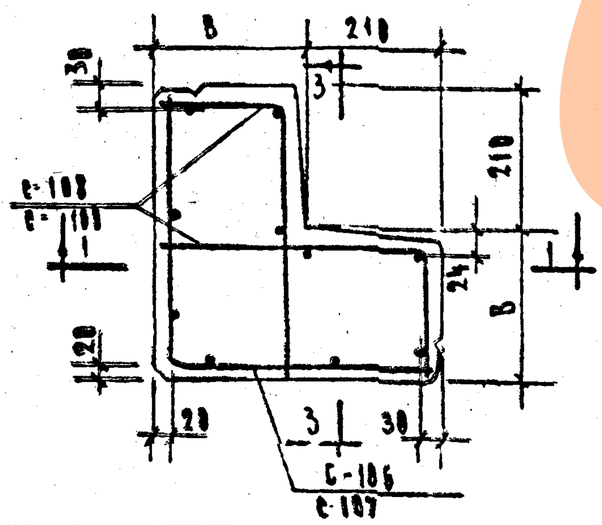


## Сечение 4-4

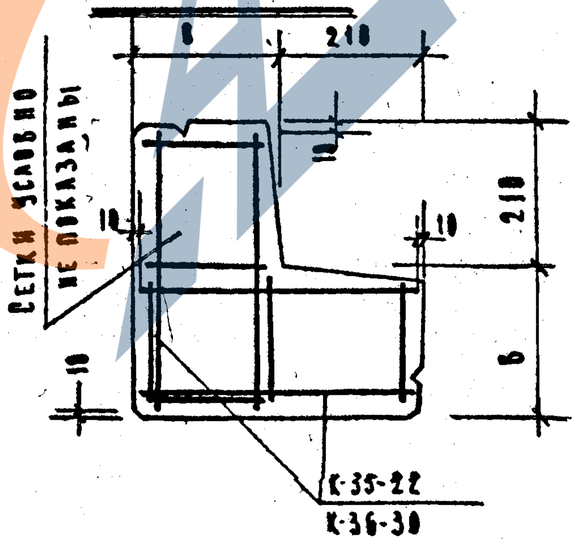


**Примечания**

см. на листе №56 пп 1-3

### Марка применяемых сеток и каркасов

| Марка панели | Сетки, толщина панели 220 | Каркасы, толщина панели 300 |
|---|---|---|
| 4У-20-20 | С-106, С-108, К-35-22 | С-107, С-109, К-35-30 |

### Выборка металла

| Сечение, мм | ф10А-II | ф10А-I | ф8А-I | ф5В-I | ф4В-I | Вст3 |
|---|---|---|---|---|---|---|
| Длина, м | 2.12 / 2.44 | 0.38 | 2.74 / 3.18 | 26.28 / 28.32 | 24.08 / 27.32 | 0.22 |
| Вес, кг | 0.59 / 0.72 | 1.46 | 1.08 / 1.26 | 4.03 / 4.45 | 2.12 / 2.74 | 1.10 |
| Класс стали | А-II | А-I | | В-I | | Ст.3 |
| Марка стали и ГОСТ | 5781-61 | | | 6727-53 | | 103-57* |
| Расчетное сопротивление стали $R_a$, кг/см² | 2700 | 2100 | | 3150 | | 2100 |

### Спецификация металла

| №№ п/п | Марка детали | Кол. дет. шт. | Вес, кг: детали | Всех деталей | Итого |
|---|---|---|---|---|---|
| 1 | С-106 / С-107 | 1 | 2.55 / 3.31 | 2.55 / 3.61 | |
| 2 | С-108 / С-109 | 2 | 1.44 / 1.61 | 2.88 / 3.22 | |
| 3 | К-35-22 / К-35-30 | 4 | 0.18 / 0.24 | 0.72 / 0.96 | |
| 4 | МС-3-22 / МС-3-30 | 2 | 1.09 / 1.18 | 2.18 / 2.36 | |
| 5 | П-1-22 / П-1-30 | 2 | 0.98 / 1.09 | 1.96 / 2.18 | |
| | | | | | 10.29 / 11.73 |

| | | | |
|---|---|---|---|
| МИТЭП, Конструкторский отдел, Арх. № | Панель наружная, Ж/б отдела, Гл. инж. отд., Гл. инж.-пр. | Н-б 1:20, 1966г | Инв. № подл. / Взам. инв. № / Подпись и дата / Инв. № дубл. |
| Чертежи выполнили: Шубов, Смирнова, Комаров | Проверил: Шубов | Разработал: Смирнова | Гл. инж. проекта: Комаров |

| | | |
|---|---|---|
| ТД 1966г | Угловая панель наружная 4У-20-20 | ВГ-04-5 |
| | Армирование | Выпуск 1, Листы 64 |

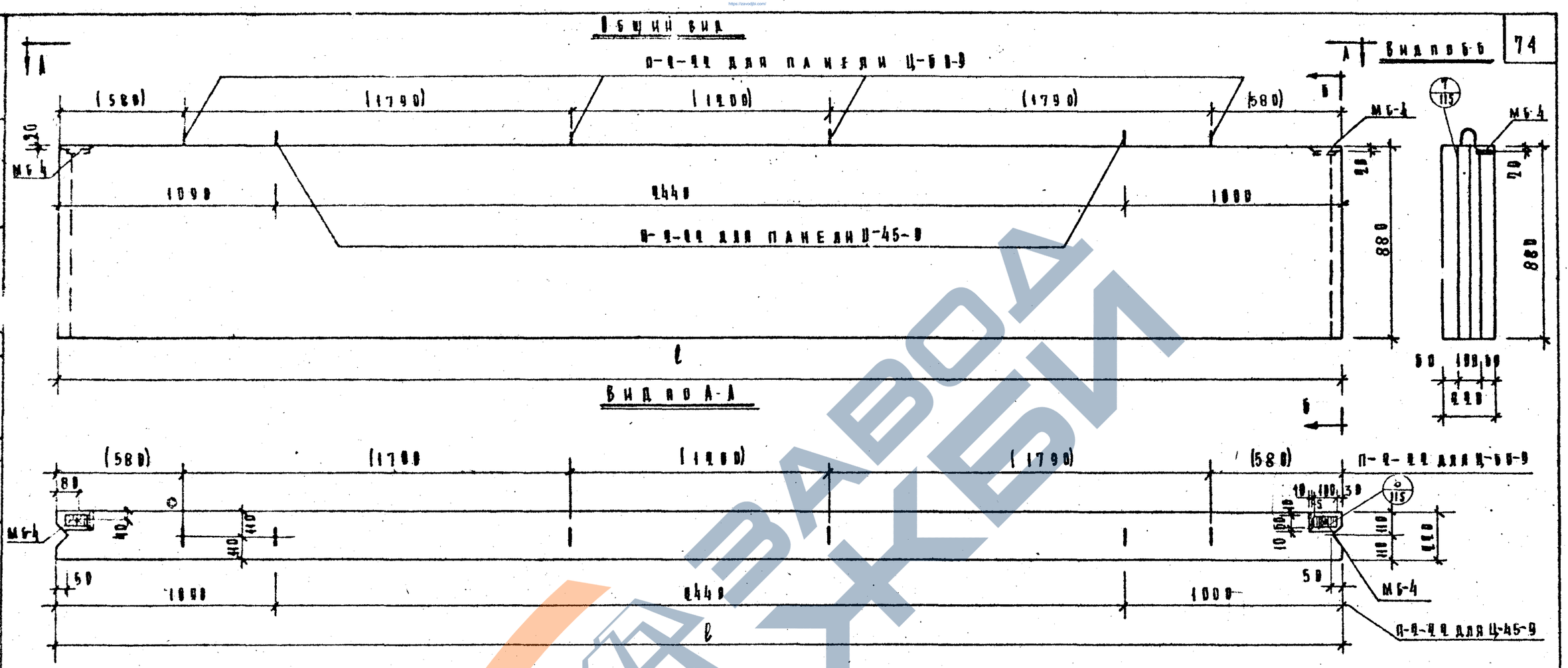


| Характеристика изделия | | | | |
|---|---|---|---|---|
| Марка панели | | | Ц-60-9 | Ц-45-9 |
| Толщина панели | | мм | 220 | 220 |
| Вес изделия | | т | 2.88 | 2.15 |
| Объем изделия | | м³ | 1.15 | 0.80 |
| Расход материалов | Бетона | кг | 1.15 | 0.80 |
| | Металла: всего | кг | 168.48 | 76.61 |
| | Металла: на 1 м² изделия | кг | 32.00 | 19.40 |
| | Металла: на 1 м³ бетона | кг | 146.50 | 89.00 |
| Объемный вес железобетона | | — | 2500 | |
| Марка бетона | | — | 200 | |
| Отпускная прочность бетона не менее | | кг/см² | 200 | |

| Марка панели | Длина панели l, мм | Толщина панели, мм в |
|---|---|---|
| Ц-60-9 | 5940 | 220 |
| Ц-45-9 | 4440 | 220 |

**Примечания**

1. Общие примечания см. на листе № 55 п. 1.
2. Панели изготовляются из железобетона марки „200"
3. Армирование панелей см. на листе № 66

| | | |
|---|---|---|
| ТД 1966г | Полосовые панели стен подвала Ц-60-9, Ц-45-9 | ИИ-04-5 |
| | Общий вид | Выпуск 1 / Лист № 65 |

МИТЭП Конструкторск. отдел

Архив

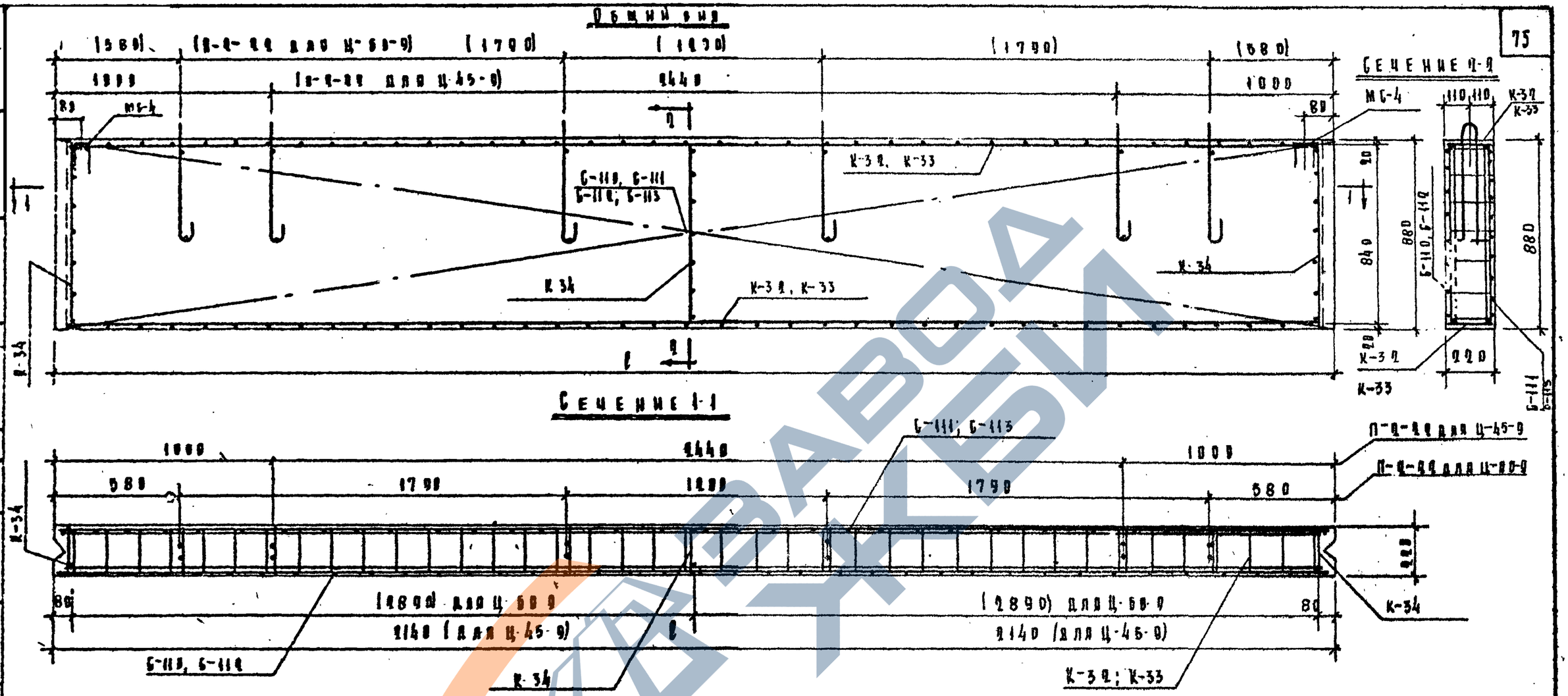


| Марки применяемых беток и каркасов | | |
|---|---|---|
| Марка панели | Бетки | Каркасы |
| | Толщина панели | |
| | 220 | 220 |
| Ц-45-9 | С-112<br>С-113 | К-33<br>К-34 |
| Ц-60-9 | С-110<br>С-111 | К-32<br>К-34 |

## Примечания

1. Общие примечания см. на листе №56 п. 1,2.
2. Спецификацию и выборку металла см. на листе № 67.

| ТД | Полосовые панели стен подвала: Ц-60-9, Ц-45-9 | ИИ-24-5 |
|---|---|---|
| 1956 г. | Армирование | Выпуск 1 / Листы 66 |

8905 76

## Спецификация металла на изделие Ц-49-9

| №№ п/п | Марка детали | Кол. шт. | Вес, кг | | Итого |
|---|---|---|---|---|---|
| | | | Детали | Всех деталей | |
| 1 | К-33 | 2 | 12.40 | 24.80 | |
| 2 | К-34 | 3 | 0.77 | 2.31 | |
| 3 | Б-119 | 1 | 7.19 | 7.19 | |
| 4 | Б-113 | 1 | 38.84 | 38.84 | |
| 5 | П-2-22 | 2 | 1.48 | 2.96 | |
| 6 | МС-4 | 2 | 0.69 | 1.38 | 78.81 |

## Спецификация металла на изделие Ц-60-9

| №№ п/п | Марка детали | Кол. шт | Вес, кг | | Итого |
|---|---|---|---|---|---|
| | | | Детали | Всех деталей | |
| 1 | К-32 | 2 | 16.91 | 33.82 | |
| 2 | К-34 | 3 | 0.77 | 2.31 | |
| 3 | Б-110 | 1 | 2.45 | 2.45 | |
| 4 | Б-111 | 1 | 110.40 | 110.40 | |
| 5 | П-2-22 | 4 | 1.48 | 5.92 | |
| 6 | МС-4 | 2 | 0.59 | 1.18 | 182.48 |

## Выборка металла Ц-45-9

| Сечение, мм | ф14 AII | ф12 AII | ф10 AI | ф12 AI | ф8 A-I | ф5 BI | 80х8 |
|---|---|---|---|---|---|---|---|
| Длина, м | 17.64 | 39.78 | 1.48 | 2.76 | 13.56 | 67.55 | 0.22 |
| Вес, кг | 21.40 | 35.38 | 0.91 | 2.46 | 5.38 | 10.39 | 0.76 |
| Класс или марка стали и ГОСТ | A-II | | A-I | A-I | | B-I | Ст.3 |
| | 5781-61 | | | | | 07.27-53 | 103-57* |
| Расчетное сопротивление стали Ra, кг/см² | 3400 | | 2700 | 2100 | | 3150 | 2100 |

## Выборка металла Ц-60-9

| Сечение, мм | ф18 AII | ф14 AII | ф10 AI | ф12 AI | ф8 AI | ф5 BI | 80х8 |
|---|---|---|---|---|---|---|---|
| Длина, м | 53.28 | 93.64 | 2.28 | 5.52 | 41.58 | 93.48 | 0.22 |
| Вес, кг | 105.58 | 28.60 | 1.42 | 4.96 | 10.44 | 2.78 | 0.76 |
| Класс или марка стали и ГОСТ | A-II | | A-I | A-I | | B-I | Ст.3 |
| | 5781-61 | | | | | 07.27-53 | 103-57* |
| Расчетное сопротивление стали Ra, кг/см² | 3400 | | 2700 | 2100 | | 3150 | 2100 |

МИТЭП — Конструкторский отдел

Гл. инж. Цейтлин; Нач. конструкторского отдела Гл. инж. К.О; Гл. инж. АО

Архив 14/9-1966 г.

Подвалы — Панели — Бетон — Разработал — Проверил — Н. контр. — Главный инженер

ТД 1966г.

Подвальные панели стен подвала Ц-60-9; Ц-45-9 — ИИ-94-5

Спецификация и выборка металла. — Выпуск 1 — Листы 67

Ф-8

8905 77

https://zavodjbi.com/

МИТЭП

Конструктивное отделение

14/V 1966 г.

Главный инженер — Лубов
Гл. инж. проекта — Смирнова
Руководитель группы — Сомов
Гл. инженер — Лебедев
Разработал — Иванов
Проверил — Мелкина
Н. контролер — Воротникова

Инв. № подл. | Подпись и дата | Взам. инв. №

Изменение привязки к осям 1 и 3 по серии ИИ-04-5 вып. 1

Привязка колонн крайних рядов к продольным и поперечным разбивочным осям здания по серии ИИ-04-5 вып. 1

Привязка колонн средних рядов к продольным и поперечным разбивочным осям здания по серии ИИ-04-5 вып. 1

Изменение привязки колонн к продольным разбивочным осям по серии ИИ-04-5 вып. 1

Изменение привязки колонн к продольным разбивочным осям по серии ИИ-04-5 вып. 1

Изменение привязки колонн к продольным разбивочным осям по серии ИИ-04-5 вып. 1

ТА

Изменение привязки колонн к продольным разбивочным осям по серии ИИ-04-5 вып. 1

Изменение привязки колонн к продольным разбивочным осям по серии ИИ-04-5 вып. 1

| Марка детали | Эскиз | № поз. | Сечение, мм | Длина, мм | Кол. шт. | Общая длина, м | Общий вес, кг | Вес детали, кг |
|---|---|---|---|---|---|---|---|---|
| К-1 24 | 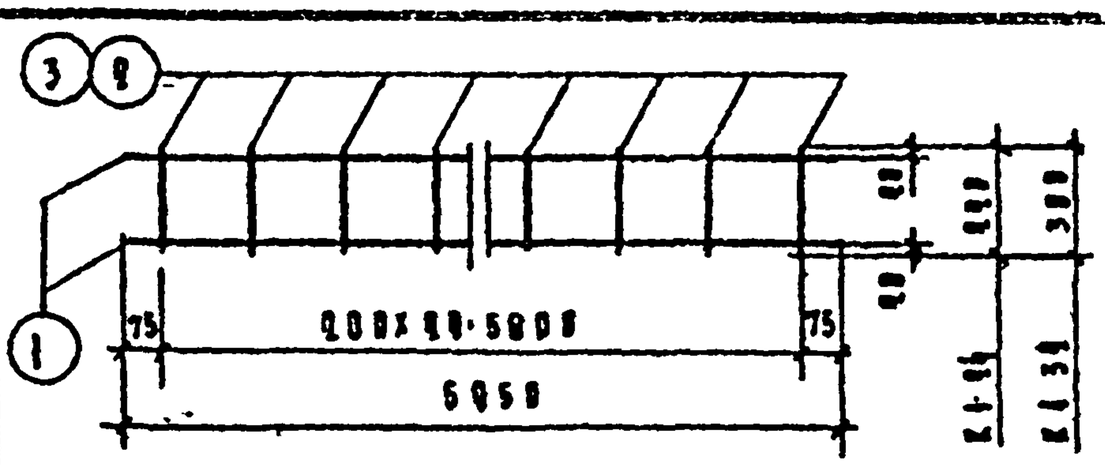 | 1 | ⌀8 А I | 5950 | 4 | 11.90 | 4.70 | 5.35 |
| | | 2 | ⌀4 В I | 440 | 30 | 9.90 | 3.90 | |
| К-1 32 | | 1 | ⌀8 А I | 5950 | 4 | 11.90 | 4.70 | |
| | | 3 | ⌀4 В I | 380 | 30 | 8.80 | 2.80 | |
| К-2 24 | 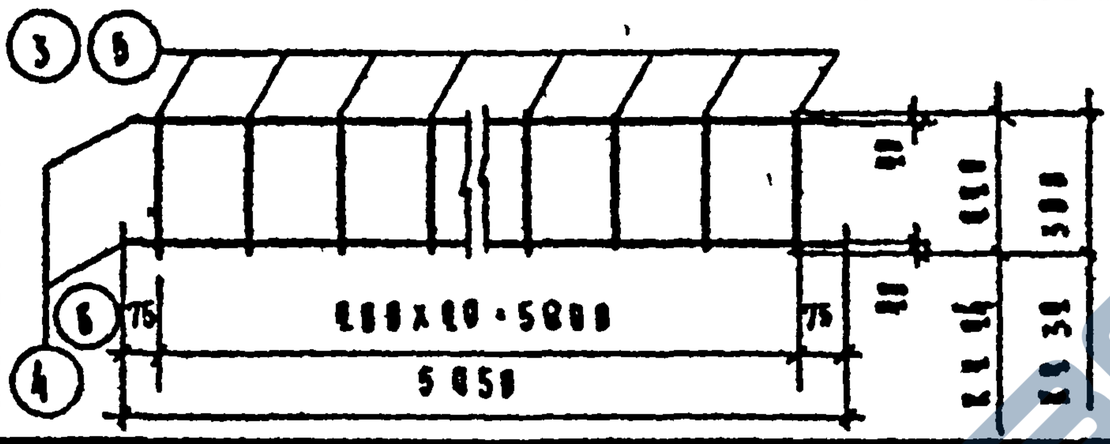 | 4 | ⌀10 А II | 5960 | 4 | 11.80 | 10.50 | 11.58 |
| | | 6 | ⌀5 В I | 440 | 30 | 9.90 | 6.82 | |
| К-2 32 | | 5 | ⌀5 В I | 5950 | 4 | 11.90 | 6.83 | 8.73 |
| | | 3 | ⌀4 В I | 380 | 30 | 8.80 | 2.80 | |
| К-3 24 | 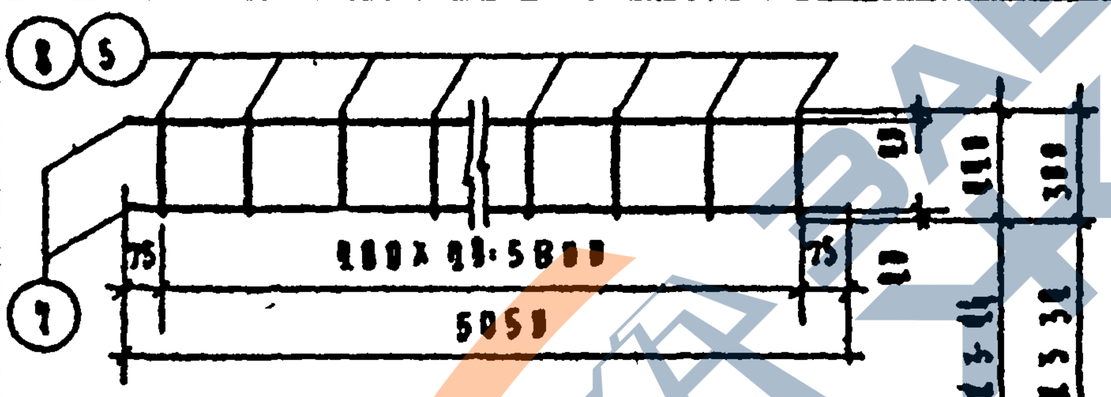 | 7 | ⌀10 А II | 5960 | 4 | 11.80 | 2.35 | 8.27 |
| | | 9 | ⌀5 В I | 440 | 30 | 5.88 | 4.04 | |
| К-3 32 | | 7 | ⌀10 А II | 5960 | 4 | 11.80 | 2.35 | 8.24 |
| | | 8 | ⌀5 В I | 380 | 30 | 9.00 | 1.30 | |
| К-4 24 | 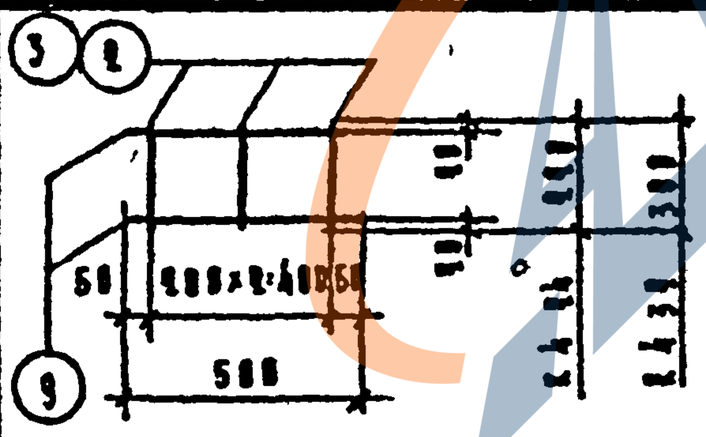 | 9 | ⌀5 В I | 500 | 2 | 1.00 | 0.45 | 0.91 |
| | | 2 | ⌀4 В I | 440 | 3 | 0.96 | 0.66 | |
| К-4 32 | | 9 | ⌀5 В I | 500 | 2 | 1.00 | 0.45 | 0.84 |
| | | 3 | ⌀4 В I | 380 | 3 | 0.88 | 0.08 | |
| К-5 24 | 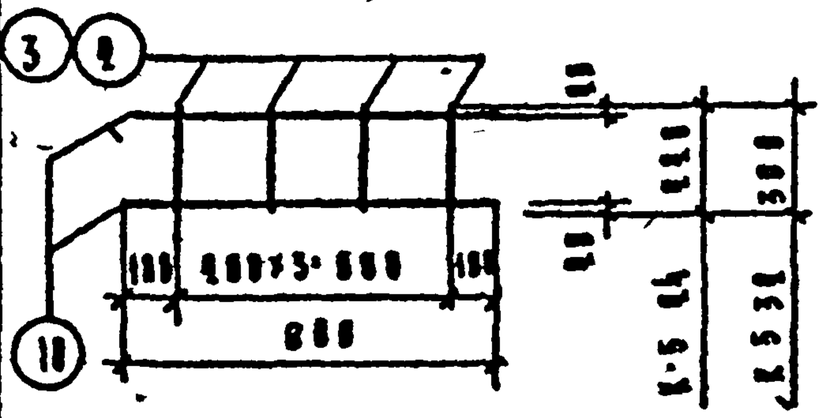 | 10 | ⌀5 В I | 880 | 2 | 1.80 | 0.95 | 0.53 |
| | | 2 | ⌀4 В I | 440 | 4 | 0.88 | 0.88 | |
| К-5 32 | | 10 | ⌀5 В I | 880 | 2 | 1.60 | 0.85 | 0.37 |
| | | 3 | ⌀4 В I | 380 | 4 | 1.80 | 0.14 | |
| К-8 24 | 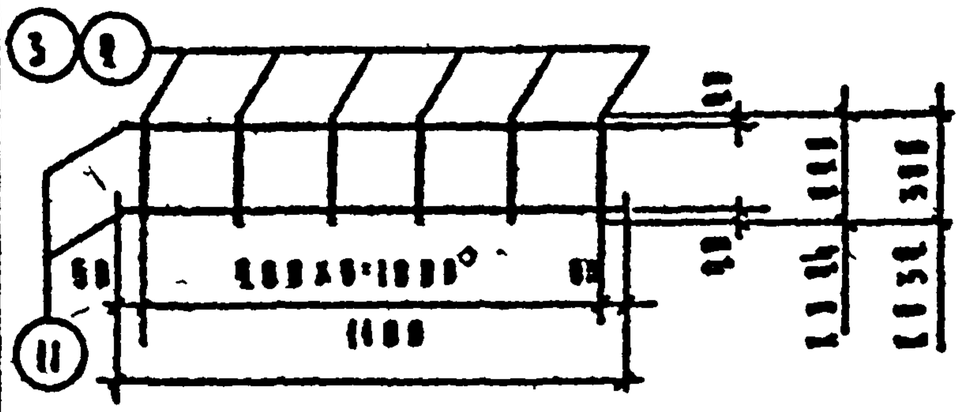 | 11 | ⌀5 В I | 1180 | 2 | 2.30 | 0.34 | 0.47 |
| | | 2 | ⌀4 В I | 440 | 8 | 1.32 | 0.45 | |
| К-8 32 | | 11 | ⌀5 В I | 1180 | 2 | 2.30 | 0.34 | 0.52 |
| | | 3 | ⌀4 В I | 380 | 8 | 1.80 | 0.18 | |

ИИ-04-5

Альбом 1

77

https://zavodjbi.com/

https://zavodjbi.com/

МИТЭП

Конструктовбк отцеа

14/VI 1966г

М-б 1:20

Гл. инж. митэп — Гл. инж. — Перфанив
Нач. констр. — Разработ. — Храмова
Гл. инж. пр. — Самая — Проверил — Жевкина
Гл. инж. пр. — Зобазов — Копировал — Воротникова

Инв. № подл. | Подпись и дата | Взам. инв. №

| Марка детали | Эскиз | № поз | Сечен. мм | Длина, мм | Кол. шт | Общая длина м | Общий вес кг | Вес детали кг |
|---|---|---|---|---|---|---|---|---|
| К-7-84 | 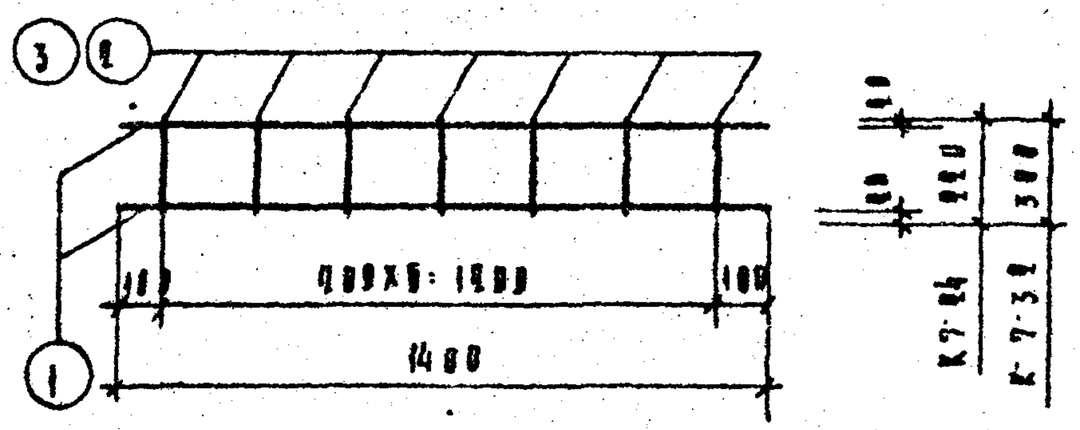  | 1 | ф5 в I | 1400 | 2 | 2.80 | 0.43 | |
| | | 2 | ф4 в-I | 220 | 7 | 1.54 | 0.15 | 0.58 |
| К-7-32 | | 1 | ф5 в-I | 1400 | 2 | 2.80 | 0.43 | |
| | | 3 | ф4 в-I | 300 | 7 | 2.10 | 0.21 | 0.64 |
| К-8-84 | 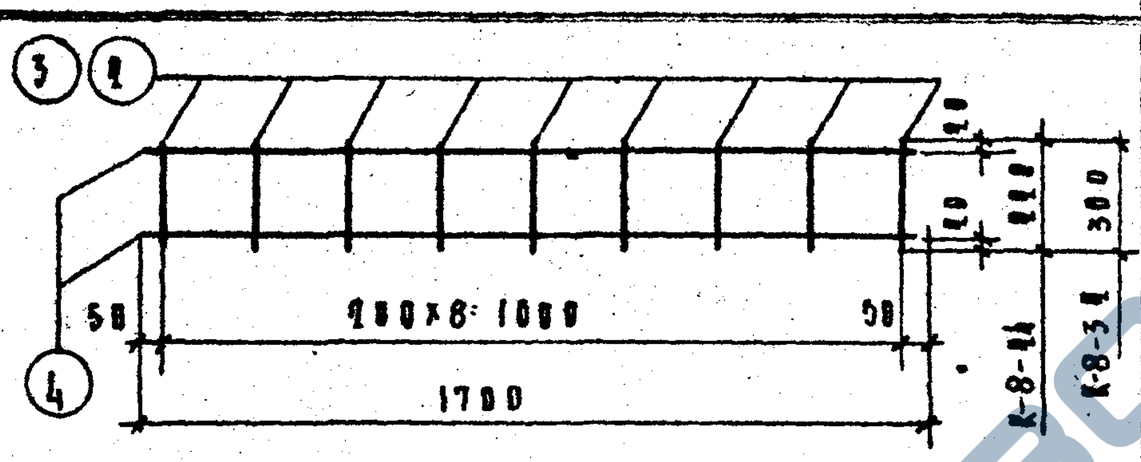  | 4 | ф5 в-I | 1700 | 2 | 3.40 | 0.52 | |
| | | 2 | ф4 в-I | 220 | 9 | 1.98 | 0.18 | 0.71 |
| К-8-32 | | 4 | ф5 в-I | 1700 | 2 | 3.40 | 0.52 | |
| | | 3 | ф4 в-I | 300 | 9 | 2.70 | 0.27 | 0.79 |
| К-9-84 | 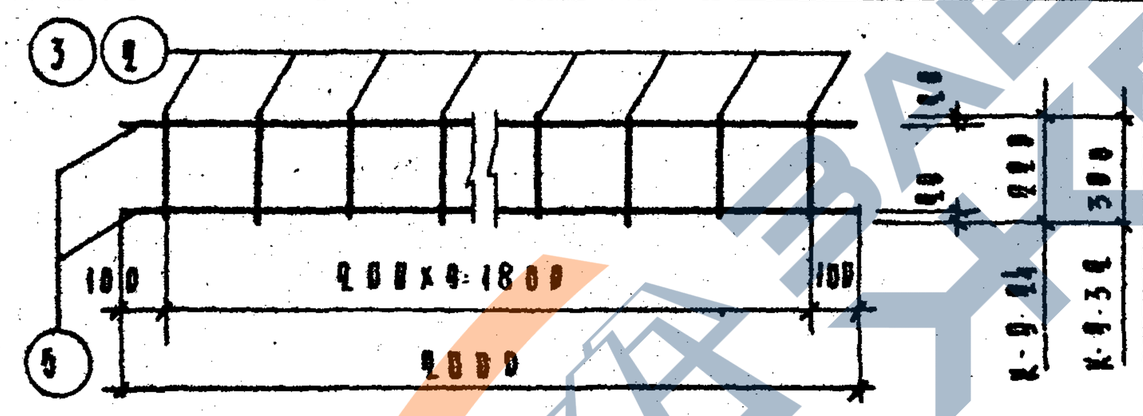  | 6 | ф5 в-I | 2000 | 2 | 4.00 | 0.62 | |
| | | 2 | ф4 в-I | 220 | 10 | 2.20 | 0.20 | 0.82 |
| К-9-32 | | 5 | ф5 в-I | 2000 | 2 | 4.00 | 0.62 | |
| | | 3 | ф4 в-I | 300 | 10 | 3.00 | 0.30 | 0.92 |
| К-10-84 | | 6 | ф8 а-I | 5490 | 2 | 10.98 | 4.34 | |
| | | 2 | ф4 в-I | 220 | 18 | 3.10 | 0.51 | 4.85 |
| К-11-84 | 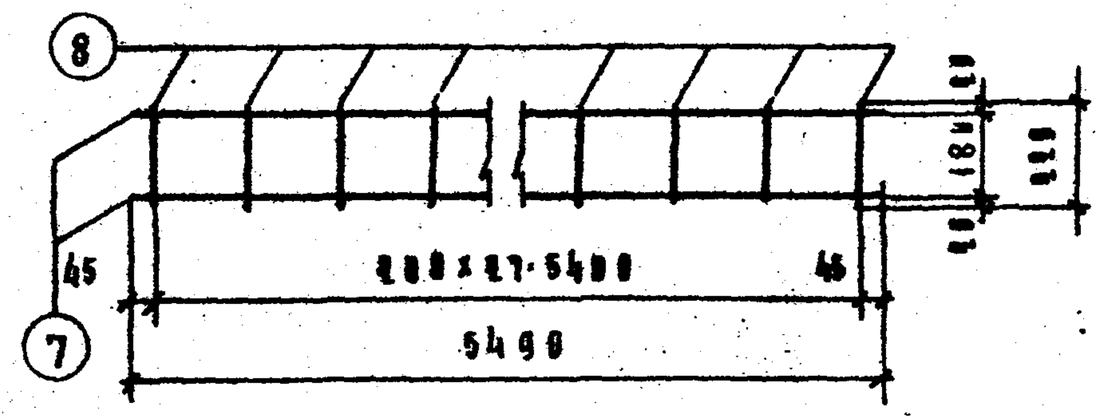  | 7 | ф18 а-I | 5490 | 2 | 10.98 | 3.79 | |
| | | 8 | ф5 в-I | 220 | 18 | 3.10 | 3.93 | 7.71 |
| К-12-84 | 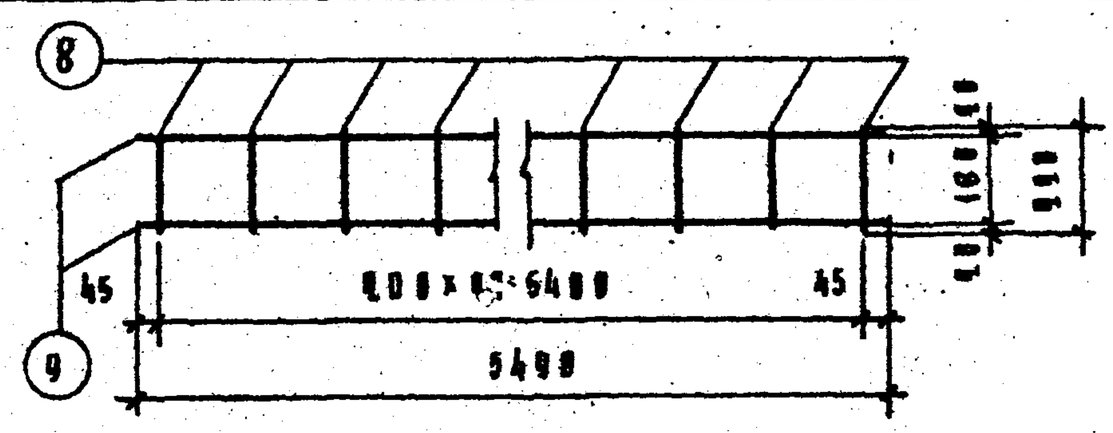  | 9 | ф18 а-I | 5490 | 2 | 10.98 | 3.75 | |
| | | 8 | ф5 в-I | 220 | 18 | 3.10 | 3.95 | 10.70 |

Альбом № 1 Конструкции железобетонные

Альбом № 4 Технологические и санитарно-технические устройства

ТА 1991

Инв. № подл. | Подпись и дата | Взам. инв. №

9068

ГС-24-5

78

https://zavodjbi.com/

Привязочная ось на листе 038

| Марка | Эскиз | Сечение, мм | Поз. | Обозначение | Длина, мм | Кол. шт | Масса, кг ед. | Масса, кг общая |
|---|---|---|---|---|---|---|---|---|
| К-15-38 | 1 | 300 | 1 | ф5 А-I | 5480 | 1 | 1,88 | 1,88 |
| | | | 2 | ф14 А-I | 300 | 18 | 0,84 | 15,12 |
| | | | 3 | ф10 А-I | 5480 | 1 | 10,84 | 9,75 |
| | | | 4 | ф8 А-I | 5410 | 1 | 10,84 | 4,88 |
| К-14-38 | 3 | 300 | 4 | ф8 А-I | 300 | 18 | 0,84 | 15,12 |
| | | | 3 | ф10 А-I | 5480 | 1 | 10,84 | 9,75 |
| К-13-38 | 1 | 300 | 1 | ф5 А-I | 5480 | 1 | 1,88 | 1,88 |
| | | | 2 | ф14 А-I | 300 | 18 | 0,84 | 15,12 |
| К-15-34 | 9 | 300 | 1 | ф14 А-I | 300 | 18 | 0,84 | 15,12 |
| | | | 6 | ф8 А-I | 5410 | 1 | 10,84 | 4,88 |
| К-14-34 | 9 | 300 | 4 | ф8 А-I | 300 | 18 | 0,84 | 15,12 |
| | | | 5 | ф10 А-I | 5480 | 1 | 10,84 | 9,75 |
| К-13-34 | 1 | 300 | 1 | ф5 А-I | 5480 | 1 | 1,88 | 1,88 |
| | | | 2 | ф14 А-I | 300 | 18 | 0,84 | 15,12 |
| К-18-34 | 9 | 300 | 1 | ф14 А-I | 300 | 18 | 0,84 | 15,12 |
| | | | 6 | ф8 А-I | 4450 | 1 | 8,88 | 3,51 |
| К-17-34 | 9 | 300 | 7 | ф14 А-I | 300 | 18 | 0,84 | 15,12 |
| | | | 8 | ф8 А-I | 4450 | 1 | 8,88 | 3,51 |
| К-16-34 | 9 | 300 | 7 | ф14 А-I | 300 | 18 | 0,84 | 15,12 |
| | | | 8 | ф8 А-I | 4450 | 1 | 8,88 | 3,51 |
| К-18-34 | 9 | 300 | 1 | ф14 А-I | 300 | 18 | 0,84 | 15,12 |
| | | | 6 | ф8 А-I | 4450 | 1 | 8,88 | 3,51 |
| К-17-34 | 9 | 300 | 1 | ф14 А-I | 300 | 18 | 0,84 | 15,12 |
| | | | 8 | ф8 А-I | 4450 | 1 | 8,88 | 3,51 |
| К-16-34 | 9 | 300 | 1 | ф14 А-I | 300 | 18 | 0,84 | 15,12 |
| | | | 8 | ф8 А-I | 4450 | 1 | 8,88 | 3,51 |
| К-18-38 | 1 | 300 | 1 | ф14 А-I | 300 | 18 | 0,84 | 15,12 |
| | | | 6 | ф8 А-I | 4450 | 1 | 8,88 | 3,51 |
| К-17-38 | 1 | 300 | 1 | ф14 А-I | 300 | 18 | 0,84 | 15,12 |
| | | | 8 | ф8 А-I | 4450 | 1 | 8,88 | 3,51 |
| К-16-38 | 1 | 300 | 1 | ф14 А-I | 300 | 18 | 0,84 | 15,12 |
| | | | 8 | ф8 А-I | 4450 | 1 | 8,88 | 3,51 |

Архив ЦИТП

ТА 8566

# Плиты балконные

Армирование

ЭТИ-04.5

Альбом 1 Лист 71

ВРЕМЕННЫЕ СМ. НА ЛИСТЕ № 68.

Марка Астам

## Эскиз

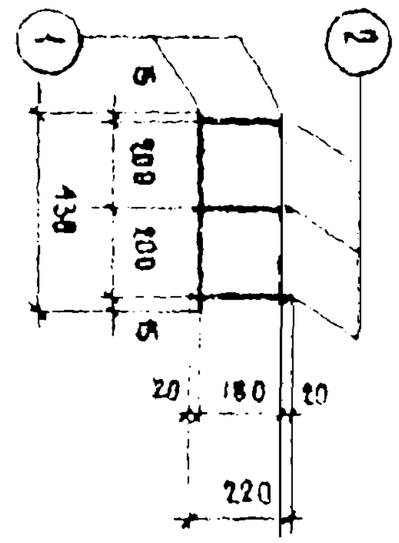


| № поз. | Эскиз | Длина мм | Кол. мм | Длина мм | Вес кг | Вес длины кг |
|---|---|---|---|---|---|---|
| 1 | Ø5 В-I | 430 | 2 | 0.85 | 0.13 | |
| 2 | Ø4 В-I | 220 | 3 | 0.56 | 0.06 | 0.19 |
| 3 | Ø5 В-I | 510 | 2 | 1.02 | 0.16 | |
| 4 | Ø4 В-I | 300 | 3 | 0.90 | 0.09 | 0.25 |
| 5 | Ø5 В-I | 2600 | 2 | 5.20 | 11.80 | |
| 6 | Ø4 В-I | 220 | 13 | 2.86 | 0.28 | 1.88 |
| 7 | Ø4 В-I | 300 | 13 | 3.90 | 0.39 | 1.19 |
| 8 | Ø5 В-I | 530 | 2 | 1.06 | 0.16 | |
| 2 | Ø4 В-I | 220 | 3 | 0.66 | 0.06 | 0.22 |
| 8 | Ø5 В-I | 530 | 2 | 1.06 | 0.16 | |
| 4 | Ø4 В-I | 200 | 3 | 0.90 | 0.09 | 0.25 |
| 9 | Ø5 В-I | 240 | 2 | 0.48 | 0.07 | |
| 2 | Ø4 В-I | 220 | 2 | 0.44 | 0.04 | 0.11 |
| 9 | Ø5 В-I | 240 | 2 | 0.48 | 0.07 | |
| 4 | Ø4 В-I | 300 | 2 | 0.60 | 0.06 | 0.13 |
| 10 | Ø10 А-II | 5950 | 2 | 11.90 | 7.35 | |
| 11 | Ø5 В-I | 190 | 30 | 5.70 | 0.88 | 8.23 |
| 12 | Ø5 В-I | 270 | 30 | 8.10 | 1.55 | 8.60 |
| 13 | Ø10 А-II | 5950 | 2 | 11.90 | 7.35 | |

ОБРАЗЕЦ

https://zavodjbi.com/

| | | | | | | | | | | | |
|---|---|---|---|---|---|---|---|---|---|---|---|
| Инв. № | МИТЭП | 14 VI 1966 г. | ГЛ. ИНЖ. МИТЭП | | АБЕВА | ГР. ИНЖ. | | ПЕРЕЛЕТА | | | |
| | Конструкторский отдел | | НАЧ. КОНСТР. ОТД. | | ТИМИРНОВА | РАЗРАБОТ. | | ШРАМОВА | | | |
| | | М-Б 1.28 | ГЛ. ИНЖ. КО | | СОМОВ | ПРОВЕРИЛ | | ВАНАГ | | | |
| | | | ГЛ. ИНЖ. ПР-ТА | | АРБАЗОВ | КОНТРОЛЬ | | ХАСТОЕВА | | | |

Альбом марок железобетонных изделий для сборных железобетонных каркасов одноэтажных промышленных зданий. Армирование стен. КЖИ-04-6 Выпуск 1 Лист 72 1966 г. Т 4

| Марка детали | Эскиз | № поз. | Сечение мм | Длина мм | Кол. шт. | Общая длина м. | Общий вес кг | Вес детали кг |
|---|---|---|---|---|---|---|---|---|
| К-25-22<br>К-25-30 | 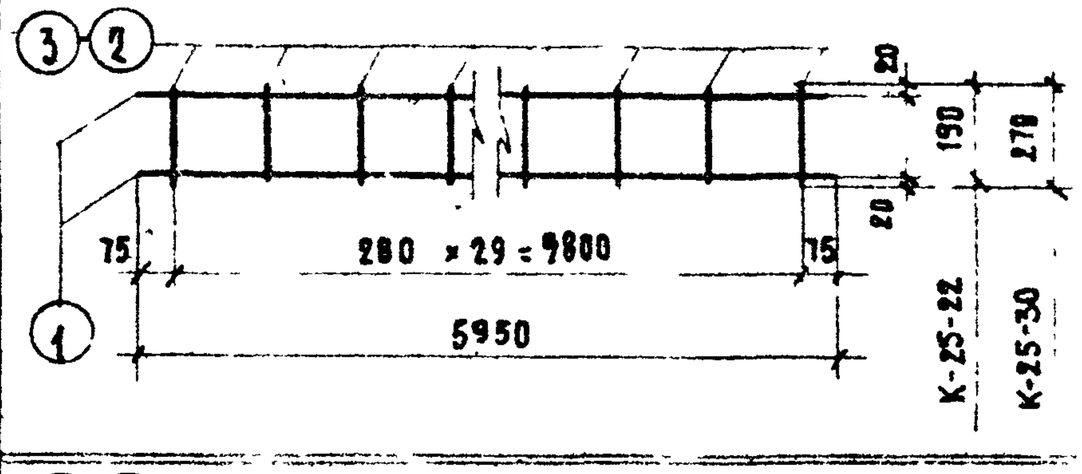 | 1 | ⌀16 А II | 5950 | 2 | 11.90 | 18.80 | 21.05 |
| | | 2 | ⌀8 А I | 190 | 30 | 5.70 | 2.25 | |
| | | 1 | ⌀16 А II | 5950 | 2 | 11 90 | 18.80 | |
| | | 3 | ⌀8 А I | 270 | 30 | 8.10 | 3.20 | 22.00 |
| К-26-22<br>К-26-30 | 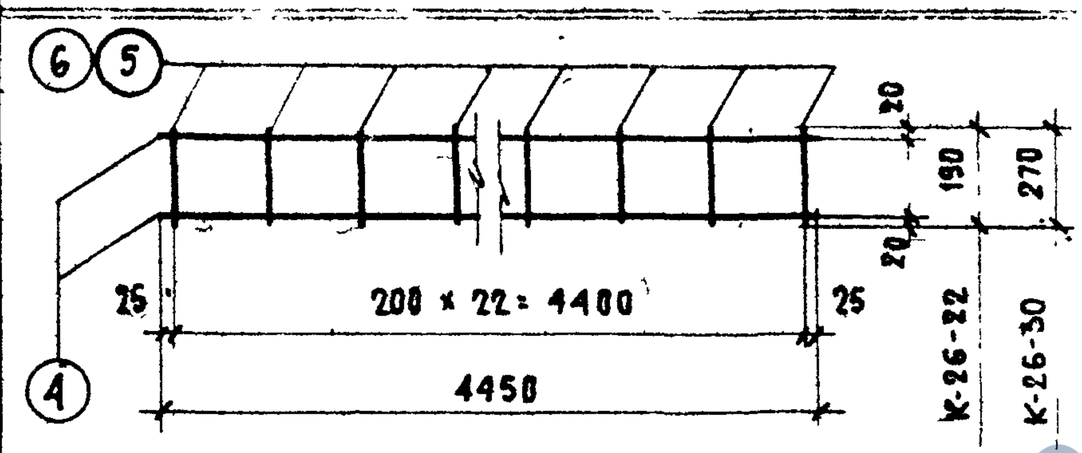 | 4 | ⌀10 А II | 4450 | 2 | 8 90 | 5.49 | 6.16 |
| | | 5 | ⌀ 5 В-I | 190 | 23 | 4.37 | 0.67 | |
| | | 4 | ⌀10 А-II | 4450 | 2 | 8.90 | 5.49 | 6.45 |
| | | 6 | ⌀5 В-I | 270 | 23 | 6.21 | 0.96 | |
| К-27-22<br>К-27-30 | 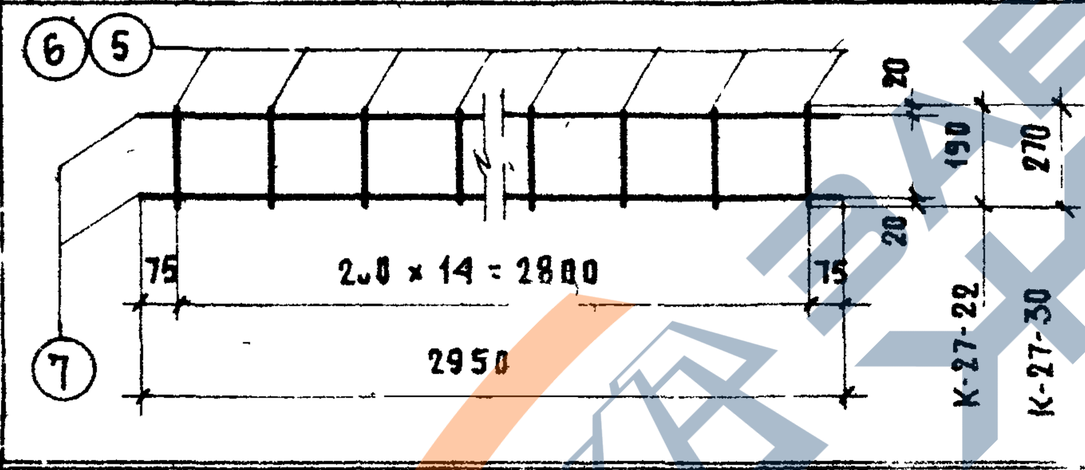 | 7 | ⌀8 А I | 2950 | 2 | 5.90 | 2.33 | 2.77 |
| | | 5 | ⌀5 В I | 190 | 15 | 2.85 | 0.44 | |
| | | 7 | ⌀8 А I | 2950 | 2 | 5.90 | 2.33 | 2.95 |
| | | 6 | ⌀5 В-I | 270 | 15 | 4.05 | 0.62 | |
| К-28-22<br>К-28-30 | 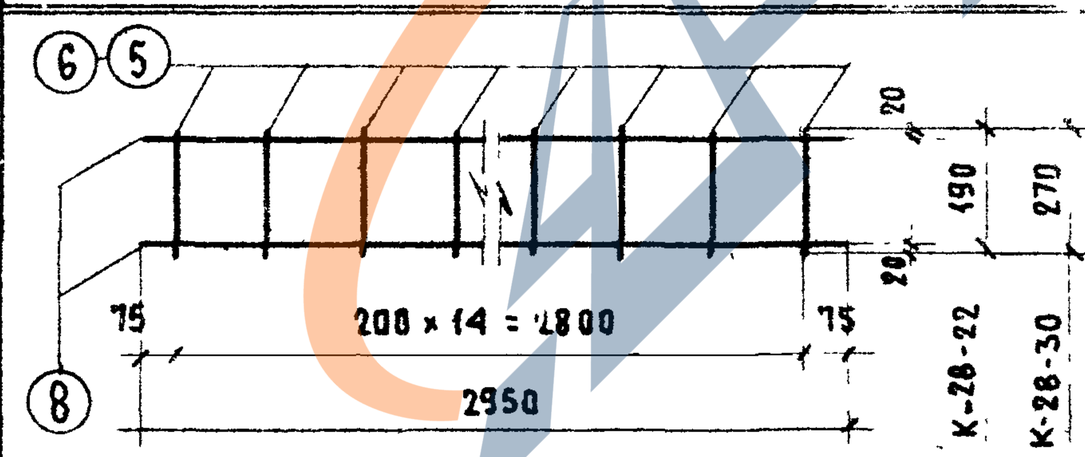 | 8 | ⌀10 А II | 2950 | 2 | 5.90 | 3 64 | 4.08 |
| | | 6 | ⌀5 В-I | 190 | 15 | 2.85 | 0.44 | |
| | | 8 | ⌀10 А II | 2950 | 2 | 5,90 | 3.64 | 4.26 |
| | | 6 | ⌀5 В-I | 270 | 15 | 4.05 | 0.62 | |
| К-29-22<br>К-29-30 | 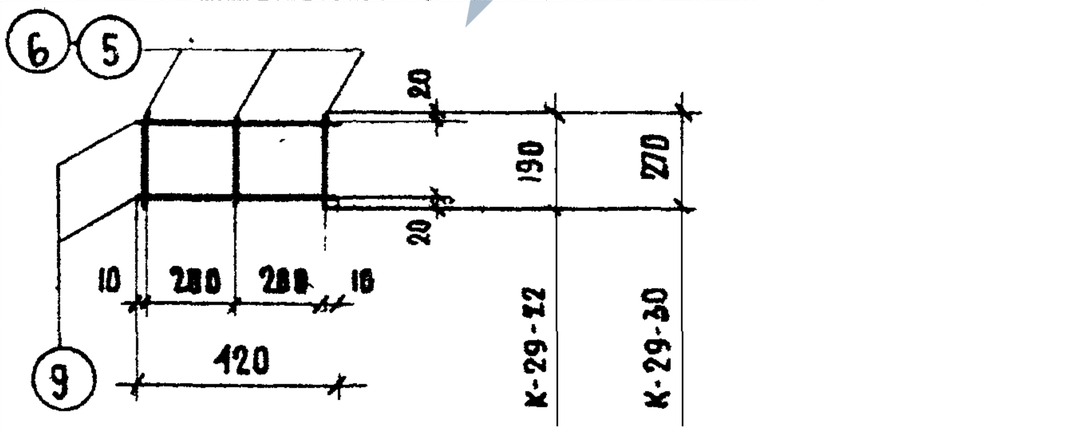 | 9 | ⌀8 А-I | 420 | 2 | 0.84 | 0.33 | 0.42 |
| | | 5 | ⌀5 В-I | 190 | 3 | 0.57 | 0 09 | |
| | | 9 | 8 А-I | 420 | 2 | 0.84 | 0.33 | 0.45 |
| | | 6 | ⌀5 В-I | 270 | 3 | 0.81 | 0.12 | |
| К-30-22<br>К-30-30 | 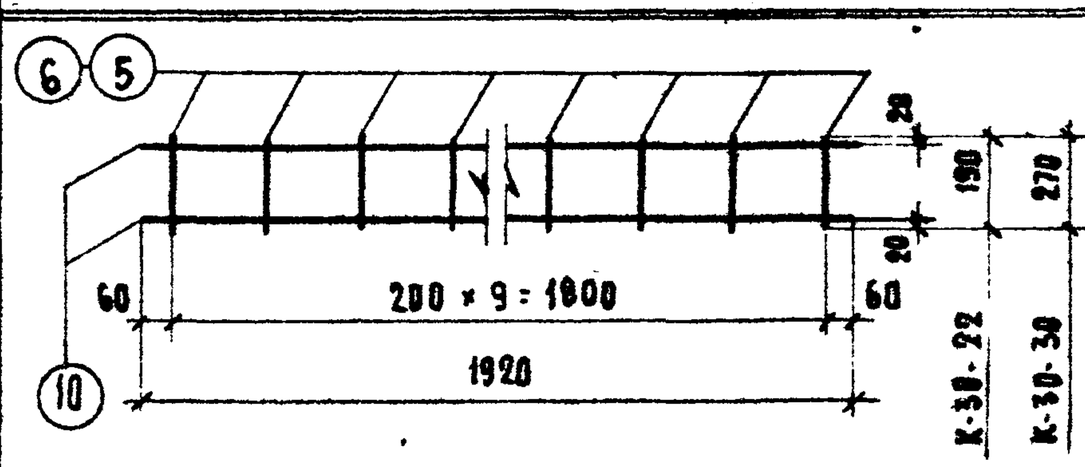 | 10 | ⌀8 А-I | 1920 | 2 | 3.84 | 1.52 | 1.81 |
| | | 5 | ⌀5 В-I | 190 | 10 | 1.90 | 0.29 | |
| | | 10 | ⌀8 А I | 1920 | 2 | 3.84 | 1.52 | 1.94 |
| | | 6 | ⌀5 В-I | 270 | 10 | 2.70 | 0.42 | |



https://zavodjbi.com/

https://zavodjbi.com/

| | | | | | | | | | | | |
|---|---|---|---|---|---|---|---|---|---|---|---|
| Инв. № | МИТЭП | 14 II 1966 г. | ГА инж. | | Львов | Гр. 13 | | Принял | | | |
| | Конструкторский отдел | М Б 1 20 | Нач. конструкт. | | Симонов | Разработал | | Шрамкова | | | |
| | | | ГА инж. КС | | Бомза | Провер. | | Вачас | | | |
| | | | Гл. инж. пр-та | | Губа | | | | | | |

| Марка детали | Эскиз | Поз. | Сечен. мм | Длина мм | Кол. шт | Общая длина м | Общий вес кг | Вес детали кг |
|---|---|---|---|---|---|---|---|---|
| К-31-22 | 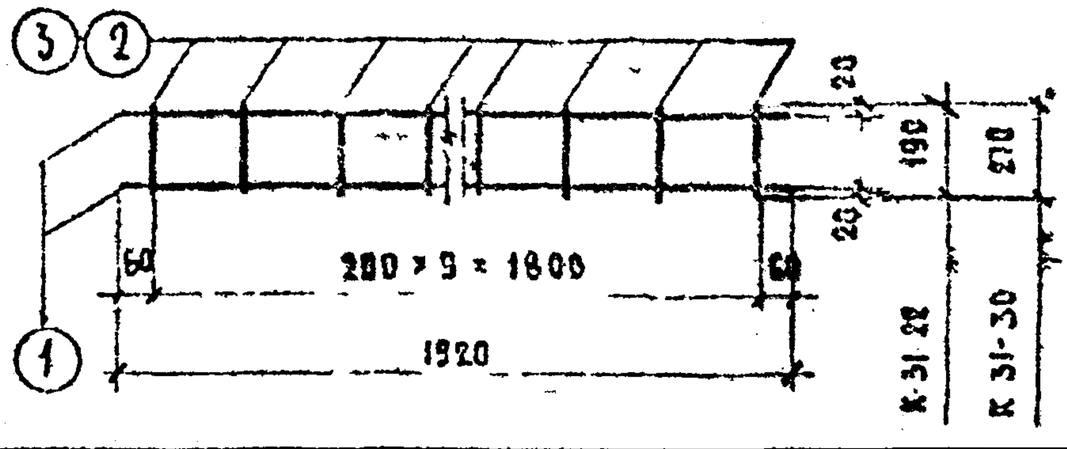 | 1 | Ø10А-II | 1920 | 2 | 3.84 | 2.37 | |
| | | 2 | Ø5В-I | 190 | 10 | 1.90 | 0.29 | 2.66 |
| К-31-30 | | 1 | Ø10А-II | 1920 | 2 | 3.84 | 2.37 | |
| | | 3 | Ø5В-I | 270 | 18 | 2.70 | 0.42 | 2.79 |
| К-32 | 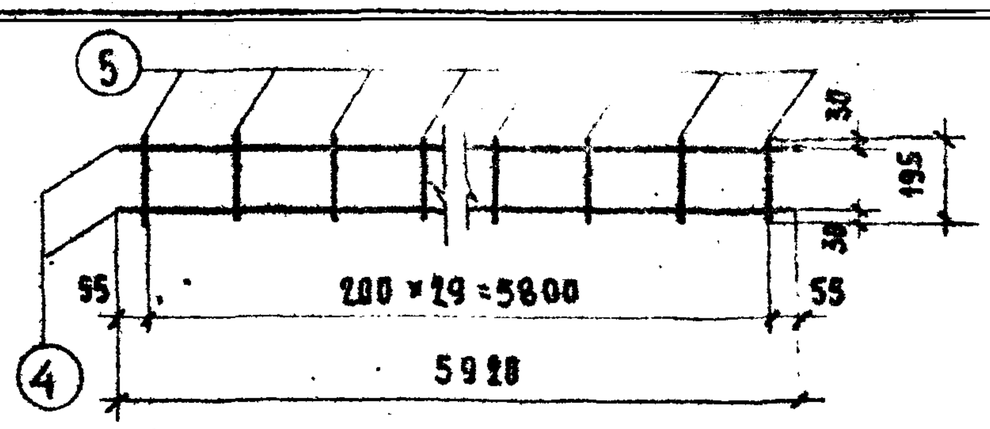 | | Ø14А-III | 5910 | 2 | 11.82 | 14.30 | |
| | | 5 | Ø8АI | 195 | 30 | 5.85 | 2.31 | 16.61 |
| К-33 | 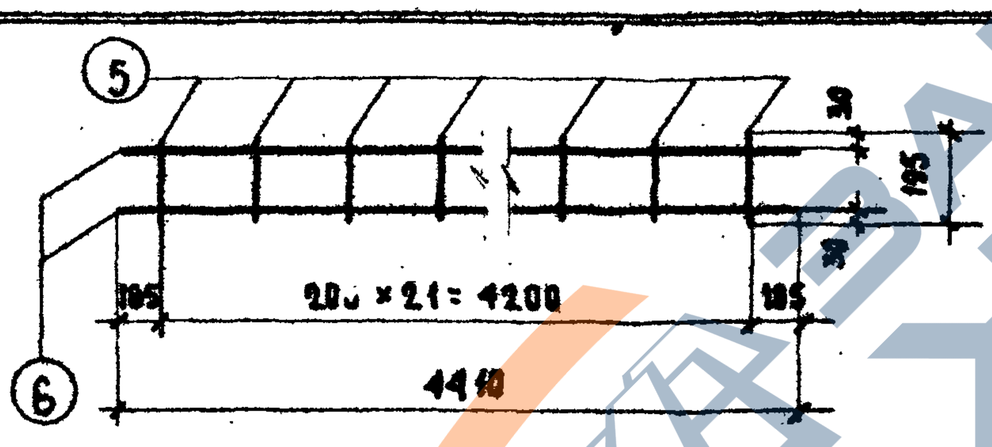 | 6 | Ø14А-III | 4410 | 2 | 8.82 | 10.70 | |
| | | 5 | Ø8А-I | 195 | 22 | 4.29 | 1.70 | 12.40 |
| К-34 | 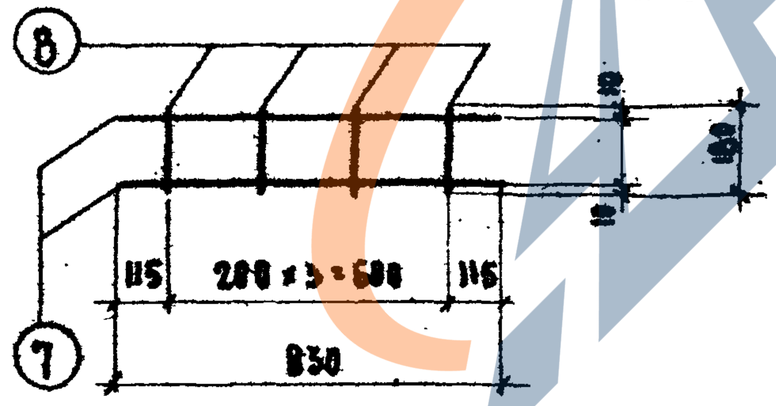 | 7 | Ø8 А-I | 830 | 2 | 1.66 | 0.66 | |
| | | 8 | Ø5 В-I | 180 | 4 | 0.72 | 0.11 | 0.77 |
| К-35-22 | 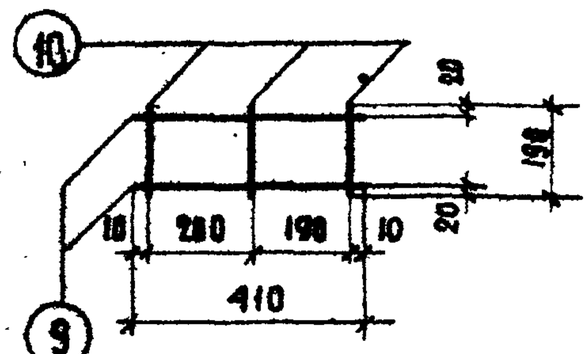 | 9 | Ø5 В-I | 410 | 2 | 0.82 | 0.42 | |
| | | 10 | Ø4 В-I | 198 | 3 | 0.57 | 0.06 | 0.18 |
| К-35-30 | 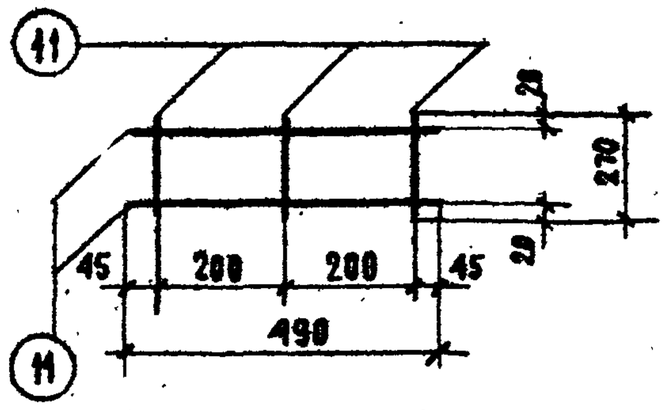 | 11 | Ø5 В-I | 490 | 2 | 0.98 | 0.15 | |
| | | 12 | Ø4 В-I | 270 | 3 | 0.82 | 0.09 | 0.24 |

Примен. взам. инв. №

Альбом 8 Рабочие чертежи

Т А

1966 г.

КАРКАСЫ

Выпуск 1

Альбом 1

ИИ-04-5

82

https://zavodjbi.com/

ТА 1966г.

# Плиты плоские ребристые арматурные

ИИ-04-5 Выпуск 1 Лист 74

Примечания см. на листе № 3

| Марка детали | № № | Сечение | Длина мм | Кол. шт | Общая длина м | Вес 1 м кг | Вес детали кг |
|---|---|---|---|---|---|---|---|
| 3 СК 3 | | | | | | | |
| К-36-22 | 1 | ф10АI | 4920 | 2 | 9.84 | 6.06 | 7.10 |
| | 2 | ф5ВI | 190 | 25 | 4.75 | 0.73 | |
| | 3 | ф5ВI | 270 | 25 | 6.75 | 1.04 | |
| К-36-30 | 1 | ф10АI | 4920 | 2 | 9.84 | 6.06 | |
| | 2 | ф5ВI | 190 | 25 | 4.75 | 0.73 | 6.79 |
| | 3 | ф5ВI | 270 | 25 | 6.75 | 1.04 | |
| К-37-22 | 4 | ф12АII | 4920 | 2 | 9.84 | 8.75 | 9.48 |
| К-37-30 | 2 | ф5ВI | 190 | 25 | 4.75 | 0.73 | |
| | 5 | ф14АII | 4920 | 2 | 9.84 | 11.90 | |
| К-38-30 | 3 | ф8АI | 270 | 25 | 6.75 | 2.66 | 14.56 |
| К-39-22 | 6 | ф10АI | 4420 | 2 | 8.84 | 5.45 | 6.12 |
| | 2 | ф5ВI | 190 | 23 | 4.34 | 0.67 | |
| К-39-30 | 3 | ф5ВI | 270 | 23 | 6.21 | 0.96 | 6.41 |
| | 6 | ф10АI | 4420 | 2 | 8.84 | 5.45 | |
| К-40-22 | 7 | ф10АII | 4420 | 2 | 8.84 | 5.45 | 6.12 |
| | 2 | ф5ВI | 190 | 23 | 4.37 | 0.67 | |
| К-40-30 | 3 | ф5ВI | 270 | 23 | 6.21 | 0.96 | 6.41 |
| | 8 | ф16АII | 4420 | 2 | 8.84 | 7.85 | 8.81 |
| К-41-30 | 3 | ф5ВI | 270 | 23 | 6.21 | 0.96 | |

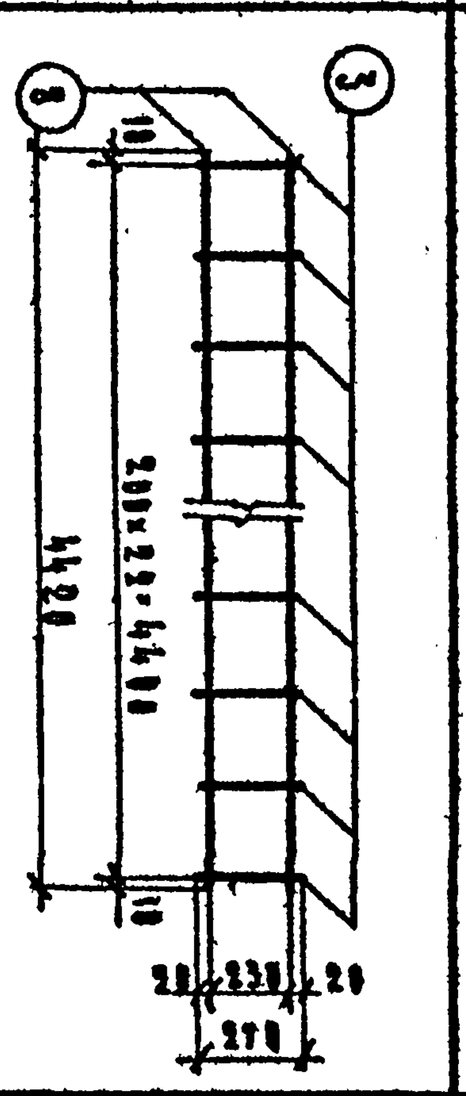


ГПИ Минмонтажспецстрой СССР Гипромонтажиндустрия 1966г. ГА ГИП Минтаев ГА нач. отд. Шамро ГА нач. сект. Шамро ГА разраб. Коновалова Гл. инж. проекта Минтаев Нач. отд. Шамро Гл. конструктор проекта Минтаев Нач. сект. Шамро Конструктор Коновалова

| | | | | | | | | |
|---|---|---|---|---|---|---|---|---|
| Арх. № | МИТЭП | 14-III 1965 г. | Гл. инж. ин-та | | Львов | Гринвиц | | Першалин |
| | | | Нач. отдела | | Смирнова | Разработ. | | Михаев |
| | Конструкторский отдел | № 1:20 | Гл. инж. отд. | | Сомов | Проверил | | Ванаг |
| | | | Гл. инж. пр. | | Лобазов | Копиров | | Иванова |

Примечания см. на листе № 68

| Марка детали | Эскиз | №№ поз | Сечен. мм | Длина мм | Кол. шт | Общая длина м | Общий вес, кг | Вес детали, кг |
|---|---|---|---|---|---|---|---|---|
| К 42 22 | 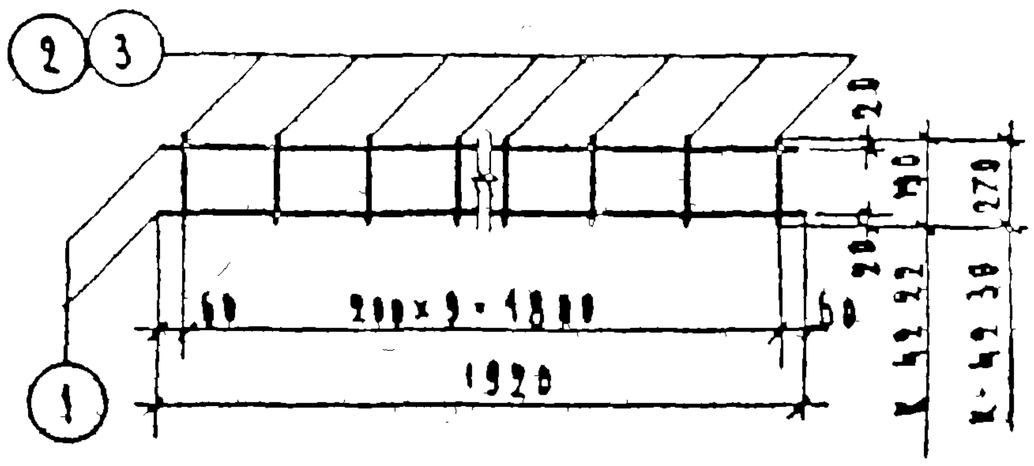 | 1 | ф8АI | 1920 | 2 | 3.84 | 1.52 | |
| | | 2 | ф5ВI | 190 | 10 | 1.90 | 0.29 | 1.81 |
| К 42 30 | | 1 | ф8АI | 1920 | 2 | 3.84 | 1.52 | |
| | | 3 | ф5ВI | 270 | 10 | 2.70 | 0.42 | 1.94 |



ТА 1966 г.

Панели наружных стен

Арматурные каркасы

НИ-4-5

Выпуск 1

Лист № 75

8905

85

84

ЗАВОД ЖБИ

| МИТЭП | 14/VI 1966г. | Гл. инж. МИТЭП | | Львов | Гр. инж. | | Вершанин |
|---|---|---|---|---|---|---|---|
| | | Нач. конс. | | Смирнова | Разработ. | | Шрамова |
| Конструкторск. отдел | М. Б 1:20 | Гл. инж. КО | | Бомов | Проверил | | Меркина |
| | | Гл. инж. пр. | | Лобазов | Копировал | | Воротынцева |

Примечания см. на листе № 88

| Марка детали | Эскиз | Поз. | Сечен. мм | Длина, мм | Кол. шт. | Общая длина м. | Общий вес кг | Вес детали кг |
|---|---|---|---|---|---|---|---|---|
| С-1 | 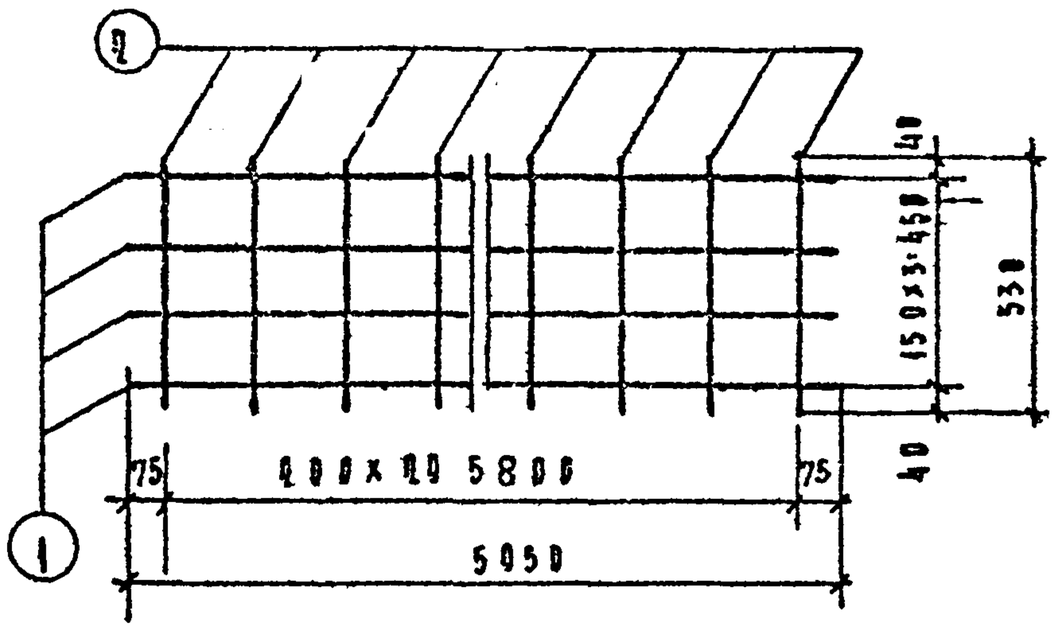 | 1 | Ф5В-I | 5950 | 4 | 23.80 | 3.67 | |
| | | 2 | Ф4В-I | 530 | 30 | 15.00 | 1.58 | 5.25 |
| С-2 | 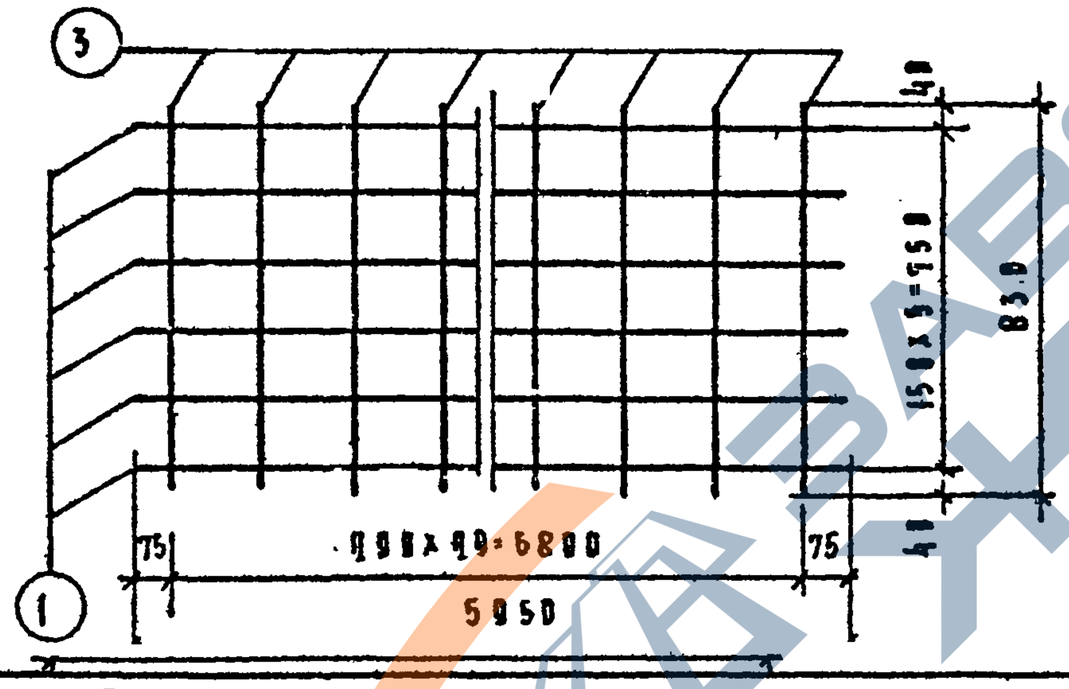 | 1 | Ф5В-I | 5950 | | 35.70 | 5.50 | |
| | | 3 | Ф4В-I | 830 | 30 | 24.90 | 2.40 | 7.90 |
| С-3 | 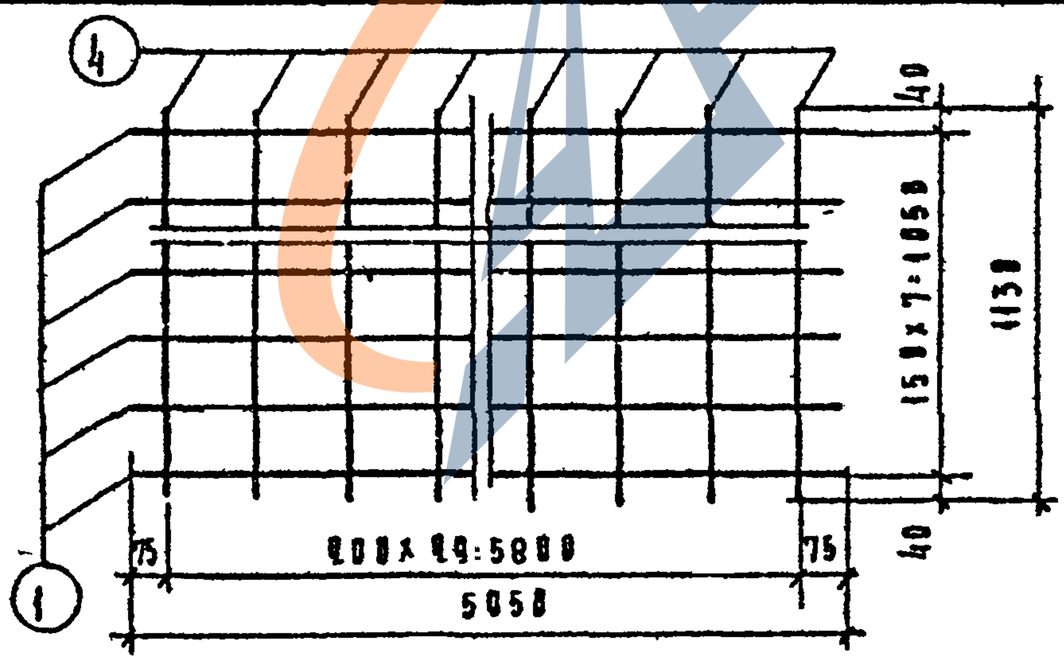 | 1 | Ф5В-I | 5950 | 8 | 47.60 | 7.34 | |
| | | 4 | Ф4В-I | 1130 | 30 | 33.90 | 3.30 | 10.70 |
| С-4 | 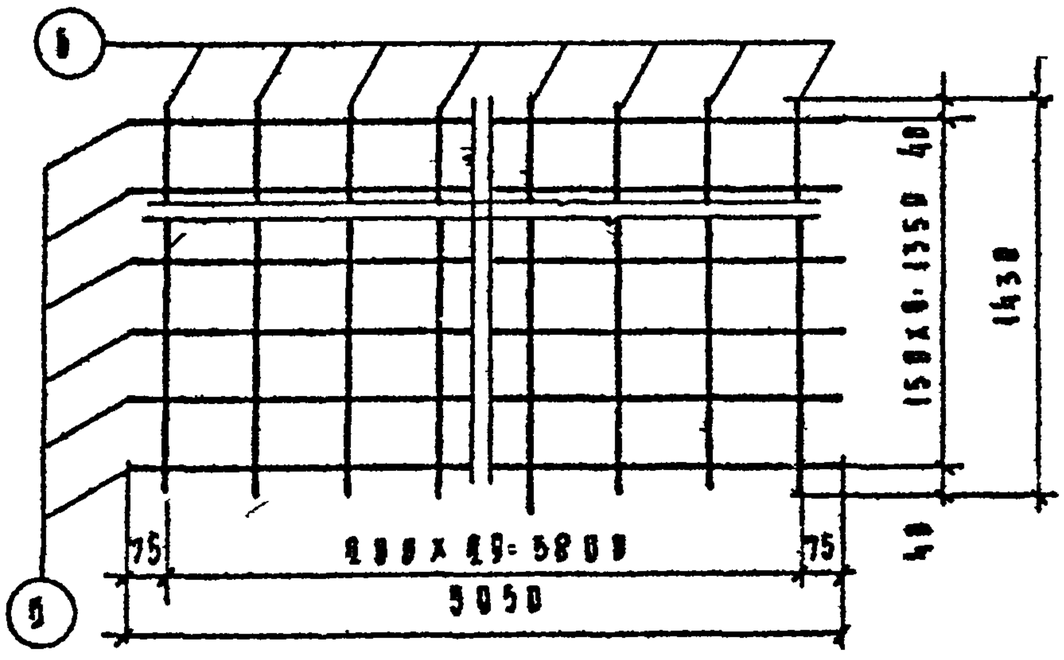 | 0 | Ф5В-I | 5950 | 10 | 59.50 | 9.15 | |
| | | 0 | Ф4В-I | 1430 | 30 | 42.90 | 4.25 | 13.40 |

ТА 1966г.

Панели наружных стен

Арматурные сетки

Инв. № 34-5

Выпуск 1 Листов 76

8905 86

85

ПРИМЕЧАНИЯ СМ. НА ЛИСТЕ №8

ТА 1966г

# ПАНЕЛИ НАРУЖНЫХ СТЕН. АРМАТУРНЫЕ СЕТКИ

ИИ-24-5 Выпуск 1 Лист 77

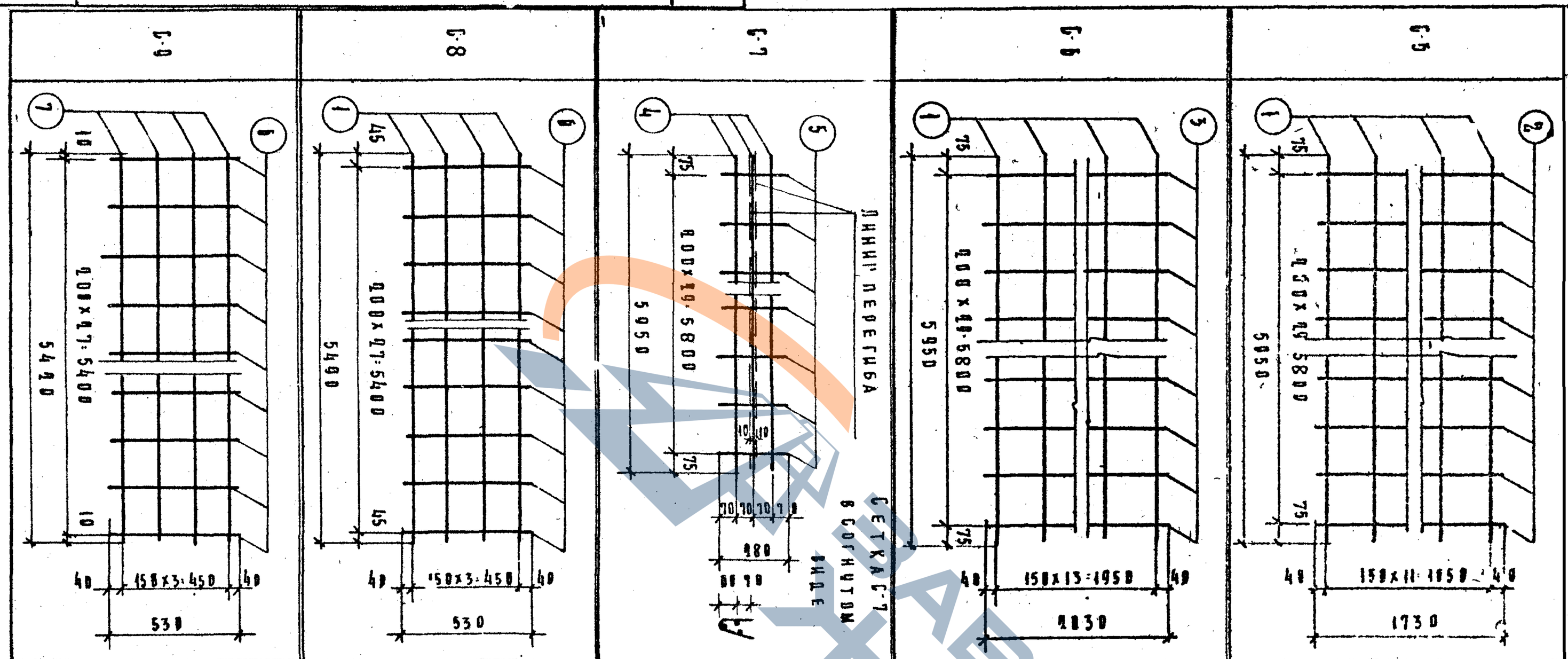


| Марка детали | № п/п | Сечен., мм | Длина, мм | Кол., шт | Общая длина, м | Общий вес, кг | Вес детали, кг |
|---|---|---|---|---|---|---|---|
| ЭСКИЗ | 1 | Ф5В-I | 5950 | 12 | 71.40 | 11.00 | 10.14 |
| | 2 | Ф4В-I | 1730 | 30 | 51.90 | 5.14 | |
| | 1 | Ф5В-I | 5950 | 14 | 83.30 | 12.85 | 18.00 |
| | 3 | Ф4В-I | 2030 | 30 | 60.90 | 6.05 | |
| | 4 | Ф4В-I | 5950 | 3 | 17.85 | 1.77 | 2.60 |
| | 5 | Ф4В-I | 280 | 30 | 8.40 | 0.83 | |
| | 1 | Ф5В-I | 5490 | 4 | 21.96 | 3.37 | 4.84 |
| | 6 | Ф4В-I | 530 | 28 | 14.84 | 1.47 | |
| | 7 | Ф5В-I | 5420 | 4 | 21.68 | 3.34 | 4.81 |
| | 8 | Ф4В-I | 530 | 28 | 14.84 | 1.47 | |

Конструктор отдела — Германович; Инженер — Шрамова; Техник — Меркина; Зав. отделом — Коновалова

| МИТЭП | 14/VI 1966г | Гл. инж. МИТЭП | | Лобов | Гл. инж. | | Перманин |
|---|---|---|---|---|---|---|---|
| | | Нач. конструк. | | Смирнова | Разработ. | | Шрамова |
| Конструкторск. отдел | М-б 1:20 | Гл. инж. К.О. | | Сомов | Бронштейн | | Меркина |
| | | Гл. инж. пр. | | Лобазов | Копиров | | Воротынцева |

Примечания см. на листе № 88

| Марка детали | Эскиз | Н.п. поз | Сечен. мм | Длина мм | Кол. шт | Общая длина м | Общий вес кг | Вес детали кг |
|---|---|---|---|---|---|---|---|---|
| Б-10 | 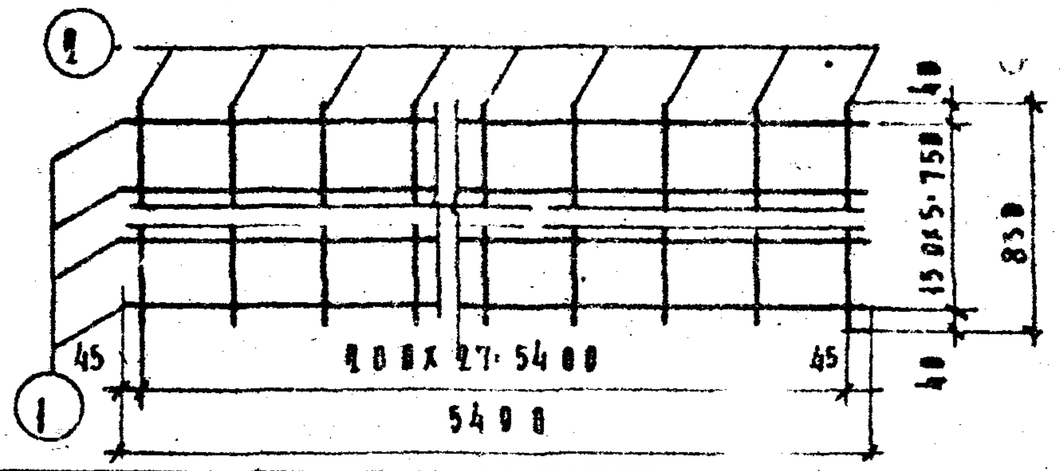 | 1 | Ф5В-I | 5490 | 6 | 32.94 | 5.06 | |
| | | 2 | Ф4В-I | 830 | 28 | 23.24 | 2.30 | 7.30 |
| Б-11 | 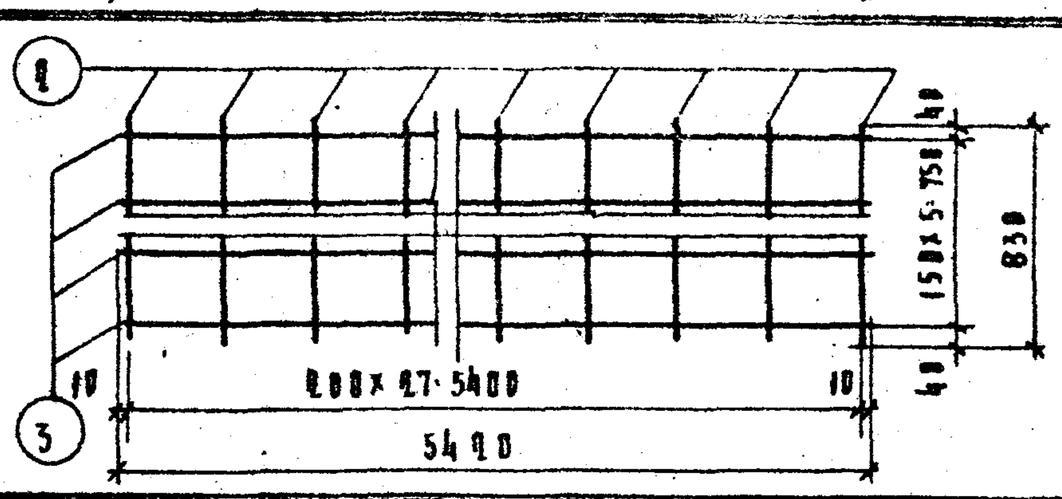 | 3 | Ф5В-I | 5420 | 8 | 32.52 | 5.00 | |
| | | 2 | Ф4В-I | 830 | 28 | 23.24 | 2.30 | 7.30 |
| Б-12 | 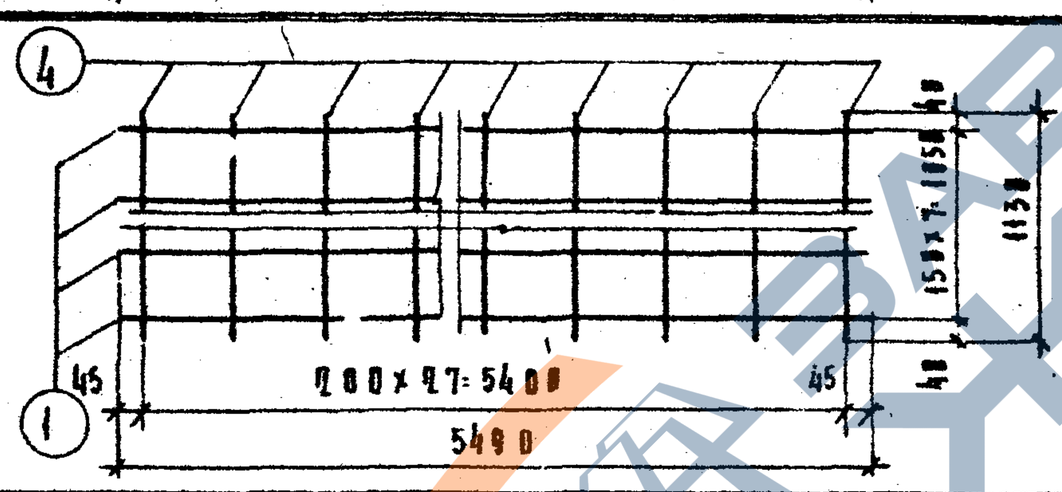 | 1 | Ф5В-I | 5490 | 8 | 43.92 | 6.77 | |
| | | 4 | Ф4В-I | 1130 | 28 | 31.64 | 3.13 | 9.90 |
| Б-13 | 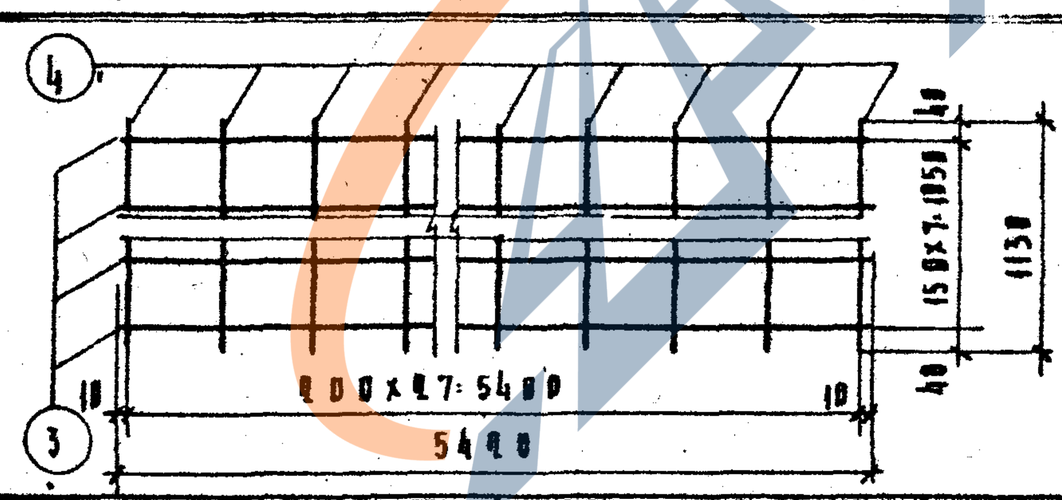 | 3 | Ф5В-I | 5420 | 8 | 43.36 | 6.67 | |
| | | 4 | Ф4В-I | 1130 | 28 | 31.64 | 3.13 | 9.80 |
| Б-14 | 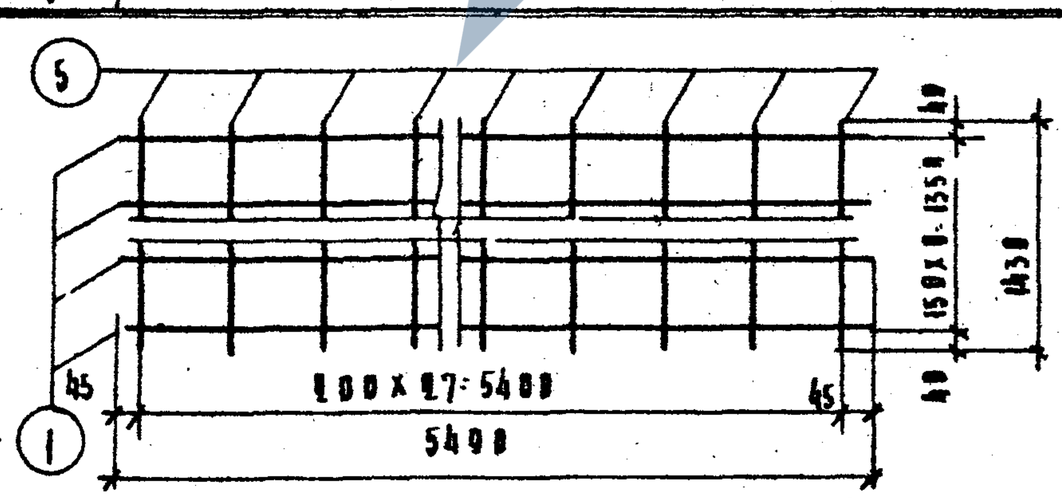 | 1 | Ф5В-I | 5400 | 10 | 54.90 | 8.40 | |
| | | 5 | Ф4В-I | 1430 | 28 | 40.04 | 3.96 | 12.42 |
| Б-15 | 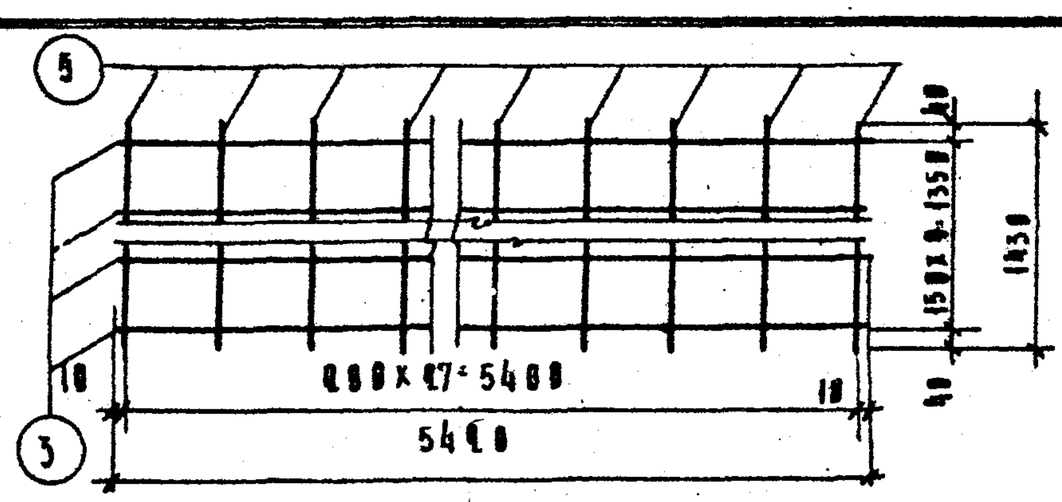 | 3 | Ф5В-I | 5420 | 10 | 54.20 | 8.35 | |
| | | 5 | Ф4В-I | 1430 | 28 | 40.04 | 3.96 | 12.31 |

ТА 19661

Панели наружных стен

Арматурные сетки

И-04-5

Выпуск 1 Лист 78

8905 88

https://zavodjbi.com/

| | | | | | | | |
|---|---|---|---|---|---|---|---|
| МИТЭП | 14/VI 1966г. | Гл. инж. института | Шубов | Гл. инж. | Первакова |
| Конструкторский отдел | М 1:20 | Нач. конструкт. | Смирнова | Разработ. | Храмова |
| | | Гл. инж. к.о. | Бомов | Проверил | Еркина |
| | | Гл. инженер | Фабизов | Утвердил | Воротникова |

| Марка детали | Эскиз | № поз. | Сечение мм | Длина, мм | Кол-во шт | Общая длина м | Общий вес кг | Вес детали кг |
|---|---|---|---|---|---|---|---|---|
| С-16 | Линии перегиба<br>Сетка С-16 в согнутом виде<br>1<br>1<br>100<br>45<br>100×27=5400<br>45<br>5490<br>100 | 1 | ф4 В-I | 5498 | 3 | 16.47 | 4.83 | |
| | | 2 | ф4 В-I | 180 | 18 | 3.24 | 0.78 | 9.41 |
| С-17 | Линии перегиба<br>Сетка С-17 в согнутом виде<br>3<br>3<br>100<br>10<br>100×27=5400<br>10<br>5490<br>180 | 3 | ф4 В-I | 5490 | 3 | 16.28 | 4.81 | |
| | | 2 | ф4 В-I | 180 | 18 | 3.24 | 0.78 | 9.30 |
| С-18 | Линии перегиба<br>Сетка С-18 в согнутом виде<br>5<br>4<br>50<br>130×4=520<br>15<br>15<br>700<br>80<br>50<br>50<br>400<br>400<br>50<br>600<br>105<br>15<br>15<br>200 | 4 | ф4 В-I | 500 | 6 | 3.00 | 0.59 | |
| | | 5 | ф4 В-I | 700 | 3 | 2.10 | 0.21 | 0.51 |
| С-19 | Линии перегиба<br>Сетка С-19 в согнутом виде<br>5<br>6<br>50<br>130×4=520<br>15<br>15<br>700<br>80<br>50<br>100<br>100×3=300<br>100<br>800<br>105<br>15<br>15<br>200 | 6 | ф4 В-I | 800 | 6 | 4.80 | 0.48 | |
| | | 5 | ф4 В-I | 700 | 4 | 2.80 | 0.28 | 0.76 |

Привязан на линии 6м

ТА 1966

Альбом чертежей железобетонных изделий

Инв. № 5068

69

79

Изм. Кол. уч. Лист № док. Подпись Дата

ИИ 245

88

https://zavodjbi.com/

| МИТЭП | 14/VI 1966 г. | Гл. инж. МИТЭП | | Львов | Гр. инж. | | Германия |
|---|---|---|---|---|---|---|---|
| | | Нач. констр. | | Смирнова | Разработ. | | Шрамова |
| Конструктор отдел | М-б 1:20 | Гл. инж. К.О. | | Сомов | Проверил | | Меркина |
| | | Гл. инж. пр. | | Лобазов | Копировал | | Коротынцева |

Примечания. См. на листе № 58

| Марка детали | Эскиз | N N поз. | Сечен. мм | Длина мм | Кол-во шт | Общая длина м | Общий вес, кг | Вес натали кг |
|---|---|---|---|---|---|---|---|---|
| С-20 | Линии перегиба. Сетка С-20 в согнутом виде | 1 | Ф4В-I | 1100 | 5 | 5.50 | 0.60 | |
| | | 2 | Ф4В-I | 700 | 6 | 4.20 | 0.42 | 1.08 |
| С-21 | Линии перегиба. Сетка С-21 в согнутом виде | 3 | Ф4В-I | 1400 | 6 | 8.40 | 0.84 | |
| | | 2 | Ф4В-I | 700 | 7 | 4.90 | 0.49 | 1.33 |
| С-22 | Линии перегиба. Сетка С-22 в согнутом виде | 4 | Ф4В-I | 500 | 5 | 2.50 | 0.25 | |
| | | 5 | Ф4В-I | 800 | 3 | 2.40 | 0.24 | 0.49 |
| С-23 | Линии перегиба. Сетка С-23 в согнутом виде | 6 | Ф4В-I | 800 | 5 | 4.00 | 0.40 | |
| | | 5 | Ф4В-I | 800 | 4 | 3.20 | 0.32 | 0.72 |

ТА 1966 г.

Панели наружных стен

Арматурные сетки

ИИ-84-5

Выпуск 1 Листы 80

8905 90

89

| МИТЭП | 14/VI 1966 г. | Гл. инж. МИТЭП | | Львов | Гр. инж. | | Першанин |
|---|---|---|---|---|---|---|---|
| | | Нач. конструкт. | | Смирнова | Разработ. | | Шрамова |
| Конструкторск. отдел | М 1:20 | Гл. инж. КО | | Семов | Проверил | | Ванаг |
| | | Гл. инж. пр. | | Лобазов | Копировал | | Воротынцева |

Примечания: см. на листе № 58

| Марка детали | Эскиз | Кн. поз. | Сечен. мм | Длина мм | Кол-во шт. | Общая длина м | Общий вес кг | Вес детали кг |
|---|---|---|---|---|---|---|---|---|
| 6-24 | Линии перегиба. Сетка 6-24 в согнутом виде | 1 | Ф4В-I | 1100 | 5 | 5.50 | 0.55 | |
| | | 2 | Ф4В-I | 800 | 6 | 4.80 | 0.48 | 1.03 |
| 6-25 | Линии перегиба. Сетка 6-25 в согнутом виде | 3 | Ф4В-I | 1400 | 5 | 7.00 | 0.70 | |
| | | 4 | Ф4В-I | 800 | 7 | 5.60 | 0.56 | 1.26 |
| 6-26 | | 4 | Ф5В-I | 4460 | 4 | 17.80 | 2.74 | |
| | | 5 | Ф4В-I | 630 | 13 | 12.90 | 1.21 | 3.95 |

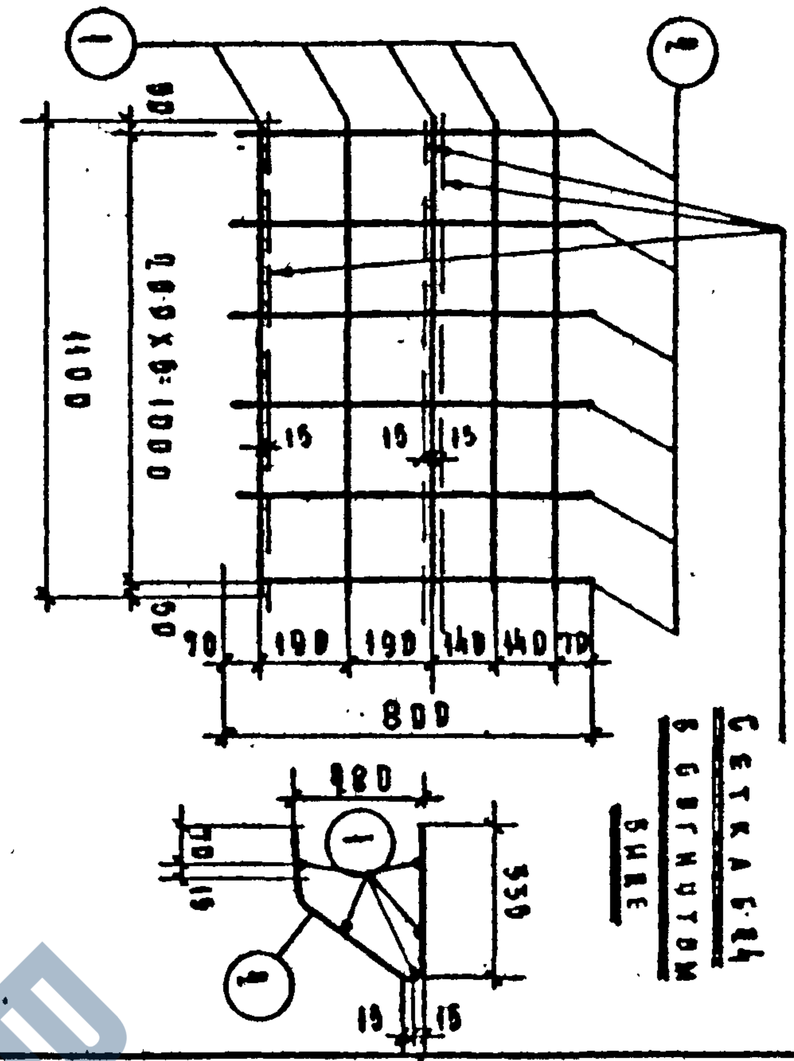

ТА 1966 г.

Панели наружных стен

Арматурные сетки

ИИ-24-5

Выпуск 1 Листов 81

8905 91

90

| Марка детали | Эскиз | Мм | Бечен. | Длина, | Кол. бр. | Общая | Общая | Вес |
|---|---|---|---|---|---|---|---|---|
| | | Поз. | мм | мм | шт | длина, м | вес, кг | детали кг |
| С-27 | 150×9=750 | 1 | Ф5В-I | 4450 | 6 | 26.70 | 4.11 | 6.00 |
| | | 2 | Ф4В-I | 830 | 23 | 19.09 | 1.80 | |
| С-28 | 150×7=1050 | 3 | Ф4В-I | 1130 | 23 | 25.99 | 2.67 | 8.05 |
| | | 1 | Ф5В-I | 4450 | 8 | 35.60 | 5.48 | |
| С-29 | 150×9=1350 | 4 | Ф4В-I | 1430 | 23 | 32.80 | 3.25 | 10.10 |
| | | 1 | Ф5В-I | 4450 | 10 | 44.50 | 6.85 | |
| С-30 | 150×11=1650 | 6 | Ф4В-I | 1730 | 23 | 39.79 | 3.93 | 12.15 |
| | | 1 | Ф5В-I | 4450 | 12 | 53.40 | 8.22 | |

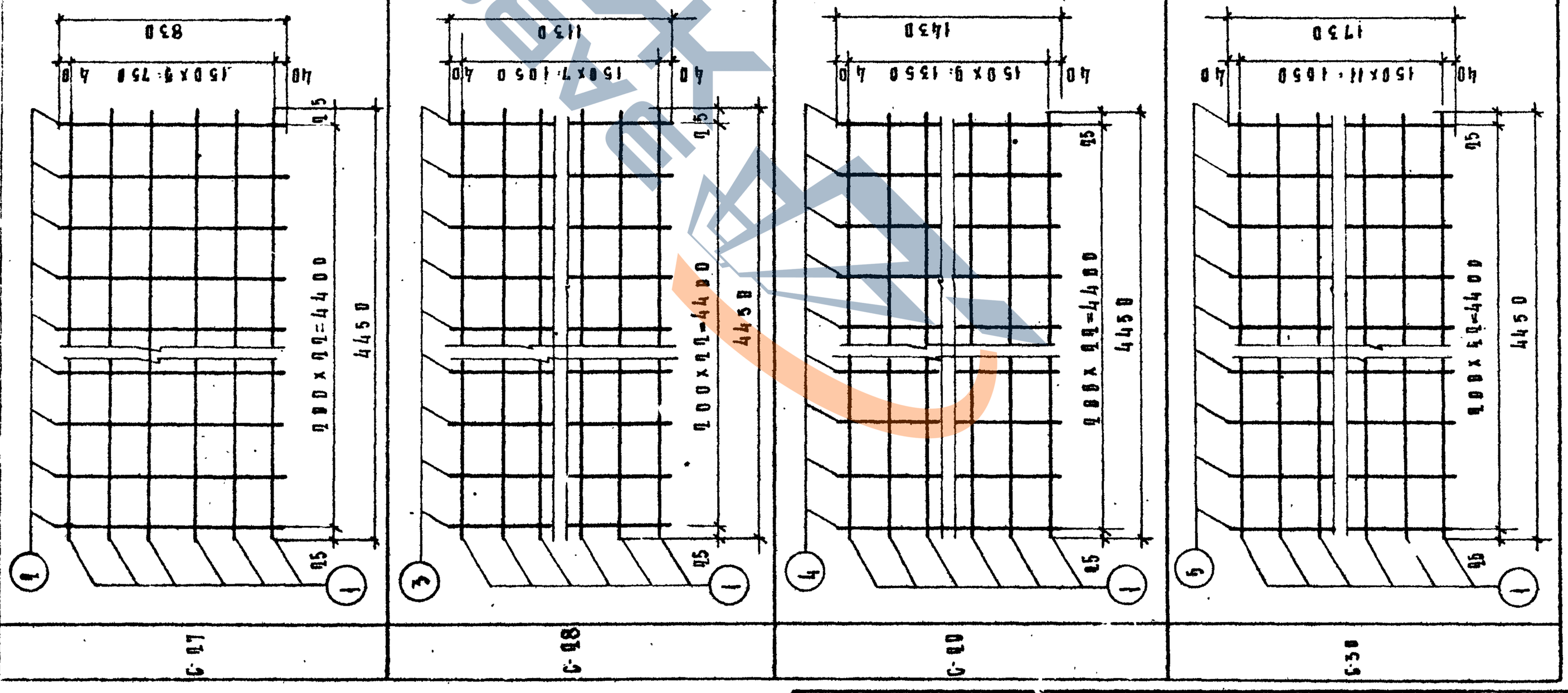

Примечания см. на листе № 68

| | | | | | | | |
|---|---|---|---|---|---|---|---|
| Арх. | МИТЭП | 14/VI 1966 | Гл. инж. МИТЭП | Подп. | Гр. инж. | Перманин | |
| | Конструктор. отдел | М 1:96 | Нач. конструкт. | Смирнова | Разработал | Жданова | |
| | | | Гл. инж. ко | Сомов | Проверил | Мерхин | |
| | | | Гл. инж. пр. | Лобазов | Копировал | Воротынцева | |

ТА 1966г. Панели наружных стен. Арматурные сетки. ИИ-24-5 Выпуск 1 Листы 82

| МИТЭП | 14/VI 1966 | Гл. инж. МИТЭП | | Львов | Гл. инж. | | Першина |
|---|---|---|---|---|---|---|---|
| | | Нач. конструктор | | Смирнова | Разработ. | | Прамова |
| Конструкторск. отдел | М 1:90 | Гл. инж. кр. | | Бомов | Проверил | | Меркина |
| | | Гл. инж. пр. | | Лобазов | Копировал | | Зоротмиц |

Примечания см. на листе № 88

| Марка детали | Эскиз | Кн. поз. | Сечен. мм | Длина мм | Кол-во шт | Общая длина, м | Общий вес, кг | Вес детали, кг |
|---|---|---|---|---|---|---|---|---|
| С-31 | 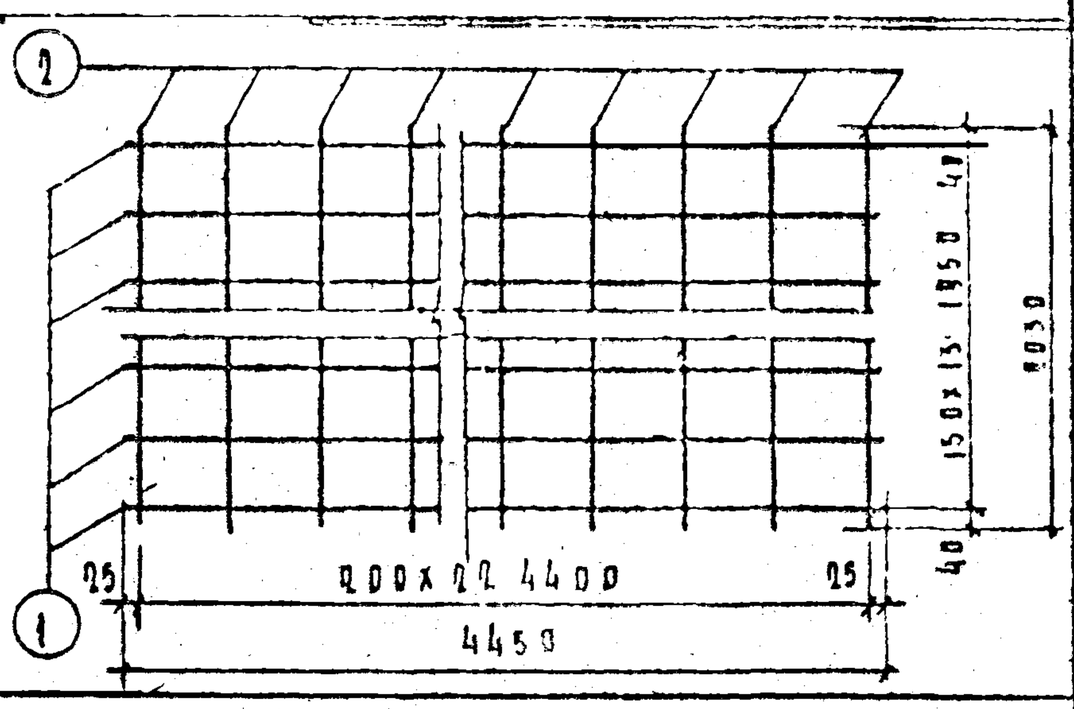 | 1 | Ø5В-I | 4450 | 14 | 62.30 | 9.59 | |
| | | 2 | Ø4В-I | 2030 | 23 | 46.69 | 4.60 | 14.19 |
| С-32 | 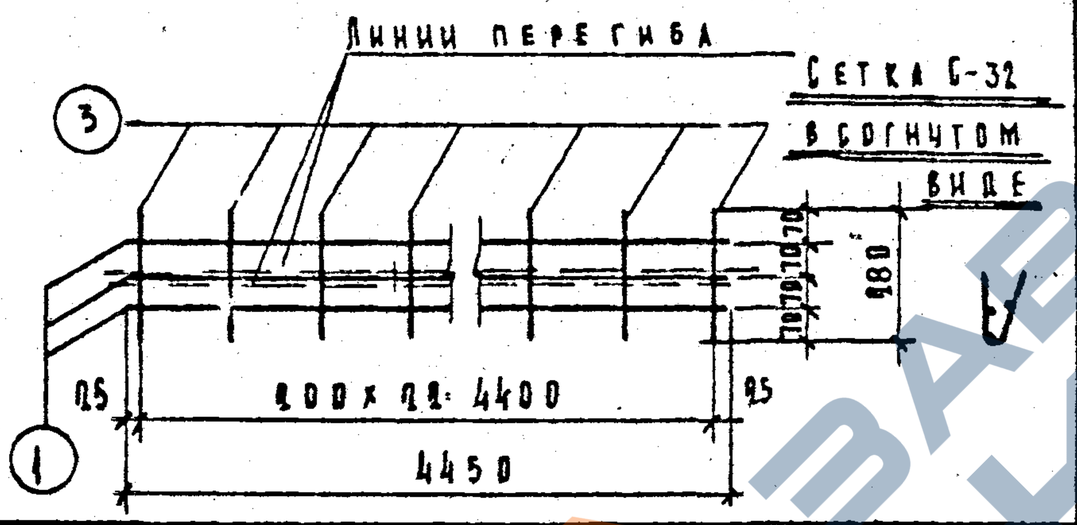 | 1 | Ø4В-I | 4450 | 3 | 13.35 | 1.32 | |
| | | 3 | Ø4В-I | 280 | 23 | 6.44 | 0.64 | 1.98 |
| С-33 | | 4 | Ø5В-I | 2950 | 4 | 11.80 | 1.82 | |
| | | 5 | Ø4В-I | 530 | 15 | 7.95 | 0.79 | 2.61 |
| С-34 | 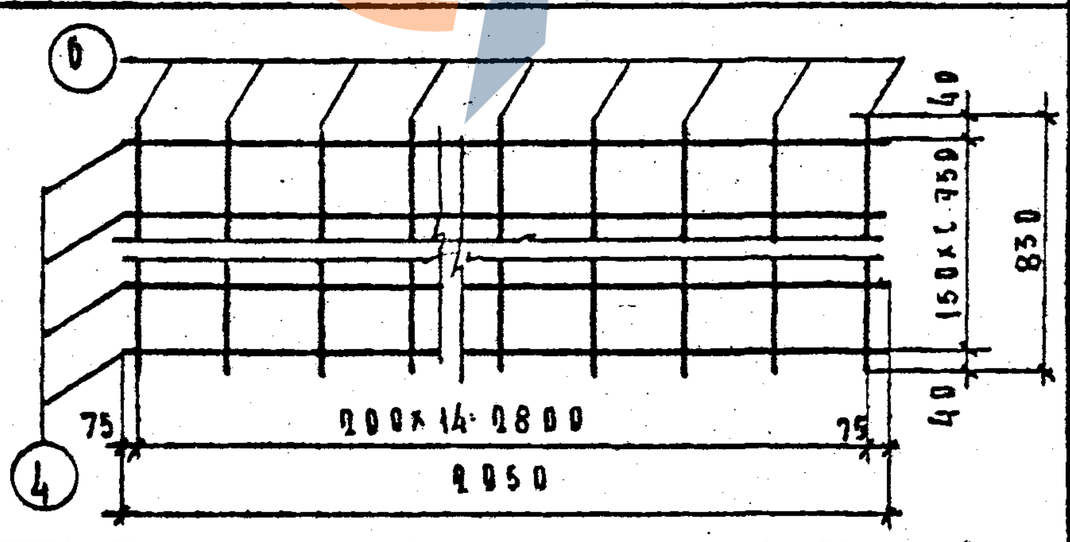 | 4 | Ø5В-I | 2950 | 6 | 17.70 | 2.72 | |
| | | 6 | Ø4В-I | 830 | 15 | 12.45 | 1.23 | 3.95 |
| С-35 | 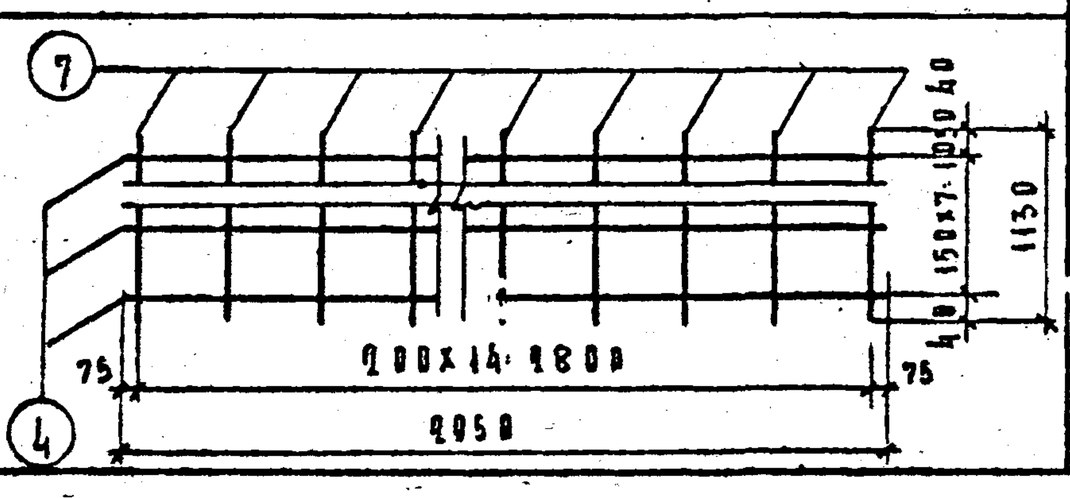 | 4 | Ø5В-I | 2950 | 8 | 23.60 | 3.64 | |
| | | 7 | Ø4В-I | 1130 | 15 | 16.95 | 1.68 | 5.32 |

Линии перегиба

Сетка С-32 в согнутом виде

ТА 19661

Панели наружных стен

Арматурные сетки

ИИ-34-5

Выпуск 1

Лист 83



8905 93

ПРИМЕЧАНИЯ СМ. НА ЛИСТЕ №68

ПАНЕЛИ НАРУЖНЫХ СТЕН

АРМАТУРНЫЕ СЕТКИ

ТА 1966г

ИИ-34-5

Лист 84 | Выпуск 1

МИТЭП

Конструкторск. отдел

Марка детали: Эскиз

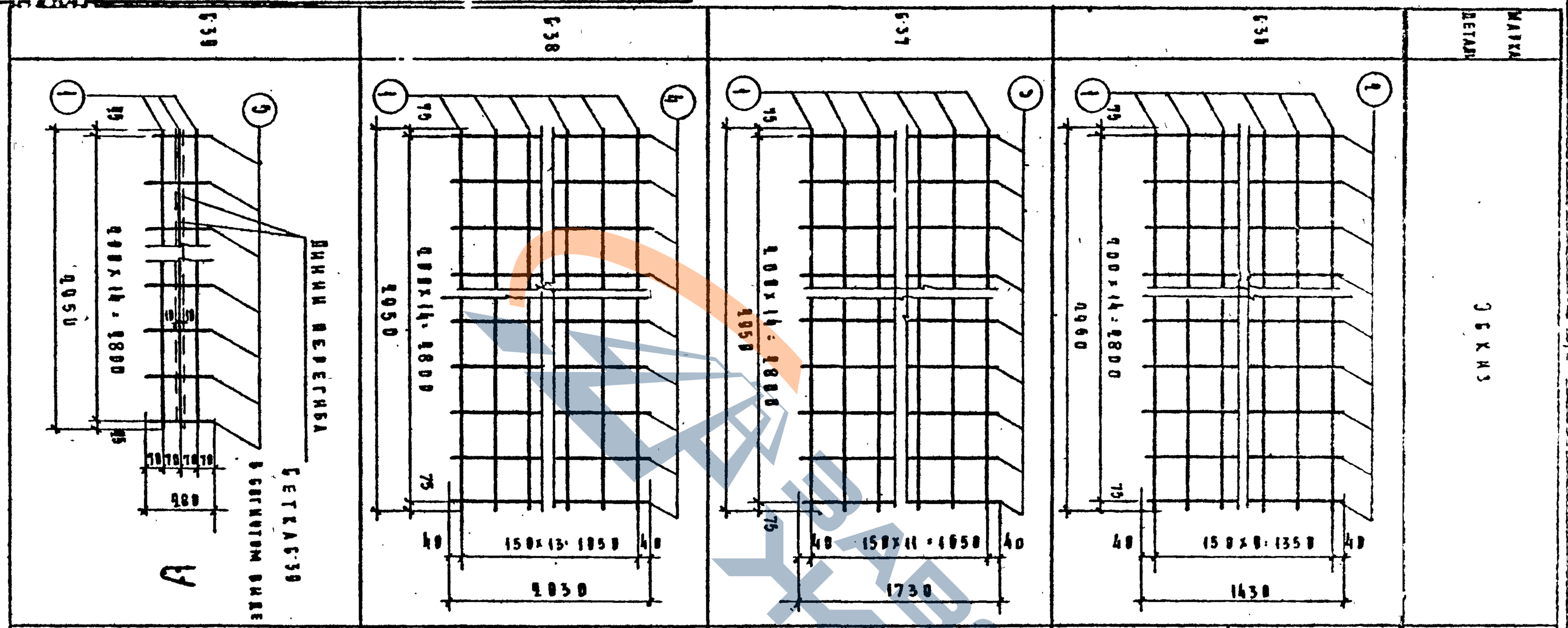


| № п/п | Сечение | Длина мм | Кол-во шт | Общая длина, м | Общий вес, кг | Вес детали, кг |
|---|---|---|---|---|---|---|
| 1 | Ф48-I | 2950 | 10 | 2950 | 2.92 | |
| 2 | Ф58-I | 1430 | 15 | 21.45 | 3.30 | 5.22 |
| 3 | Ф58-I | 1730 | 15 | 25.95 | 3.99 | 7.50 |
| 1 | Ф48-I | 2950 | 12 | 35.40 | 3.51 | |
| 4 | Ф58-I | 2030 | 15 | 30.45 | 4.08 | 8.70 |
| 1 | Ф48-I | 2950 | 14 | 41.30 | 4.08 | |
| 5 | Ф48-I | 280 | 16 | 4.20 | 0.42 | 1.30 |
| 1 | Ф48-I | 2950 | 3 | 8.85 | 0.88 | |

ЛАВКА ЧЕРТЕЖЕЙ

| МИТЭП | 14/VI 1966г. | Гл. инж. МИТЭП | | Львов | Гл. инж. | | Першакин |
|---|---|---|---|---|---|---|---|
| | | Нач. конст. | | Смирнова | Разработ. | | Мрамова |
| Конструкторск. отдел | М 1:20 | Гл. инж. КО | | Сомов | Проверил | | Меркина |
| | | Гл. инж. пр. | | Лобазов | Копировал | | Воротынцева |

Архив

Примечания см. на листе № 08

| Марка детали | Эскиз | N N поз | Сечен. мм | Длина мм | Кол-во шт | Общая длина м | Общий вес, кг | Вес детали кг |
|---|---|---|---|---|---|---|---|---|
| С-40 | 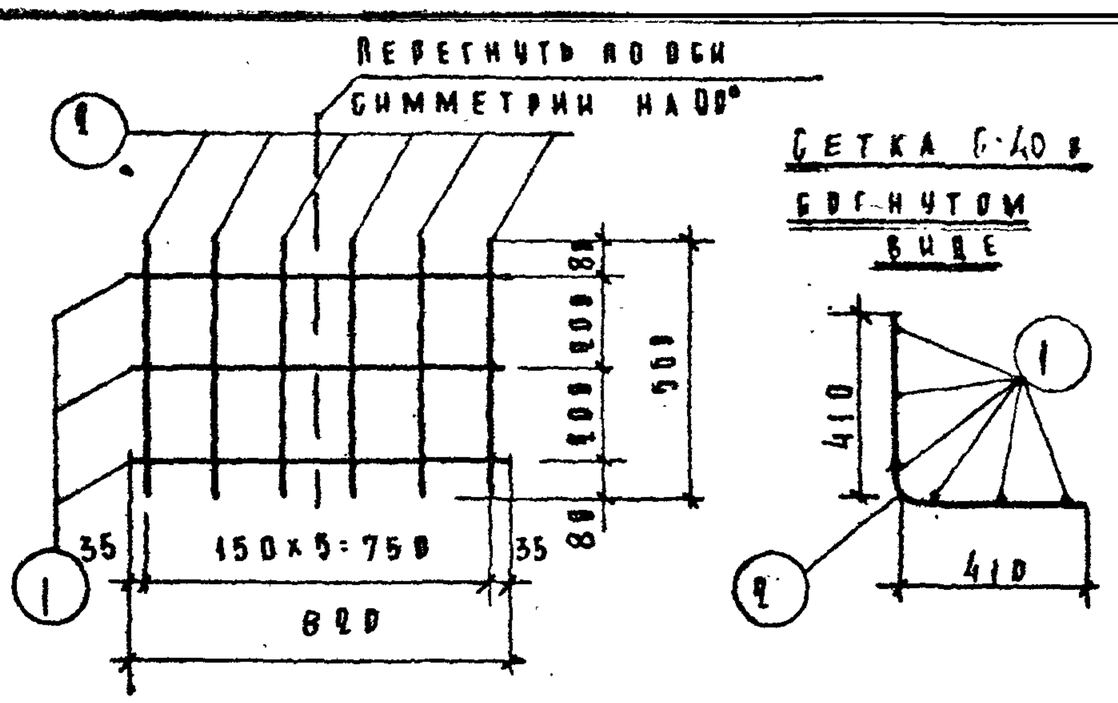 | 1 | Ф4В-I | 820 | 3 | 2.40 | 0.24 | |
| | | 2 | Ф5В-I | 560 | 6 | 3.30 | 0.52 | 0.76 |
| С-41 | 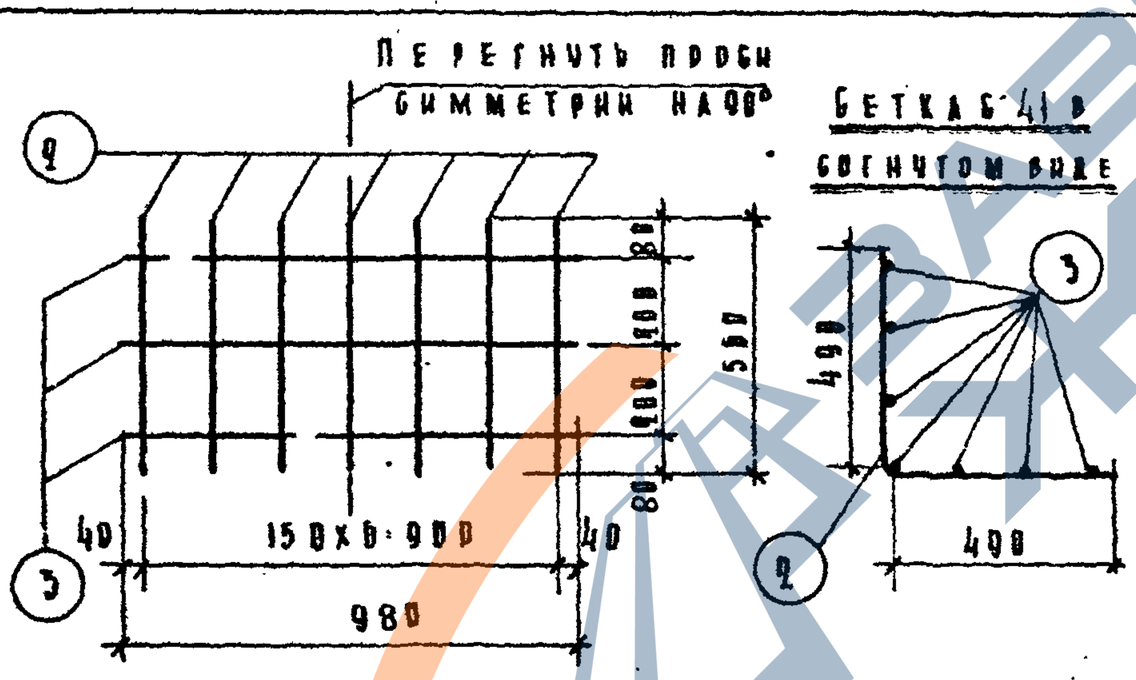 | 3 | Ф4В-I | 980 | 3 | 2.94 | 0.29 | |
| | | 2 | Ф5В-I | 560 | 7 | 3.92 | 0.60 | 0.80 |
| С-42 | 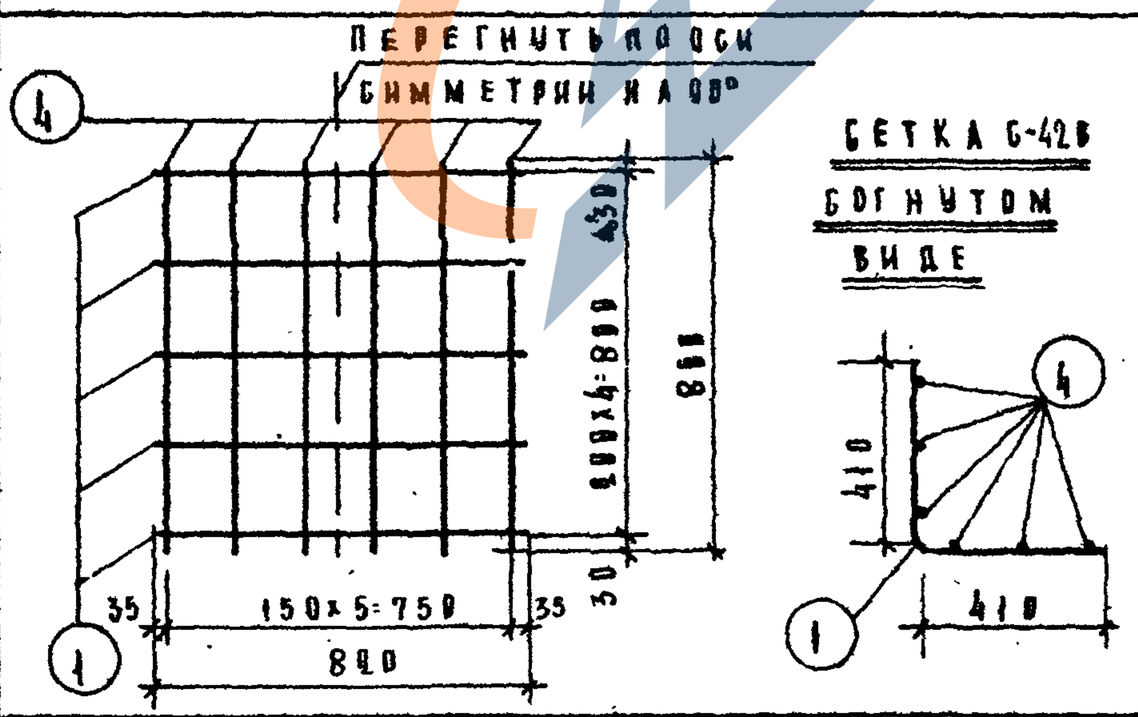 | 1 | Ф4В-I | 820 | 5 | 4.10 | 0.41 | |
| | | 4 | Ф5В-I | 860 | 6 | 5.10 | 0.79 | 1.20 |
| С-43 | 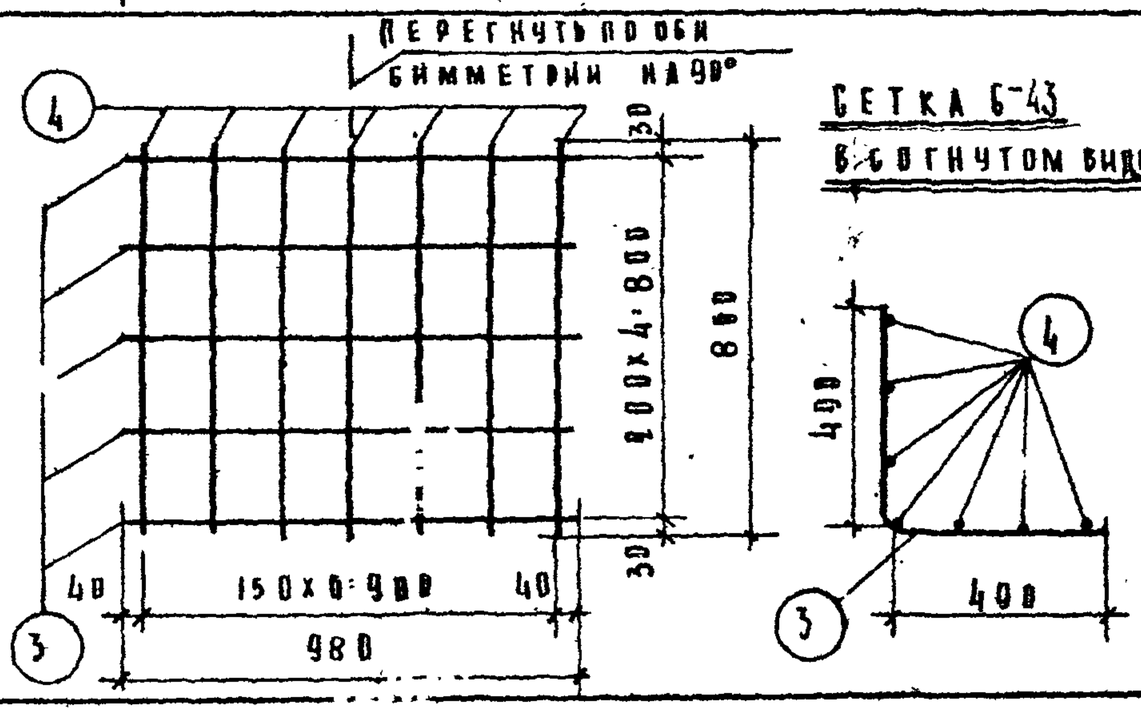 | 3 | Ф4В-I | 980 | 5 | 4.90 | 0.49 | |
| | | 4 | Ф5В-I | 860 | 7 | 6.02 | 0.93 | 1.42 |

Сетка С-40 в согнутом виде

Сетка С-41 в согнутом виде

Сетка С-42 в согнутом виде

Сетка С-43 в согнутом виде

ТА 10661

Панели наружных стен

Арматурные сетки

ИИ-5

Выпуск 1

Листов 85

94

| МИТЭП | 14/VI 1966г | Гл. инж. МИТЭП | Дубов | Гр. инж. | Першагин |
|---|---|---|---|---|---|
| Конструкторский отдел | М 1:10 | Нач. констр. | Смирнова | Разработ. | Шрамова |
| | | Гл. инж. КО | Громов | Проверил | Мерсина |
| | | Гл. инж. пр. | Лобазов | Контролир. | Беротникова |

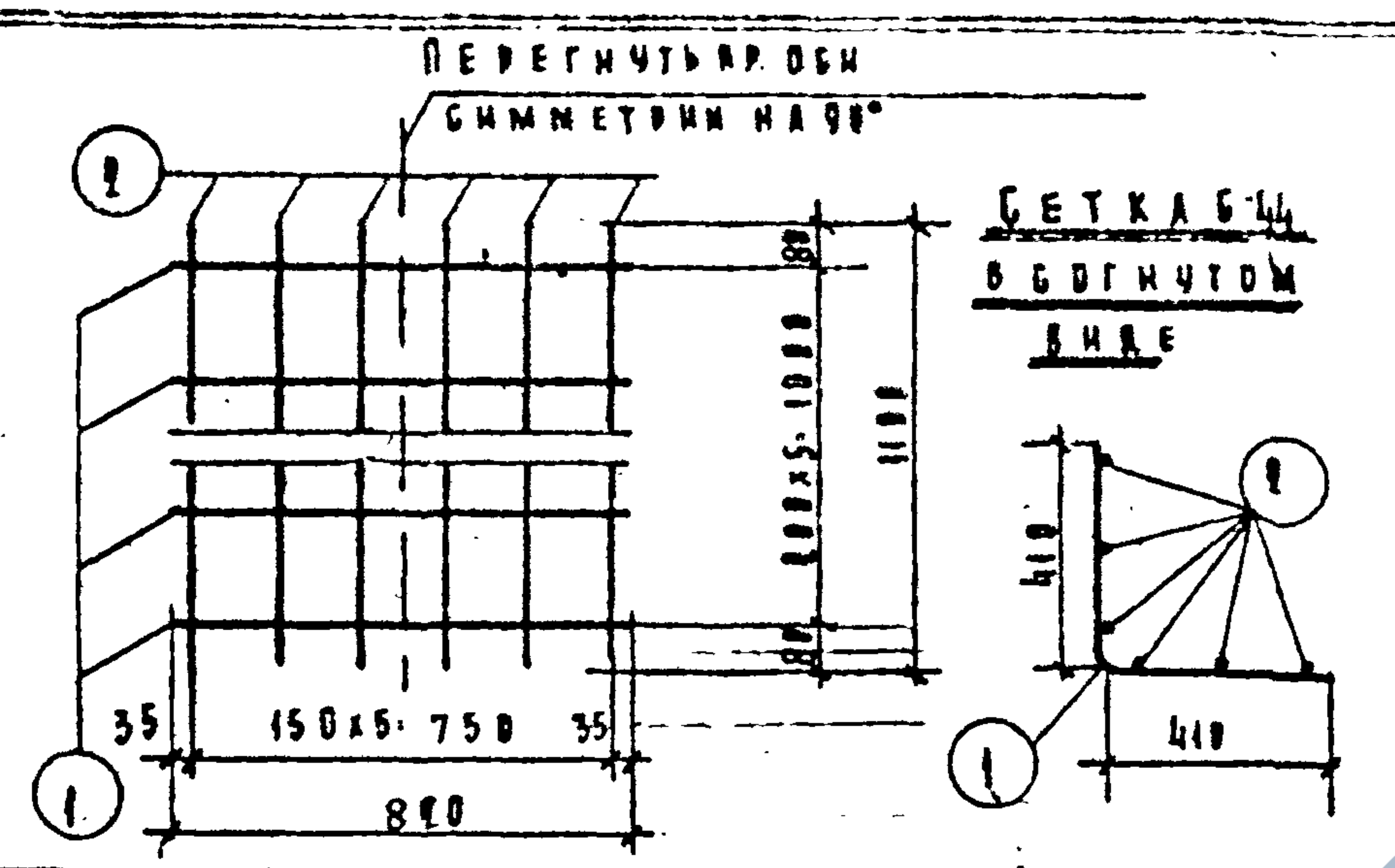


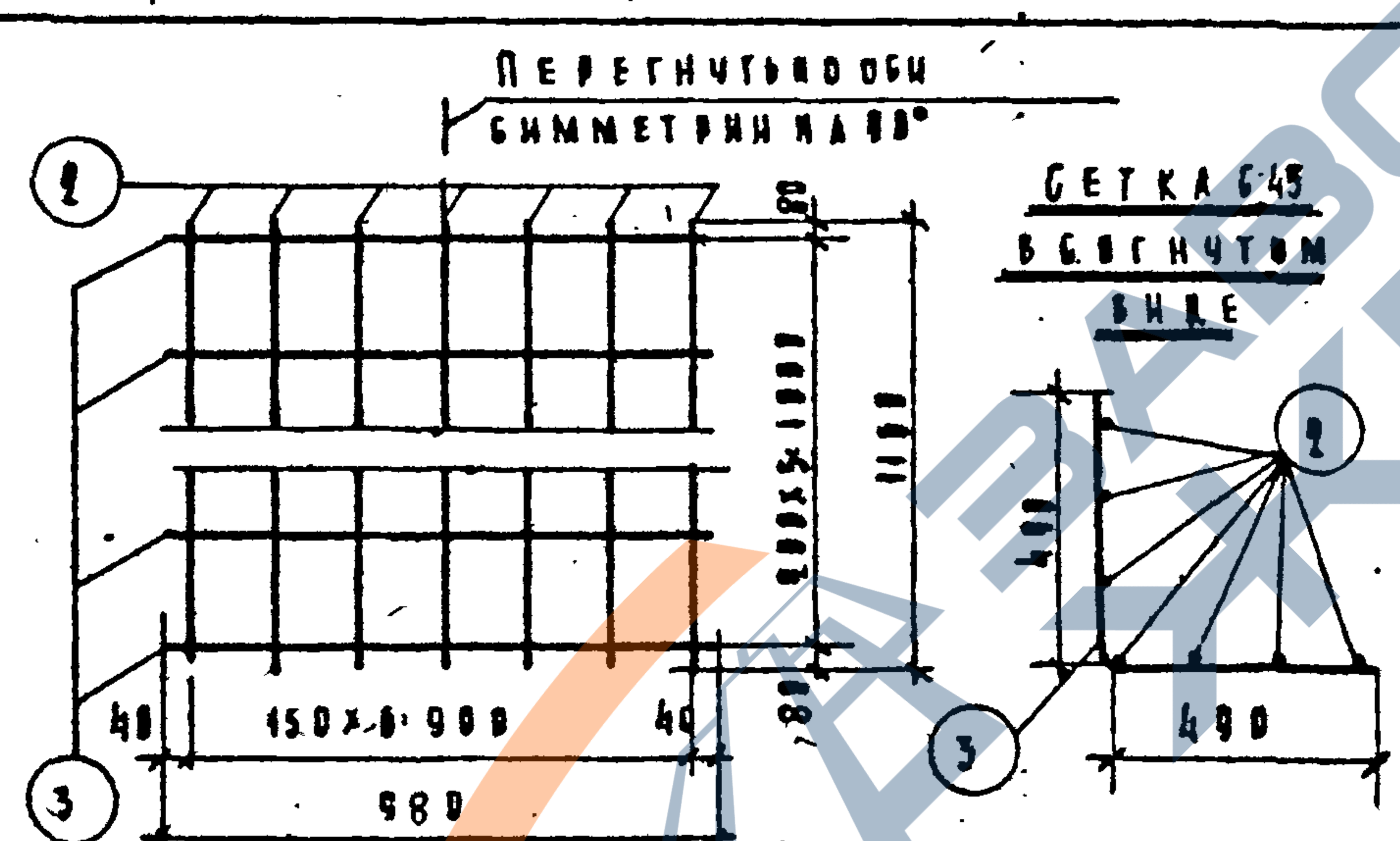


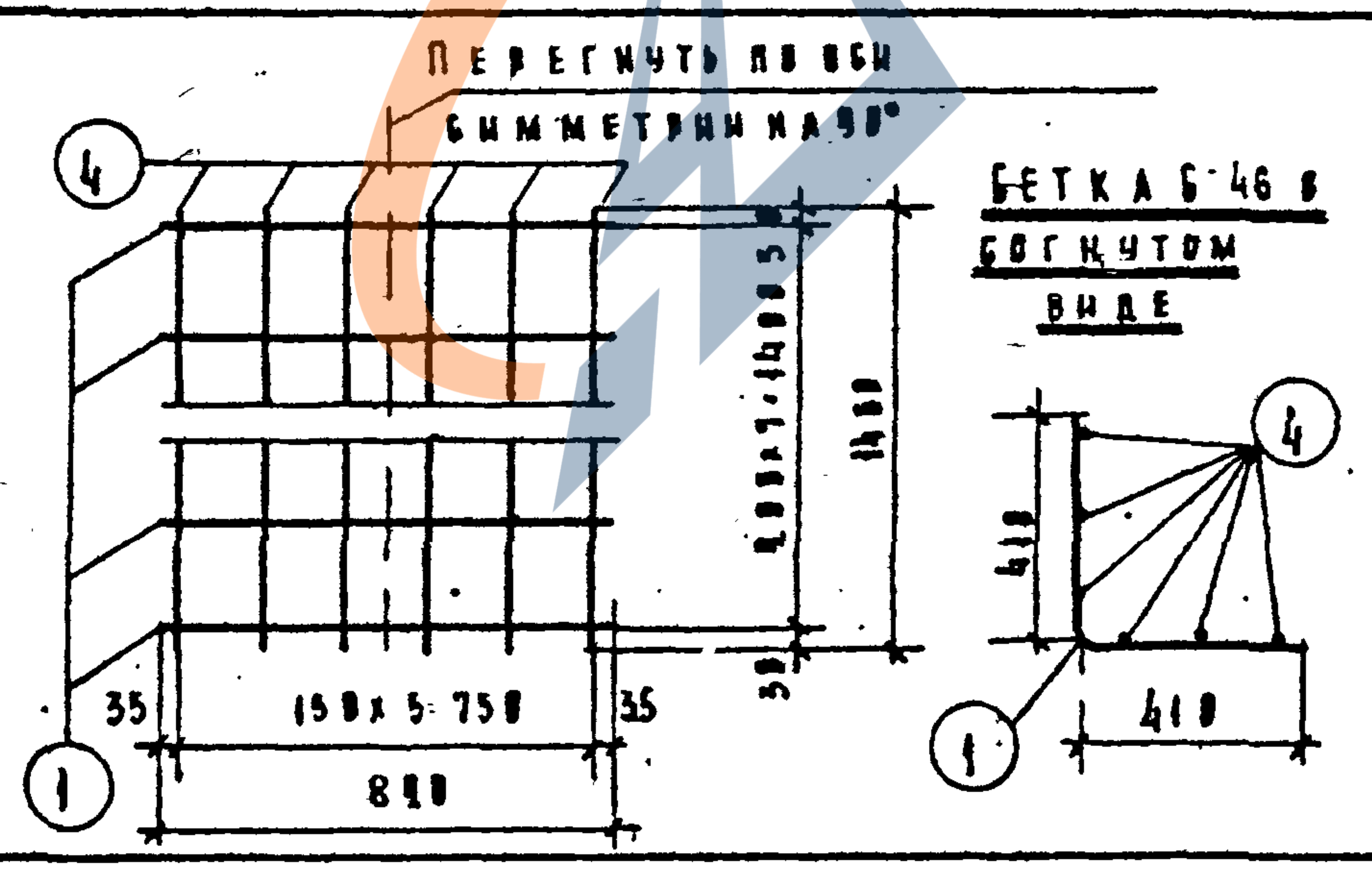


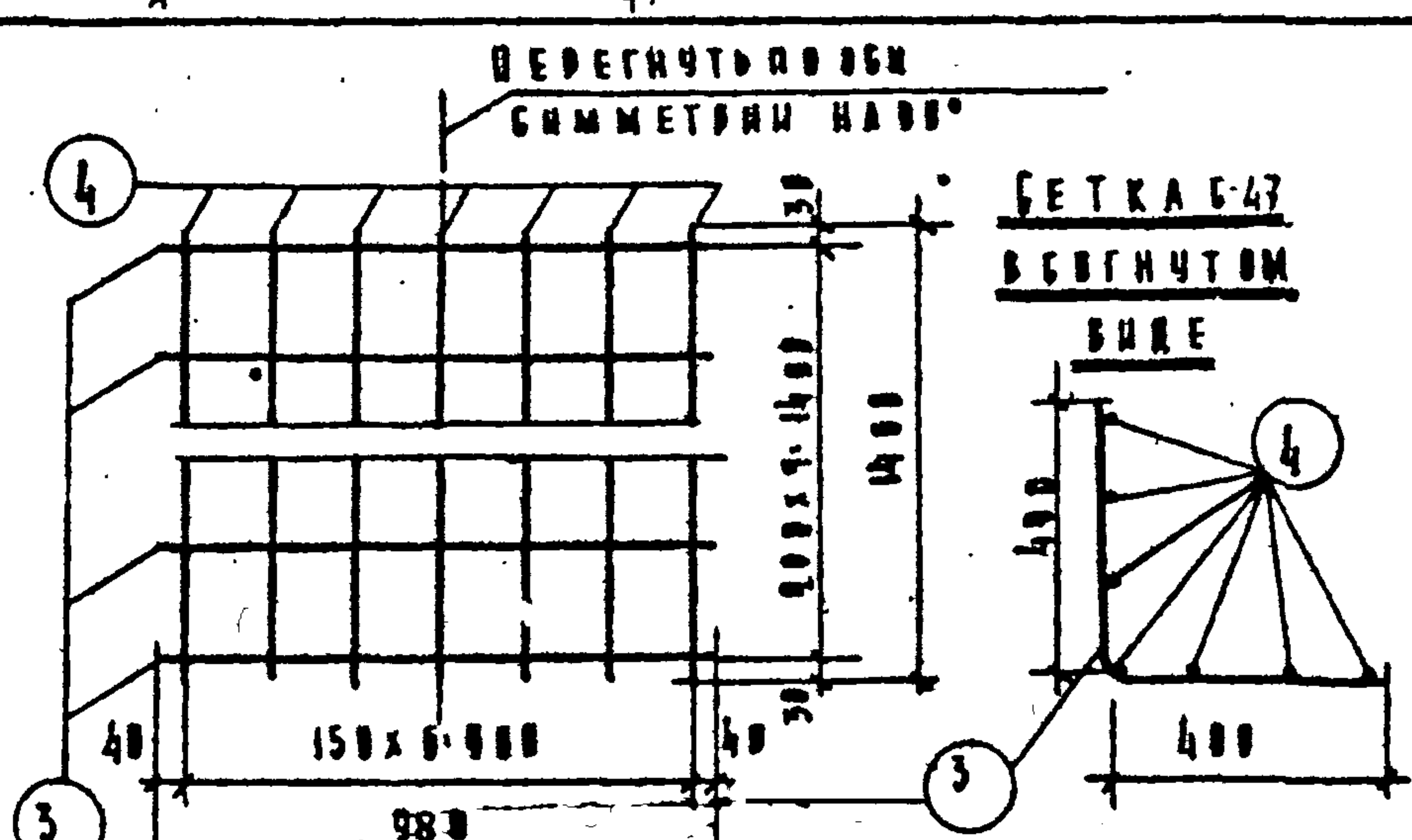


| Марка детали | Эскиз | №№ поз | Сечен мм | Длина мм | Кол-во шт | Общая длина м | Общий вес, кг | Вес детали кг |
|---|---|---|---|---|---|---|---|---|
| С-44 | | 1 | ф4В-I | 820 | 6 | 4.92 | 0.49 | |
| | | 2 | ф5В-I | 1100 | 6 | 6.60 | 1.07 | 1.56 |
| С-45 | | 3 | ф4В-I | 980 | 6 | 5.88 | 0.58 | |
| | | 2 | ф5В-I | 1100 | 7 | 8.10 | 1.25 | 1.83 |
| С-46 | | 1 | ф4В-I | 820 | 8 | 6.56 | 0.65 | |
| | | 4 | ф5В-I | 1400 | 6 | 8.76 | 1.35 | 2.00 |
| С-47 | | 3 | ф4В-I | 980 | 8 | 7.84 | 0.78 | |
| | | 4 | ф5В-I | 1400 | 7 | 10.22 | 1.57 | 2.35 |

ТА

Арматурные сетки

Панели наружных стен

8905 96

https://zavodjbi.com/

| Инв. № | МИТЭП | 14/VI 1966 г. | Гл. инж. МИТЭП | | Львов | Гр. инженер | | Перелыгин |
|---|---|---|---|---|---|---|---|---|
| | | | Нач. констр. отд. | | Смирнова | Разработал | | Храмова |
| | Конструкторский отдел | М 1:20 | Гл. инж. к/о | | Сомов | Проверил | | Меркина |
| | | | Гл. инж. пр-та | | Лобазов | Копировал | | Панченко |

Привязан к листу № 68

| Марка детали | Эскиз | № поз | Сечение мм | Длина мм | Кол-во шт | Общая длина м | Общий вес кг | Вес детали кг |
|---|---|---|---|---|---|---|---|---|
| С-48 | 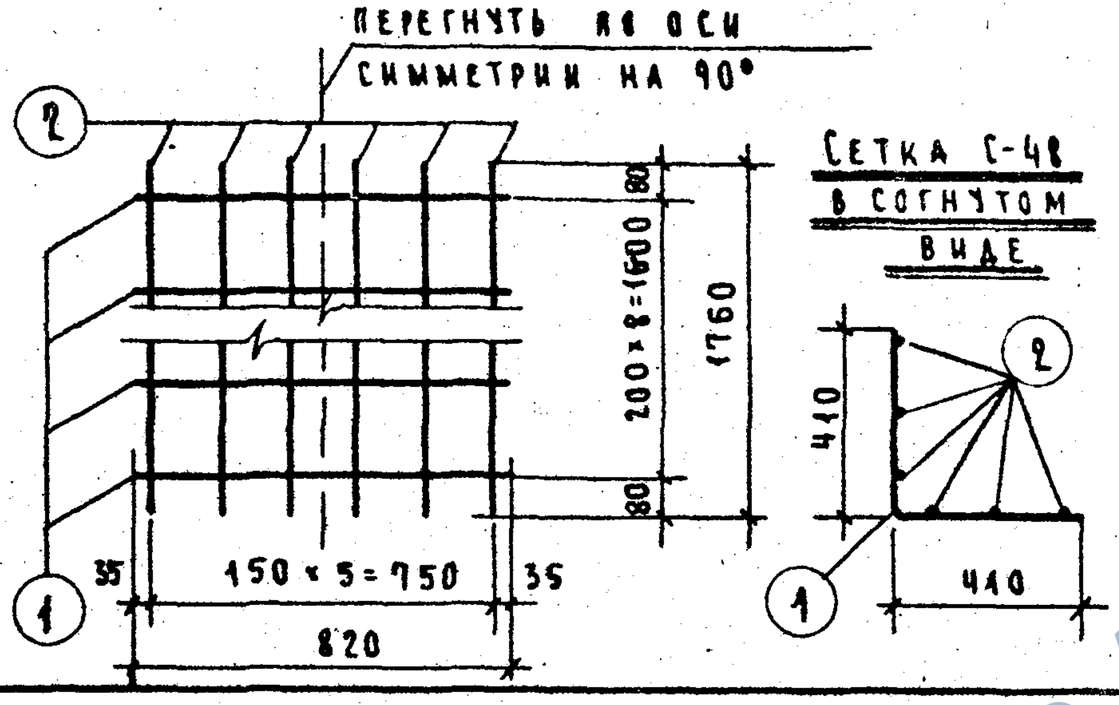  | 1 | ф4В-I | 820 | 9 | 7.38 | 0.73 | |
| | | 2 | ф5В-I | 1760 | 6 | 10.56 | 1.63 | 2.36 |
| С-49 | 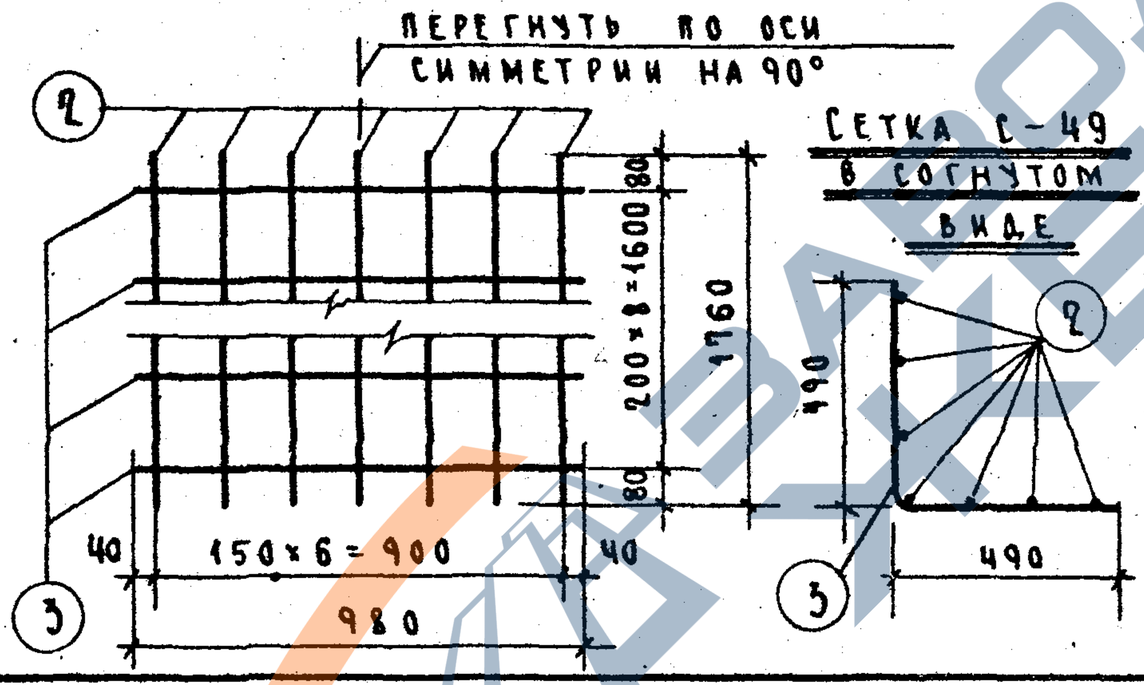  | 3 | ф4В-I | 980 | 9 | 8.82 | 0.88 | |
| | | 2 | ф5В-I | 1760 | 7 | 12.32 | 1.90 | 2.78 |
| С-50 | 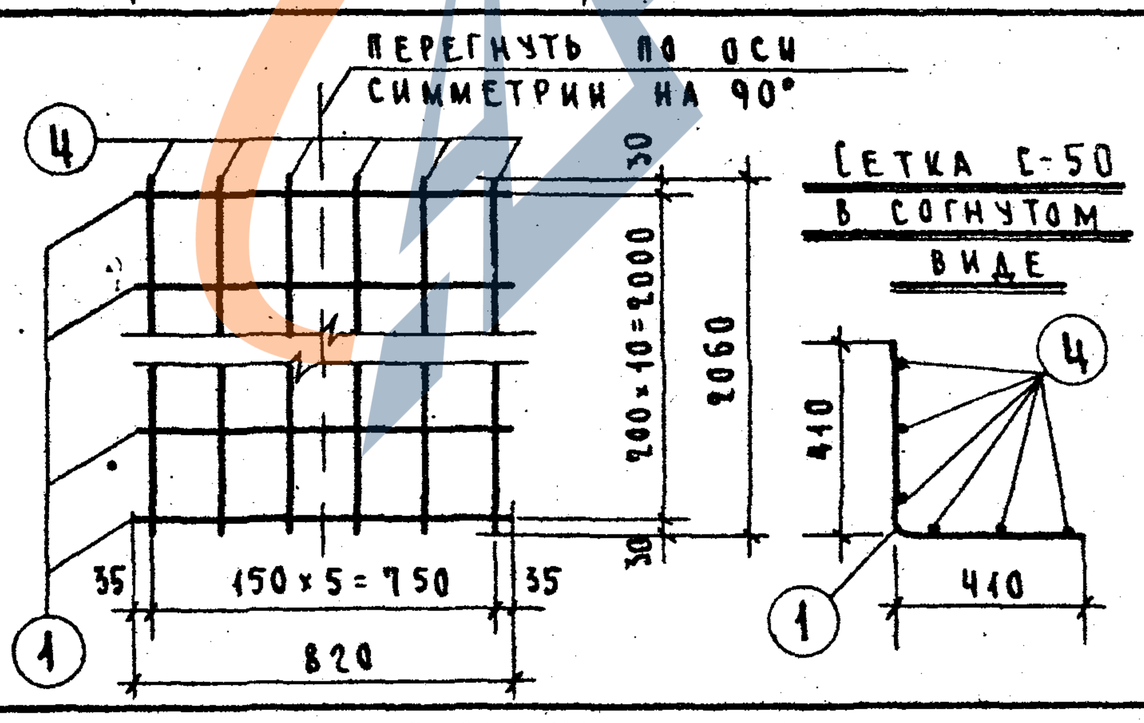  | 1 | ф4В-I | 820 | 11 | 9.02 | 0.90 | |
| | | 4 | ф5В-I | 2060 | 6 | 12.36 | 1.90 | 2.80 |
| С-51 | 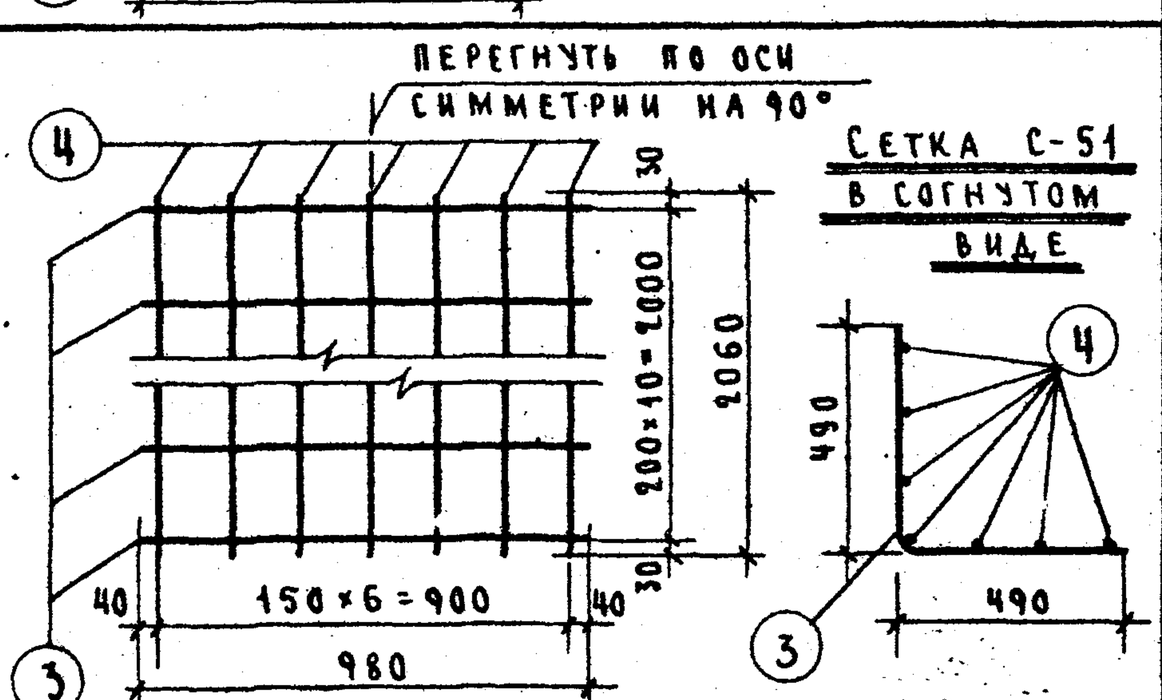  | 3 | ф4В-I | 980 | 11 | 10.78 | 1.07 | |
| | | 4 | ф5В-I | 2060 | 7 | 14.42 | 2.22 | 3.29 |

Примечание: см. лист № 68

ТА 1966 г.

Арматурные изделия сетки. Выпуск 1

Панели наружных стен

5-ИИ-01.5

Альбом 87 Лист № 5068



https://zavodjbi.com/

https://zavodjbi.com/

| | | | | | | | |
|---|---|---|---|---|---|---|---|
| Гл. инж. МИТЭП | | Хлебов | Пр. инженер | | Проверил | Шрамова |
| Нач. конструкт. отд. | 4966г. | Смирнова | Разработал | | Проверил | Меркина |
| Гл. инж. пр-та | | Сомов | Проверил | | Н. контр. | Панченко |
| | | Лобазов | Конструкт. | | | |

МИТЭП — Конструкторский отдел — 14/VI 1966г. — М 1:20

Привязан к осям 1-68 и 1-Г

| Марка детали | Эскиз | № поз. | Сечение мм | Длина мм | Кол-во шт | Общая длина м | Общий вес, кг | Вес детали, кг |
|---|---|---|---|---|---|---|---|---|
| С-52 | Перегнуть по оси симметрии на 90°<br>Сетка С-52 в согнутом виде<br>2, 1, 30, 200×16=3200, 3260, 35, 150×5=750, 820, 410 | 1 | ф4В-I | 820 | 17 | 13.94 | 1.39 | 4.40 |
| | | 2 | ф5В-I | 3260 | 6 | 19.56 | 3.01 | |
| С-53 | Перегнуть по оси симметрии на 90°<br>Сетка С-53 в согнутом виде<br>2, 3, 30, 200×16=3200, 3260, 40, 150×6=900, 980, 490 | 3 | ф4В-I | 980 | 17 | 16.66 | 1.66 | 5.17 |
| | | 2 | ф5В-I | 3260 | 7 | 22.82 | 3.51 | |
| С-54 | Перегнуть по оси симметрии на 90°<br>Сетка С-54 в согнутом виде<br>4, 1, 80, 200×20=4000, 4160, 35, 150×5=750, 820, 410 | 1 | ф4В-I | 820 | 21 | 17.22 | 1.72 | 5.55 |
| | | 4 | ф5В-I | 4160 | 6 | 24.96 | 3.83 | |
| С-55 | Перегнуть по оси симметрии на 90°<br>Сетка С-55 в согнутом виде<br>4, 3, 80, 200×20=4000, 4160, 40, 150×6=900, 980, 490 | 3 | ф4В-I | 980 | 21 | 20.58 | 2.05 | 6.52 |
| | | 4 | ф5В-I | 4160 | 7 | 29.12 | 4.47 | |

ТА 1966-1

Панели наружных стен

Арматурные сетки

ИИ-4-5 | 1 выпуск | 88 листов

968 98

97

https://zavodjbi.com/

| МИТЭП | 14/VI 1966 г | Гл. инж. МИТЭП | | Львов | Гр. инженер | | Першанин |
|---|---|---|---|---|---|---|---|
| | | Нач. констр. отд. | | Смирнова | Разработал | | Шрамова |
| Конструкторский отдел | М 1:20 | Гл. инж. КО | | Сомов | Проверил | | Меркина |
| | | Гл. инж. пр-та | | Добазов | Копировал | | Панченко |

Арх. №

Примечания см. на листе № 68.

| Марка детали | Эскиз | N N поз. | Сечен. мм | Длина мм | Кол-во шт. | Общая длина м | Общий вес, кг | Вес детали, кг |
|---|---|---|---|---|---|---|---|---|
| С-56 | 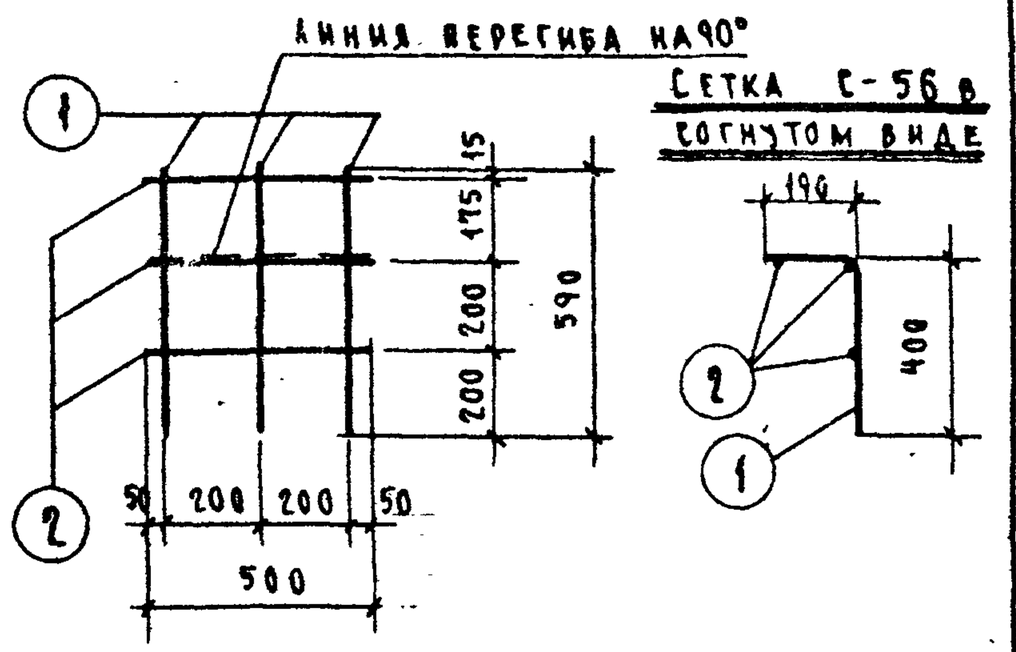 | 1 | ф4В-I | 590 | 3 | 1.77 | 0.17 | |
| | | 2 | ф5В-I | 500 | 3 | 1.50 | 0.23 | 0.40 |
| С-57 | 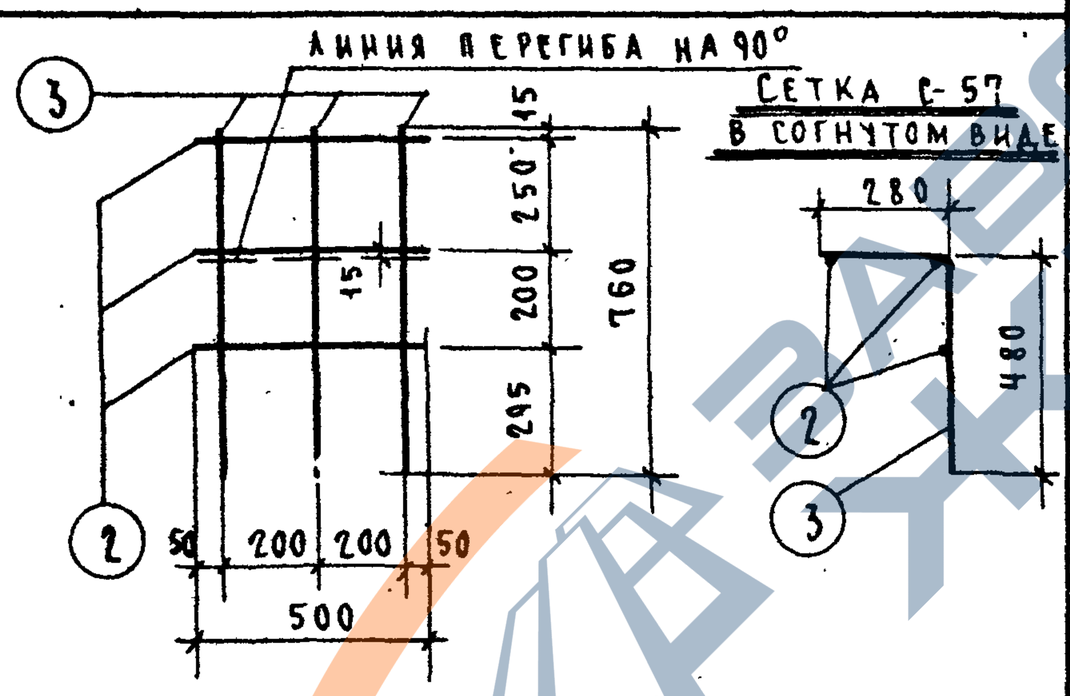 | 3 | ф4В-I | 760 | 3 | 2.28 | 0.22 | |
| | | 2 | ф5В-I | 500 | 3 | 1.50 | 0.23 | 0.45 |
| С-58 | 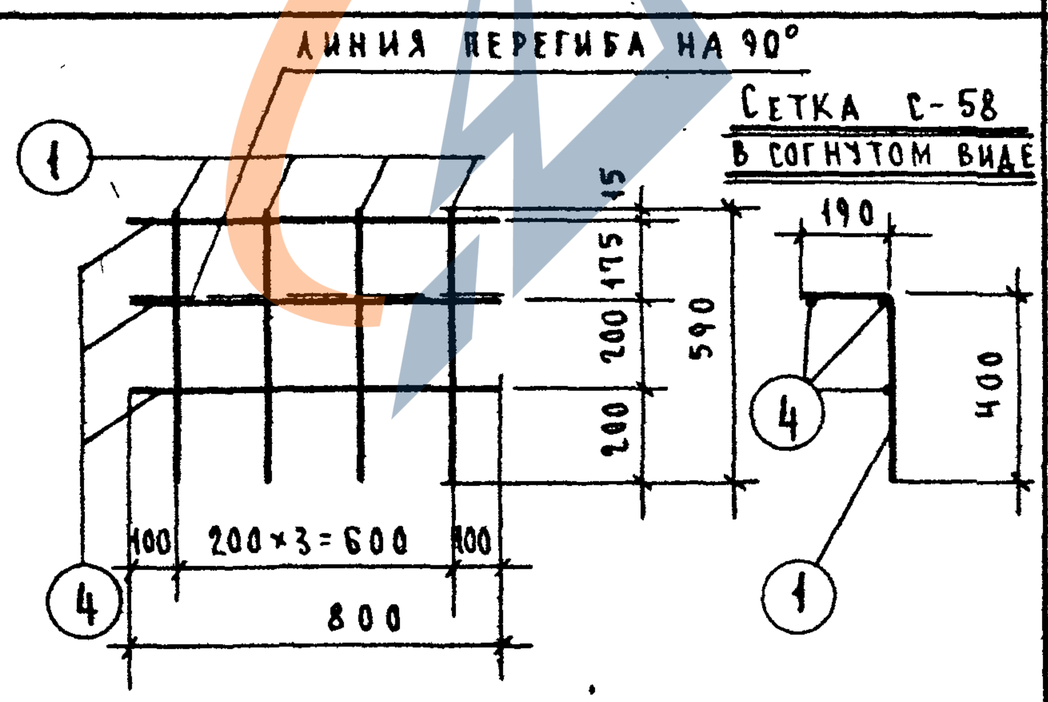 | 1 | ф4В-I | 590 | 4 | 2.36 | 0.23 | |
| | | 4 | ф5В-I | 800 | 3 | 2.40 | 0.37 | 0.60 |
| С-59 | 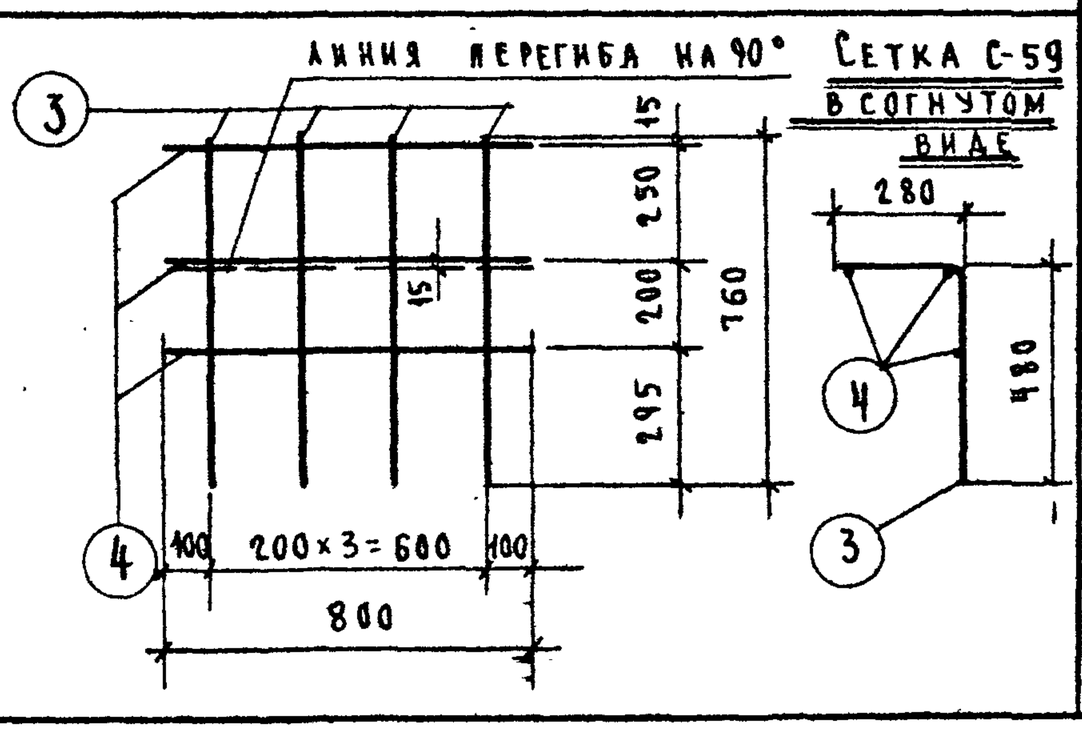 | 3 | ф4В-I | 760 | 4 | 3.05 | 0.30 | |
| | | 4 | ф5В-I | 800 | 3 | 2.40 | 0.37 | 0.67 |

ТА 1966 г.

Панели наружных стен

Арматурные сетки

ИЭ-04-5

Выпуск 1 Листов 89

8906

99

98

| МИТЭП | 14/VII 1966г | Гл. инж. МИТЭП | | Львов | Гр. инженер | | Першанин |
|---|---|---|---|---|---|---|---|
| | | Нач. конструкт. | | Смирнова | Разработал | | Шрамова |
| Конструкторский отдел | М 1:20 | Гл. инж. КО | | Сомов | Проверил | | Меркина |
| | | Гл. инж. ГРТ | | Лобазов | Копировал | | Панченко |

Арх. №

Примечания см. на листе № 68

| Марка детали | Эскиз | N N: поз. | Сечен. мм | Длина мм | Кол-во шт. | Общая длина м | Общий вес, кг | Вес детали, кг |
|---|---|---|---|---|---|---|---|---|
| С-60 | 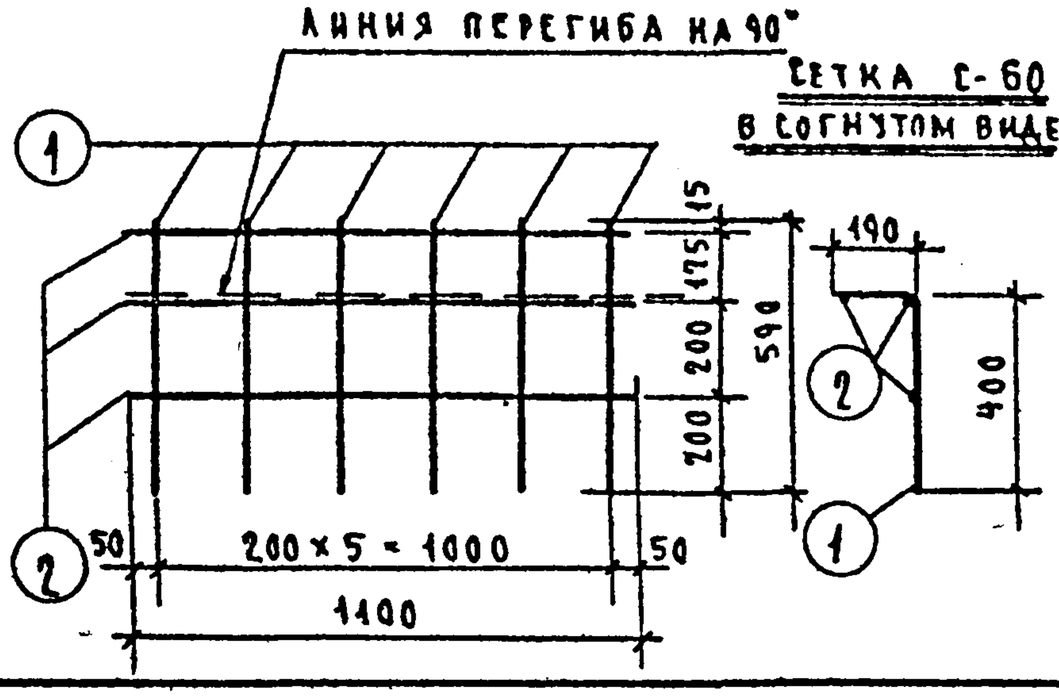 | 1 | ⌀4В-I | 590 | 6 | 3.54 | 0.35 | |
| | | 2 | ⌀5В-I | 1100 | 3 | 3.30 | 0,51 | 0.86 |
| С-61 | 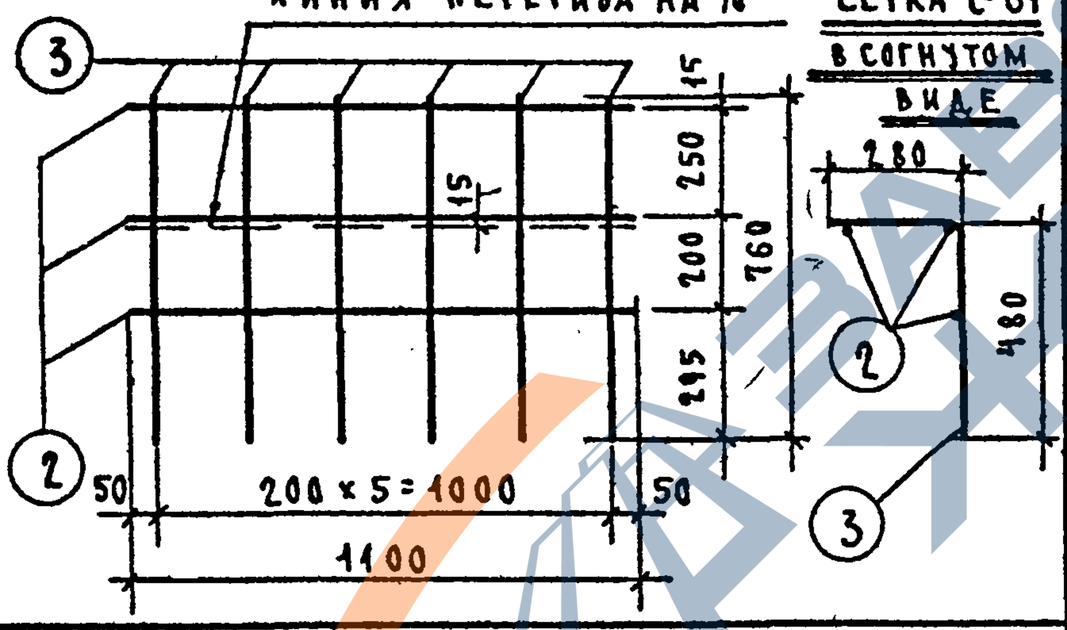 | 3 | ⌀4В-I | 760 | 6 | 4.56 | 0.45 | |
| | | 2 | ⌀5В-I | 1100 | 3 | 3.30 | 0.51 | 0.96 |
| С-62 | 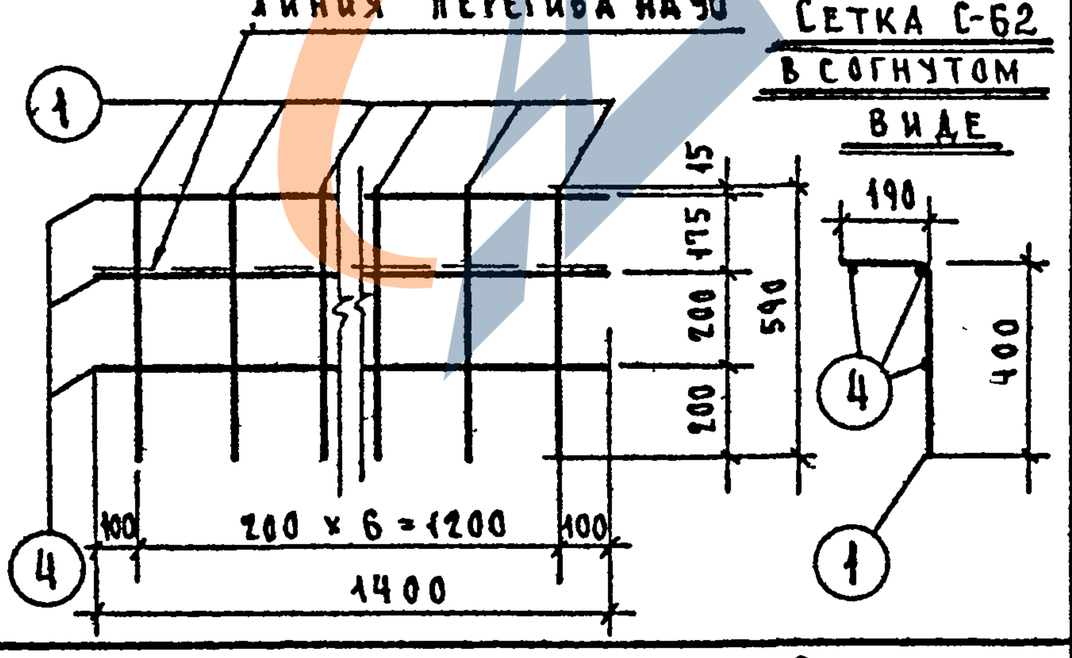 | 1 | ⌀4В-I | 590 | 7 | 4.13 | 0.41 | |
| | | 4 | ⌀5В-I | 1400 | 3 | 4.20 | 0.65 | 1.06 |
| С-63 | 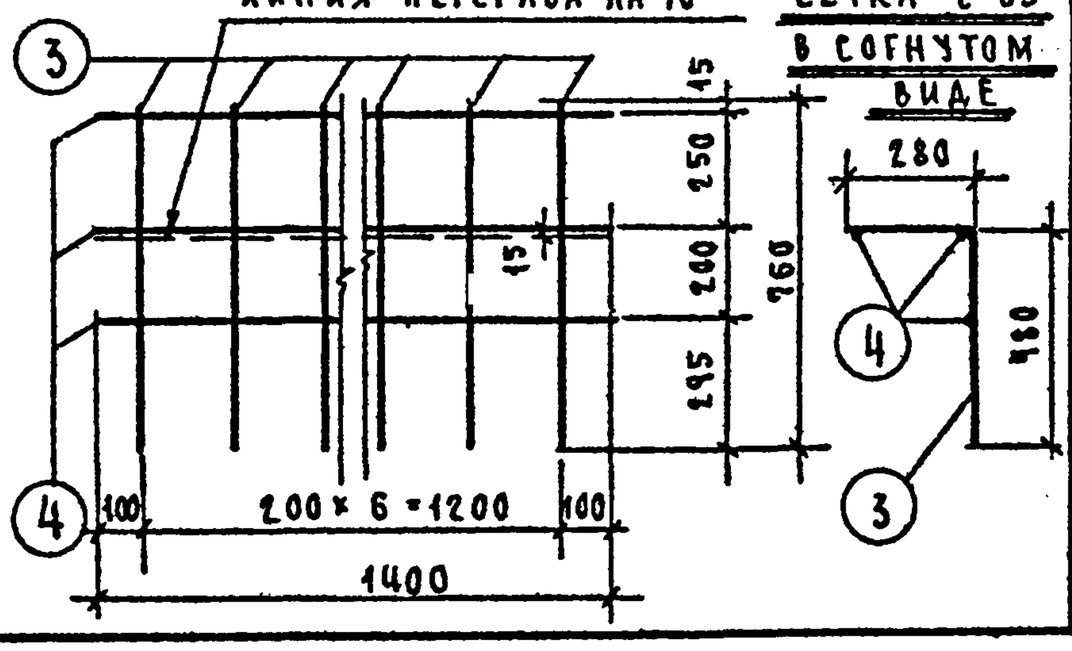 | 3 | ⌀4В-I | 760 | 7 | 5.32 | 0.53 | |
| | | 4 | ⌀5В-I | 1400 | 3 | 4.20 | 0.65 | 1.18 |

ТА 1966г.

Панели наружных стен

Арматурные сетки

ИИ-04-5

Выпуск 1 Лист № 90

https://zavodjbi.com/

| | | | | | | | | | | | | |
|---|---|---|---|---|---|---|---|---|---|---|---|---|
| Инв. № | МИТЭП | 14/VI 1966г. | Гл. инж. МИТЭП | | Львов | Гр. инженер | | Гершанин | | | | |
| | Конструкторский отдел | М 1:20 | Нач. констр. отд. | | Смирнова | Разработал | | Шрамова | | | | |
| | | | Гл. инж. к-р | | Сомов | Проверил | | Меркина | | | | |
| | | | Гл. инж. пр-та | | Лобазов | Консультант | | Панченко | | | | |

Альбом III. Арматурные изделия. Сетки и каркасы

| Марка детали | Эскиз | № поз. | Сечен. мм | Длина мм | Кол-во шт | Общая длина м. | Общий вес кг | Вес детали кг |
|---|---|---|---|---|---|---|---|---|
| С-64 | Линия перегиба на 90° Сетка С-64 в согнутом виде. 1 — 2 — 50 — 200×8=1600 — 50 — 1700; 15, 175, 200, 200, 590; 190, 400 | 1 | ф4В-I | 590 | 9 | 5.31 | 0.53 | |
| | | 2 | ф5В-I | 1700 | 3 | 5.10 | 0.79 | 1.32 |
| С-65 | Линия перегиба на 90° Сетка С-65 в согнутом виде. 3 — 2 — 50 — 200×8=1600 — 50 — 1700; 15, 250, 15, 200, 295, 760; 280, 480 | 3 | ф4В-I | 760 | 9 | 6.84 | 0.68 | |
| | | 2 | ф5В-I | 1700 | 3 | 5.10 | 0.79 | 1.47 |
| С-66 | Линия перегиба на 90° Сетка С-66 в согнутом виде. 1 — 4 — 100 — 200×9=1800 — 100 — 2000; 15, 175, 200, 200, 590; 190, 400 | 1 | ф4В-I | 590 | 10 | 5.90 | 0.59 | |
| | | 4 | ф5В-I | 2000 | 3 | 6.00 | 0.92 | 1.51 |
| С-67 | Линия перегиба на 90° Сетка С-67 в согнутом виде. 3 — 4 — 100 — 200×9=1800 — 100 — 2000; 15, 250, 15, 200, 295, 760; 280, 480 | 3 | ф4В-I | 760 | 10 | 7.60 | 0.76 | |
| | | 4 | ф5В-I | 2000 | 3 | 6.00 | 0.92 | 1.68 |

Примечание. См. лист № 68

ТА 1966г.

Панели наружных стен

Арматурные сетки

1 выпуск

ИИ-04-5



https://zavodjbi.com/

https://zavodjbi.com/

| МИТЭП | 14/VII 1966 г. | Гл. инж. МИТЭП | Львов | Гр. инженер | Ершанин |
|---|---|---|---|---|---|
| | | Нач. констр. отд. | Смирнова | Разработал | Храмова |
| Конструкторский отдел | М 1:20 | Гл. инж. КО | Семов | Проверил | Меркина |
| | | Гл. инж. пр-та | Авбазов | Копировал | Панченко |

Инв. № 4х

2-6

Привязан к серии 1.465-1 см. на листе № 68.

| Марка детали | Эскиз | № поз. | Сечение мм | Длина мм | Кол-во шт. | Общая длина м | Общий вес, кг | Вес детали кг |
|---|---|---|---|---|---|---|---|---|
| С-68 | Линия перегиба на 90°<br>Сетка С-68 в согнутом виде<br>1<br>2<br>15<br>175<br>200<br>200<br>590<br>190<br>400<br>100<br>200 × 15 = 3000<br>100<br>3200 | 1 | ф4В-I | 590 | 16 | 9.44 | 0.94 | |
| | | 2 | ф5В-I | 3200 | 3 | 9.60 | 1.48 | 2.42 |
| С-69 | Линия перегиба на 90°<br>Сетка С-69 в согнутом виде<br>3<br>2<br>15<br>250<br>200<br>295<br>760<br>280<br>480<br>100<br>200 × 15 = 3000<br>100<br>3200 | 3 | ф4В-I | 960 | 16 | 12.16 | 1.21 | |
| | | 2 | ф5В-I | 3200 | 3 | 9.60 | 1.48 | 2.69 |
| С-70 | Линия перегиба на 90°<br>Сетка С-70 в согнутом виде<br>1<br>4<br>15<br>175<br>200<br>200<br>590<br>190<br>400<br>50<br>200 × 20 = 4000<br>50<br>4100 | 1 | ф4В-I | 590 | 21 | 12.39 | 1.23 | |
| | | 4 | ф5В-I | 4100 | 3 | 12.30 | 1.89 | 3.12 |
| С-71 | Линия перегиба на 90°<br>Сетка С-71 в согнутом виде<br>3<br>4<br>15<br>250<br>200<br>295<br>760<br>280<br>480<br>15<br>50<br>200 × 20 = 4000<br>50<br>4100 | 3 | ф4В-I | 960 | 21 | 15.96 | 1.59 | |
| | | 4 | ф5В-I | 4100 | 3 | 12.30 | 1.89 | 3.48 |

ТА 1966 г.

Панели наружных стен

Арматурные сетки.

| 9.905 | 1 | ИИ-04-5 | 101 |
|---|---|---|---|
| 201 | Альбом | Лист № 92 | |

https://zavodjbi.com/

| МИТЭП | 14/VI 1966г | Гл. инж. МИВ | | Львов | Гр. инженер | | Першанин |
|---|---|---|---|---|---|---|---|
| | | Нач. констр. отд. | | Смирнова | Разработал | | Шрамова |
| Конструкторский отдел | М 1:20 | Гл. инж. к.о. | | Сомов | Проверил | | Меркина |
| | | Гл. инж. пр-та | | Лобазов | Копировал | | Панченко |

Арх. №

Примечания см. на листе № 68.

| Марка детали | Эскиз | N N поз. | Сечен. мм | Длина, мм | Кол-во шт. | Общая длина, м | Общий вес, кг | Вес детали кг |
|---|---|---|---|---|---|---|---|---|
| С-72 | 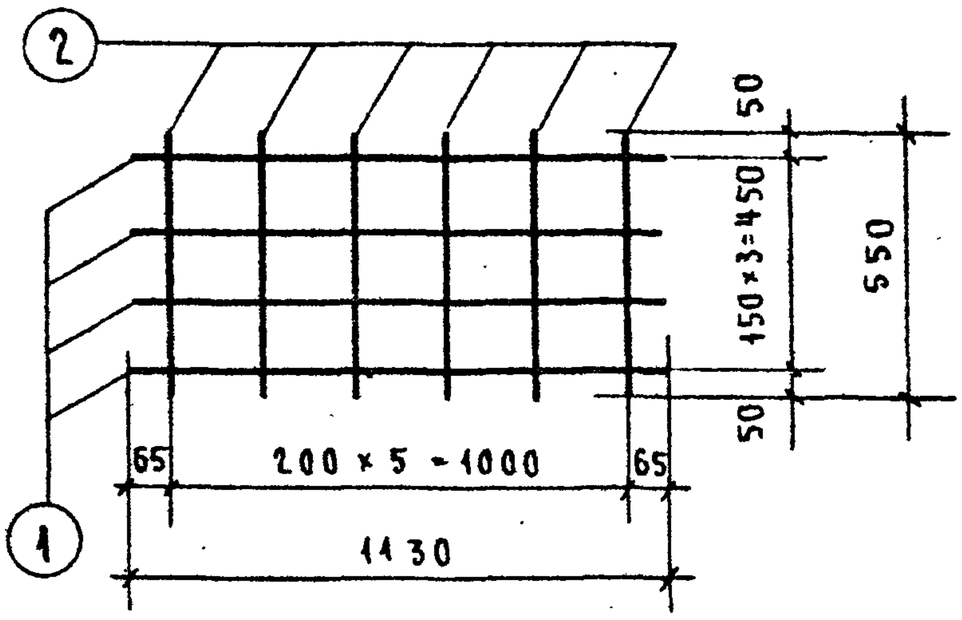 | 1 | ф5В-I | 1130 | 4 | 4.52 | 0.70 | |
| | | 2 | ф4В-I | 550 | 6 | 3.30 | 0.33 | 1.03 |
| С-73 | 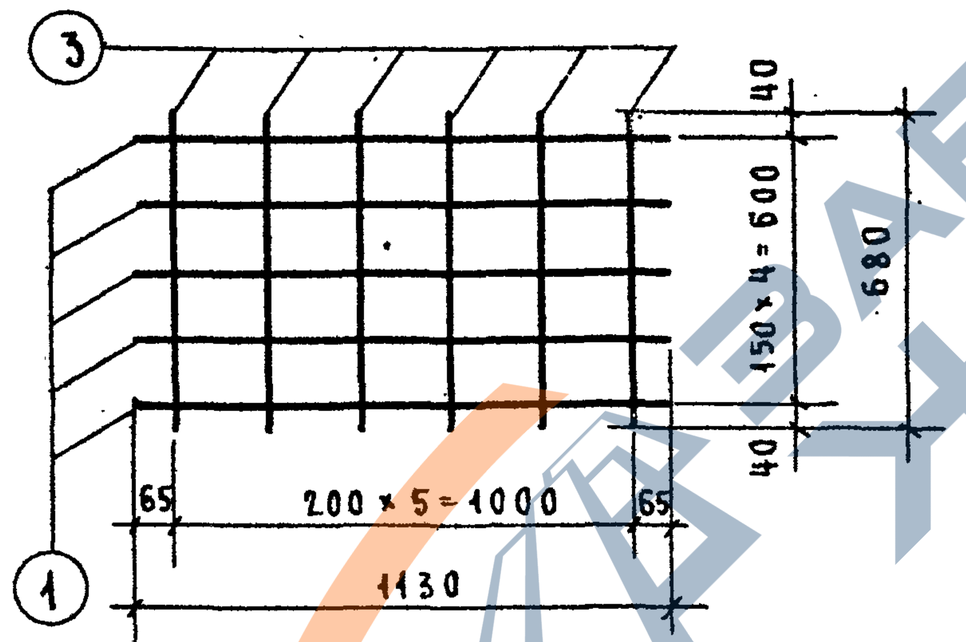 | 1 | ф5В-I | 1130 | 5 | 5.65 | 0.87 | |
| | | 3 | ф4В-I | 680 | 6 | 4.08 | 0.40 | 1.27 |
| С-74 | 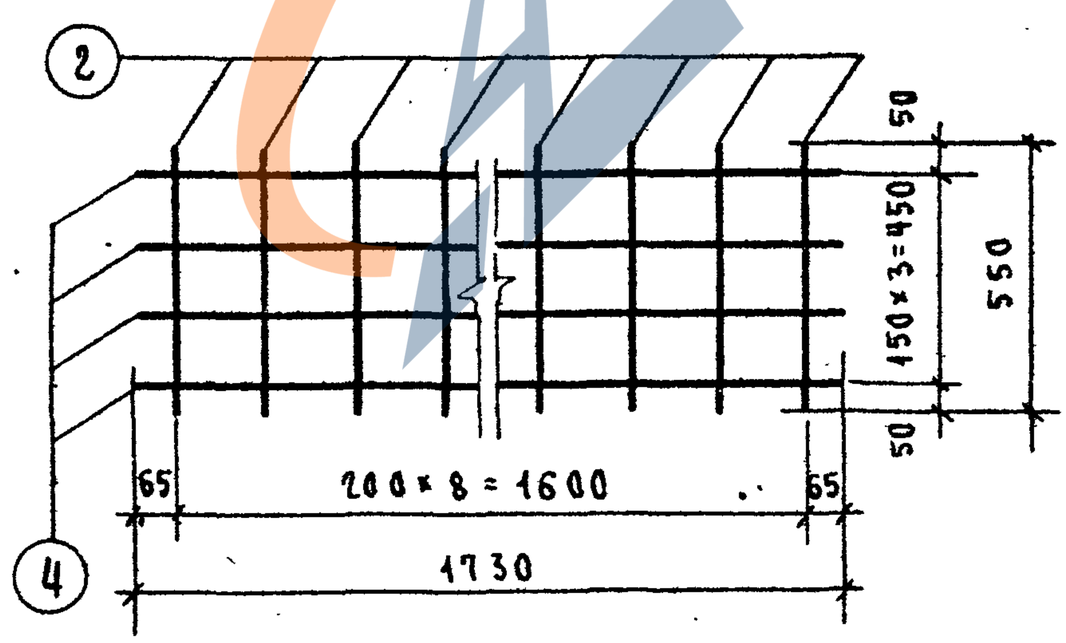 | 4 | ф5В-I | 1730 | 4 | 6.92 | 1.07 | |
| | | 2 | ф4В-I | 550 | 9 | 4.95 | 0.49 | 1.56 |
| С-75 | 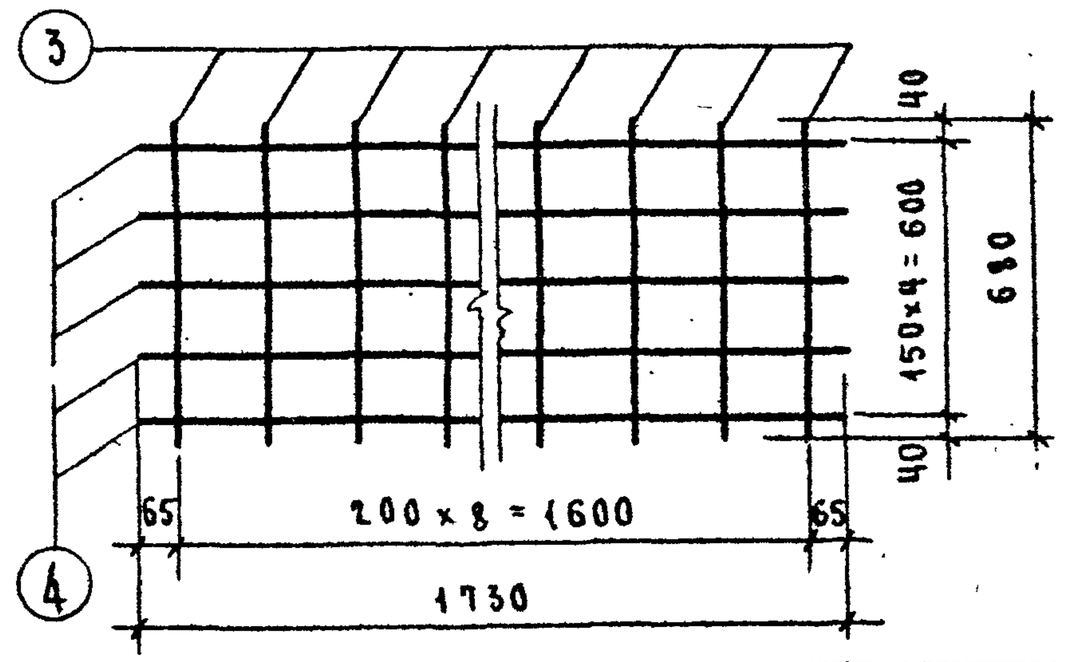 | 4 | ф5В-I | 1730 | 5 | 8.65 | 1.33 | |
| | | 3 | ф4В-I | 680 | 9 | 6.12 | 0.61 | 1.94 |

ТА 1966г.

Панели наружных стен

Арматурные сетки

ИИ-04-5

Выпуск 1 Листы 93

| № поз. | Сечение мм | Длина мм | Кол-во шт. | Общая длина м | Вес общий кг | Вес детали кг |
|---|---|---|---|---|---|---|
| 1 | ф5 В-I | 2030 | 4 | 8.12 | 1.25 | 1.85 |
| 2 | ф4 В-I | 550 | 11 | 6.05 | 0.60 | |
| 1 | ф5 В-I | 2030 | 5 | 10.15 | 1.56 | 2.30 |
| 3 | ф4 В-I | 680 | 11 | 7.48 | 0.74 | |
| 4 | ф5 В-I | 2630 | 4 | 10.52 | 1.62 | 2.39 |
| 2 | ф4 В-I | 550 | 14 | 7.70 | 0.77 | |
| 4 | ф5 В-I | 2630 | 5 | 13.15 | 2.02 | 2.97 |
| 3 | ф4 В-I | 680 | 14 | 9.52 | 0.95 | |

Марка детали

С-76

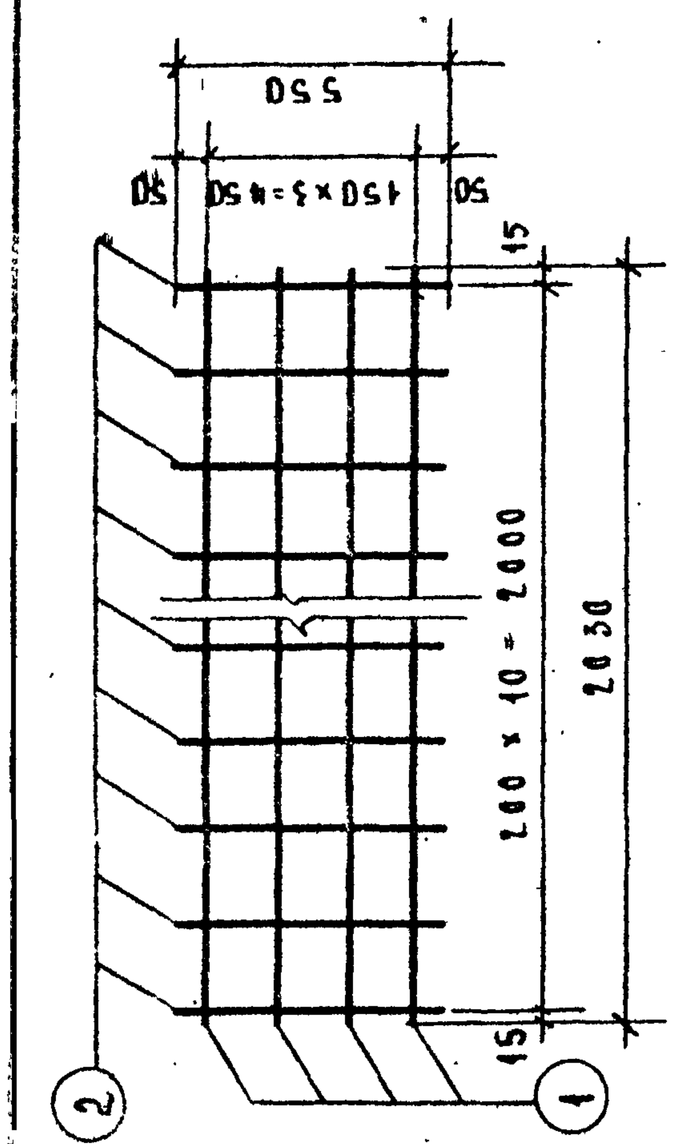


С-77

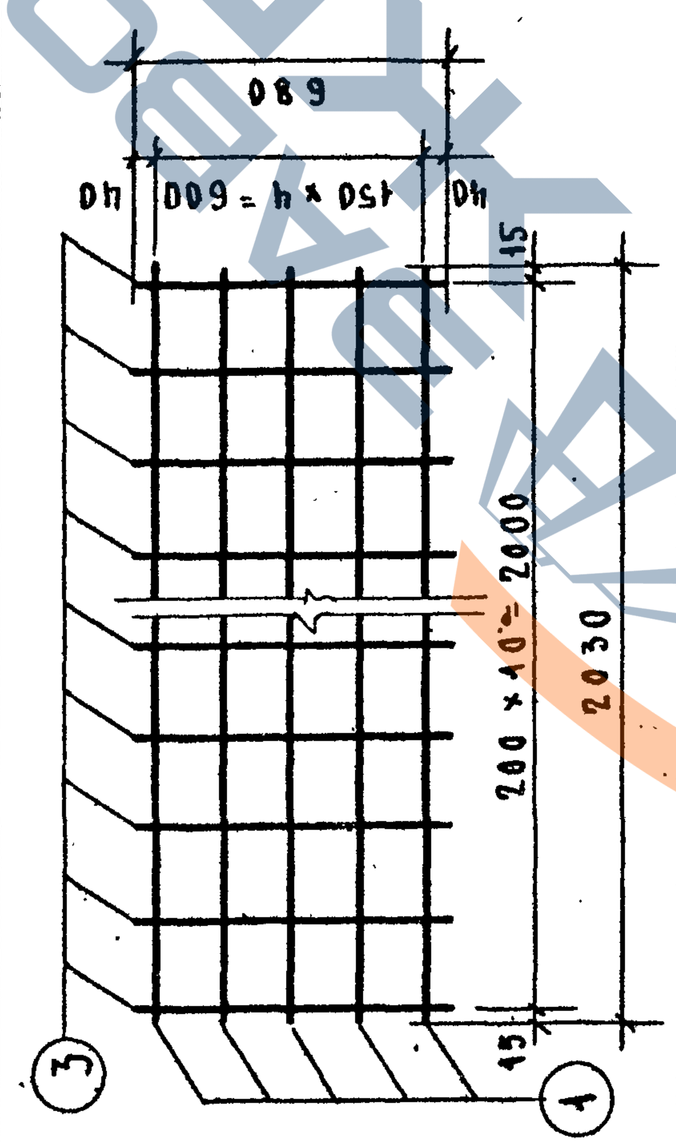


С-78

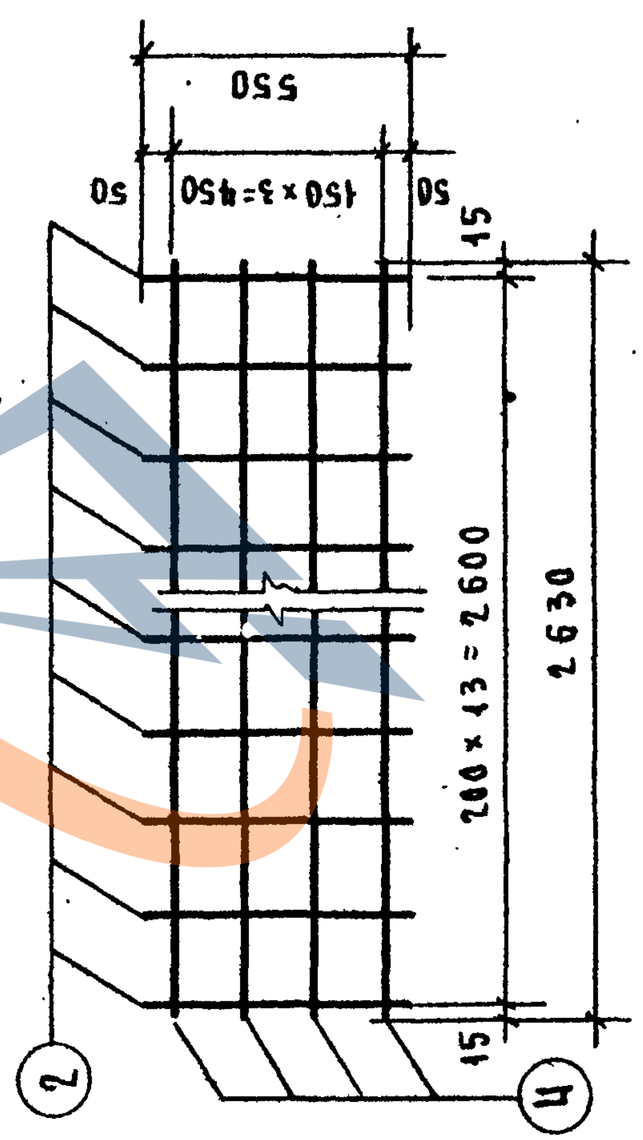


С-79

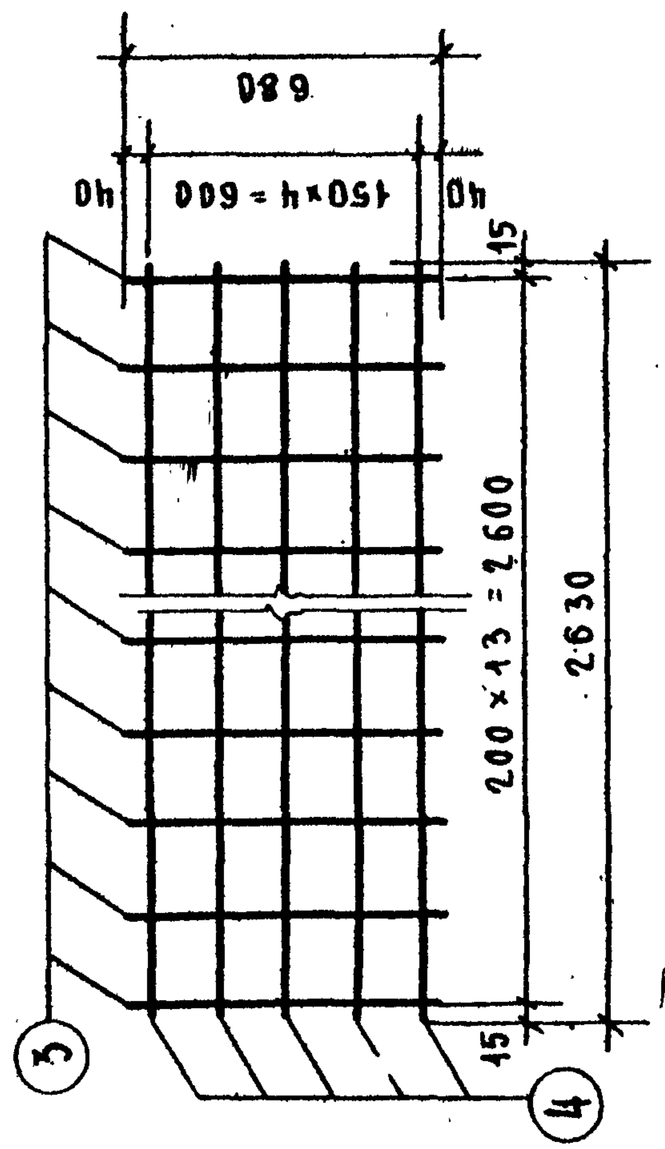


Эскиз

Примечания см. на листе № 68.

| | | | | |
|---|---|---|---|---|
| МИТЭП Конструкторский отдела | 11/II 1966 г. | М 1:20 | Гл. инж. проекта Гл. инж. отд. | Львов, Ширнова, Сомов, Абазов — Гр. инженер, Разработал, Проверил, Копировал — Меркина, Меркина, Панченко |
| Арх. № | | | | |

ТД 1966 г.

Панели наружных стен

Арматурные сетки

ИИ-04-5

Выпуск 1 | Лист № 94

4ЭТАЖА.РФ

| МИТЭП | 14/VI 1966 г. | Гл. инж. МИТЭП | | Львов | Гр. инженер | | Першанин |
|---|---|---|---|---|---|---|---|
| | | Нач. констр. отд. | | Смирнова | Разработал | | Шрамова |
| Конструкторский отдел | М 1:20 | Гл. инж. К.О. | | Сомов | Проверил | | Меркина |
| | | Гл. инж. пр-та | | Лобазов | Копировал | | Панченко |

Арх. №

Примечания см. на листе № 68

| Марка детали | Эскиз | N N поз. | Сечен. мм | Длина мм | Кол-во шт. | Общая длина м | Общий вес, кг | Вес детали, кг |
|---|---|---|---|---|---|---|---|---|
| С-80 | 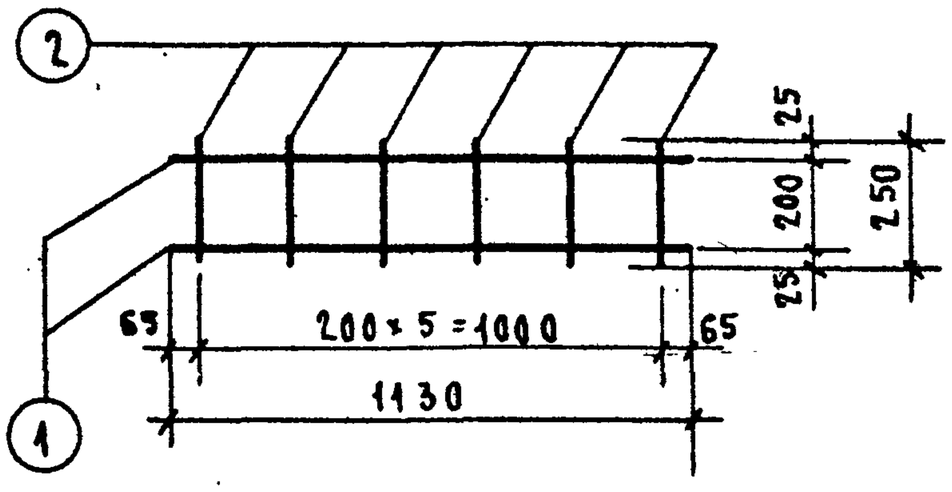 | 1 | Ф5В-I | 1130 | 2 | 2.26 | 0.35 | |
| | | 2 | Ф4В-I | 250 | 6 | 1.50 | 0.15 | 0.50 |
| С-81 | 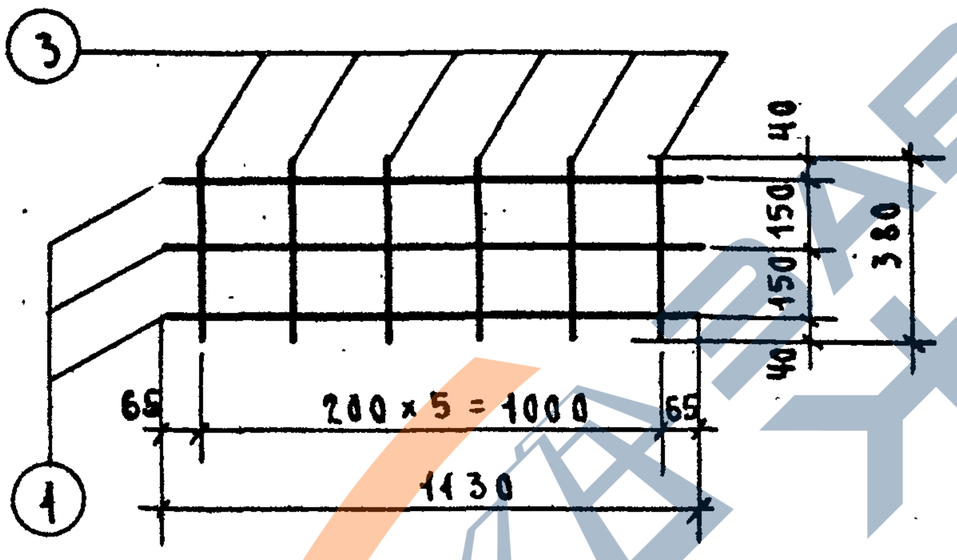 | 1 | Ф5В-I | 1130 | 3 | 3.39 | 0.52 | |
| | | 3 | Ф4В-I | 380 | 6 | 2.28 | 0.22 | 0.74 |
| С-82 | 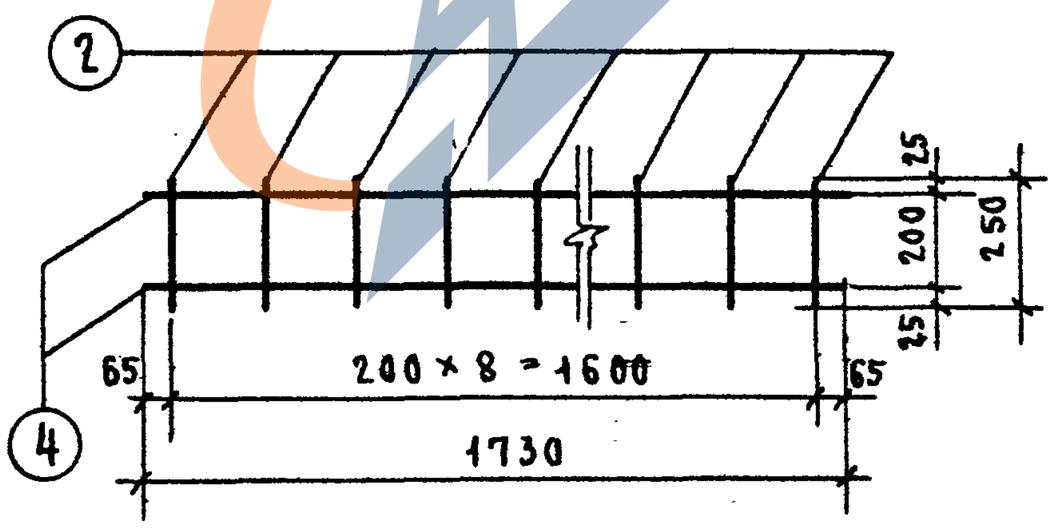 | 4 | Ф5В-I | 1730 | 2 | 3.46 | 0.53 | |
| | | 2 | Ф4В-I | 250 | 9 | 2.25 | 0.22 | 0.75 |
| С-83 | 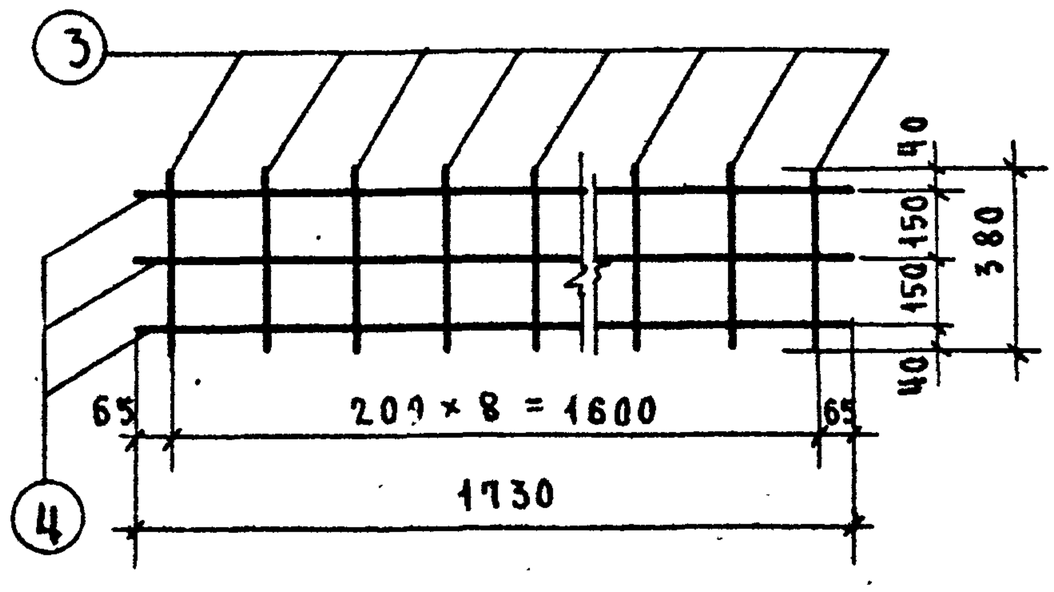 | 4 | Ф5В-I | 1730 | 3 | 5.19 | 0.80 | |
| | | 3 | Ф4В-I | 380 | 9 | 3.42 | 0.34 | 1.14 |

ТА 1966 г.

Панели наружных стен

Арматурные сетки

ИИ 34-5

Выпуск 1 | Лист № 05

104

8905

105

https://zavodjbi.com/

| | | | | | | | | |
|---|---|---|---|---|---|---|---|---|
| Гл. инж. | МИТЭП | 11/VI 1965г. | Гл. инж. | | Львов | Гл. инженер | | Нормоконтр. |
| Нач. конструкт. | конструкторского отдела | М 1:20 | Нач. констр. | | Смирнова | Разработал | | Проверил |
| Гл. инж. пр-та | | | Гл. инж. пр-та | | Сечев | Проверил | | Механик |
| | | | | | Абрамов | Руководитель | | Главный инж. |

| Марка детали | Эскиз | № поз. | Сечение, мм | Длина, мм | Кол-во шт. | Общая длина, м | Общий вес, кг | Вес детали, кг |
|---|---|---|---|---|---|---|---|---|
| С-84 | 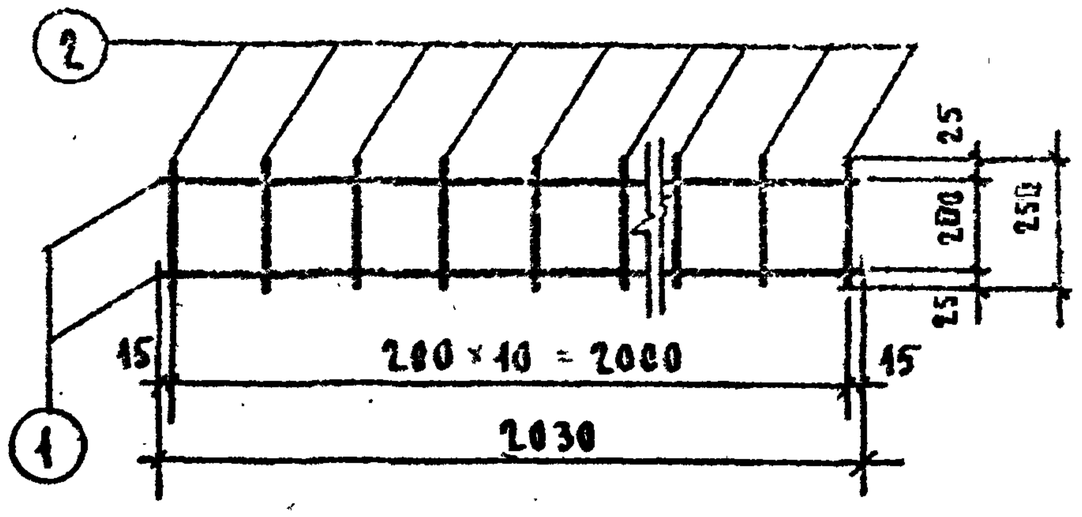 | 1 | ⌀5 В-I | 2030 | 2 | 4.06 | 0.63 | |
| | | 2 | ⌀4 В-I | 250 | 11 | 2.75 | 0.27 | 0.90 |
| С-85 | 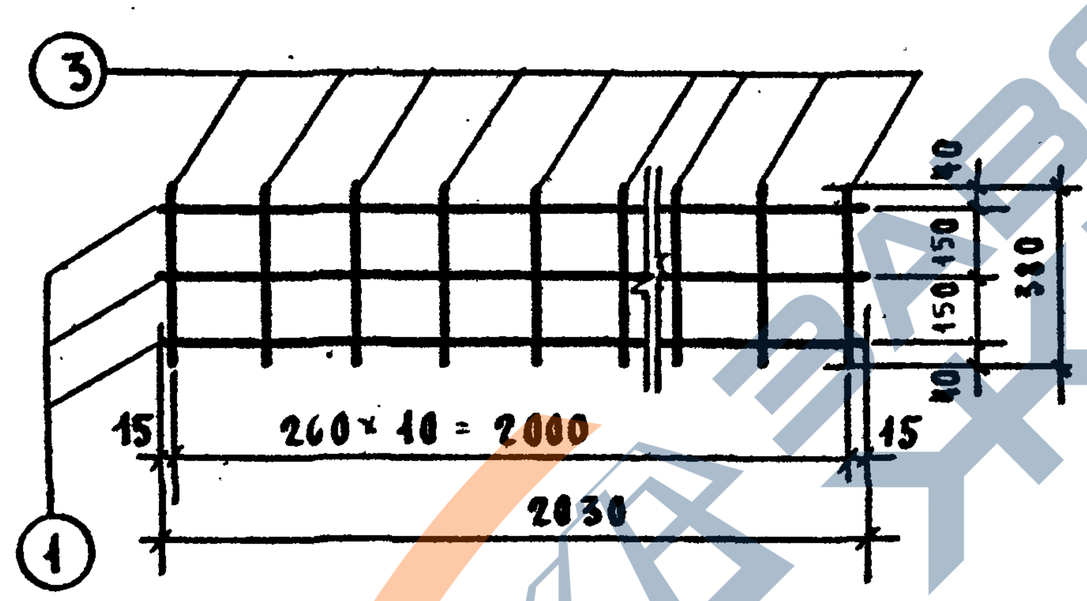 | 1 | ⌀5 В-I | 2030 | 3 | 6.09 | 0.94 | |
| | | 3 | ⌀4 В-I | 380 | 11 | 4.18 | 0.41 | 1.35 |
| С-86 | 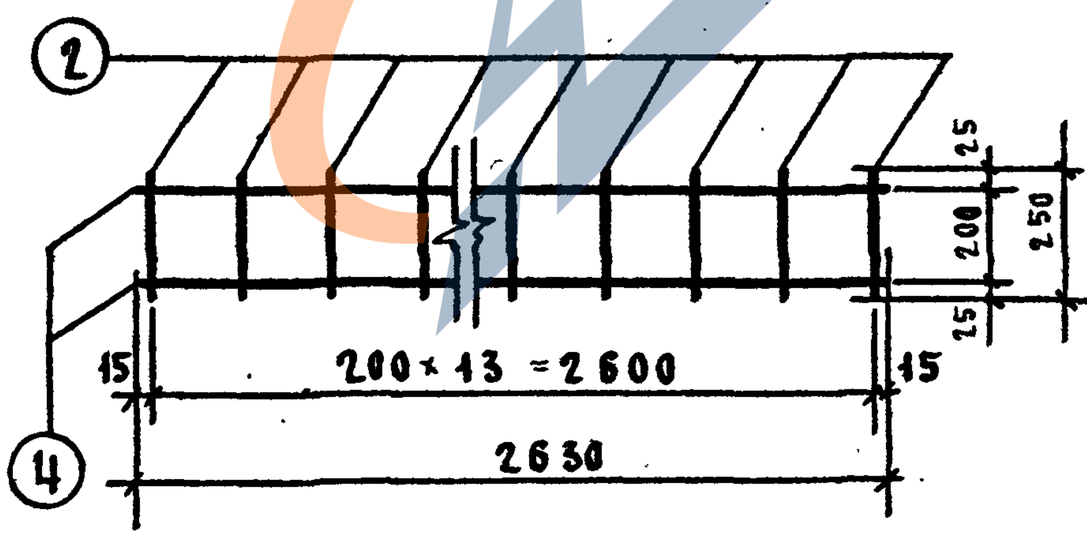 | 4 | ⌀5 В-I | 2630 | 2 | 5.26 | 0.81 | |
| | | 2 | ⌀4 В-I | 250 | 14 | 3.50 | 0.35 | 1.16 |
| С-87 | 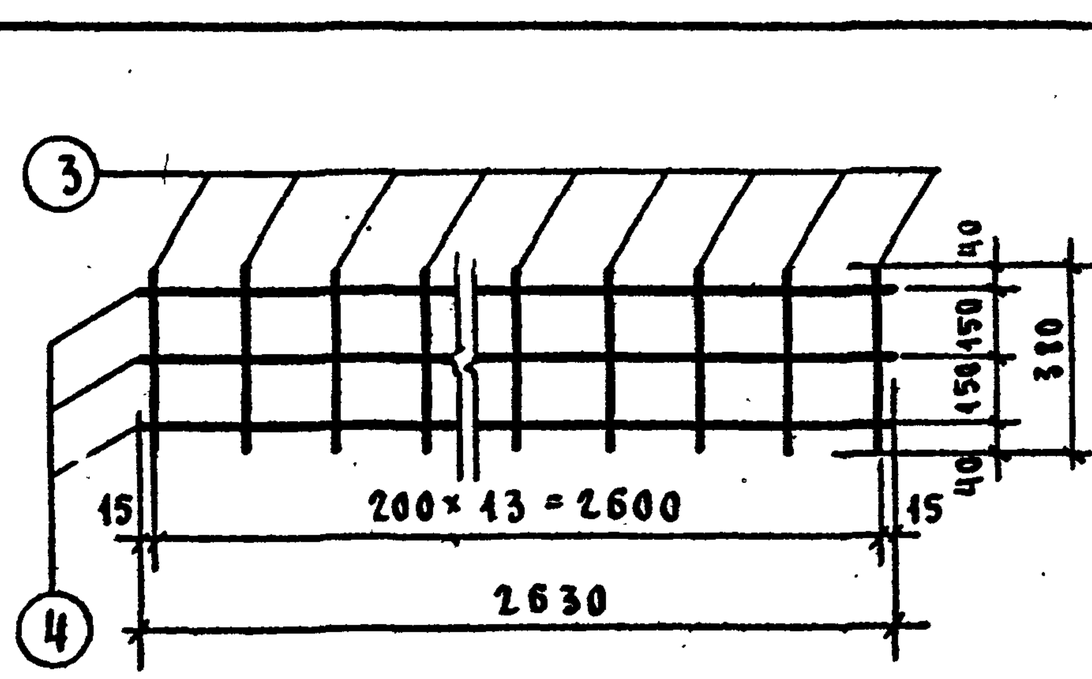 | 4 | ⌀5 В-I | 2630 | 3 | 7.89 | 1.21 | |
| | | 3 | ⌀4 В-I | 380 | 14 | 5.32 | 0.53 | 1.74 |

ТА 1966г.

Армирование панели наружных стен

Альбом 1

5.90-ИИ-5

105

https://zavodjbi.com/

Альбом

| МИТЭП- | 4Н/VII 1966г. | ГИП инж. Жигер | Гр инженер Шевченко |
|---|---|---|---|
| Конструкторский отдел | М 1:20 | ГИП конструктора Шрамкова | Разработал Меркина |
| | | ГИП инж. пр-та | Проверил Панченко |
| | | Гл. инж. Жигер | Гр инженер Шевченко |
| | | Гл. конструктор Шрамкова | Разработал Меркина |
| | | Гл. инж. пр-та | Проверил Панченко |

Альбом №

Примечания см. на листе № 68.

ТА 1966г.

# Детали каркасов стен

Арматурные сетки

Альбом № 1 Лист № 97

Ин-04-5

| Марка детали | № поз. | Сечение, мм | Длина, мм | Кол. шт. | Общая длина, м | Вес, кг |
|---|---|---|---|---|---|---|
| С-88 | 1 | ф5В-I | 1130 | 3 | 3.39 | 0.52 |
| | 2 | ф4В-I | 320 | 6 | 1.92 | 0.19 |
| | | | | | | 0.71 |
| С-89 | 3 | ф5В-I | 1730 | 3 | 5.19 | 0.80 |
| | 2 | ф4В-I | 320 | 9 | 2.88 | 0.28 |
| | | | | | | 1.08 |
| С-90 | 4 | ф5В-I | 2030 | 3 | 6.09 | 0.94 |
| | 2 | ф4В-I | 320 | 11 | 3.52 | 0.35 |
| | | | | | | 1.29 |
| С-91 | 5 | ф5В-I | 2630 | 3 | 7.89 | 1.21 |
| | 2 | ф4В-I | 320 | 14 | 4.48 | 0.44 |
| | | | | | | 1.65 |

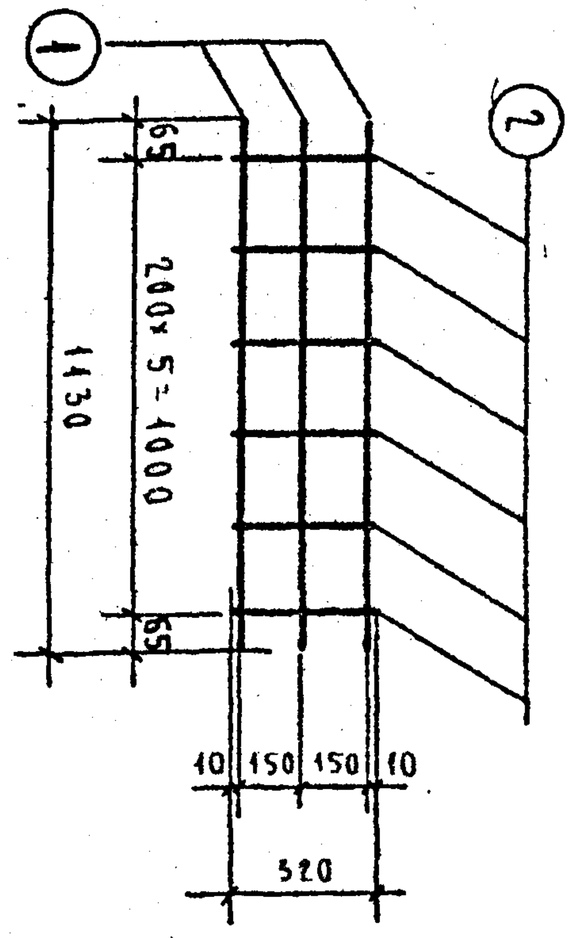


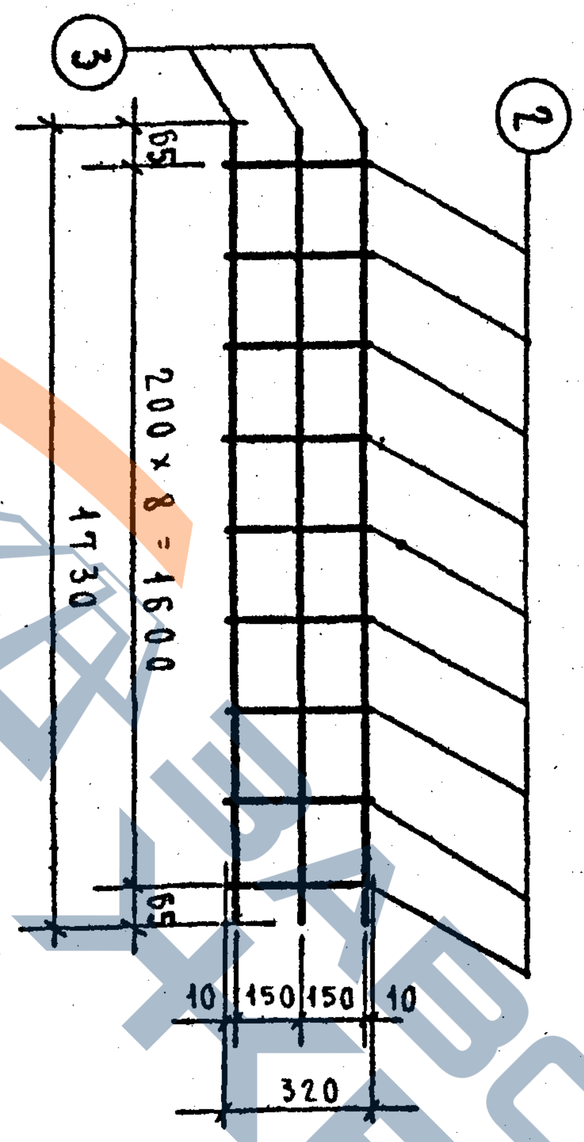


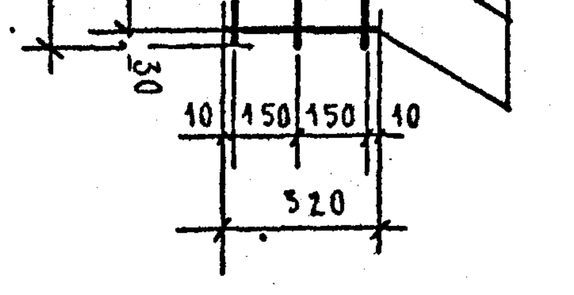


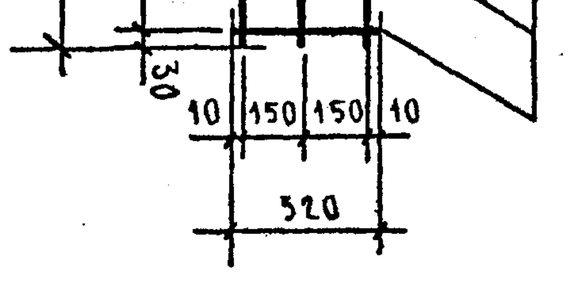




8905 107

https://zavodjbi.com/

| | | | | | | | | | | | | |
|---|---|---|---|---|---|---|---|---|---|---|---|---|
| | МИТЭП | 14/VI 1966 г | Гл. инж. МИТЭП | | Львов | Гр. инженер | | Перфильев | | | | |
| | Конструкторский отдел | М 1:20 | Нач. констр. отд. | | Смирнова | Разработал | | Храмова | | | | |
| | | | Гл. инж. ко | | Сомов | Проверил | | Меркина | | | | |
| | | | Гл. инж. пр-та | | Абазов | Контролер | | Ткаченко | | | | |

Изделия железобетонные для каркасов и сеток каркасов

| Марка детали | Эскиз | Поз | Сечение мм | Длина мм | Кол. шт. | Общая длина м | Общий вес кг | Вес детали кг |
|---|---|---|---|---|---|---|---|---|
| С-92 | 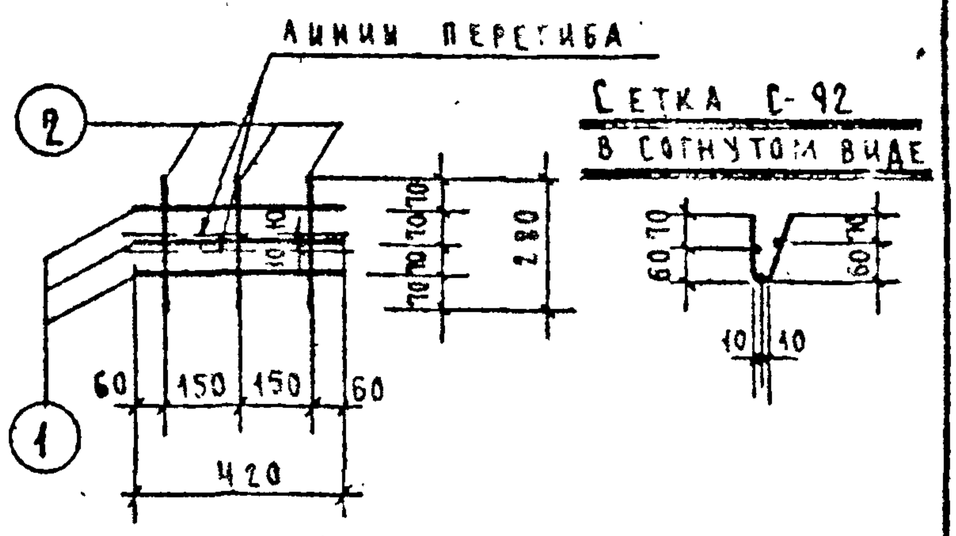 | 1 | ф4В-I | 420 | 3 | 1.26 | 0.12 | |
| | | 2 | ф4В-I | 280 | 3 | 0.84 | 0.08 | 0.20 |
| С-93 | 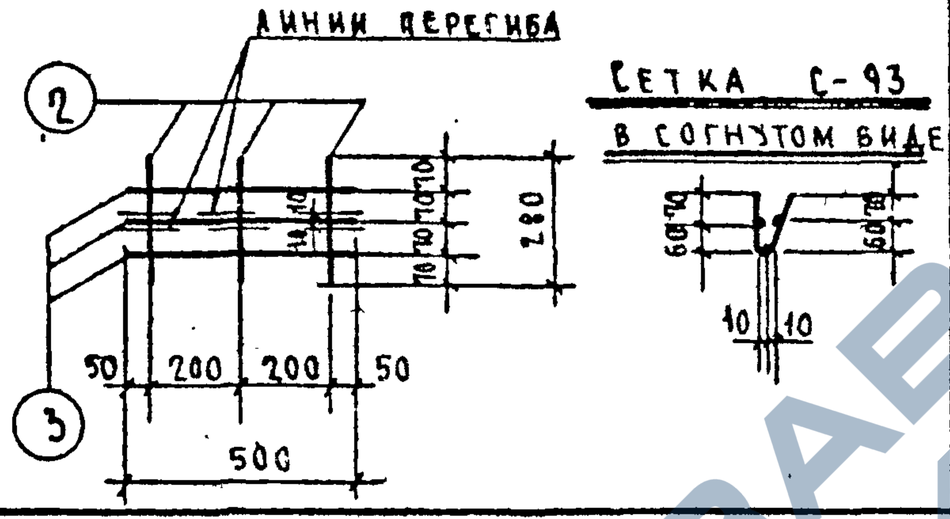 | 3 | ф4В-I | 500 | 3 | 1.50 | 0.15 | |
| | | 2 | ф4В-I | 280 | 3 | 0.84 | 0.08 | 0.23 |
| С-94 | 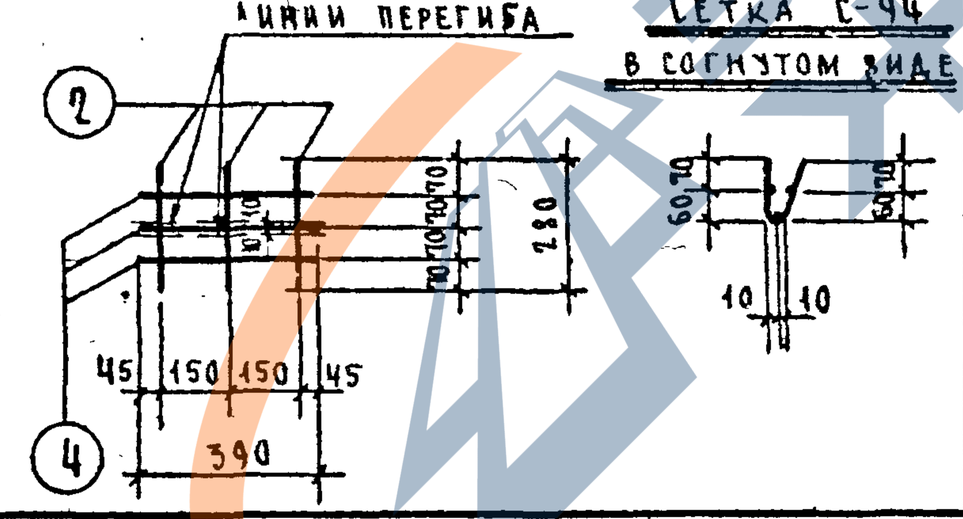 | 4 | ф4В-I | 390 | 3 | 1.17 | 0.11 | |
| | | 2 | ф4В-I | 280 | 3 | 0.84 | 0.08 | 0.19 |
| С-95 | 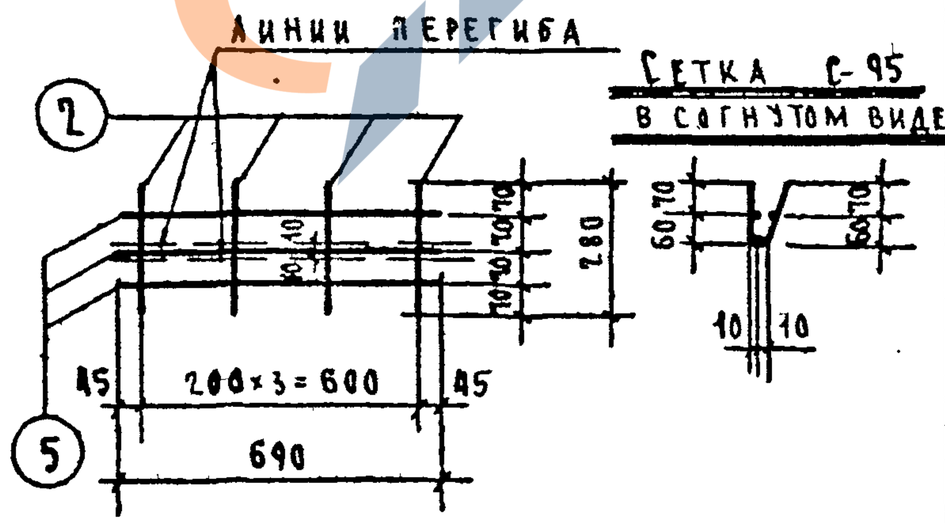 | 5 | ф4В-I | 690 | 3 | 2.07 | 0.20 | |
| | | 2 | ф4В-I | 280 | 4 | 1.12 | 0.11 | 0.31 |
| С-96 | 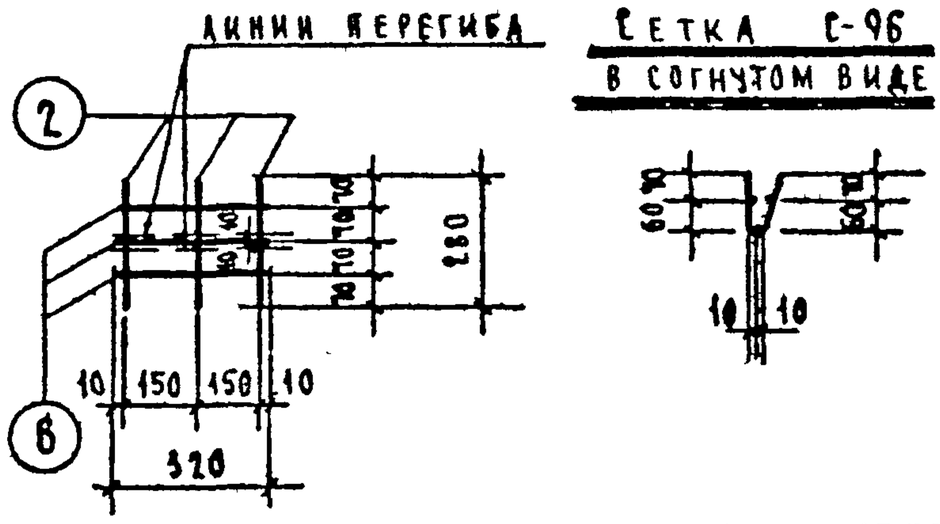 | 6 | ф4В-I | 320 | 3 | 0.96 | 0.09 | |
| | | 2 | ф4В-I | 280 | 3 | 0.84 | 0.08 | 0.17 |

ТА 1966 г.

Инв. № подл. | Подпись и дата | Взам. инв. №



https://zavodjbi.com/

| | | | | | | | | | | | |
|---|---|---|---|---|---|---|---|---|---|---|---|
| Арх. № | МИТЭП | 14/VI 1966 | Гл. инж. МИТЭП | | Львов | Гр. инж. | | Першанин | | | |
| | | | Нач. констр. отд. | | Смирнова | Разработ. | | Шрамова | | | |
| | Конструкторский отдел | М 1:20 | Гл. инж. К.О. | | Сомов | Проверил | | Ванаг | | | |
| | | | Гл. инж. пр-та | | Лобазов | Копировал | | Хлестова | | | |

Примечания см. на листе № 68

| Марка детали | Эскиз | №№ поз. | Сечен. мм | Длина мм | Кол. шт. | Общая длина м | Общий вес кг. | Вес детали кг. |
|---|---|---|---|---|---|---|---|---|
| С-97 | 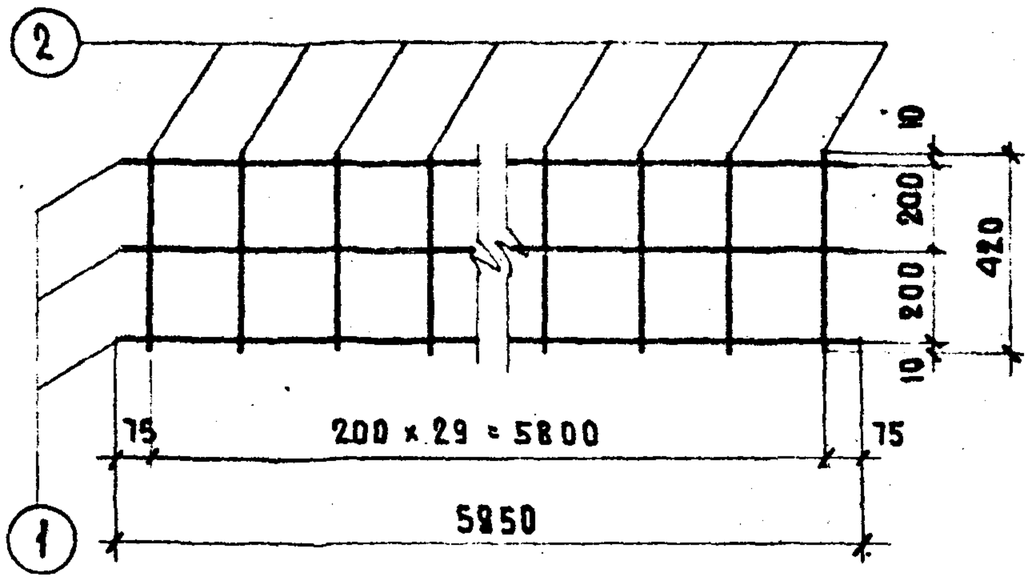 | 1 | ⌀8А-I | 5950 | 3 | 17.85 | 7.06 | |
| | | 2 | ⌀8А-I | 420 | 30 | 12.60 | 4.98 | 12.04 |
| С-98 | 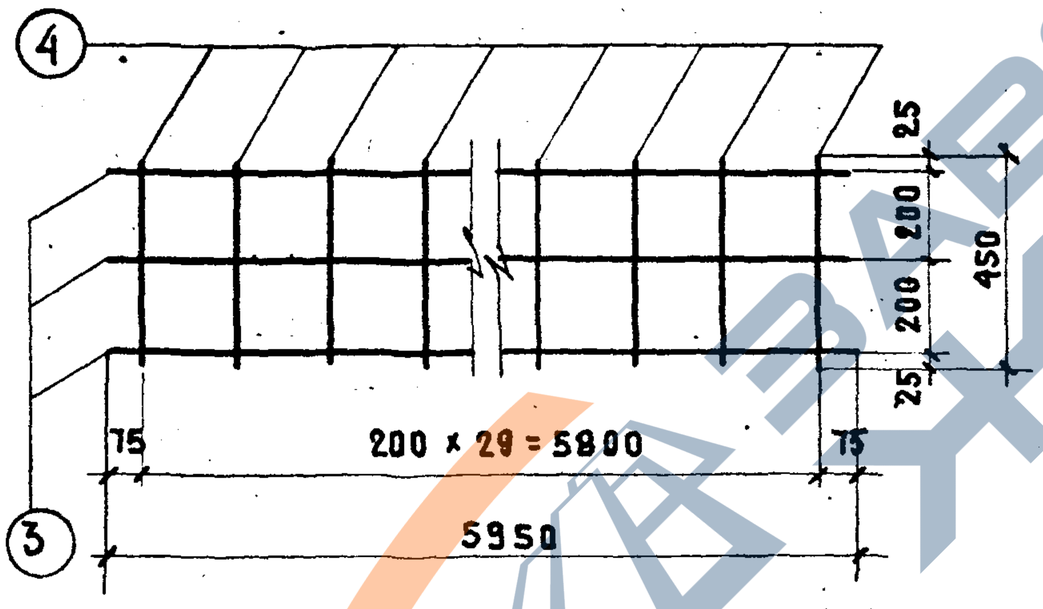 | 3 | ⌀10А-II | 5950 | 3 | 17.85 | 11.00 | |
| | | 4 | ⌀8А-I | 450 | 30 | 13.50 | 5.34 | 16.34 |
| С-99 | 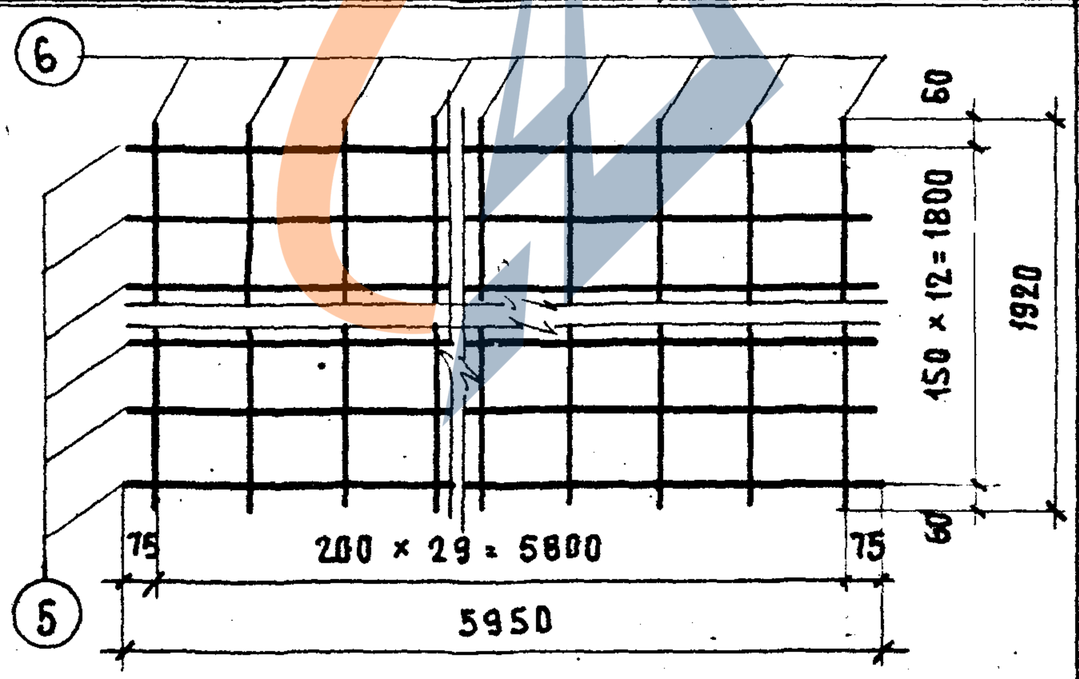 | 5 | ⌀5В-I | 5950 | 13 | 77.35 | 11.90 | |
| | | 6 | ⌀5В-I | 1920 | 30 | 57.60 | 8.86 | 20.76 |
| С-100 | 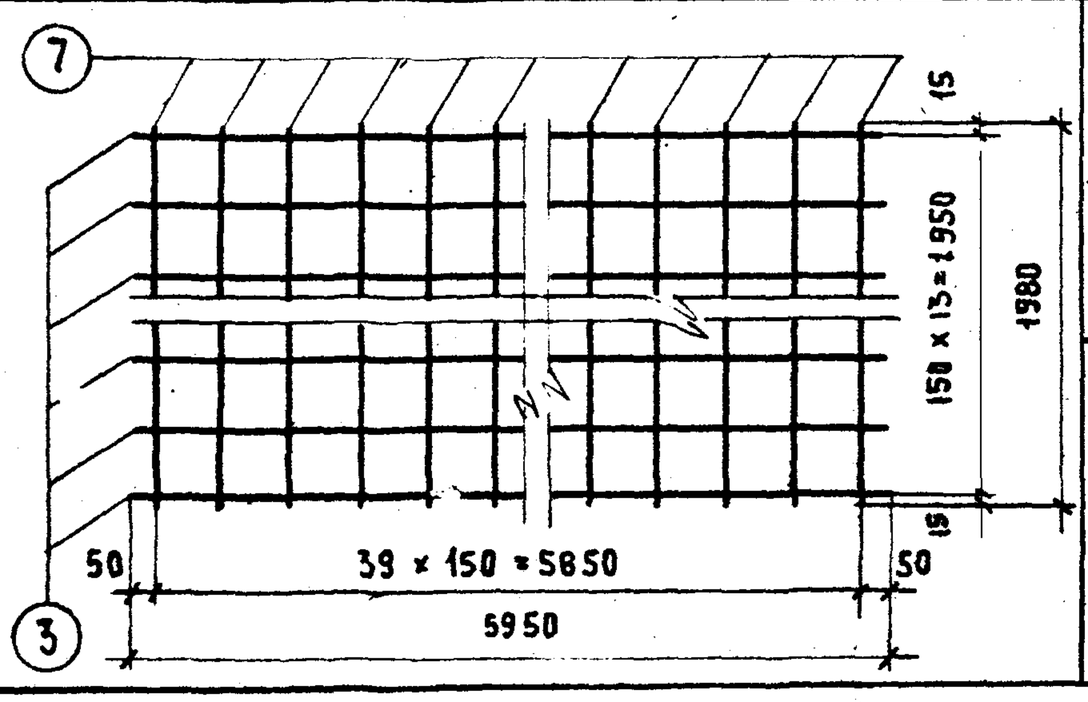 | 3 | ⌀10А-II | 5950 | 14 | 83.30 | 51.40 | |
| | | 7 | ⌀8А-I | 1980 | 40 | 79.20 | 31.20 | 82.60 |

ТА 1966 г.

Панели наружных стен

Арматурные сетки.

1И-04-5

Выпуск 1 Листы 99

108

ЗАВОД КБИ

https://zavodjbi.com/

| | | | | | | | | | | | |
|---|---|---|---|---|---|---|---|---|---|---|---|
| Арх.N | МИТЭП | 14/VI 1966 | ГА.ИНЖ.МИТЭП | | ЛЬВОВ | ГР.ИНЖЕНЕР | | ПЕРШАНИН | | | |
| | | | НАЧ.КОНСТР.ОТД. | | БЫРИНОВА | РАЗРАБОТАЛ | | ШРАМОВА | | | |
| | КОНСТРУКТОРСКИЙ ОТД.СЛ | М 1:20 | ГА.ИНЖ К.О | | СОМОВ | ПРОВЕРИЛ | | ВАНАГ | | | |
| | | | ГА.ИНЖ ПР-ТА | | ЛОБАЧОВ | КОПИРОВАЛ | | ХАСТОВА | | | |

| МАРКА ДЕТАЛИ | ЭСКИЗ | NN ПОЗ. | СЕЧЕН. ММ | ДЛИНА ММ. | КОЛ. ШТ. | ОБЩАЯ ДЛИНА М | ВЕС 1 М КГ | ВЕС ДЕТАЛИ КГ. |
|---|---|---|---|---|---|---|---|---|
| С-101 | 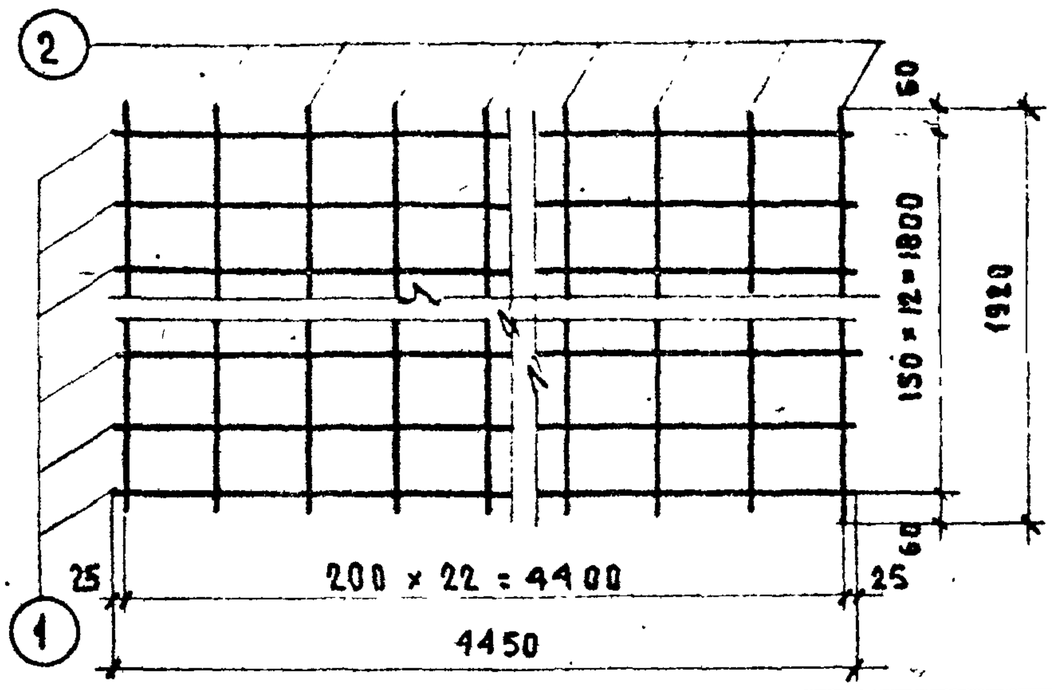 | 1 | ⌀5 В-I | 4450 | 13 | 57.85 | 9.07 | |
| | | 2 | ⌀5 В-I | 1920 | 23 | 44,20 | 6.81 | 15.88 |
| С-102 | 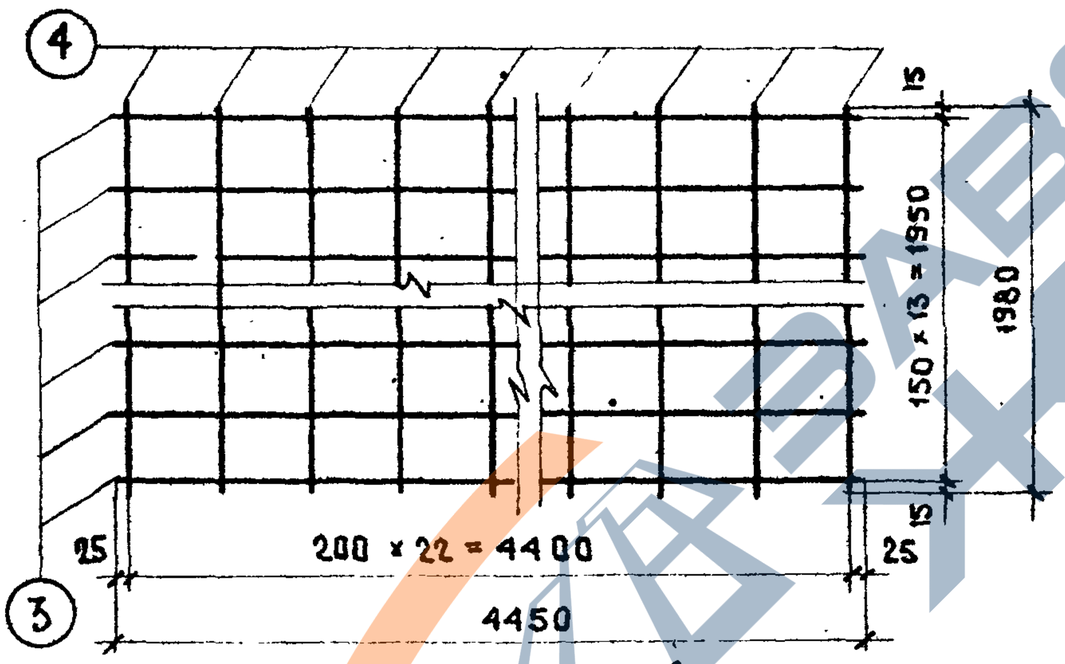 | 3 | ⌀10 А-II | 4450 | 14 | 62.30 | 38.40 | |
| | | 4 | ⌀8 А-I | 1980 | 23 | 45.60 | 18.00 | 56.40 |
| С-103 | 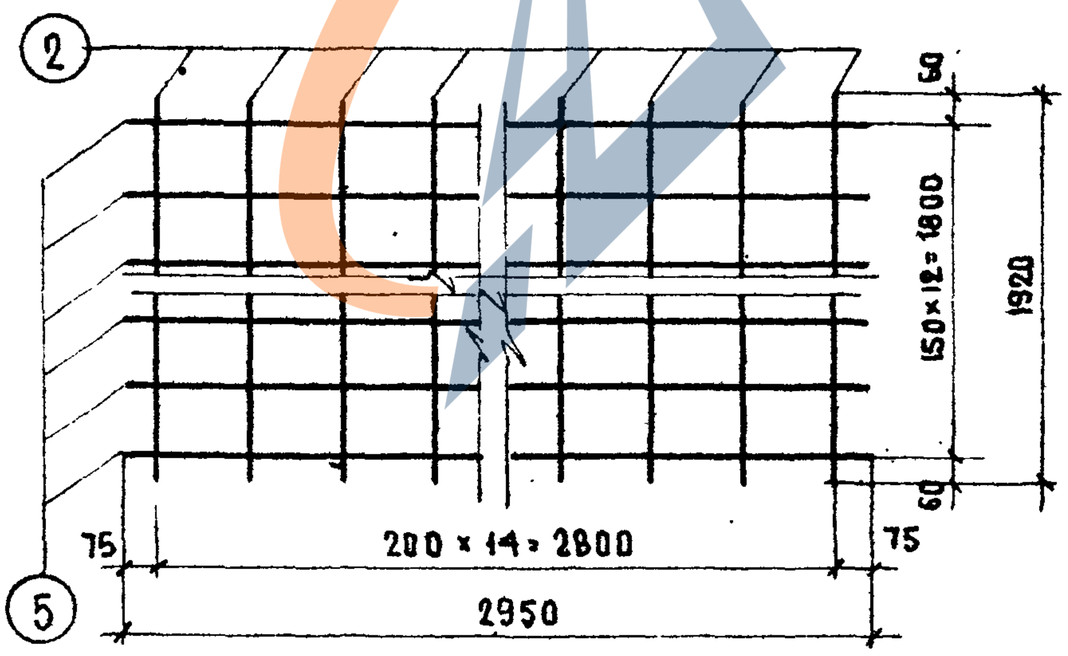 | 5 | ⌀5 В-I | 2950 | 13 | 38.35 | 5.91 | |
| | | 2 | ⌀5 А-I | 1920 | 15 | 28.80 | 4.44 | 10.35 |
| С-104 |  | 6 | ⌀8 А-I | 2950 | 14 | 41.30 | 16.30 | |
| | | 7 | ⌀5 В-I | 1980 | 15 | 29.70 | 4.57 | 20.87 |

ПРИ ИЗГОТОВЛЕНИИ СМ. НА ЛИСТЕ N 68

ТА 1966г

ПАНЕЛИ НАРУЖНЫХ СТЕН

АРМАТУРНЫЕ СЕТКИ

| | | |
|---|---|---|
| 1 | ВЫПУСК | 5-04-5 |
| 100 | АЛЬБОМ | АИ |

109

https://zavodjbi.com/

https://zavodjbi.com/

| | | | | | | | |
|---|---|---|---|---|---|---|---|
| АРХ. № | МИТЭП | 14/VI 1966 г. | ГЛ. ИНЖ. МИТЭП | | ЛЬВОВ. | ГР. ИНЖ. | ПОГРЕБНЯК |
| | | | НАЧ. К. ТЕОР. | | СМИРНОВА | РАЗРАБОТАЛ | ШРАМОВА |
| | КОНСТРУКТОРСКИЙ ОТДЕЛ | № 1-20 | ГЛ. ИНЖ. КВ | | СОМОВ | ПРОВЕРИЛ | ВАВАР |
| | | | ГЛ. ИНЖ. ПР-ТА | | АОБ. ЗОВ | КОНТРОЛЬ | ГАЛЕЕВА |

Альбом рабочих чертежей железобетонных изделий для строительства жилых домов

ТА 1966 г.

Панели наружных стен

Армирование наружных стен

| МАРКА ДЕТАЛИ | ЭСКИЗ | №№ поз. | сечен, мм | длина мм | кол. шт | общая длина м | общий вес кг | вес детали кг |
|---|---|---|---|---|---|---|---|---|
| С-105 | 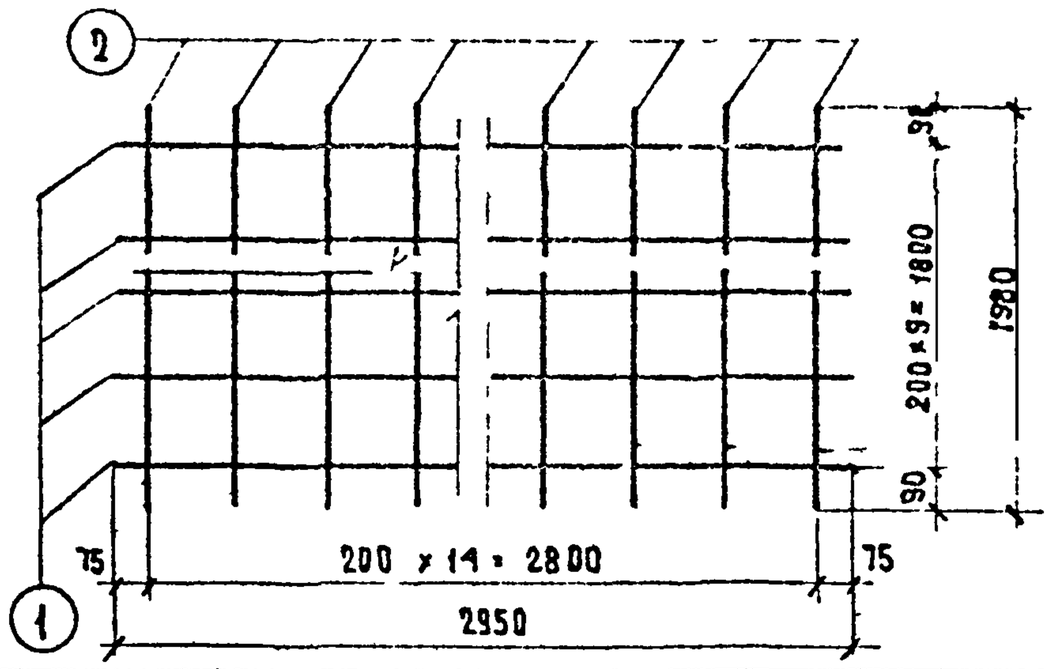  | 1 | ⌀8 A I | 2958 | 10 | 29.58 | 11.65 | |
| | | 2 | ⌀5 B I | 1980 | 15 | 29.70 | 4.57 | 16.22 |
| С-106 | 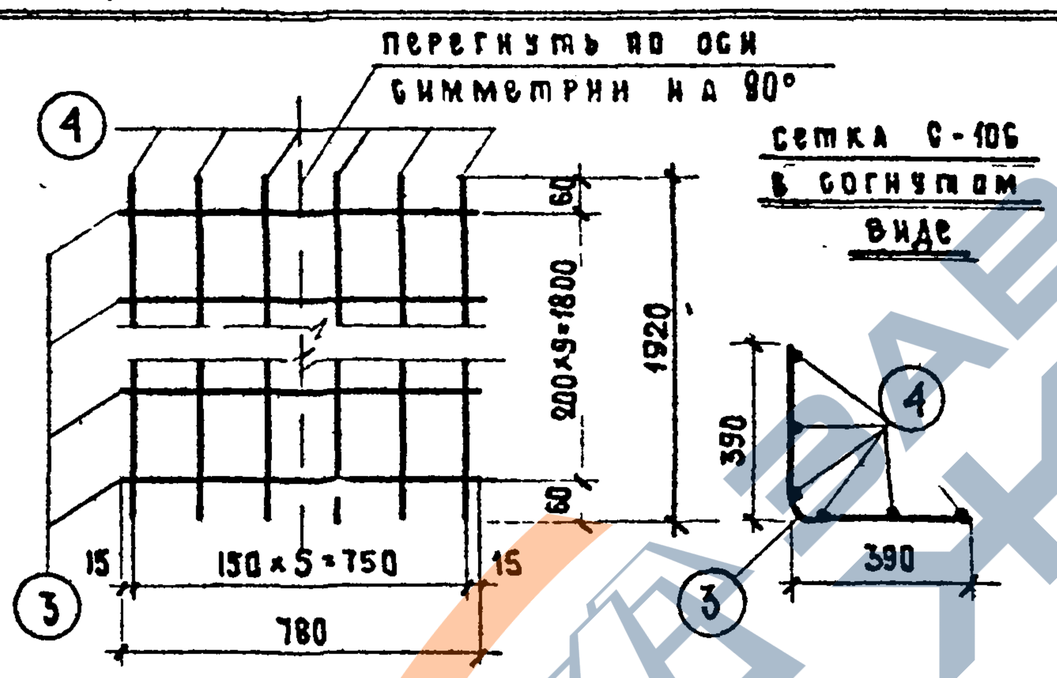  | 3 | ⌀4 B I | 780 | 10 | 7.80 | 0.78 | |
| | | 4 | ⌀5 B-I | 1920 | 6 | 11.50 | 1.77 | 2.55 |
| С-107 | 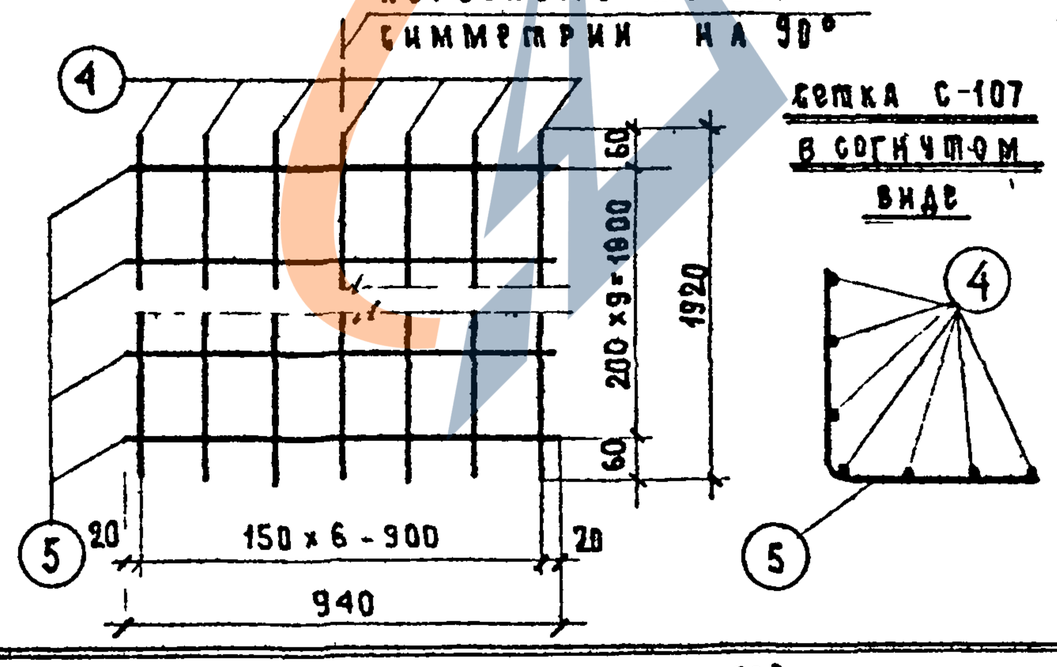  | 5 | ⌀4 B I | 940 | 10 | 9.40 | 8.94 | |
| | | 4 | ⌀5 B-I | 1920 | 7 | 13.40 | 2.07 | 3.01 |
| С 108 | 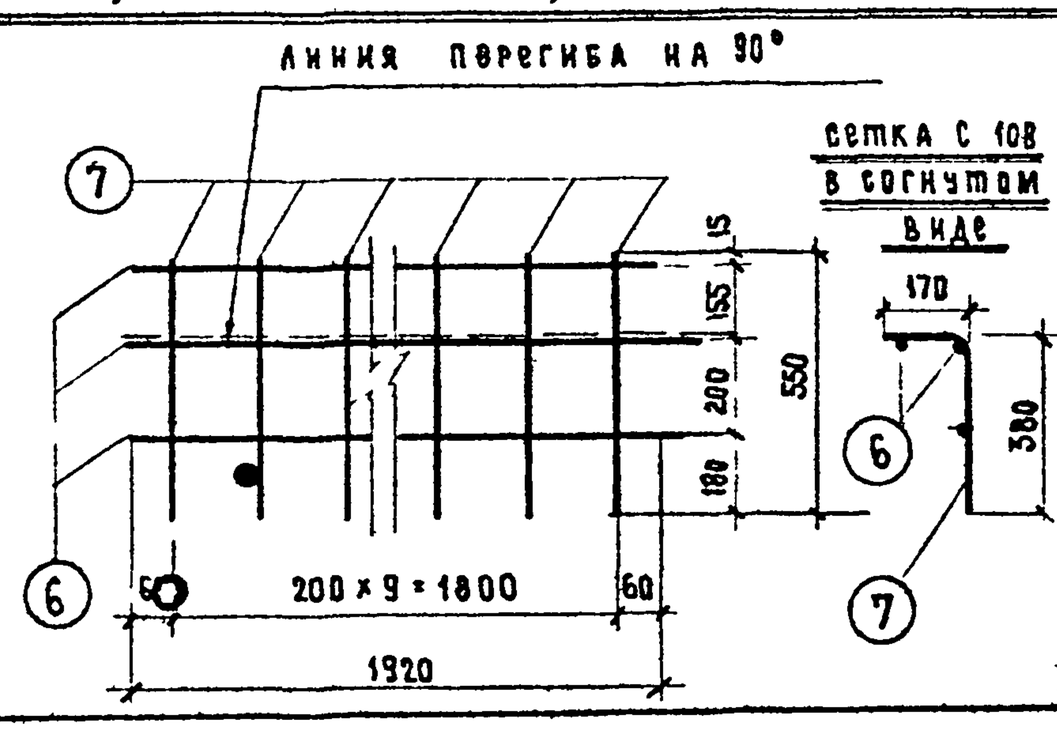  | 6 | ⌀5 B I | 1920 | 3 | 5.76 | 0.89 | |
| | | 7 | ⌀4 B-I | 550 | 10 | 5.50 | 0.55 | 1.44 |

| | | | |
|---|---|---|---|
| 181 | Альбом | 3.14-04-5 | 110 |

https://zavodjbi.com/

| МИТЭП | 14/VI-1966 г. | ГЛ. ИНЖ. МИТЭП | | ЛЬВОВ | ГР. ИНЖ. | | ПЕРШАНИН |
|---|---|---|---|---|---|---|---|
| | | НАЧ. КОНСТР. ОТД. | | СМИРНОВА | РАЗРАБОТ. | | ШРАМОВА |
| КОНСТРУКТОРСКИЙ ОТДЕЛ | М 1:20 | ГЛ. ИНЖ. К.О. | | СОМОВ | ПРОВЕРИЛ | | ВАНАТ |
| | | ГР. ИНЖ. ПРТА | | ЛОБАЗОВ | КОНТРОЛЬ | | ЛЕСТОВА |

ПРИМЕЧАНИЯ СМ. НА ЛИСТЕ № 68.

| МАРКА ДЕТАЛИ | ЭСКИЗ | №№ поз. | СЕЧЕН. мм | ДЛИНА мм | КОЛ. шт. | ОБЩАЯ ДЛИНА м | ОБЩИЙ ВЕС кг | ВЕС ДЕТАЛИ кг |
|---|---|---|---|---|---|---|---|---|
| С-109 | 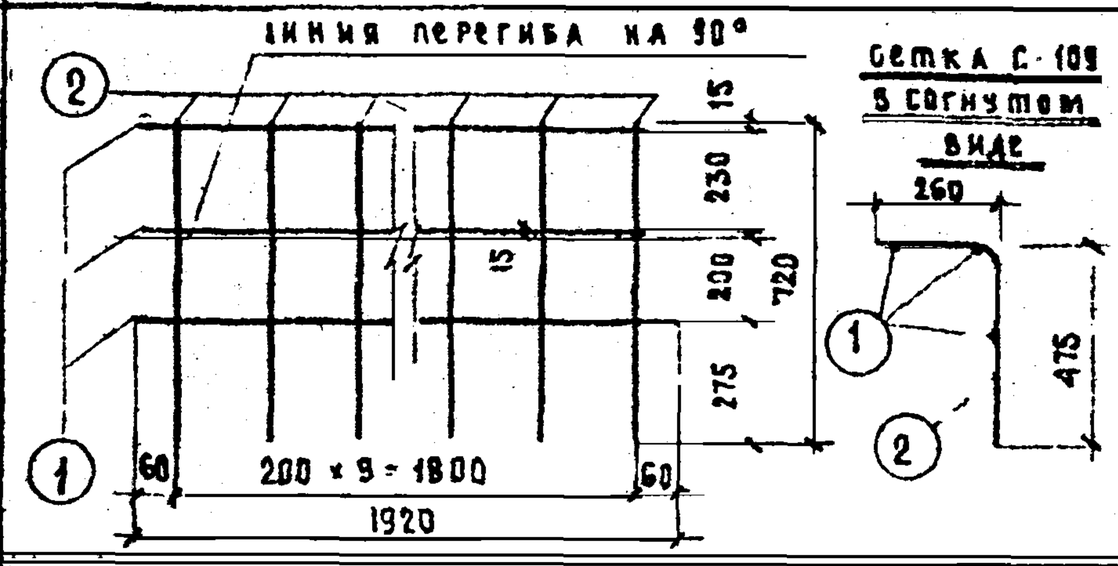 | 1 | Ø5В-I | 1920 | 3 | 5.78 | 0.89 | |
| | | 2 | 4В-I | 720 | 10 | 7.20 | 0.72 | 1.61 |
| С-110 | 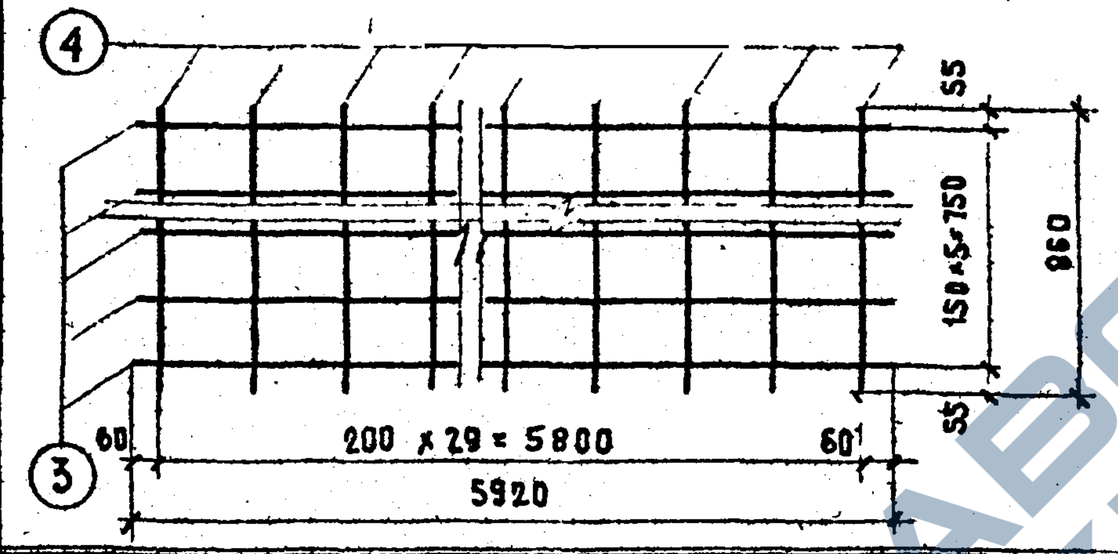 | 3 | Ø5В-I | 5920 | 6 | 35.52 | 5.47 | |
| | | 4 | Ø5В-I | 860 | 30 | 25.80 | 3.98 | 9.45 |
| С-111 | 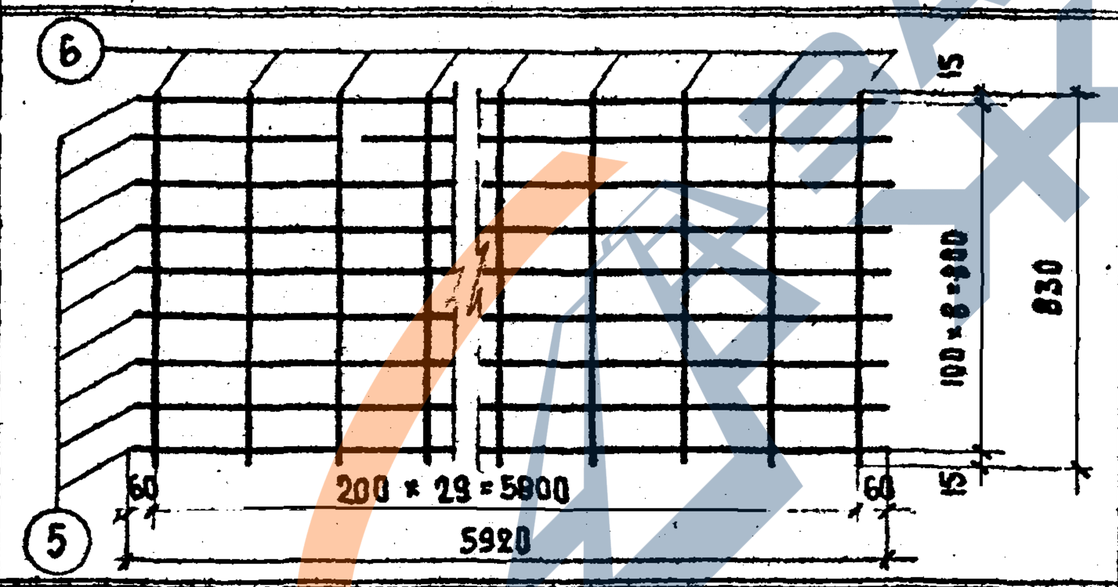 | 5 | Ø18А-III | 5920 | 9 | 53.28 | 106.56 | |
| | | 6 | Ø8А-I | 830 | 30 | 24.90 | 9.84 | 116.40 |
| С-112 | 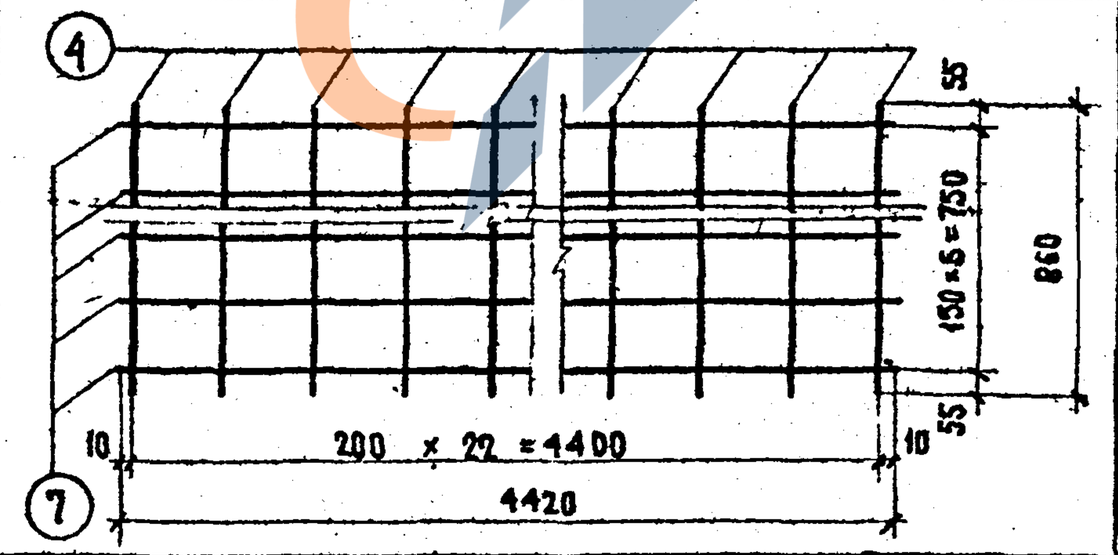 | 7 | Ø5В-I | 4420 | 6 | 26.52 | 4.08 | |
| | | 4 | Ø5В-I | 860 | 23 | 19.78 | 3.04 | 7.12 |
| С-113 | 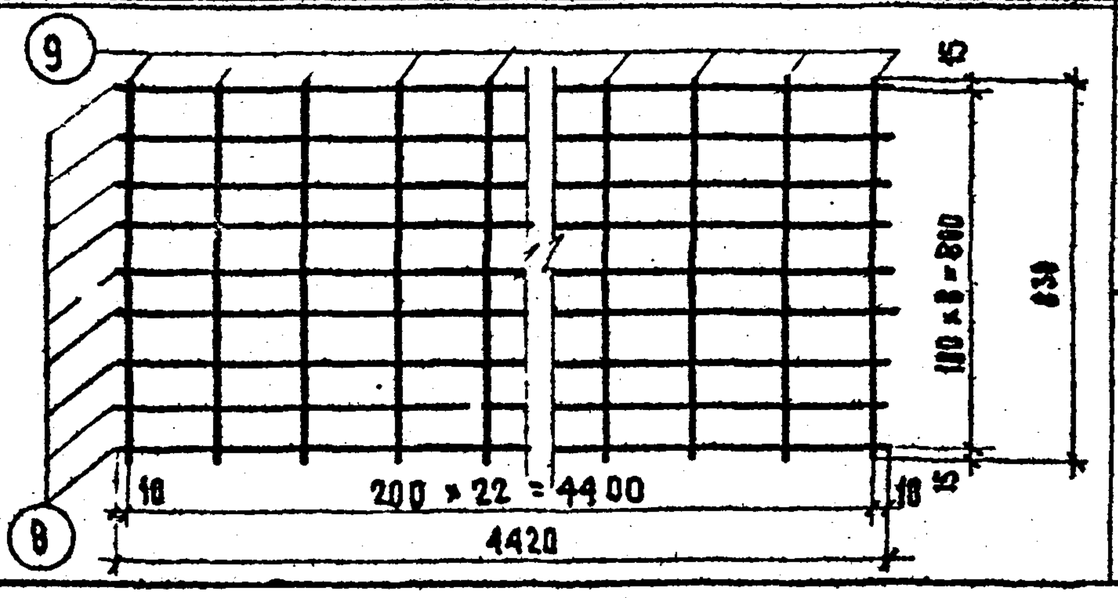 | 8 | Ø12А-III | 4420 | 9 | 39.78 | 35.30 | |
| | | 9 | Ø5В-I | 830 | 23 | 19.09 | 2.94 | 38.24 |



ТА 1966 г.

ПАНВАН НАРУЖНЫХ СТЕН.

АРМАТУРНЫЕ СЕТКИ.

8905

112

ВЫПУСК 1 ЛИСТ № 102

ГИ-04-5

III

| МИТЭП | 14 VI 1966 г. | Гл. инж. | Кобзь | Гр. инж. | Прилипчик |
|---|---|---|---|---|---|
| Конструкторский отдел | М 1:20 | Нач. отдела | Смирнова | Разработ. | Минаев |
| | | Гл. инж. отд. | Шапиро | Проверил | Балаг |
| | | Гл. инж. пр. | Лобазов | Контрольн. | Иванова |

Примечания см. на листе № 68

| Марка детали | Эскиз | Ж.Н. поз. | Сечен. мм | Длина мм | Кол. шт. | Общая длина м | Общий вес кг | Вес детали кг |
|---|---|---|---|---|---|---|---|---|
| С-114 | 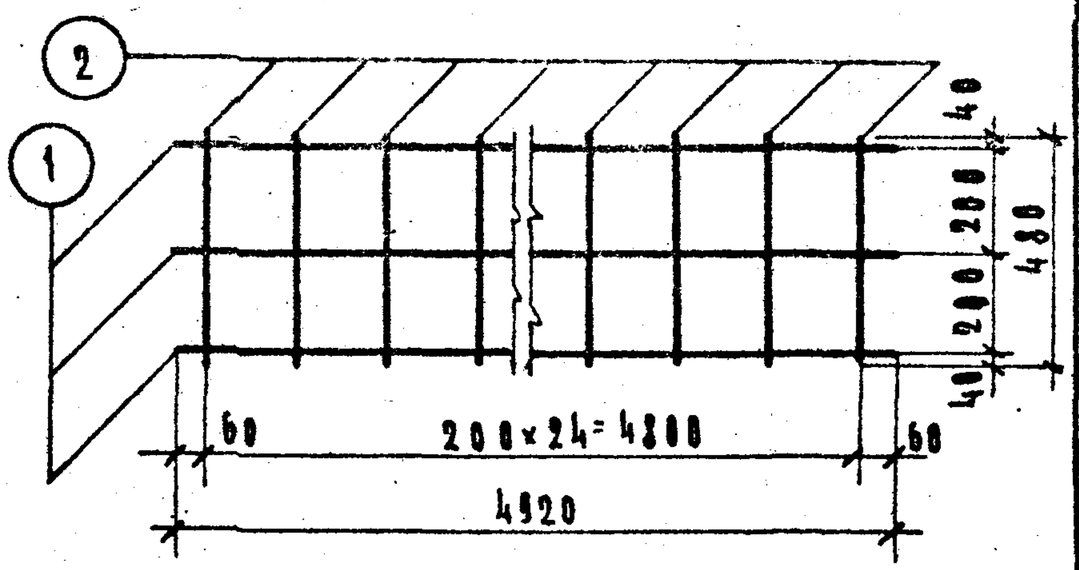 | 1 | ф8АI | 4920 | 3 | 14.76 | 5.82 | |
| | | 2 | ф8АI | 480 | 25 | 12.00 | 4.74 | 10.56 |
| С-115 | 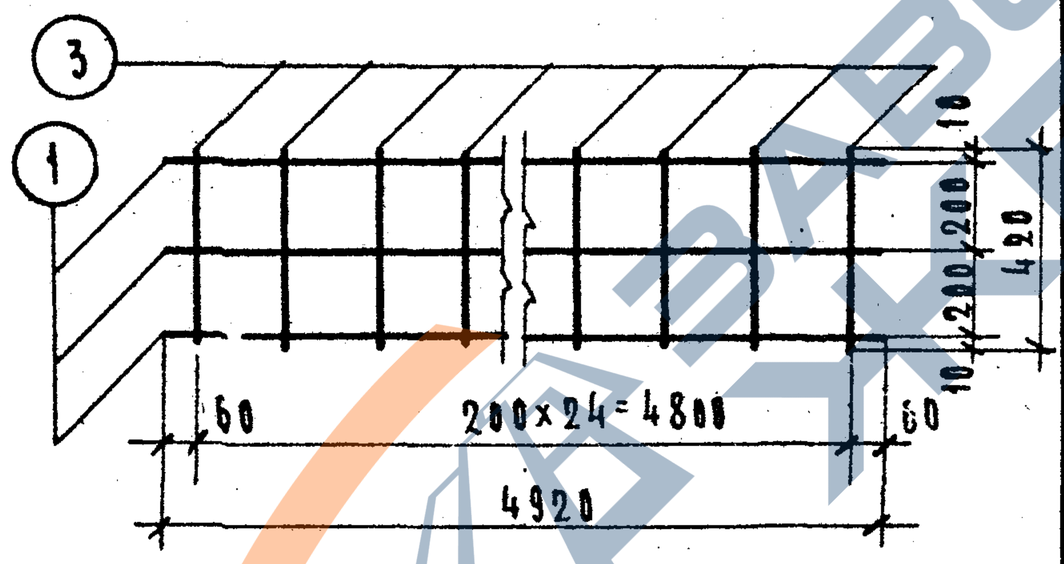 | 1 | ф8АI | 4920 | 3 | 14.76 | 5.82 | |
| | | 3 | ф8АI | 420 | 25 | 10.50 | 4.15 | 9.97 |
| С-116 | 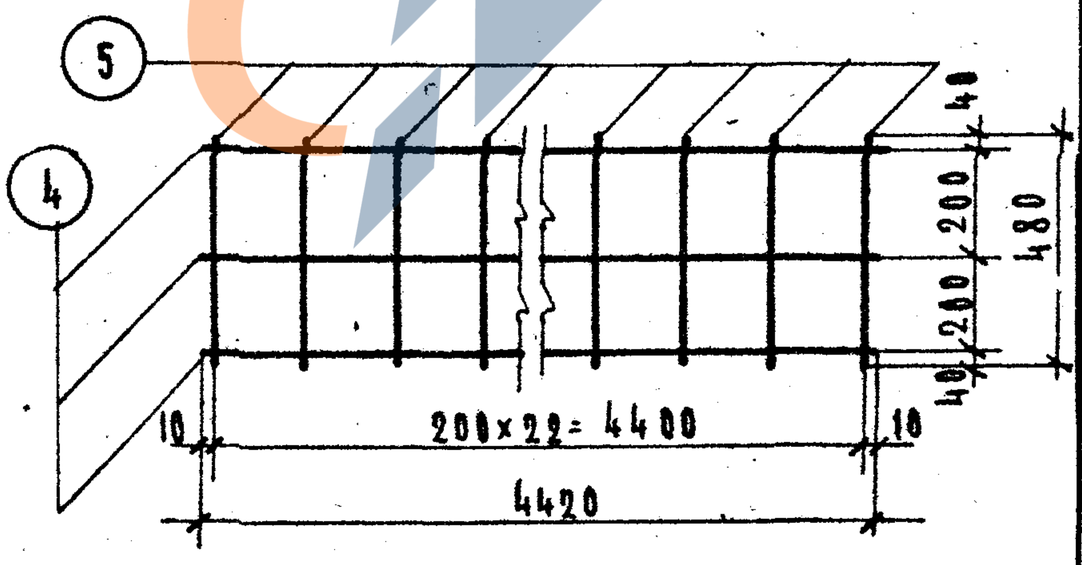 | 4 | ф8АI | 4420 | 3 | 13.26 | 5.24 | |
| | | 5 | ф8АI | 480 | 23 | 11.04 | 4.35 | 9.59 |
| С-117 | 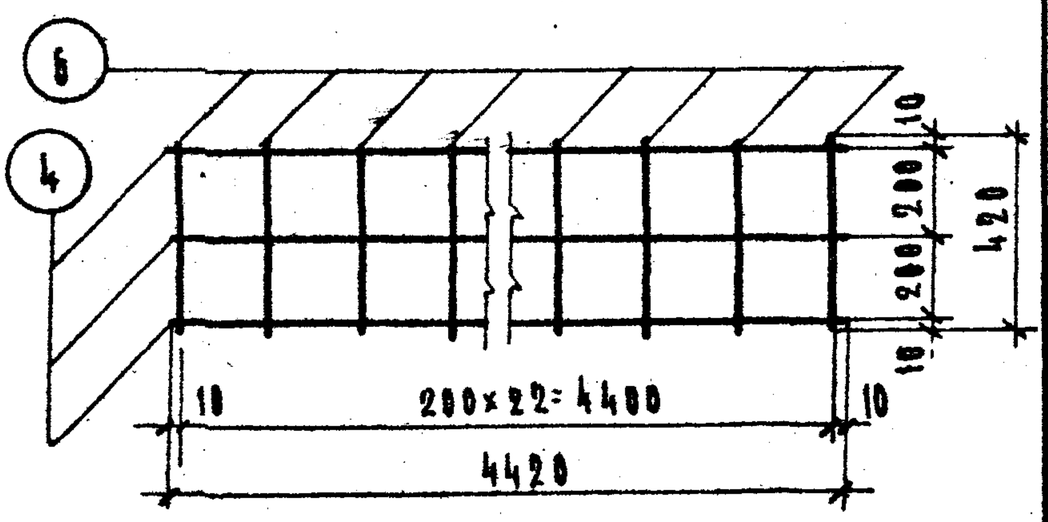 | 4 | ф8АI | 4420 | 3 | 13.26 | 5.24 | |
| | | 6 | ф8АI | 420 | 23 | 9.66 | 3.82 | 9.06 |

ТА 1966 г.

Панели наружных стен

Арматурные сетки

ЛИС4-5

Выпуск 1 Листы 103

8905 113

| Арх. № | МИТЭП | 14 VI 1966г | Гл. инж. МИТЭП | | Львов | Гринмен | | Першанин |
|---|---|---|---|---|---|---|---|---|
| | | | Нач. отдела | | Смирнова | Разработ | | Шрамова |
| | Конструкторский отдел | М 1:20 | Гл. инж. отд. | | Шапиро | Проверил | | Занаг |
| | | | Гл. инж. пр. | | Лобазов | Копиров | | Иванова |

Примечания см. на листе №68

| Марка детали | Эскиз | №№ поз | Сечен мм | Длина мм | Кол. шт | Общая длина, м | Общий вес, кг | Вес детал кг |
|---|---|---|---|---|---|---|---|---|
| С-118 | 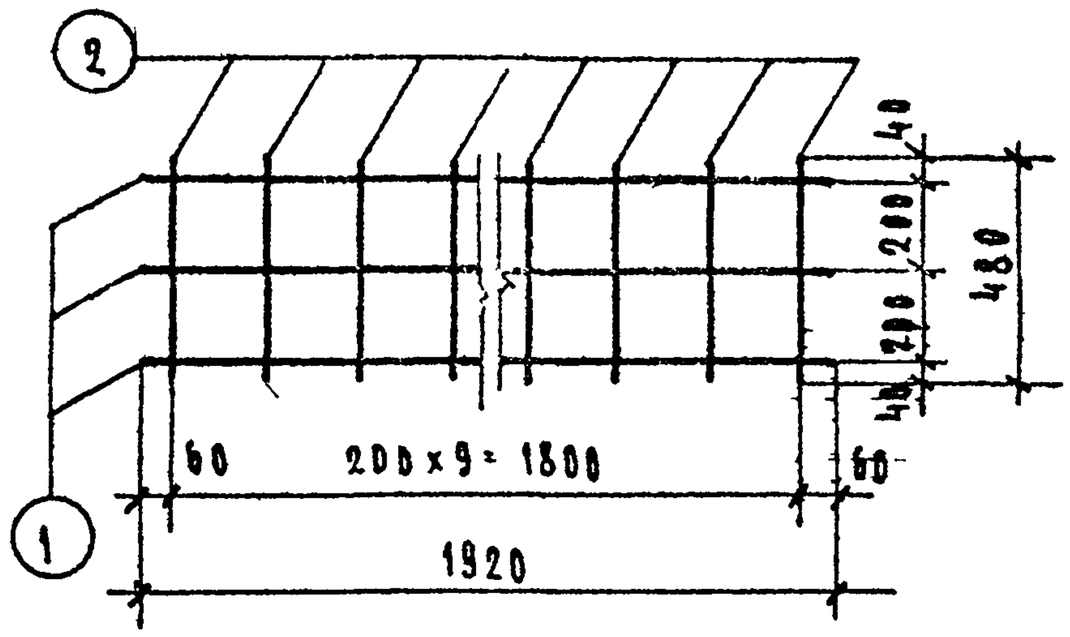 | 1 | ф8 АI | 1920 | 3 | 5.76 | 2.28 | |
| | | 2 | ф8 АI | 480 | 10 | 4.80 | 1.90 | 4.18 |
| С-119 | 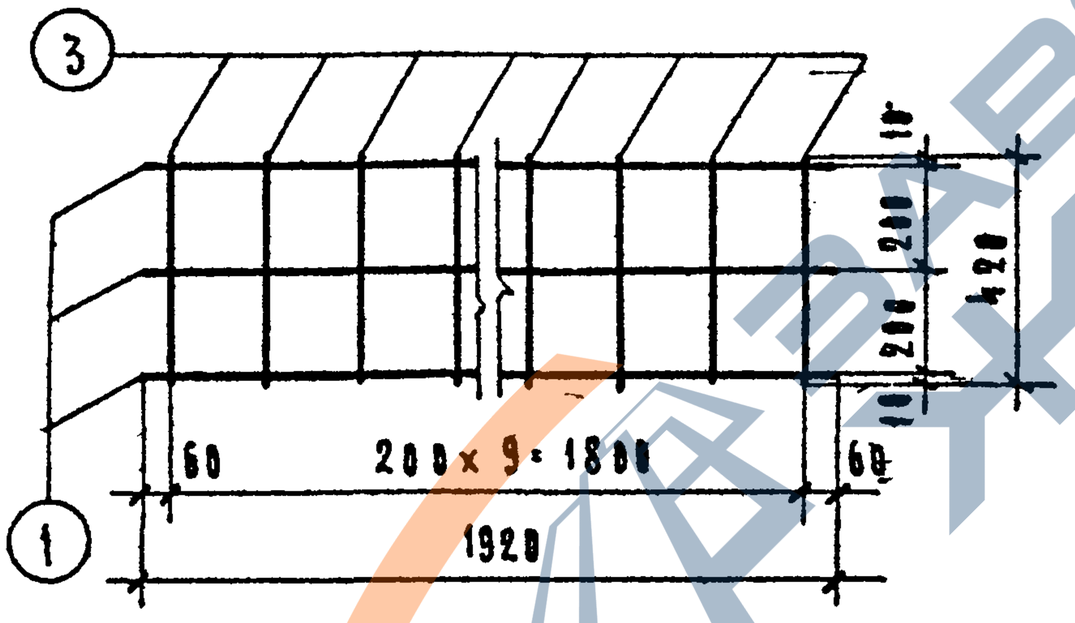 | 1 | ф8 АI | 1920 | 3 | 5.76 | 2.28 | |
| | | 3 | ф8 АI | 420 | 10 | 4.20 | 1.66 | 3.94 |

ТА 1966г

Панели наружных стен

Арматурные сетки

ИИ 94-5

Выпуск 1 Лист № 104

8905

## Петля П-1-24
## Петля П-1-32

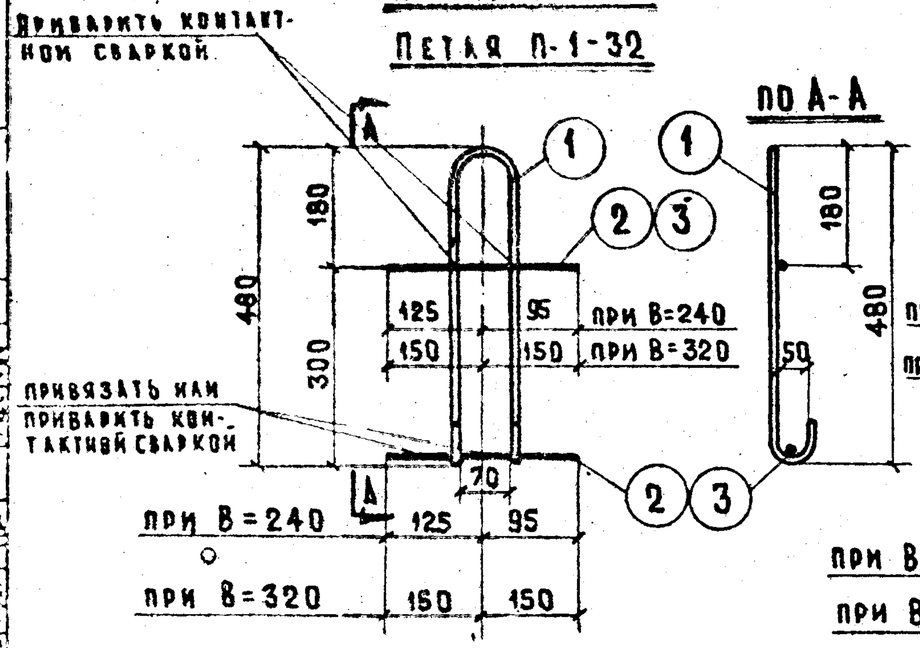


## по А-А




## Петля П-2-24
## Петля П-2-32

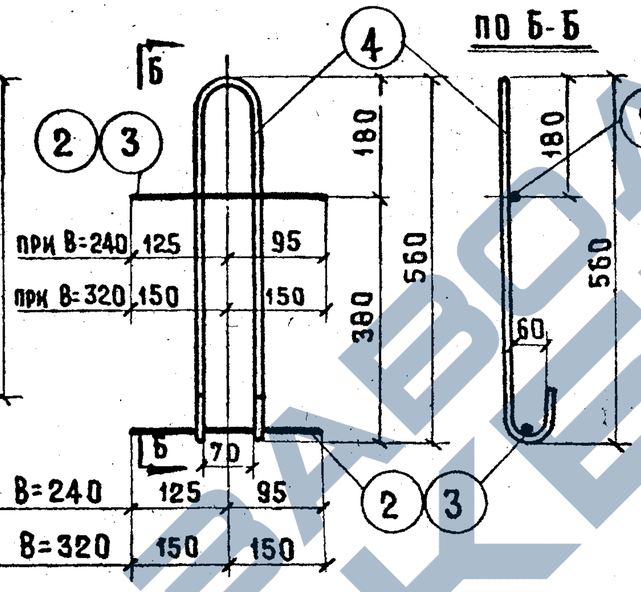


## по Б-Б




## Петля П-3-24
## Петля П-3-32

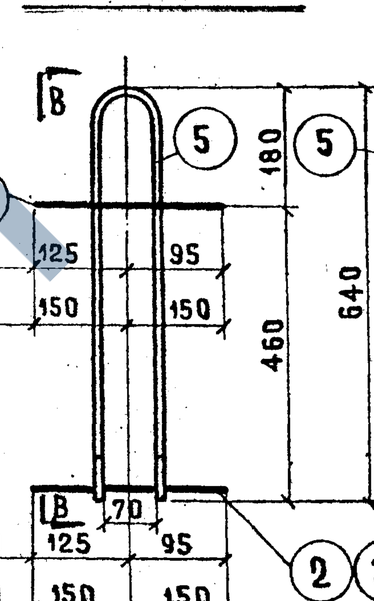


## по В-В

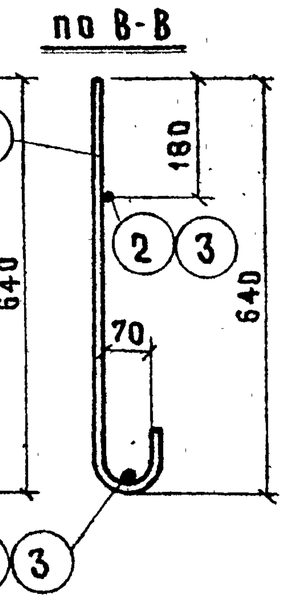


## Петля П-4-32

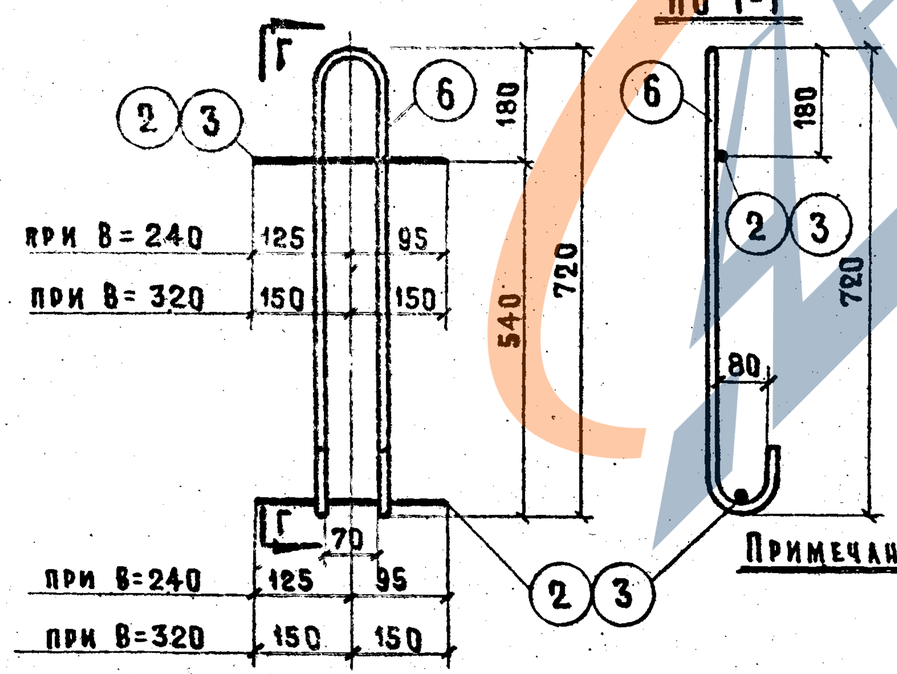


## по Г-Г




## Спецификация металла на деталь

| Марка детали | NN поз. | Сечение мм. | Кол. шт. | Длина позиций мм. | Длина на деталь м. | Вес, кг. позиции | Вес, кг. детали |
|---|---|---|---|---|---|---|---|
| П-1-24 | 1 | ф10 AI | 1 | 1190 | 1,19 | 0,73 | 1,00 |
| | 2 | ф10 AII | 2 | 220 | 0,44 | 0,27 | |
| П-1-32 | 1 | ф10 AI | 1 | 1190 | 1,19 | 0,73 | 1,10 |
| | 3 | ф10 AII | 2 | 300 | 0,60 | 0,37 | |
| П-2-24 | 4 | ф12 AI | 1 | 1380 | 1,380 | 1,23 | 1,50 |
| | 2 | ф10 AII | 2 | 220 | 0,44 | 0,27 | |
| П-2-32 | 4 | ф12 AI | 1 | 1380 | 1,380 | 1,23 | 1,60 |
| | 3 | ф10 AII | 2 | 300 | 0,60 | 0,37 | |
| П-3-24 | 5 | ф14 AI | 1 | 1580 | 1,580 | 1,90 | 2,17 |
| | 2 | ф10 AII | 2 | 220 | 0,44 | 0,27 | |
| П-3-32 | 5 | ф14 AI | 1 | 1580 | 1,580 | 1,90 | 2,27 |
| | 3 | ф10 AII | 2 | 300 | 0,60 | 0,37 | |
| П-4-32 | 6 | ф16 AI | 1 | 1770 | 1,77 | 2,80 | 3,17 |
| | 3 | ф10 AII | 2 | 300 | 0,60 | 0,37 | |

**Примечания:** 1 В марках петель последние числа соответствуют толщинам панелей „В".
2 Петли изготавливать из арматурной стали марки В.Ст.3 и Вк Ст3 по СНиП II-В.1-62

| | | | |
|---|---|---|---|
| ТД 1966 г. | Панели наружных стен. | ИИ-04-5 | |
| | Подъемные петли | Выпуск 1 | Лист № 105 |

МИТЭП — Конструкторский отдел
Гл. инженер — Авдов
Гл. архитектор — Мирлова
Гл. инж. к-р — Сомов
Гл. инж. пр-та — Абазов
Нач. отдела — Мигаев
Руководитель — Аксенов
14 VI 1965 г. М 1:10

https://zavodgi.com/

## Петля П-1-22
## Петля П-1-30

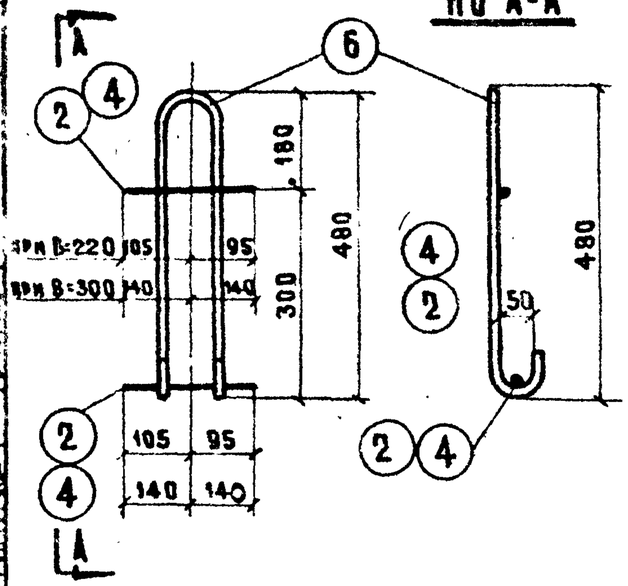


## Петля П-2-22

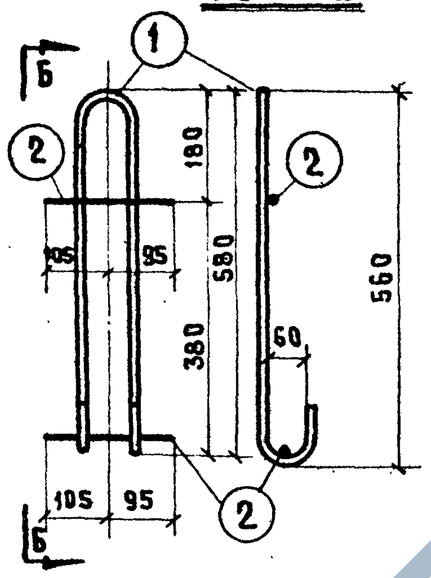


## Петля П-3-22
## Петля П-3-30

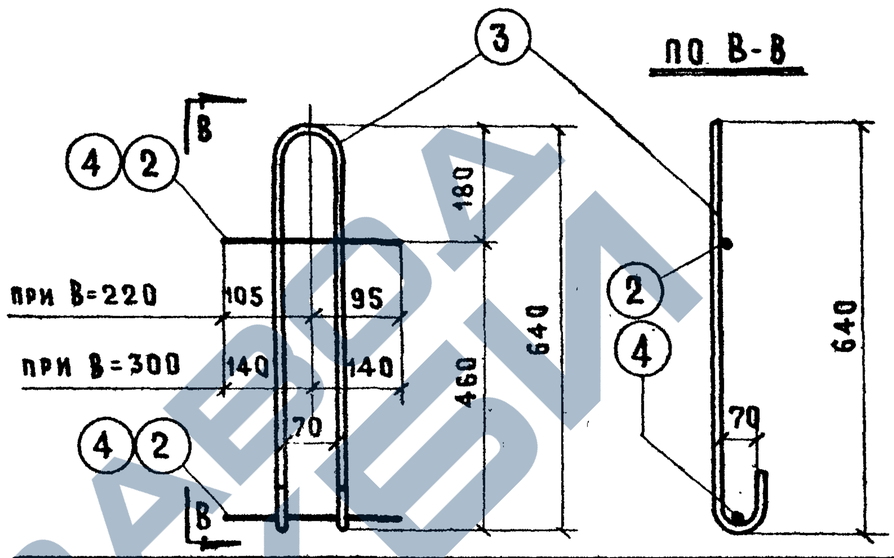


## Петля П-4-30

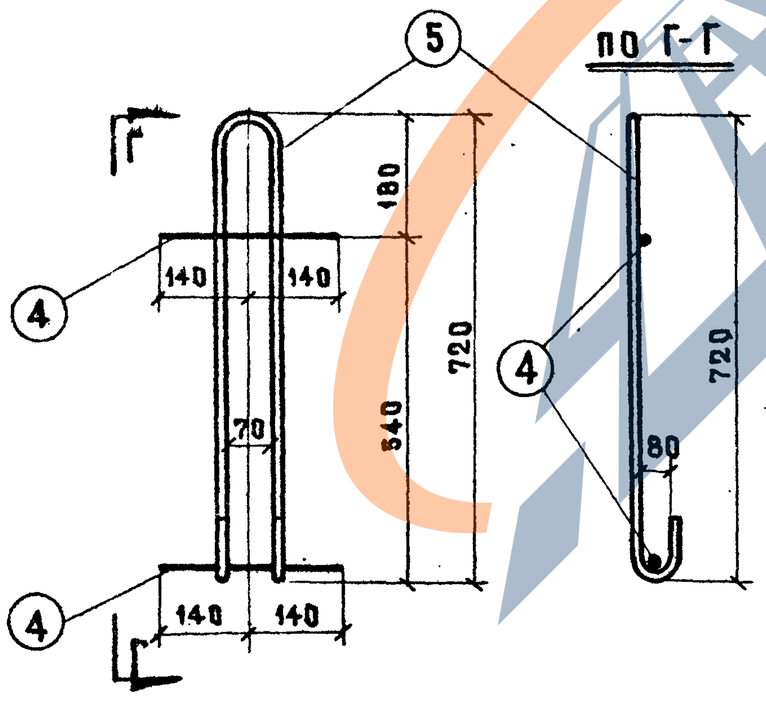


Примечания см. на листе №105

| Спецификация металла на деталь | | | | | | | |
|---|---|---|---|---|---|---|---|
| Марка детали. | №№ поз. | Сечение мм. | Кол. шт. | Длина позиции, мм. | Длина на деталь м. | Вес, кг позиции | Вес, кг детали |
| П-1-22 | 6 | ф10 А I | 1 | 1190 | 1,19 | 0,73 | 0,98 |
| | 2 | ф10 А II | 2 | 200 | 0,40 | 0,25 | |
| П-1-30 | 6 | ф10 А I | 1 | 1190 | 1,19 | 0,73 | 1,09 |
| | 4 | ф10 А II | 2 | 280 | 0,56 | 0,36 | |
| П-2-22 | 1 | ф12 А I | 1 | 1380 | 1,38 | 1,23 | 1,48 |
| | 2 | ф10 А II | 2 | 200 | 0,40 | 0,25 | |
| П-3-22 | 3 | ф14 А I | 1 | 1580 | 1,58 | 1,90 | 2,15 |
| | 2 | ф10 А II | 2 | 200 | 0,40 | 0,25 | |
| П-3-30 | 3 | ф14 А-I | 1 | 1580 | 1,58 | 1,90 | 2,26 |
| | 4 | ф10 А II | 2 | 280 | 0,56 | 0,36 | |
| П-4-30 | 5 | ф16 А-I | 1 | 1770 | 1,77 | 2,80 | 3,16 |
| | 4 | ф10 А-II | 2 | 280 | 0,56 | 0,36 | |

| | | | | | |
|---|---|---|---|---|---|
| Гл. инж. Львов | | | | | |
| Рук. группы Синюкова | | | | | |
| Гл. инж. Сочнов | | | | | |
| Гл. инж. пр-та Лобызов | | | | | |
| Нач. конструкт. отд. Митзя | | | | | |
| Гл. инж. К.О. | | | | | |
| Гл. инж. пр-та | | | | | |
| 14.VI. 1966г. | М. 1:10 | МИТЭП Конструкторский отдел | ТД 1966г. | Панели наружных стен | ИИ-04-5 |
| | | | | Подъемные петли | Выпуск 1, Лист № 106 |
| Инв. № | | | | | |

8905 116

https://zavodjbi.com/



МС-1-24
МС-1-32

## План

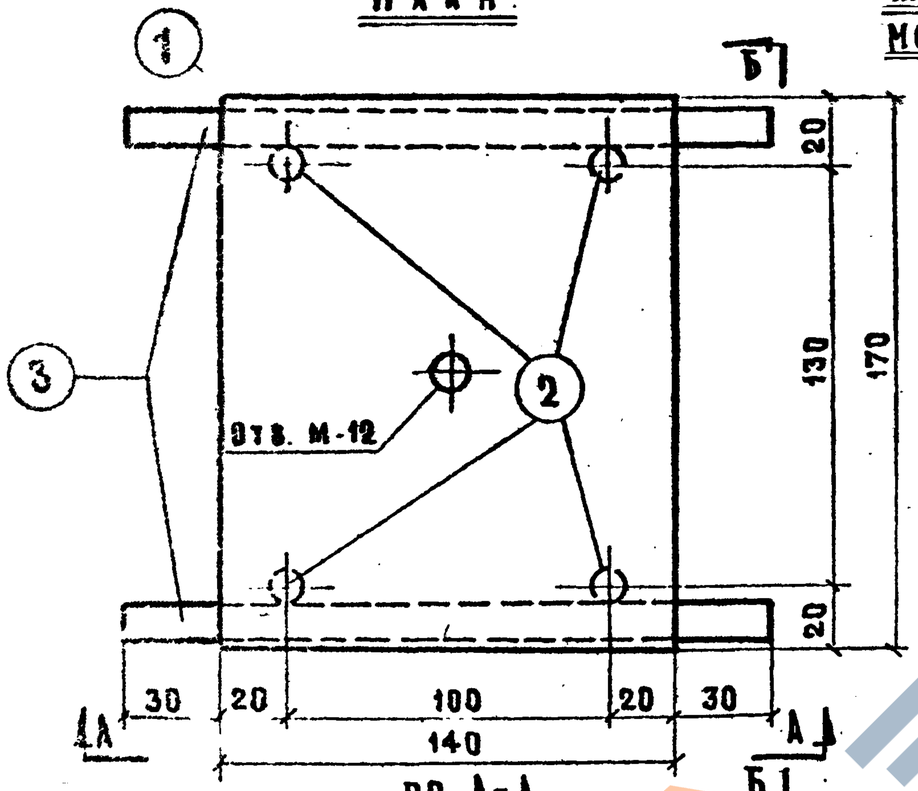


## По Б-Б

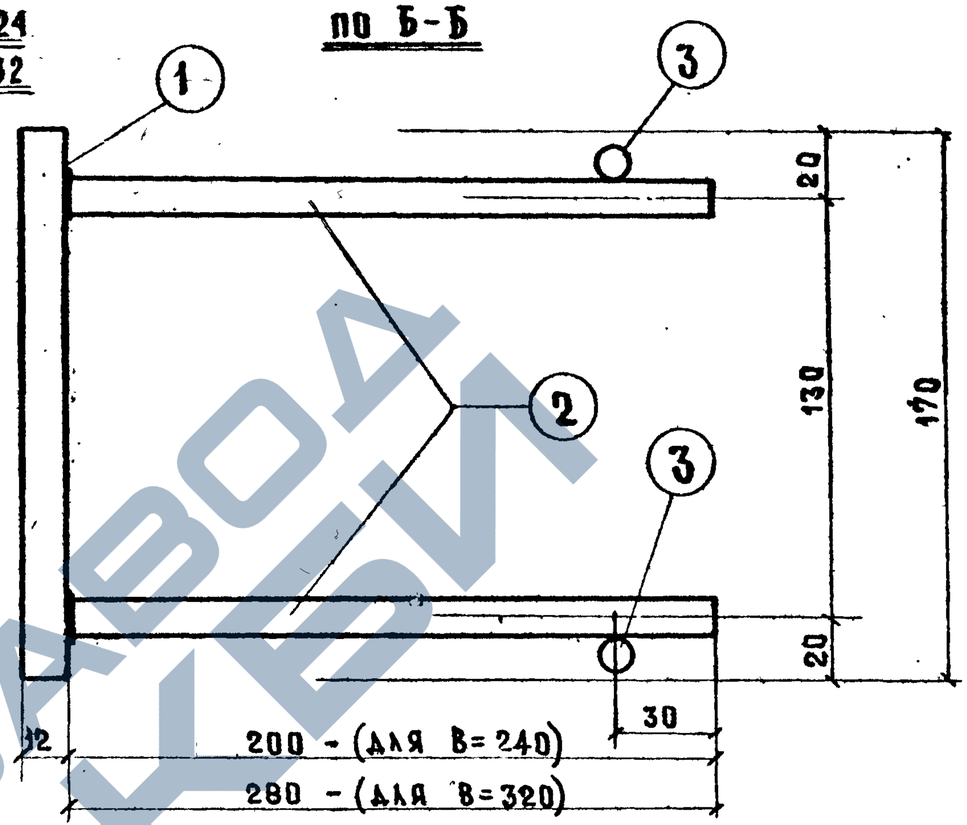


## По А-А

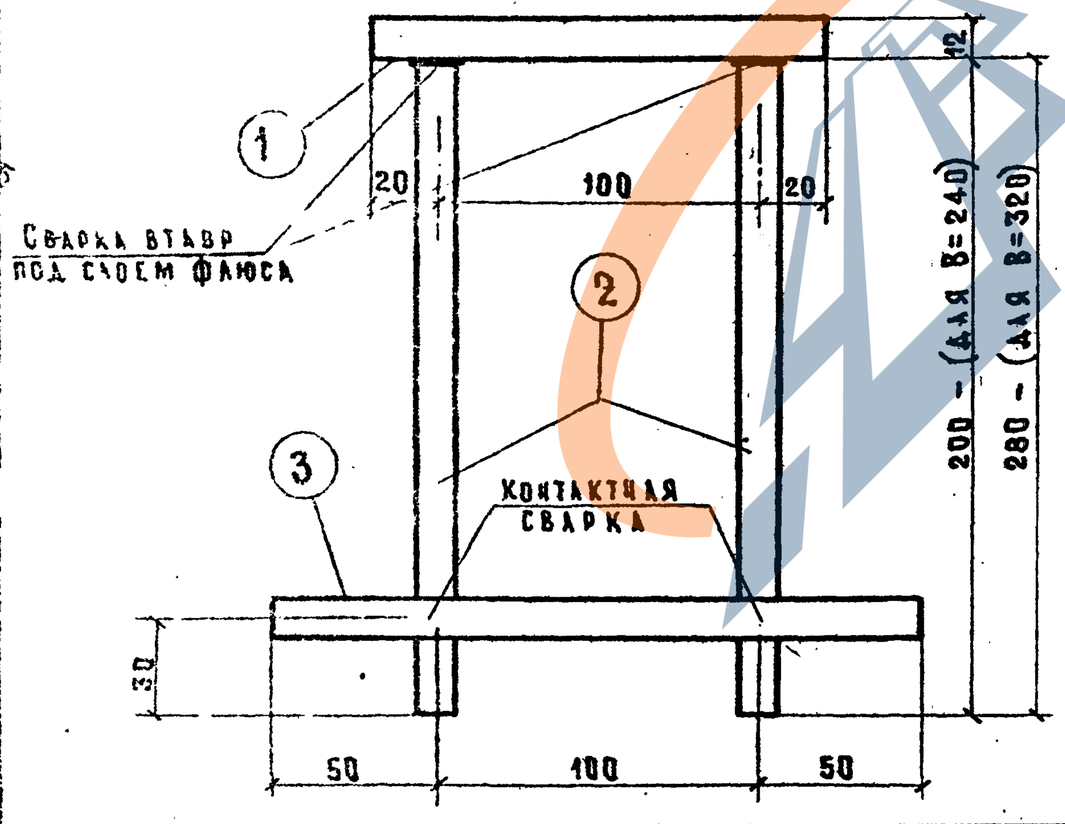


### Спецификация металла на деталь

| Марка детали | №№ поз. | Сечение мм. | Класс стали по ГОСТ | Расчетное сопротив. $R_a$; кг/см² | Кол. шт. | Длина позиции мм. | Длина детали, м. | Вес, кг. позиции | Вес, кг. детали |
|---|---|---|---|---|---|---|---|---|---|
| МС-1-24 МС-1-32 | 1 | 140×12 | Ст.3103-57 | 2100 | 1 | 170 | 0,17 | 2,2 | 3,37/3,[illegible] |
| | 2 | ф12 А-II | А-II 5781-61 | 2700 | 4 | 220/300 | 0,88/1,20 | 0,78/1,0[illegible] | |
| | 3 | ф12 А-II | А-II 5781-61 | 2700 | 2 | 200 | 0,40 | 0,35 | |

### Примечания:

1. Закладные детали изготавляются в соответствии с инструкцией 313-65 и ГОСТ 10922-64
2. Антикоррозийная защита закладных деталей выполняется в соответствии с временными указаниями СН-206-62.
3. В таблицах цифры в числителе относятся к панелям толщ. 240мм, в знаменателе к панелям толщиной 320 мм.

| ТА 1966 г. | Панели наружных стен | ИИ-[illegible]-5 |
|---|---|---|
| | Закладные детали. | Выпуск 1 Лист № 107 |

МИСЭП Гл. инж. проекта Азизов; Гл. спец. Смирнов; Нач. сект. Горшков; Гл. конструктор Гришаева; Нач. отд. Гришаева; Гл. инж. проекта Гришаева; Гл. спец. Смирнов; Нач. сект. Горшков; Гл. конструктор Гришаева; Нач. отд. Гришаева; 14.V.1966; Инв. № подл.; Взам. инв. №; Подп. и дата

ЗАВОД ЖБИ

https://zavodjbi.com/

https://zavodjbi.com/



МС-2-24 МС-2-32

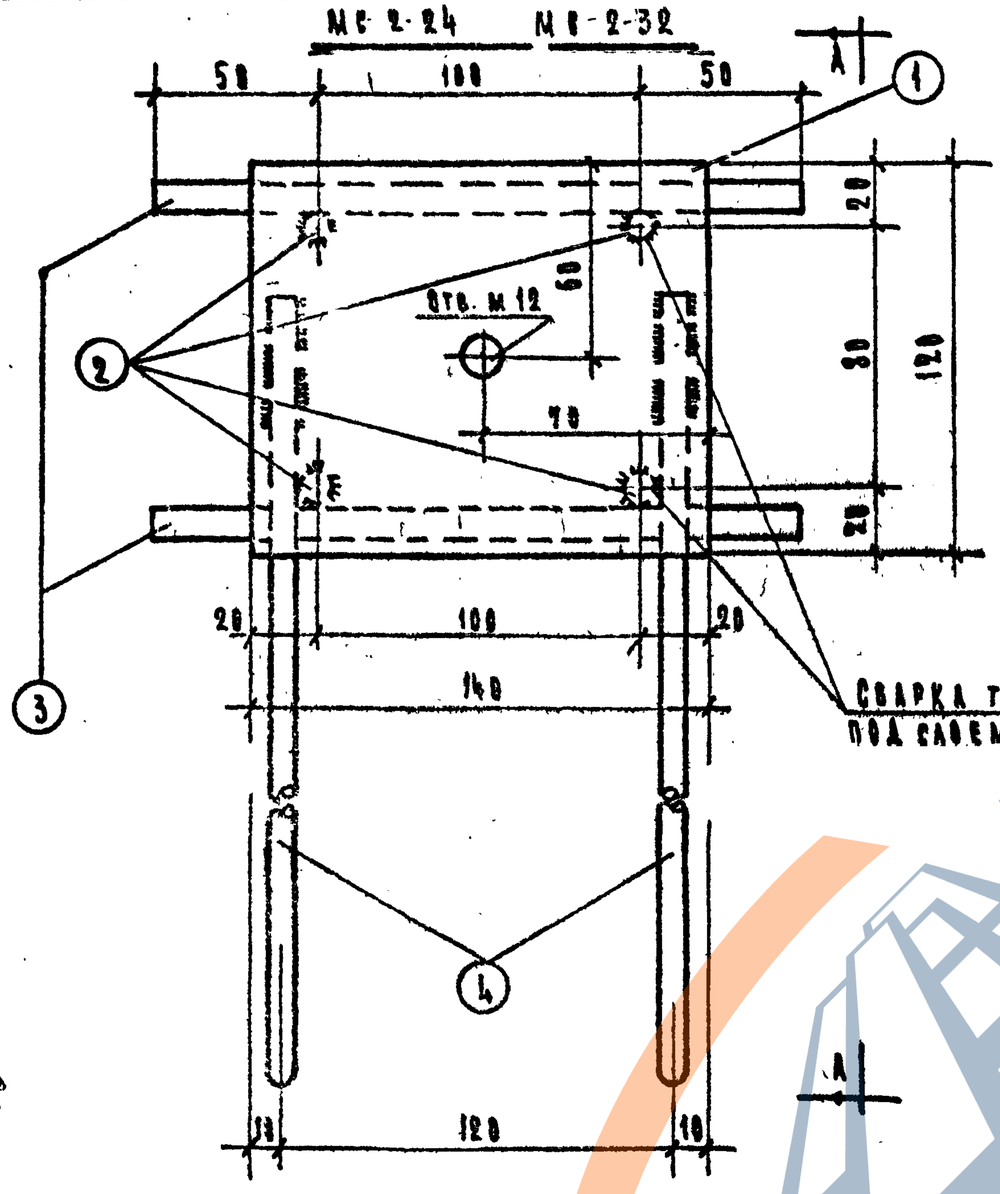


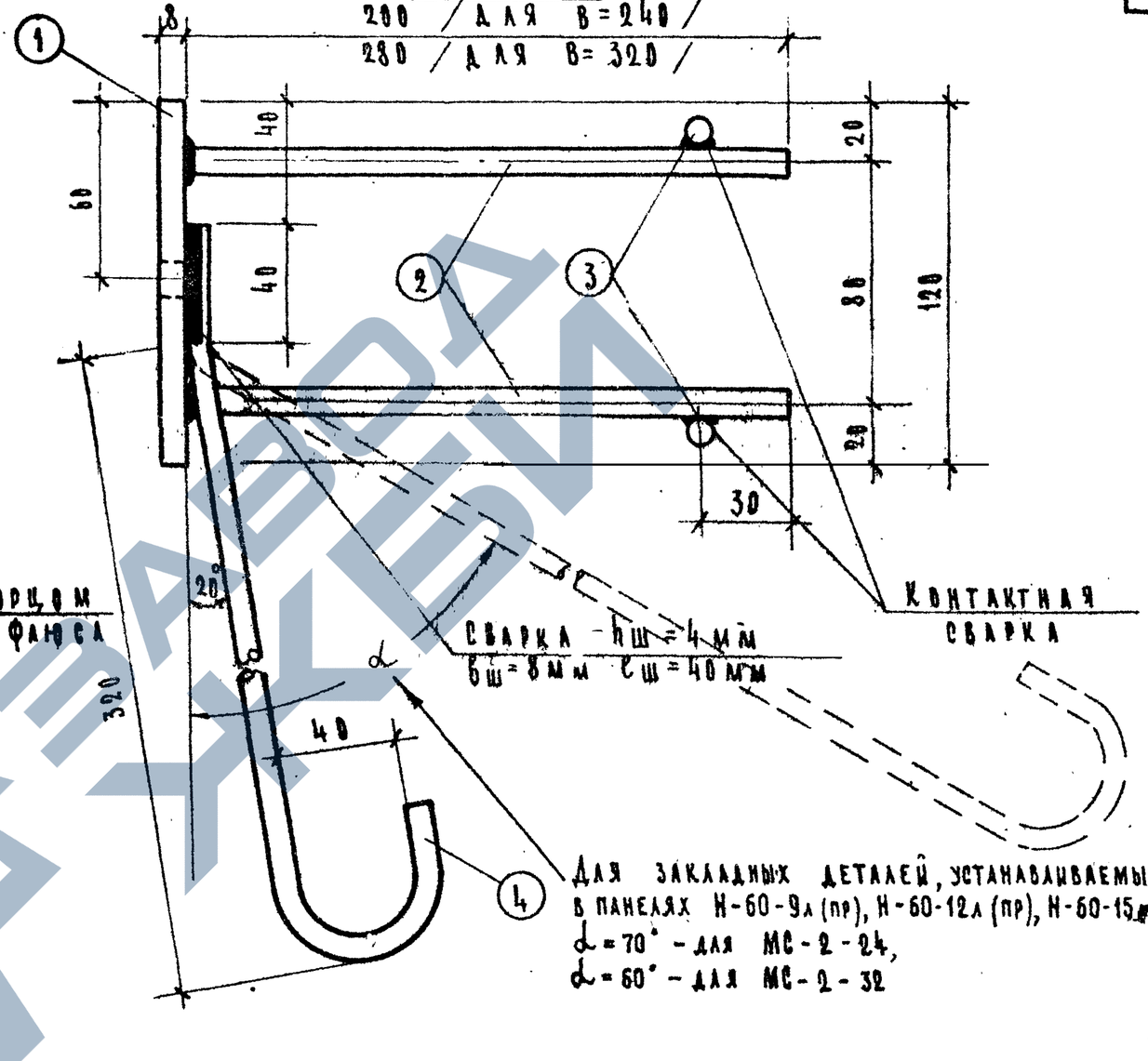


Для закладных деталей, устанавливаемых в панелях Н-60-9л (пр), Н-60-12л (пр), Н-60-15л (пр):
α = 70° - для МС-2-24,
α = 60° - для МС-2-32

Спецификация металла на деталь

| Марка детали | Поз. | Сечение, мм | Класс или марка стали и ГОСТ | Расчетное сопротивление стали $R_a$, кг/см² | Кол. шт. | Длина позиции, мм | Длина детали, м | Вес, кг позиции | Вес, кг детали |
|---|---|---|---|---|---|---|---|---|---|
| МС-2-24 МС-2-32 | 1 | 120×8 | Ст.3 103-57* | 2100 | 1 | 140 | 0.14 | 1.05 | 2.18/2.38 |
| | 2 | ⌀10 AII | AII, 5781-61 | 2700 | 4 | 220/300 | 0.88/1.20 | 0.54/0.74 | |
| | 3 | ⌀10 AII | AII, 5781-61 | 2700 | 2 | 280 | 0.40 | 0.25 | |
| | 4 | ⌀8 AI | AI, 5781-61 | 2100 | 2 | 430 | 0.86 | 0.34 | |

Примечания см. на листе № 107

МИГЭП — Конструкторский отдел
Инв. №
№ 1:2
ИУП 1966г
Нач. отдела Гарнис
Гл. инж. пр. Гольдин
Нач. сект. Аббов
Руковод. Шапиро
Конструктор Любезнов
Проверил Смирнова
Н. контр. Шрамова
Черт. Новикова

ТД 1966г | Панели наружных стен | Закладные детали | Серия 1.164-5 | Выпуск 1 | Листов 118

МС-3-24; (МС-3-22)
МС-3-32; (МС-3-30)

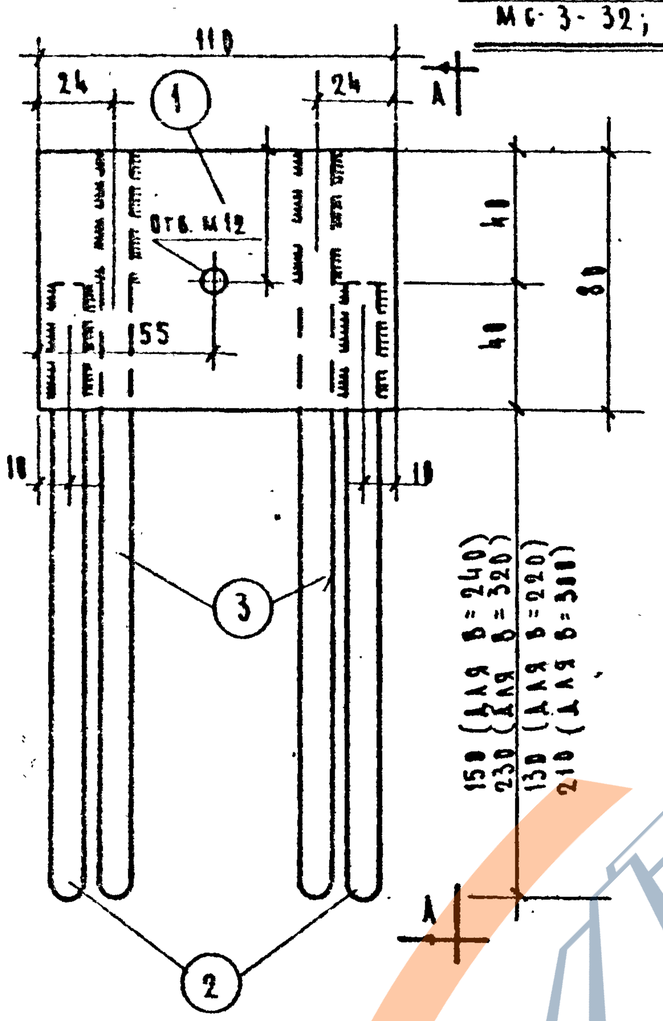


Вид по А-А

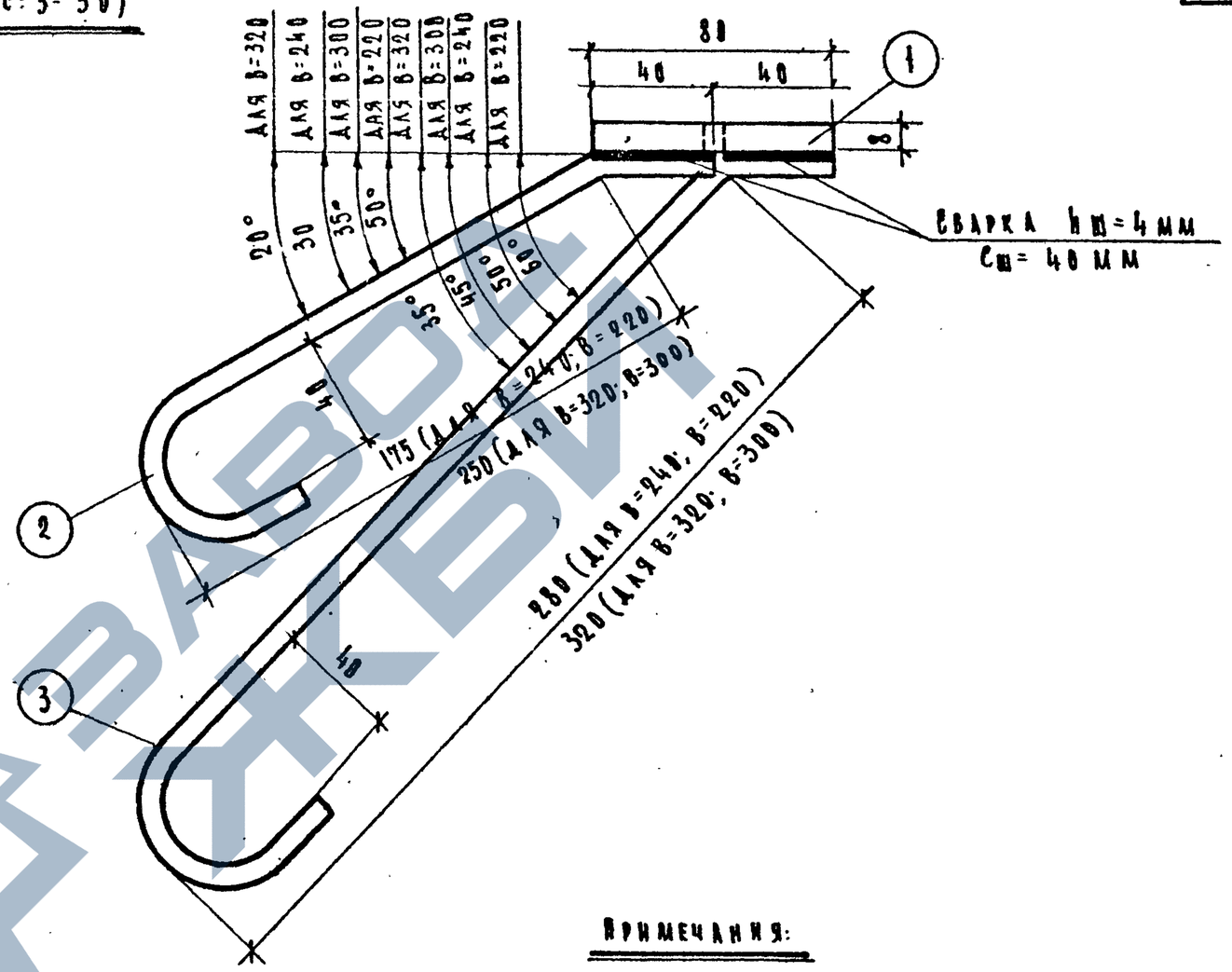


| Спецификация металла на деталь | | | | | | | | | |
|---|---|---|---|---|---|---|---|---|---|
| Марка детали | №№ поз. | Сечение мм | Класс или марка стали и ГОСТ | Расчетн. сопротивл. стали $R_a$; кг/см² | Кол. шт. | Длина позиции мм | Длина детали м | Вес, кг позиции | Вес, кг детали |
| МС-3-24 (МС-3-22) МС-3-32 (МС-3-30) | 1 | 80×8 | Ст.3, ГОСТ 103-57* | 2100 | 1 | 110 | 0.11 | 0.55 | |
| | 2 | ⌀8 AI | A-I; ГОСТ 5781-61 | 2100 | 2 | 290 / 360 | 0.58 / 0.72 | 0.23 / 0.29 | |
| | 3 | ⌀8 AI | A-I; ГОСТ 5781-61 | 2100 | 2 | 390 / 430 | 0.78 / 0.86 | 0.31 / 0.34 | 1.09 / 1.18 |

Примечания:

1. Общие примечания см. на листе № 107
2. Закладные детали МС-3-22 и МС-3-30 отличаются соответственно от закладных деталей МС-3-24 и МС-3-32 только углом отгиба анкеров.

МИТЭП Конструкторский отдел
Арх. №
ГИП Авдов
Разработал Ст. техник Шилаев
Проверил Перещапкин
Н. контр. Копиров
Гл. инж. Ашастина
Нач. отдела Самойлов
Гл. инж. пр. Ашастина
Н. контр. Авдов
М 1:20
24-67 1966г.

| ТД 1966г. | Панели наружных стен | ИИ-24-5 | |
|---|---|---|---|
| | Закладные детали | Выпуск 1 | Лист № 109 |

# МС-4

## План.

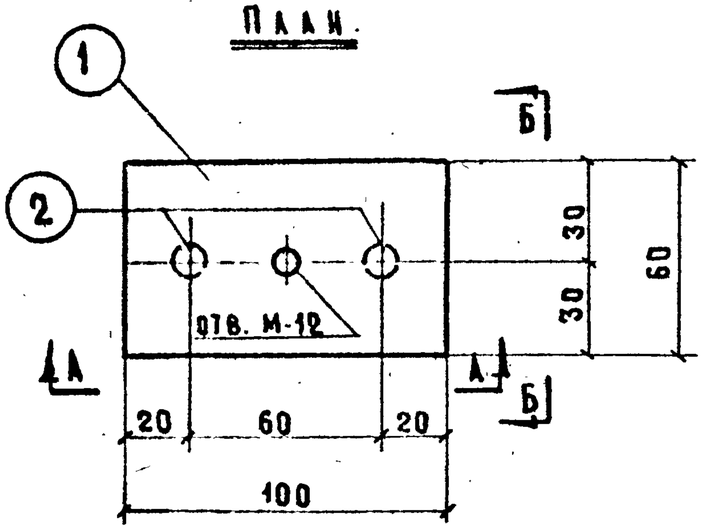


## Вид по А-А.

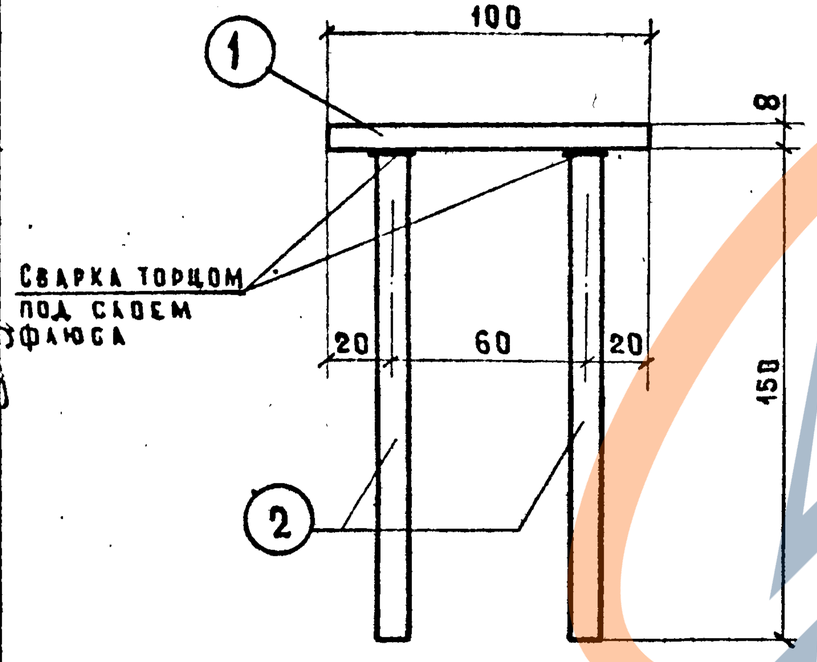


## Вид по Б-Б.

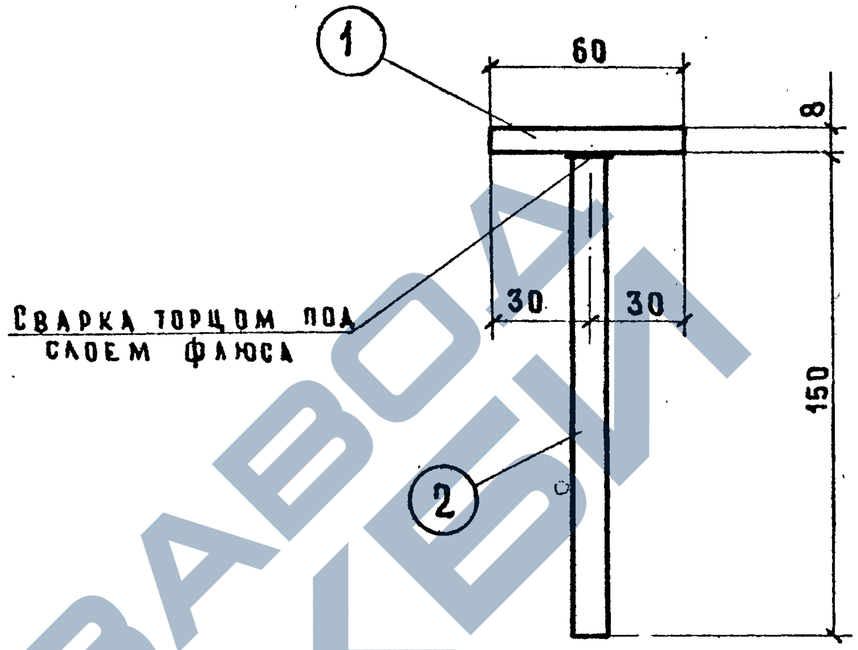


| Спецификация металла на деталь | | | | | | | | | |
|---|---|---|---|---|---|---|---|---|---|
| Марка детали | N№ поз. | Сечение, мм. | Класс стали по ГОСТ | Расчетное сопротивл. стали Ra; кг/см² | Кол. шт. | Длина | | Вес, кг. | |
| | | | | | | Позиции мм. | Детали м. | Позиции | Детали |
| МС-4 | 1 | 60 × 8 | Ст.3 103-57 | 2100 | 1 | 100 | 0,10 | 0,38 | 0,59 |
| | 2 | Ф10 А II | А-II 5781-61 | 2700 | 2 | 170 | 0,34 | 0,21 | |

**Примечание:**

Основные примечания см. на листе N 107

| | | | |
|---|---|---|---|
| МИТЭП | Конструкторский отдел | 14.VI.1966 г. | М 1:2 |
| Гл. инж. МИТЭП | Нач. констр. отд. | Гл. инж. К.О. | Гл. инж. пр-та |
| Альвов | Смирнова | Сомов | Лобазов |
| Гр. инженер | Разработал | Проверил | Копировал |
| Першанин | Минаев | Меркина | Хлестова |
| Арх. № | | | |

| | | |
|---|---|---|
| ТД 1966 г. | Панели наружных стен | ИИ-04-5 |
| | Закладные детали. | Выпуск 1 / Лист N 110 |

ЗАВОД ЖБИ

МС-1-24с
МС-1-32с

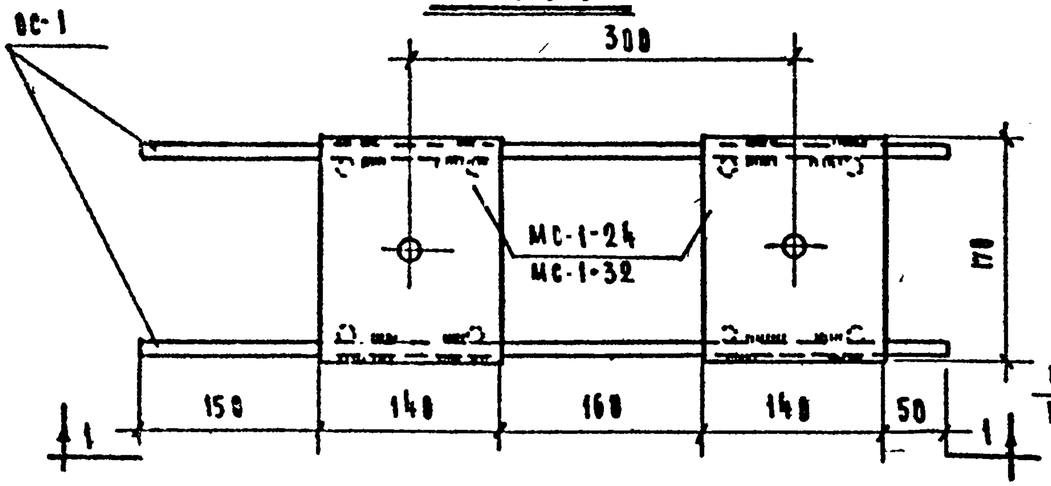


МС-2-24с
МС-2-32с

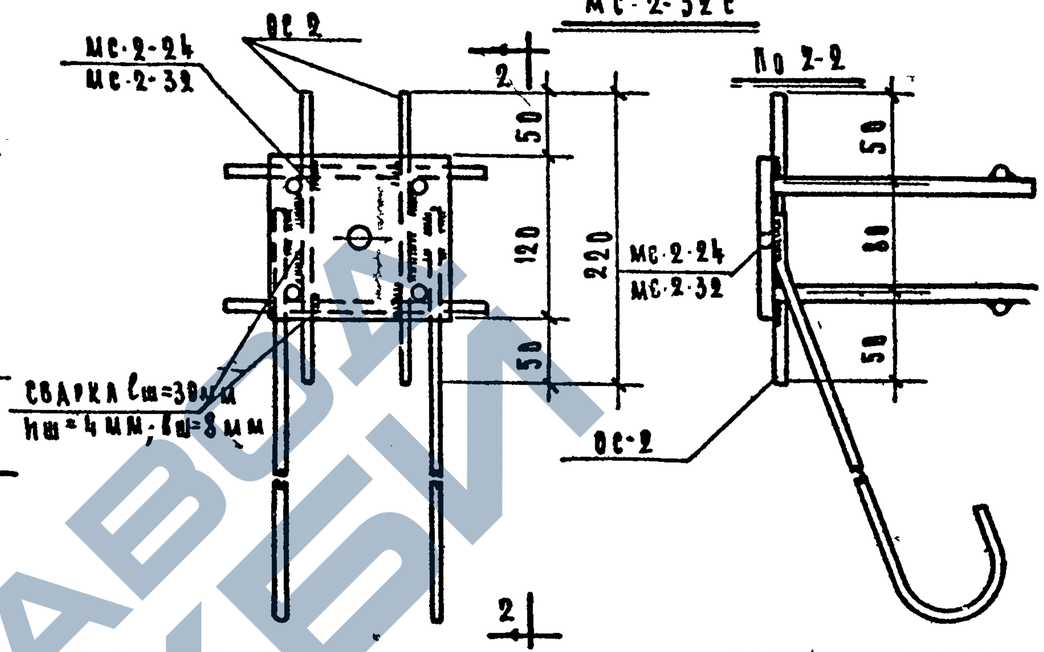


По 1-1

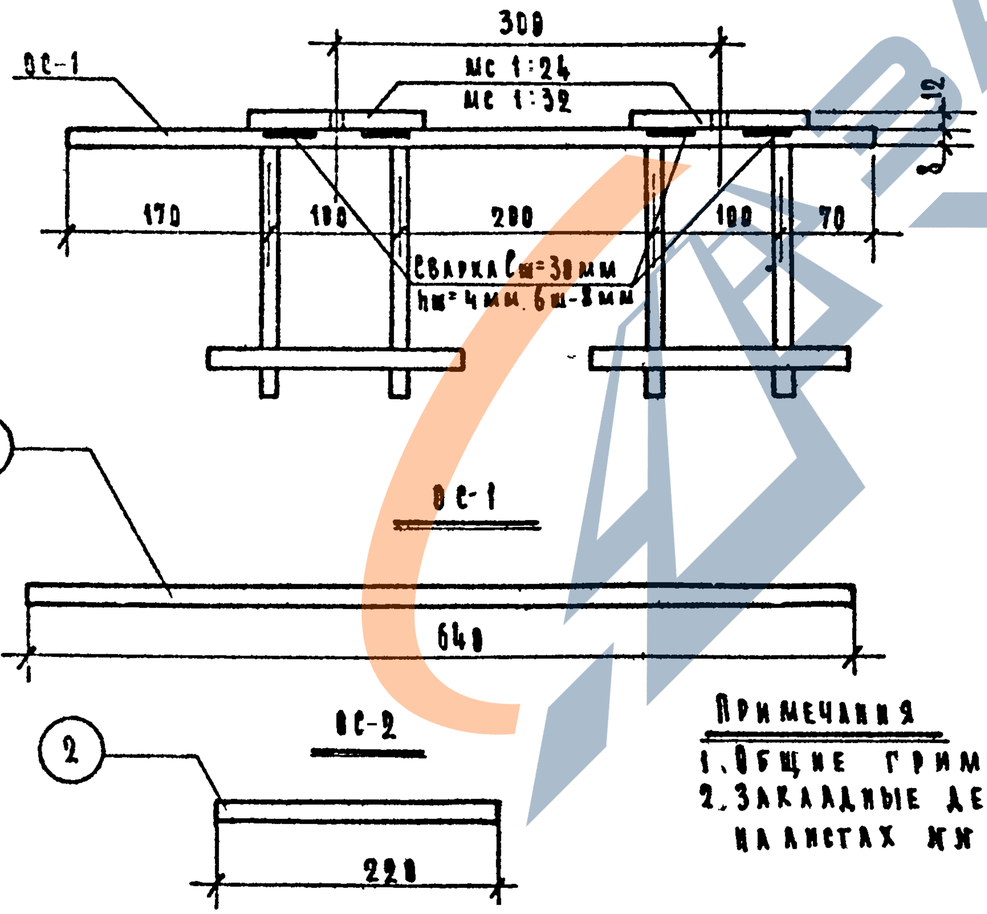


Спецификация металла на деталь

| Марка детали | Жж поз | Сечение, мм | Кол. шт | Длина позиции, мм | Длина на деталь м | Вес, кг позиции | Вес, кг детали |
|---|---|---|---|---|---|---|---|
| ОС-1 | 1 | ф 8 АI | 1 | 640 | 0.64 | 0.25 | 0.25 |
| ОС-2 | 2 | ф 8 АI | 1 | 220 | 0.22 | 0.09 | 0.09 |

Спецификация металла на деталь

| Марка детали | Составные части детали | Кол. шт | Вес кг составных частей | Вес кг Итого |
|---|---|---|---|---|
| МС-1-24с | МС-1-24 | 2 | 6.74 | 7.24 |
| | ОС-1 | 2 | 0.50 | |
| МС-1-32с | МС-1-32 | 2 | 7.32 | 7.82 |
| | ОС-1 | 2 | 0.50 | |
| МС-2-24с | МС-2-24 | 1 | 2.18 | 2.36 |
| | ОС-2 | 2 | 0.18 | |
| МС-2-32с | МС-2-32 | 1 | 2.38 | 2.56 |
| | ОС-2 | 2 | 0.18 | |

Примечания

1. Общие примечания см. на листе № 107
2. Закладные детали МС 1-24, МС 1-32 и МС 2-24, МС-3 32 см. соответственно на листах №№ 107, 108.

| | | | |
|---|---|---|---|
| ТД 1966г. | Панели наружных стен | ИИ-04-3 | |
| | Закладные детали | Выпуск 1 | Листы 111 |

МИТЭП Конструкторский отдел

| | | |
|---|---|---|
| ГИП | Зарецкий | 14 VI 1966г. |
| Нач. отдела | Синкаев | |
| ГА. инж. отд. | Шапиро | |
| ГА. инж. гр. | Кобзев | |
| Разработал | Смирнова | |
| Проверил | Шапиро | |
| Конструктор | Кобзев | |
| Гл. инж. проекта | Шапиро | |
| Гл. инж. пр. | Кобзев | |
| Первавин | Синкаев | Ваккер |
| М 1:5 | | |

Арх. №:

ЗАВОД ЖБИ

https://zavodjbi.com/



## Для панелей толщиной в=240мм

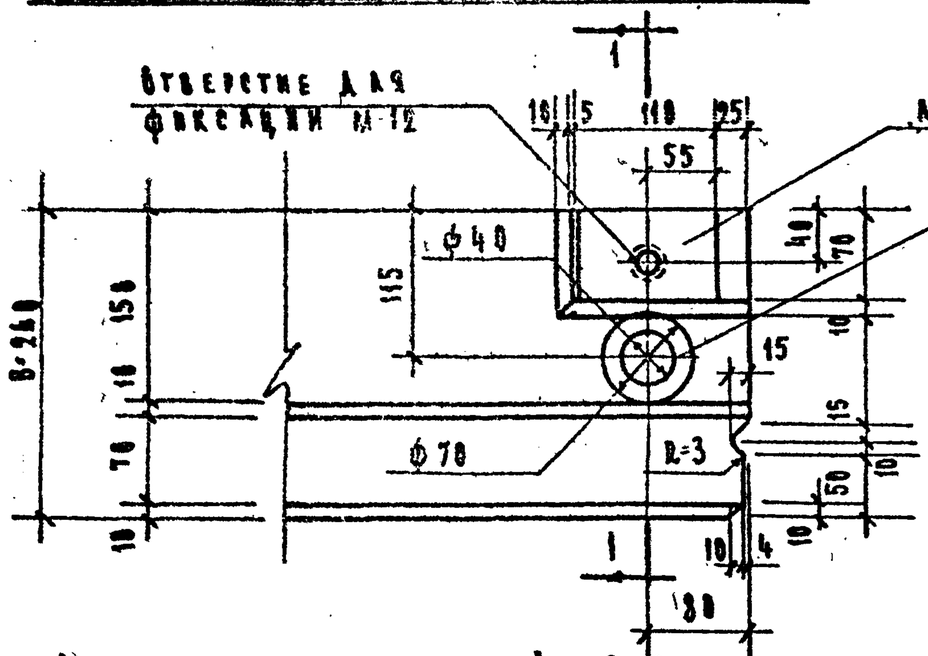


## Сечение 1-1

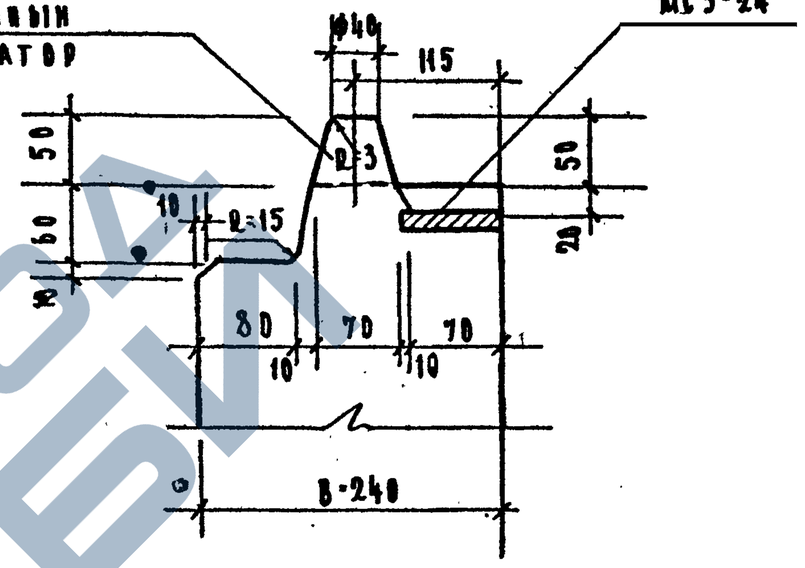


## Для панелей толщиной в=320мм

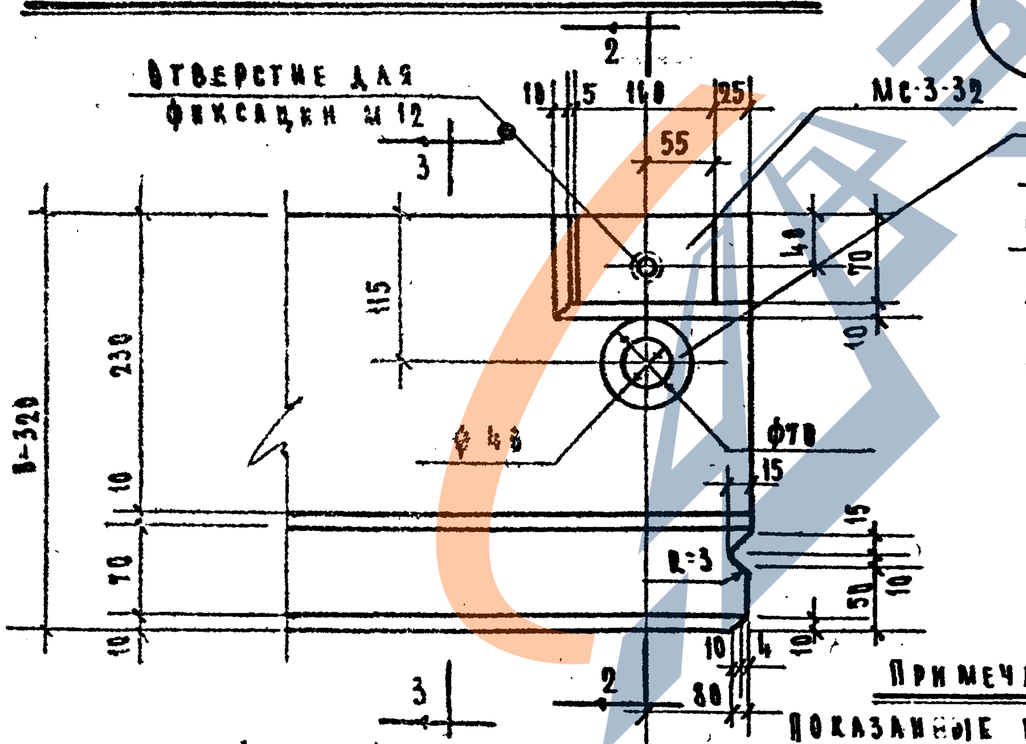


## Сечение 2-2

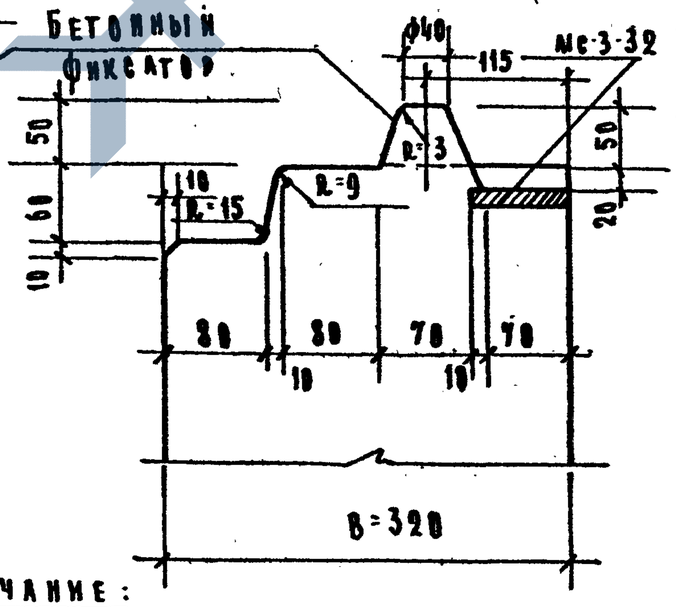


## Сечение 3-3

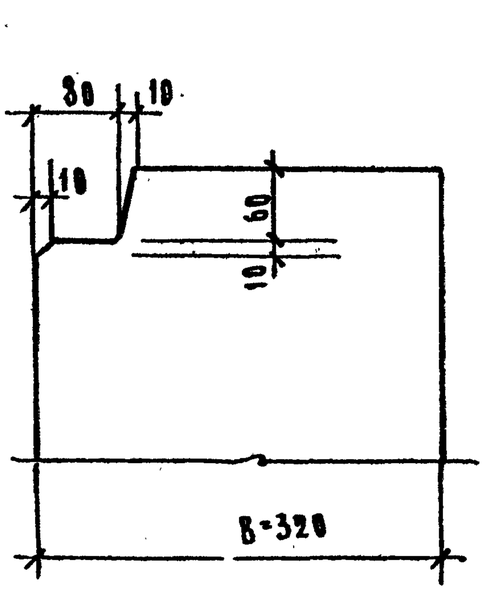


**Примечание:**

Показанные на узле „1" закладные детали Мс-3-24(Мс-3-32) не предусмотрены в рабочих чертежах панелей высотой 580мм(П-60-6, П-57-6 и т.д.) Эти закладные детали могут устанавливаться при соответствующем указании в заказе на изготовление уменьшенных панелей. При этом закладные детали Мс-2-24 (Мс-2-32) не устанавливаются.

Панели высотой 580мм с закладными деталями Мс-3-24(Мс-3-32) маркируются с добавлением индекса „А"

| | | | |
|---|---|---|---|
| МАТЭП Конструкторский отдел | ГАПИЛЬКИН ГАПИЛЬКИН НАЧ ОТДЕЛА ГАПИЛЬКИН ГАПИЛЬКИН ГАПИЛЬКИН | 14 VI 1966г М 1:5 | Арх-N |
| Согласовано: КАЧКАЕВ ГАНИХ ЛГ | Перешли Михаев Мерекина Коликова | Разработал Самойлова Смирнова Проверил Щукина Сомов Н.контр. Шубина | Инв.N подл. Взам.инв.N Подпись и дата |

| | | | |
|---|---|---|---|
| ТА 1966г | Панели наружных стен | ИЩ04-5 | |
| | Узел 1 | Выпуск 1 | Лист N 112 |

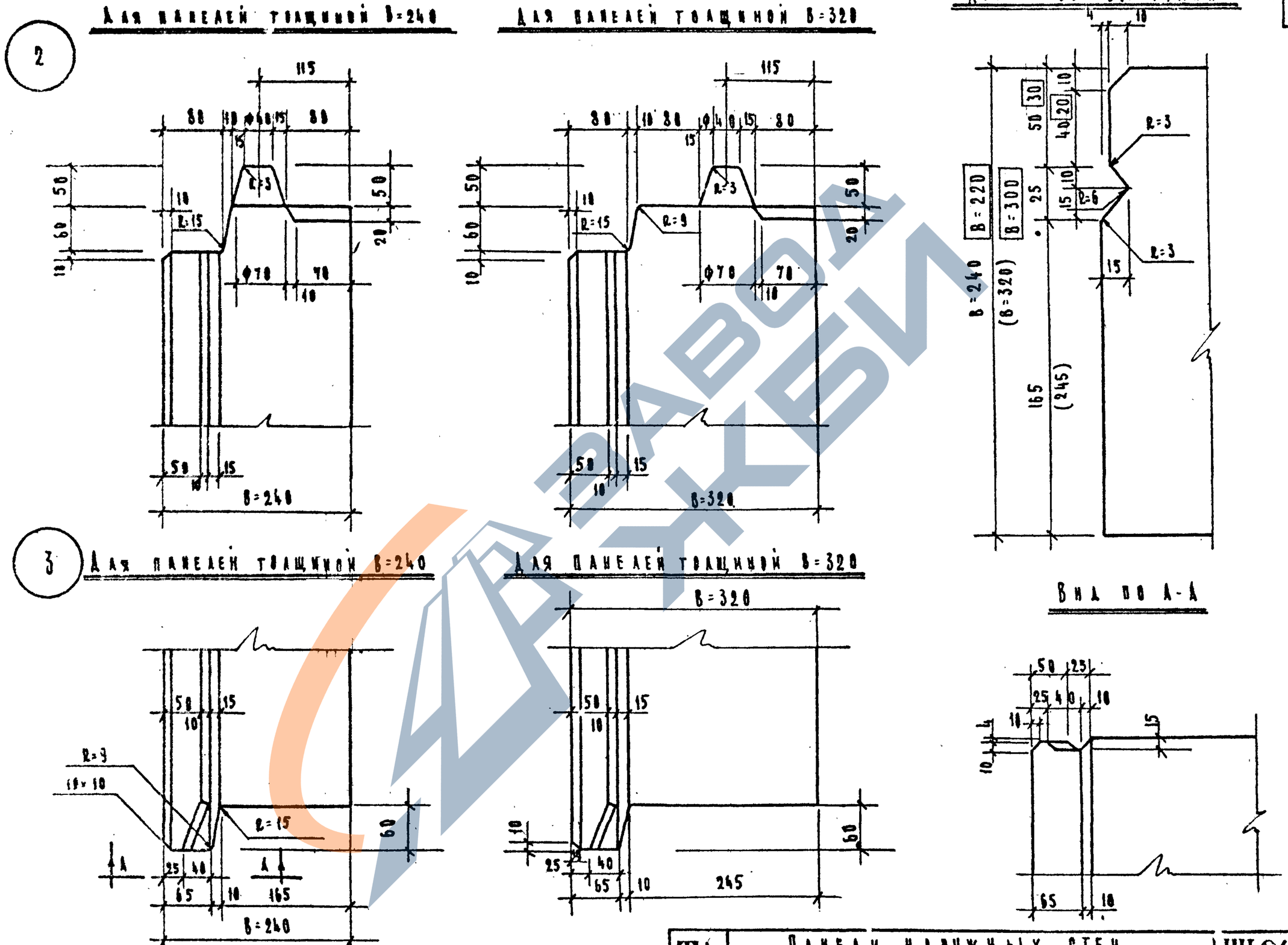


Примечания: 1. Возможные варианты контуров граней и размеров четвертей, а также фиксатора приведены на листе № 120.
2. Размеры в рамках относятся к цокольным панелям (Ц-60-5; Ц-60-20; Ц-30-20; Ц-45-20).

| ТД | Панели наружных стен | ИИ-64-5 | |
|---|---|---|---|
| 1966г. | Узлы 2,3 | Выпуск 1 | Листж 1.13 |

ЗАВОД ЖБИ

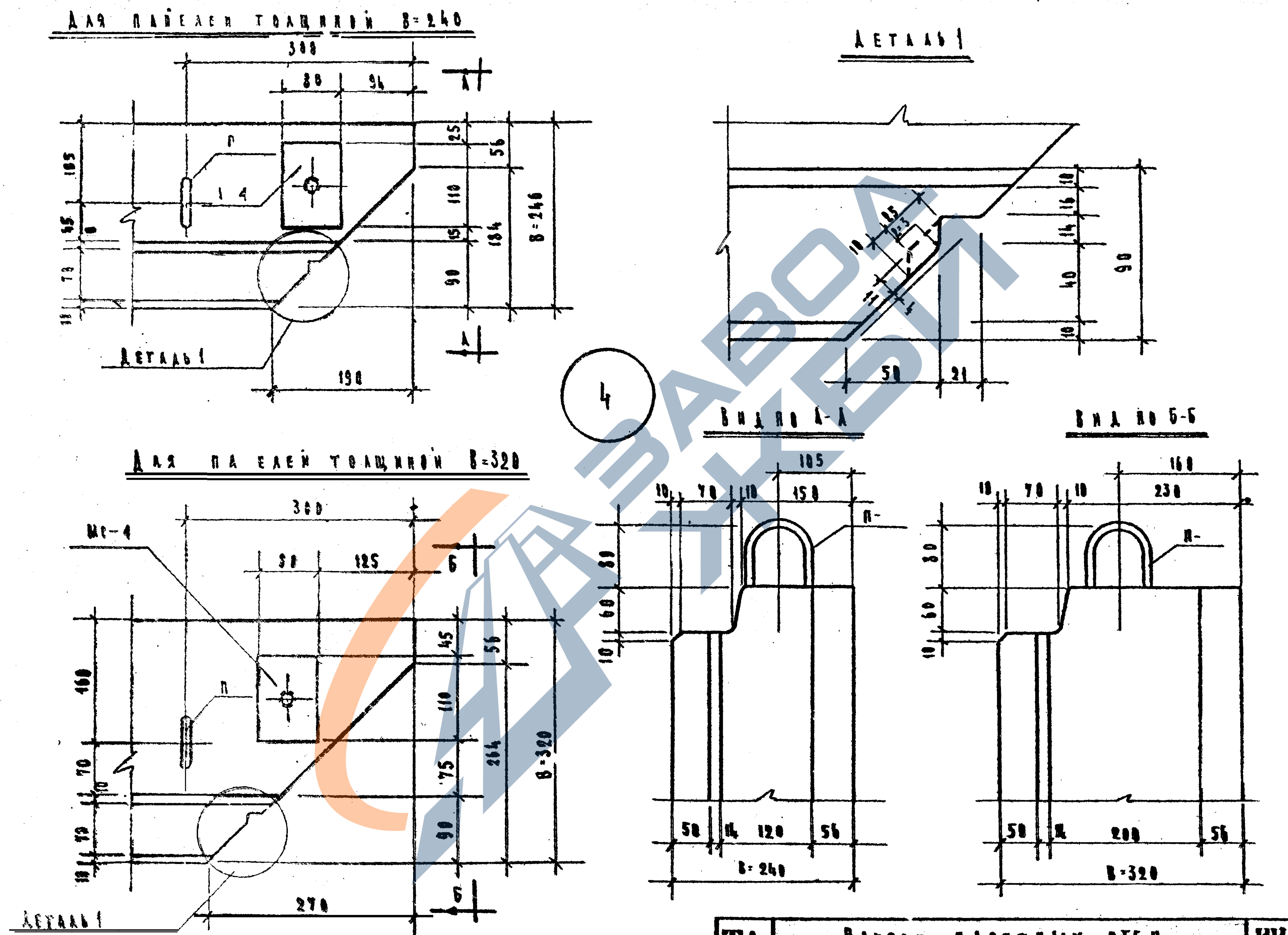


| ТД 1966г. | Панели наружных стен | ИИ-04-5 |
|---|---|---|
| | Узел 4 | Выпуск 4 / Листы 114 |

## 5

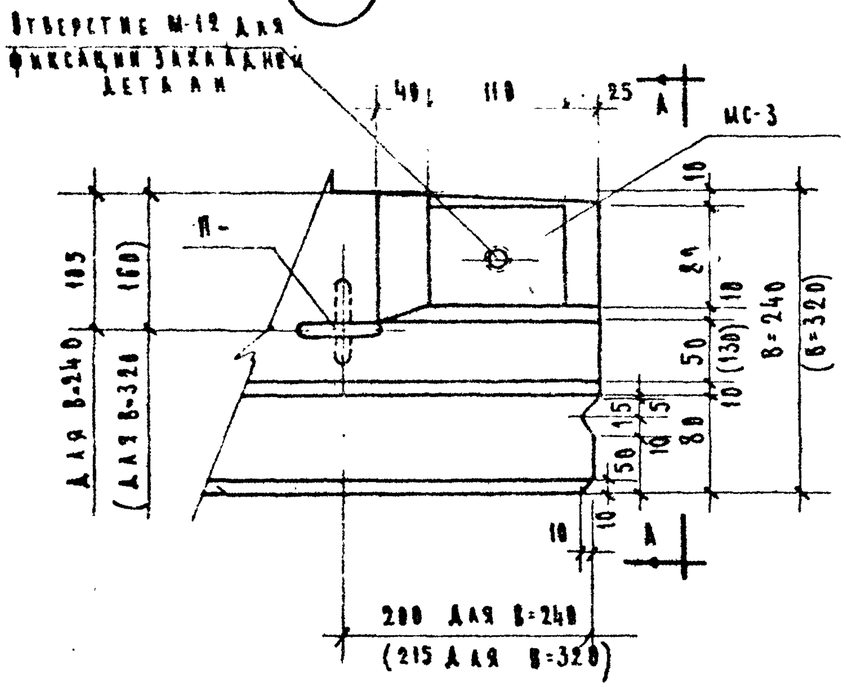


## Вид по А-А

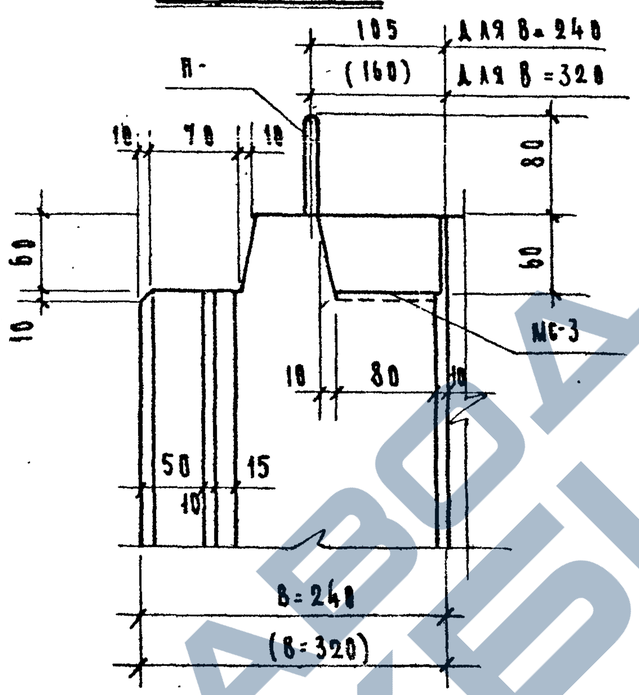


## 7

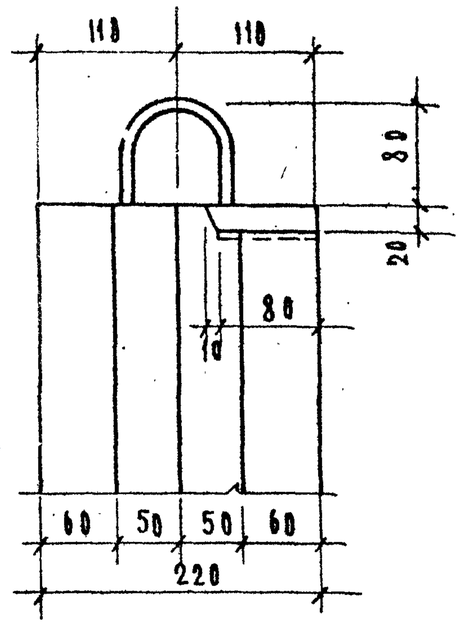


## 6

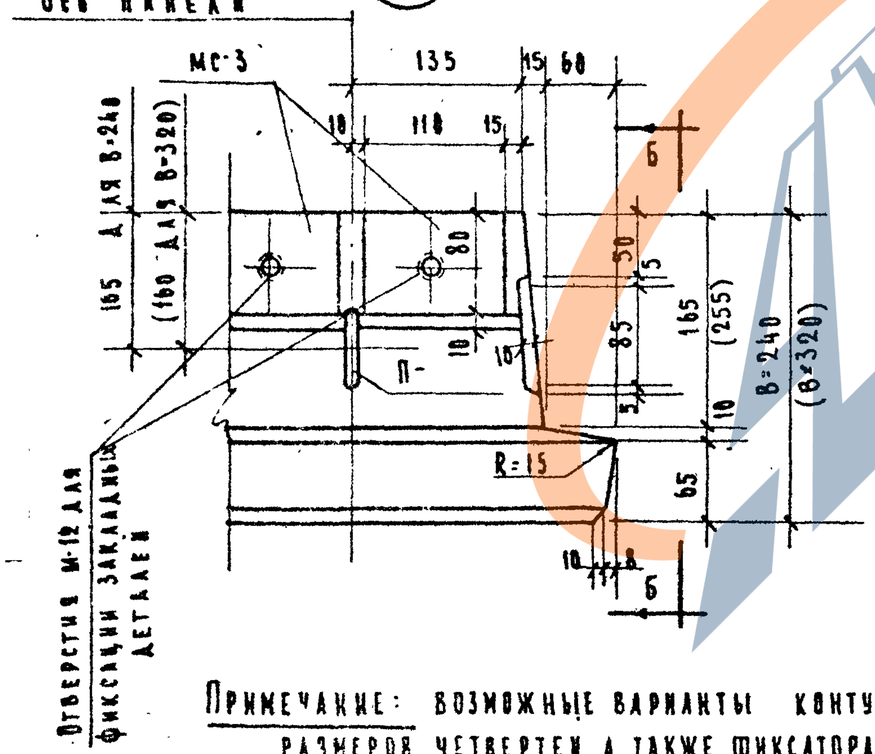


## Вид по Б-Б

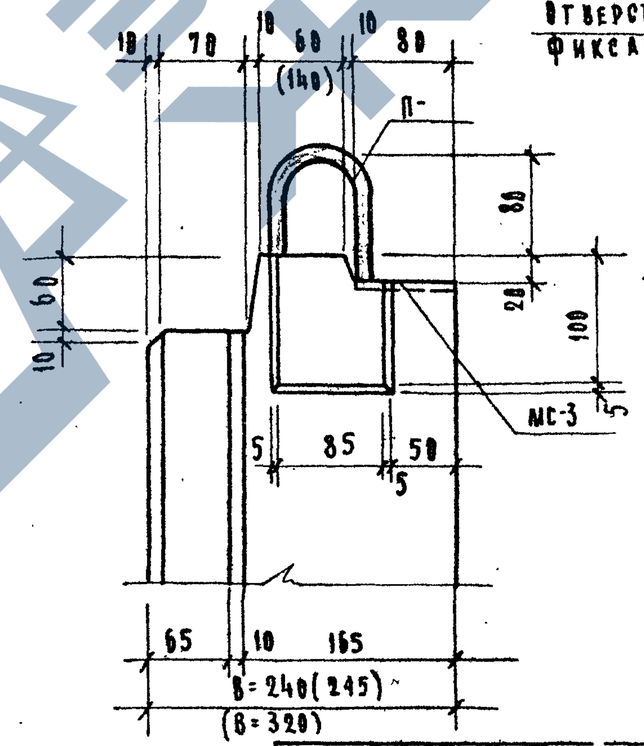


## 8

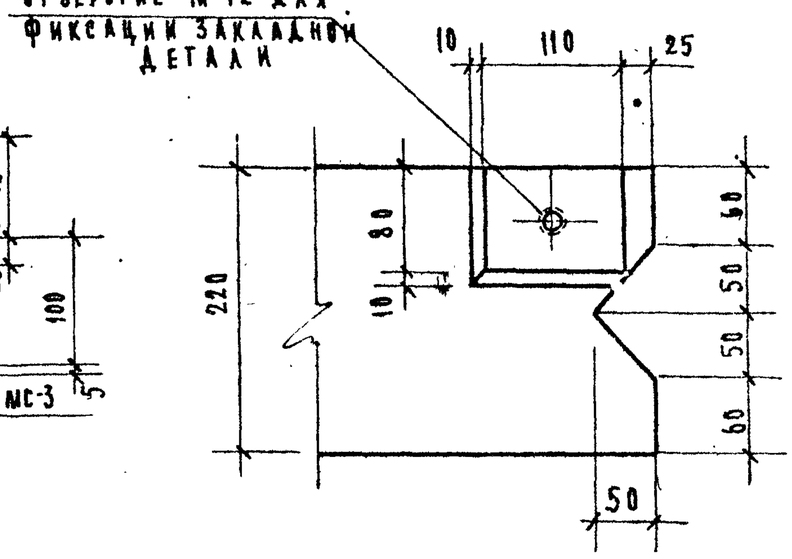


Примечание: возможные варианты контуров граней и размеров четвертей, а также фиксатора приведены на листе №120.

| | | | |
|---|---|---|---|
| Арх.№ | МИ ТЭП | | |
| | Конструктовский отдел | 14/VI 1966г | М 1:5 |
| | Гл. инженер | Качкин | |
| | Гл. инженер проекта | Гинжаев | |
| | Нач. отд. | Гинжаев | |
| | Проверил | Керкин | |
| | Разработал | Гинжаев | |
| | Нач. сект. | Комов | |
| | Конструктор | Смирнов | |

| | | | |
|---|---|---|---|
| ТД 1966г | Панели наружных стен. Узлы 5, 6, 7, 8 | ИИ-1-5 | |
| | | Выпуск 1 | Лист № 115 |

8905 1с

https://zavodjbi.com/

https://zavodjbi.com/



## 9

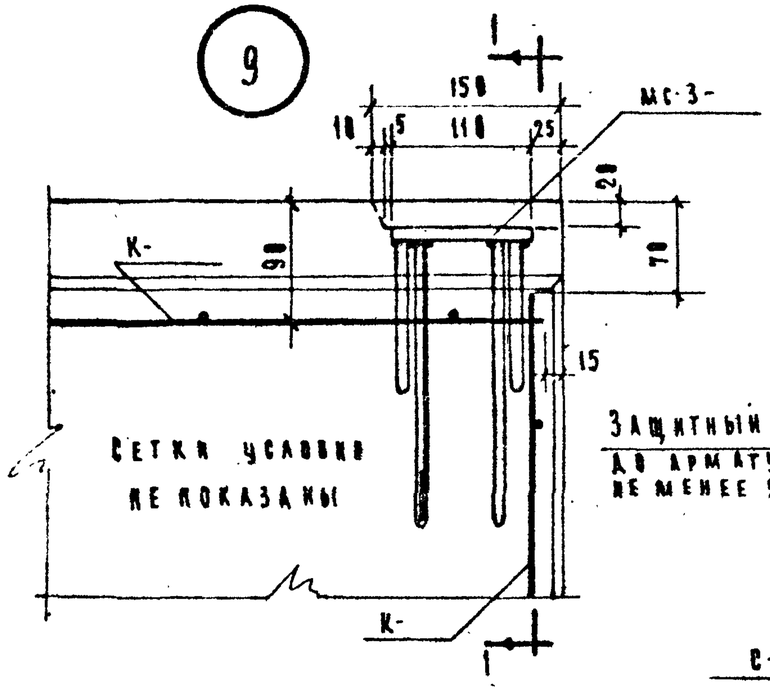


## 10

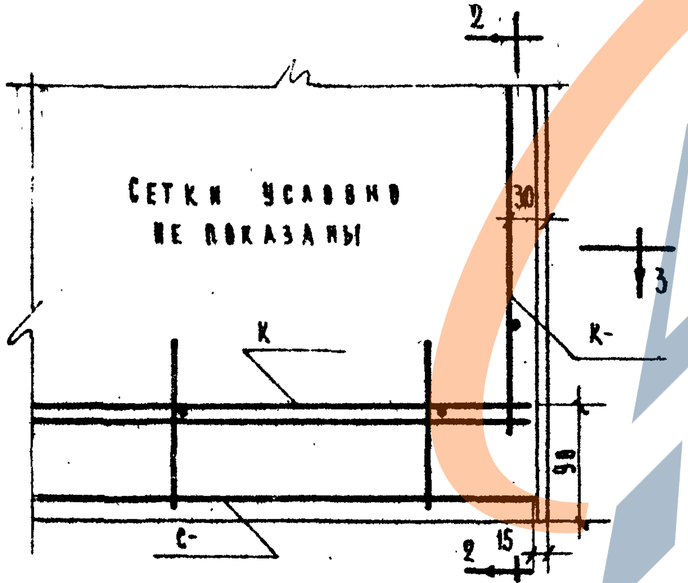


## Сечение 1-1

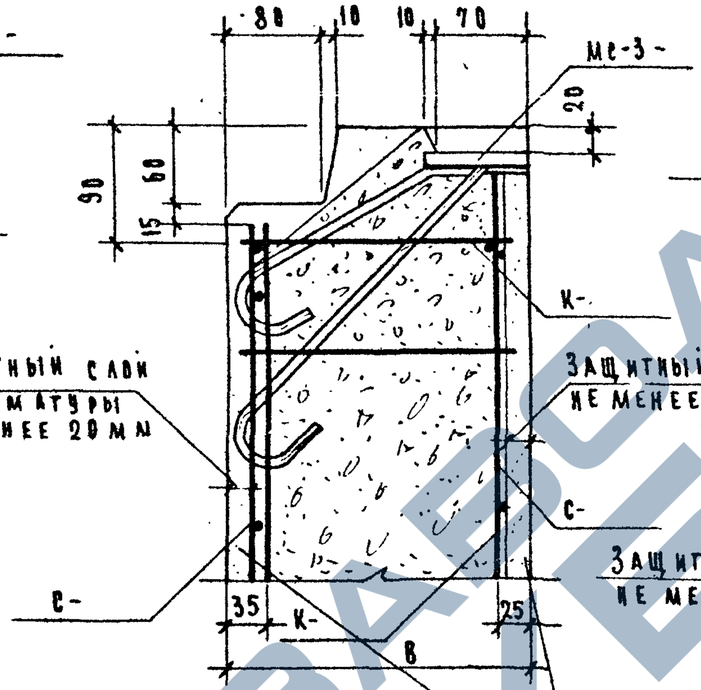


## Сечение 2-2

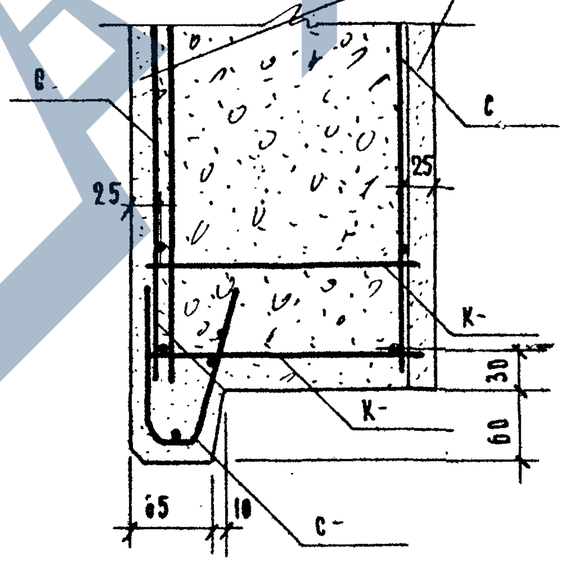


## 11

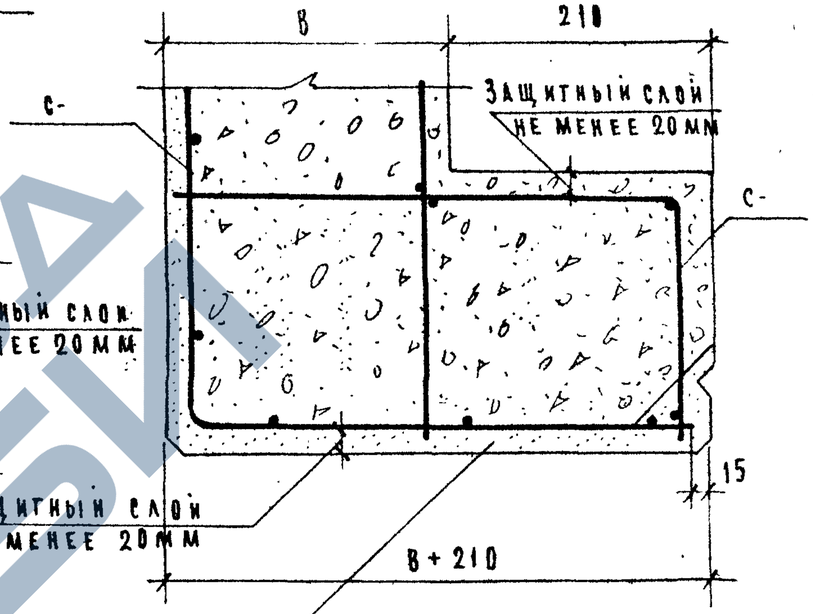


## Сечение 3-3
(на узле „10")

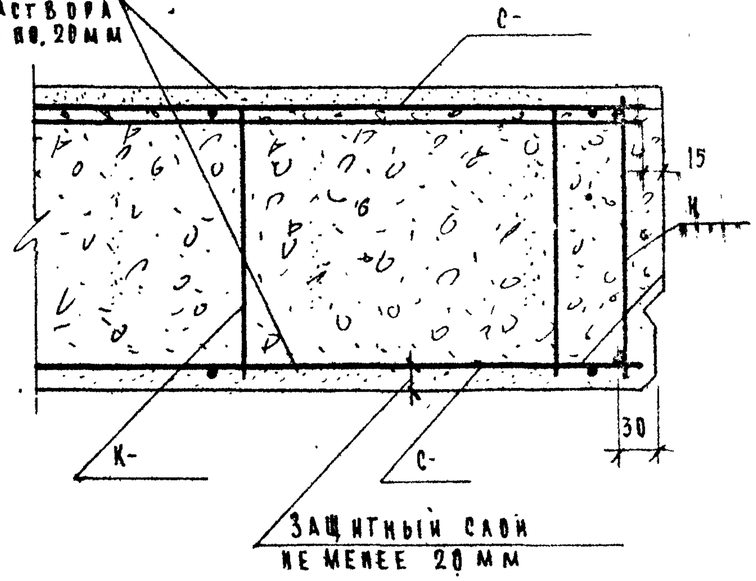


Отделочные слои из цементно-песчаного раствора толщиной не более 20 мм

### Примечания

1. На узлах фиксаторы условно не показаны.
2. Номера каркасов и сеток см. на чертежах армирования панелей.
3. В местах пересечения стержней каркасов и сеток соединить контактной сваркой или связать вязальной проволокой.

| | | | |
|---|---|---|---|
| ТА 1966 г | Панели наружных стен | | КЖ-66-5 |
| | Узлы 9, 10, 11 | Выпуск 1 | Лист 116 |

| | | | |
|---|---|---|---|
| МИТЭП | Гл. инж. проекта | Ю.В. Пермяков | |
| | Нач. отдела | Р.А. Смирнова | |
| Конструкторский отдел | Гл. инж. отд. | С.О. Мордовцев | |
| | Гл. инж. пр. | Ю.А. Базов | |
| 12.VI 1966г | | | |
| М 1:5 | Гл. архитектор | И.В. Кудрова | |
| | Рук. группы | Н.Н. Меркина | |
| Арх. № | Гл. конструктор | М.А. Минаев | |
| | Инженер | Г.Н. Кокорев | |

ЗАВОД ЖБИ

12

Дополнительный стержень закладной детали привязать к стержням арматурной сетки

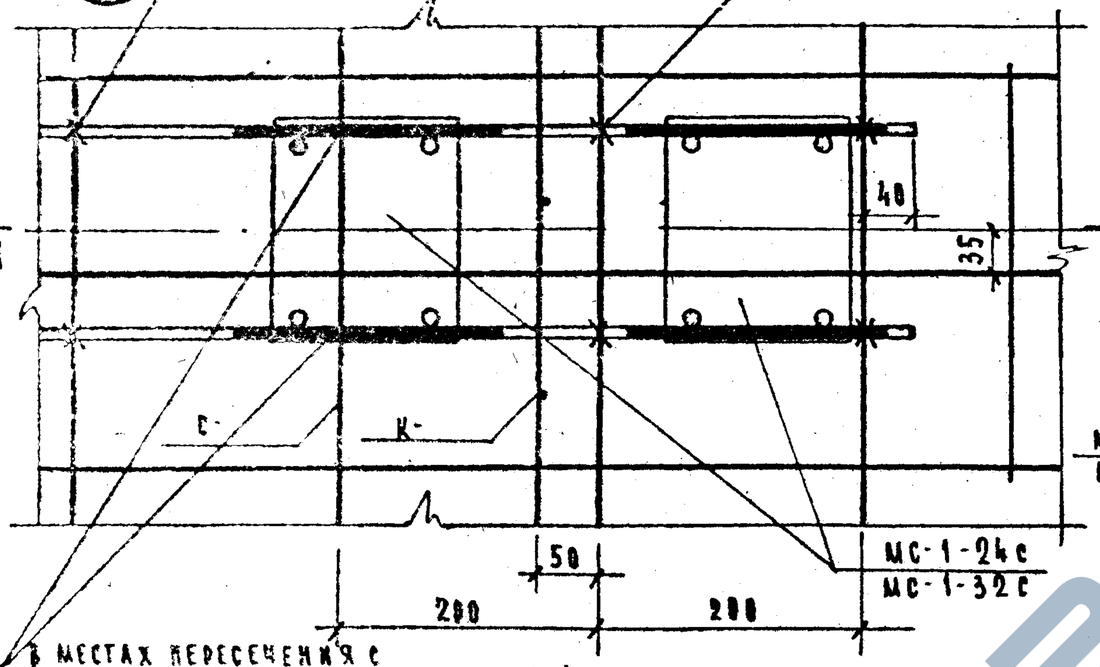


В местах пересечения с анкерами закладной детали стержень сетки перерезать

П о 1-1

13

В местах пересечения с анкерами закладной детали стержень сетки перерезать

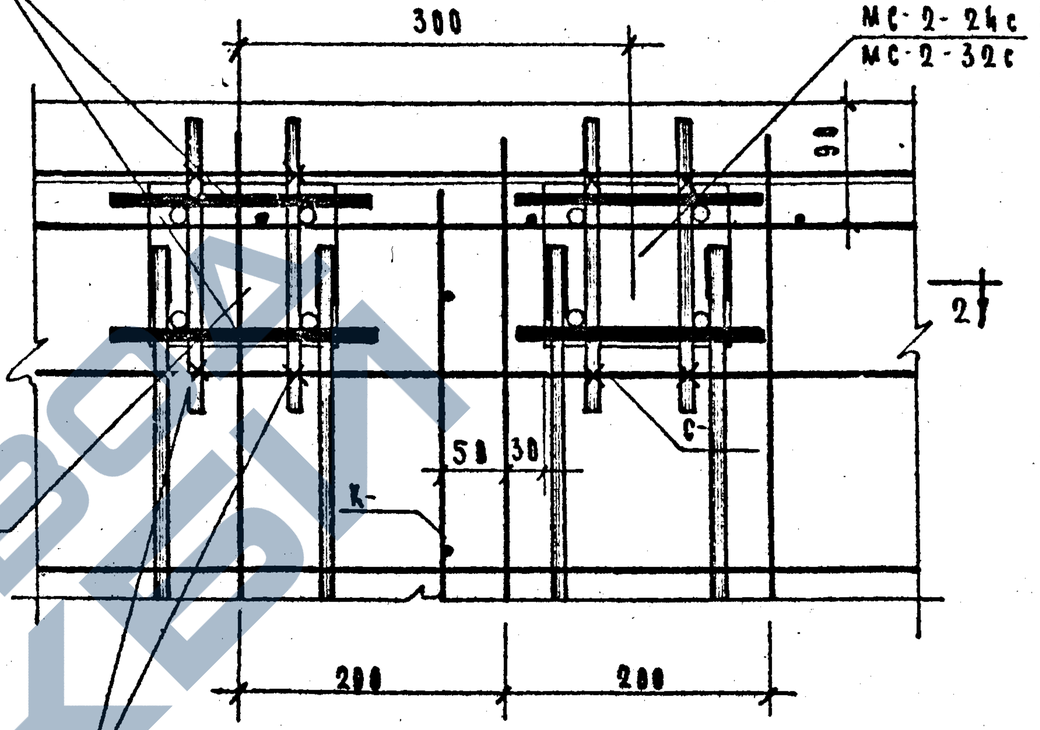


П о 2-2

Дополнительные стержни закладной детали привязать к стержням арматурной сетки.

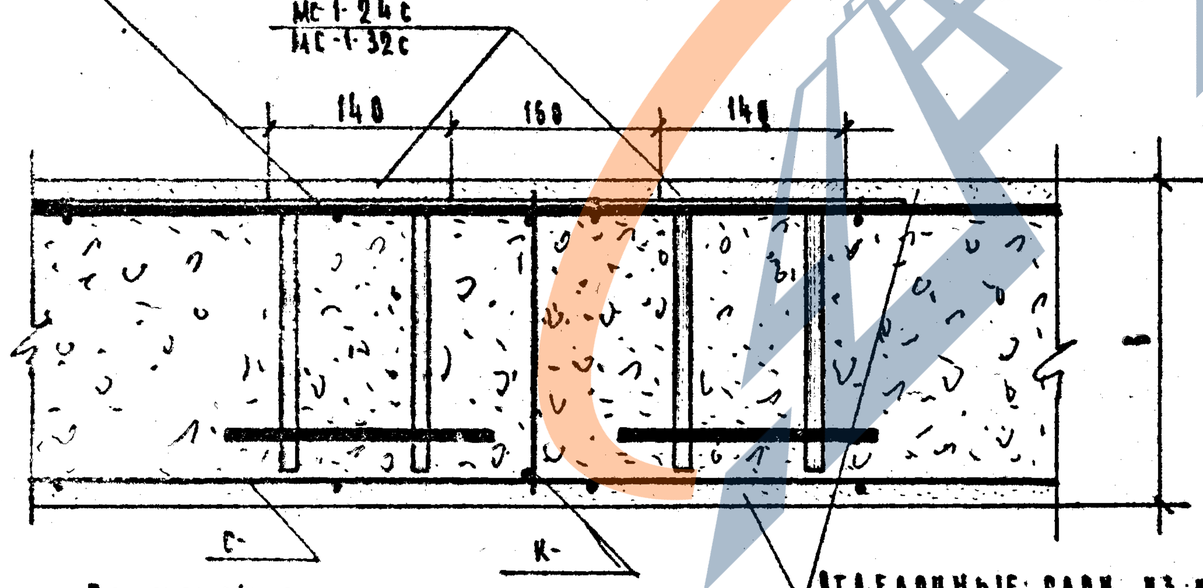


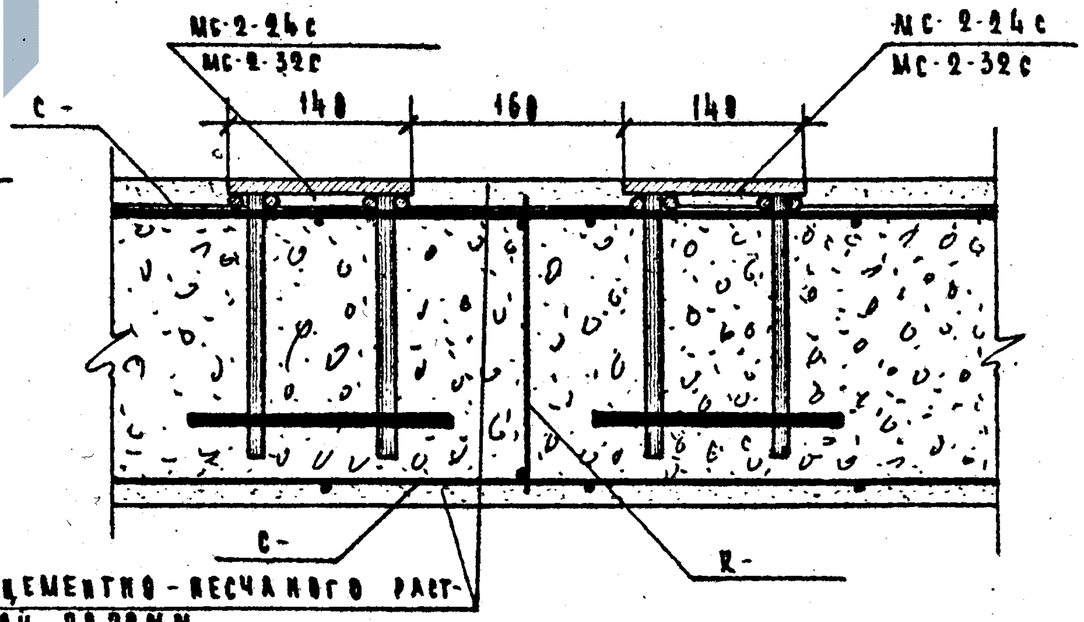


Отделочные слои из цементно-песчаного раствора толщиной по 20мм

**Примечание:**

На узле 12 показано крепление сваренных закладных деталей МС-1-24с (МС-1-32с) к арматурной сетке в панелях марки 1-60-12а, 1-60-12пр. и др.; а на узле 13 - крепление закладной детали МС-2-24с (МС-2-32с) к арматурной сетке в панелях 1-60-6а и 1-60-6пр.

| | | | | |
|---|---|---|---|---|
| ГИП | Гуляев | | МИТЭП конструкторский отдел | |
| Нач. отдела | Смирнова | | | |
| Гл. инж. пр. | Гуляев | | | |
| Гл. инж. отд. | Кононов | | | |
| Разработал | Абазов | | | |
| Проверил | Кононов | | | |
| Н. контр. | Гуляев | | | |
| Гл. архитектор | Абазов | | | |
| Перенесли | Гуляев, Смирнова, Абазов, Кононов | | | |
| Арх. № | | 14-VI 1966г | М 1:5 | |

| | | |
|---|---|---|
| ТД 1966г | Панели наружных стен | ИИ-94-5 |
| | Узлы 12, 13 | Вып. 1 / Лист № 117 |



https://zavodjbi.com/

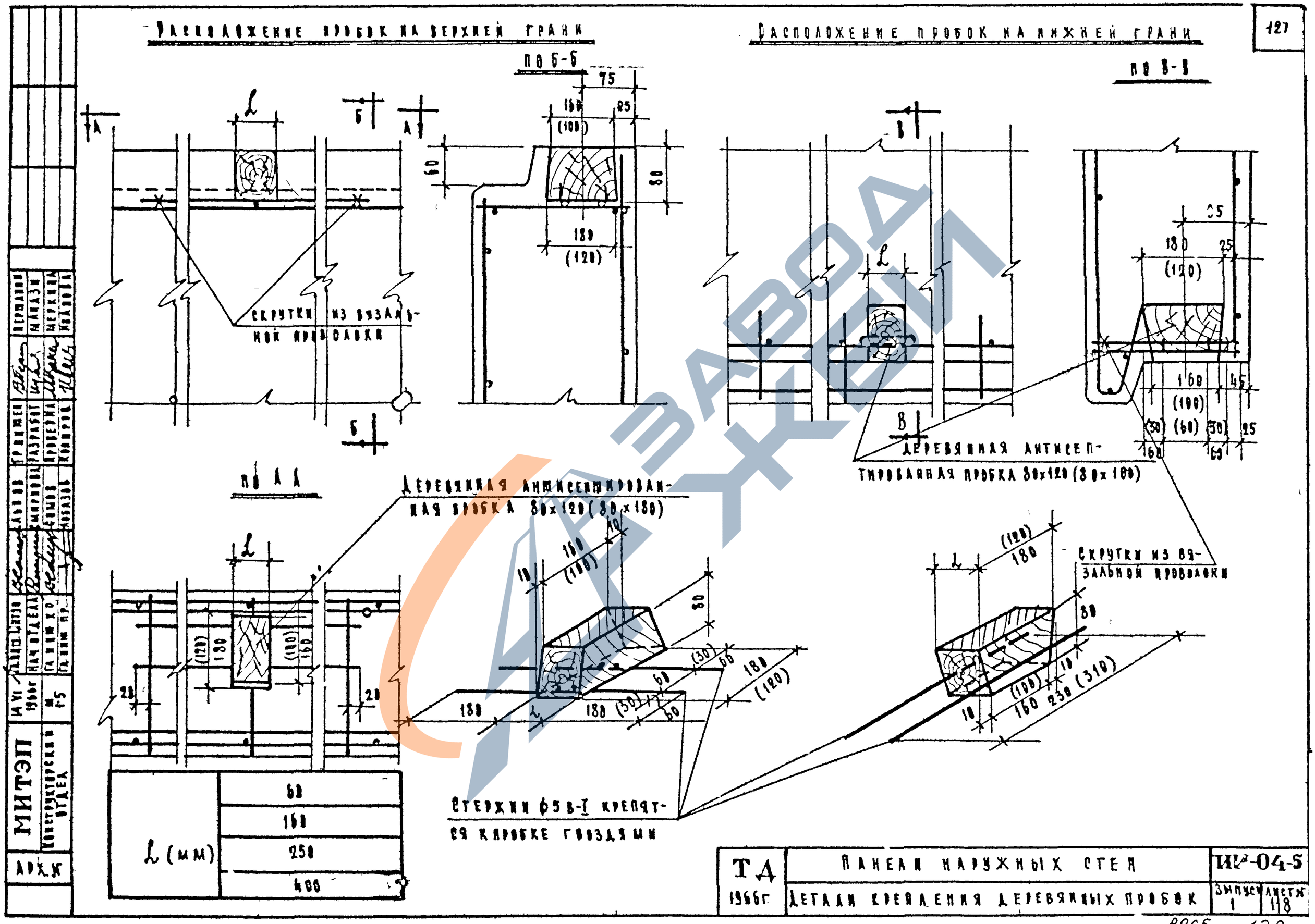
Расположение пробок на верхней грани
по Б-Б
Расположение пробок на нижней грани
по В-В
по А-А
Скрутки из вязальной проволоки
Деревянная антисептированная пробка 80×120 (80×180)
Деревянная антисептированная пробка 80×120 (80×100)
Скрутки из вязальной проволоки
Стержни ф5 В-I крепятся к пробке гвоздями
L (мм)
60
160
250
400
МИТЭП
Конструкторский отдел
Арх. №
ТД
1966г.
Панели наружных стен
Детали крепления деревянных пробок
ИИ-04-5
Выпуск 1
Лист № 118

## Вариант расположения петель в угловых панелях

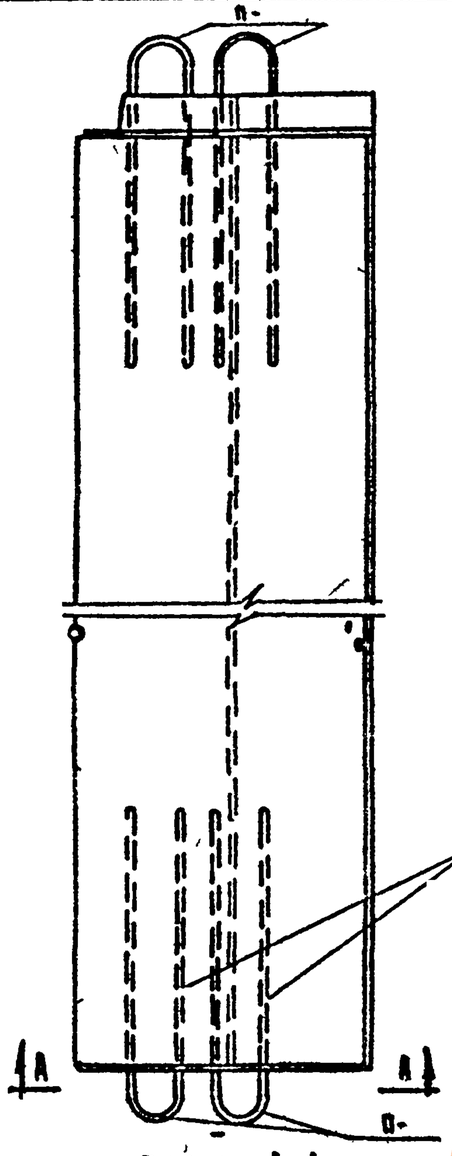


Вид по А-А

Дополнительные петли, устанавливаемые в зависимости от принятой технологии изготовления

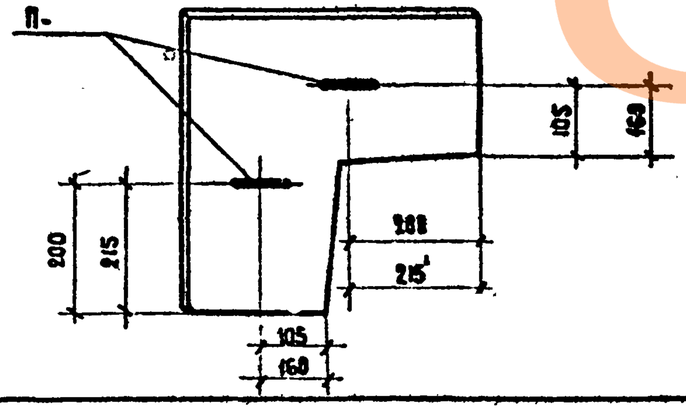


## Возможное расположение угловых панелей на воддоне и соответствующее расположение подъемных петель

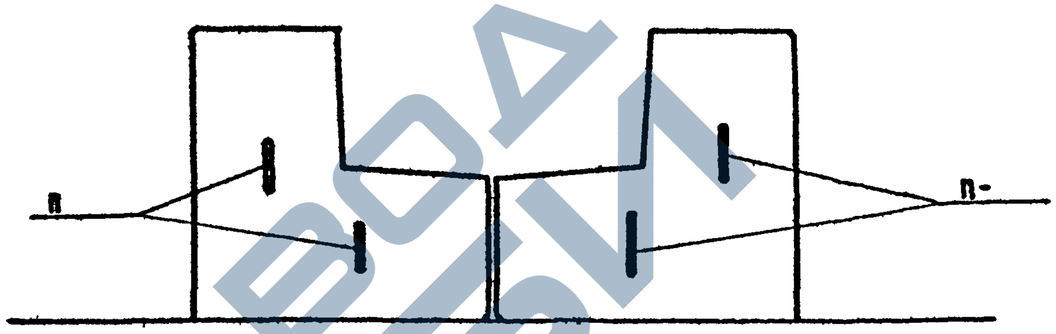


## Вариант армирования угловой панели каркасами

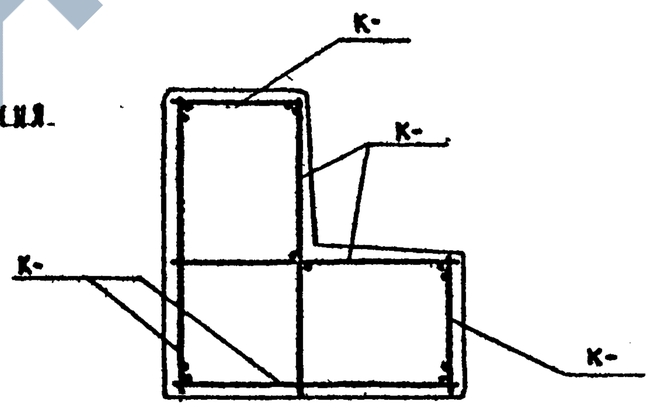


| | | | |
|---|---|---|---|
| ТД 1966г | Панели наружных стен | ИИ 34-5 | |
| | Вариант размещения подъемных петель в угловых панелях | Выпуск 1 | Лист N 119 |

Конструкторский отдел | М 1:18 | 1966г | Нач. конструкт. | Гл. инж. КО | Гл. инж. пр. | Гл. инж. пр. | Тирнова | Разработал | Проверил | Ходирова | Самов | Лобазов | Мурина | Хлестова | Ковано | Гл. инж. пр.

https://zavodjbi.com/



ГИП Шурыгин
ГАП Иванов
Нач. отд. Шурыгина
Гл. инж. Иванов
Гл. инж. пр. Иванов
Разраб. Иванов
Н. контр. Иванов
Рук. гр. Шурыгина
Конструкторский отдел МИТЭП

2

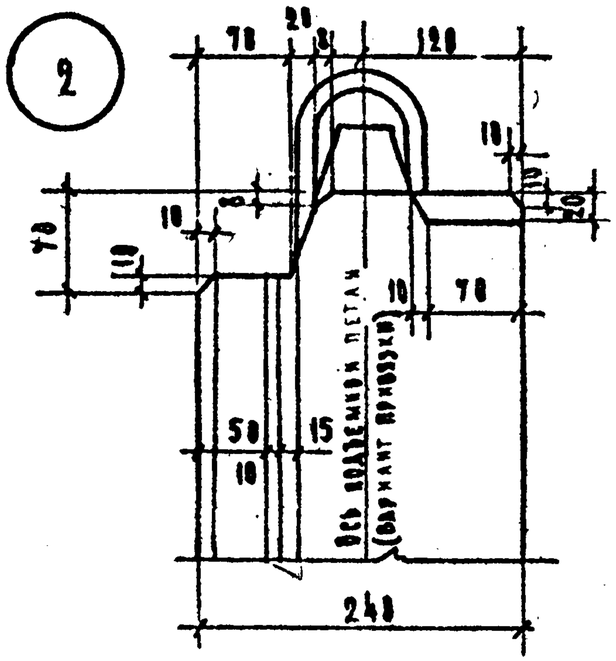


3

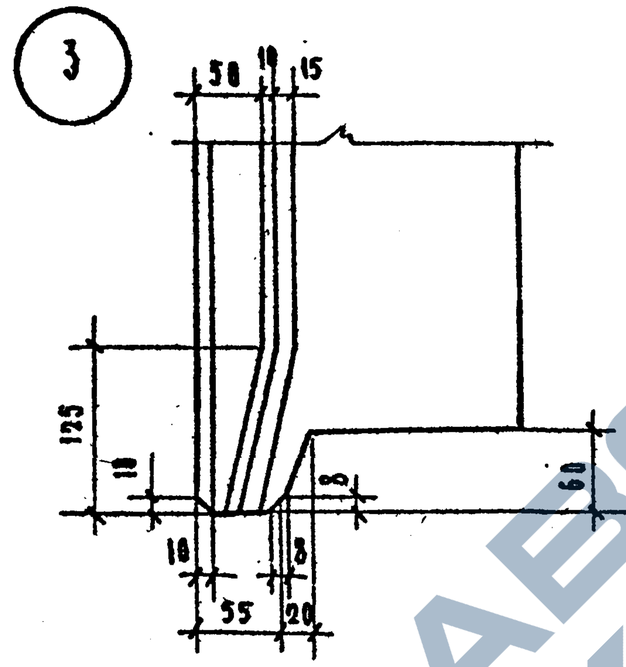


Простеночные панели (ПДЛ)

2

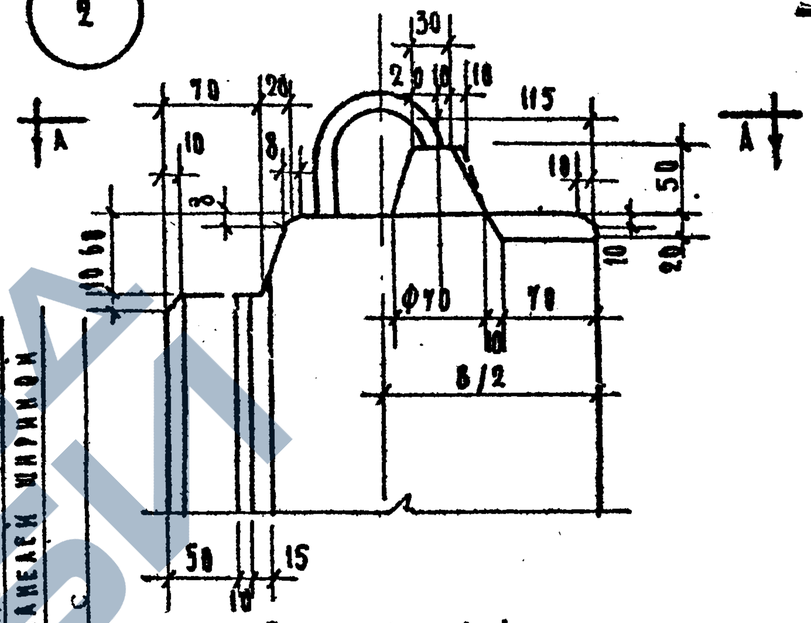


План по А-А

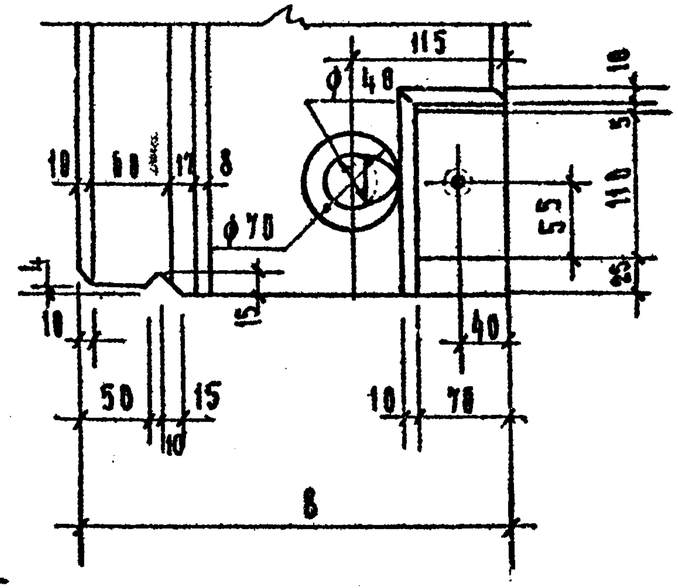


3

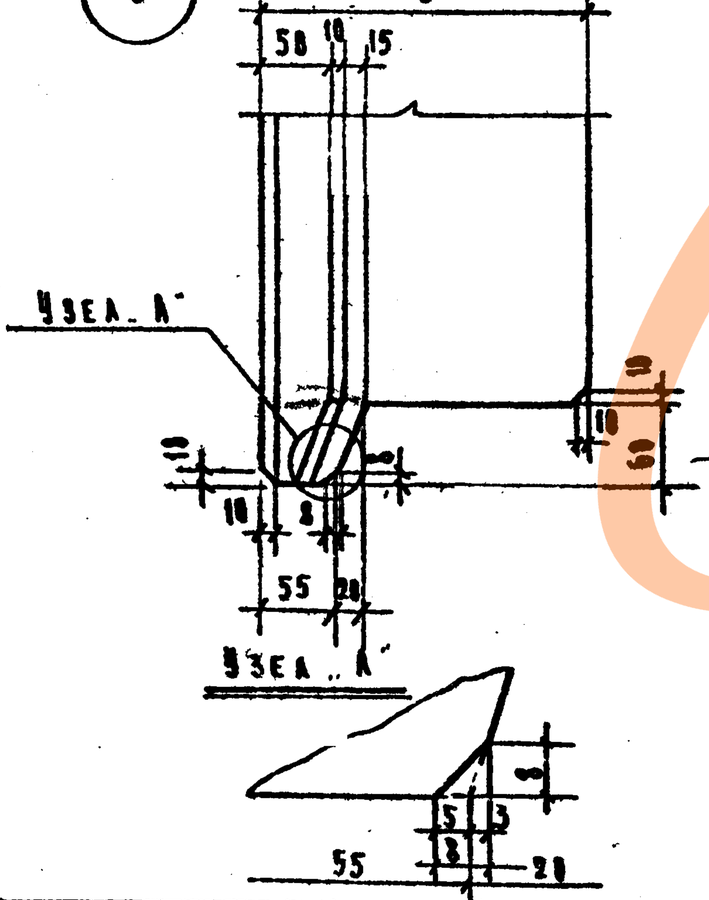


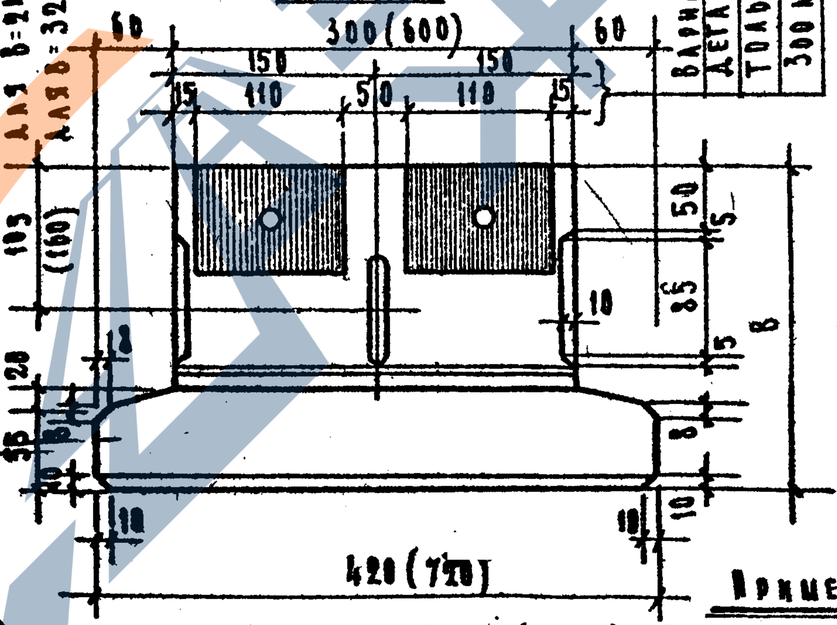


Примечания:

1. Варианты контуров боковых граней (скосов) и привязки подъемных петель применяются в соответствии с требованиями принятой технологии изготовления. При этом уклоны граней должны иметь одинаковую величину для всех панелей.
2. Маркировка узлов аналогична основному варианту.

| ТА 1986г | Панели наружных стен | ИИ04-5 | |
|---|---|---|---|
| | Варианты контуров боковых граней, фиксатора и привязки подъемных петель | Выпуск 1 | Альбом 120 |