ТИПОВЫЕ КОНСТРУКЦИИ, ИЗДЕЛИЯ И УЗЛЫ ЗДАНИЙ И СООРУЖЕНИЙ

СЕРИЯ 1.465.1-15

ПЛИТЫ ЖЕЛЕЗОБЕТОННЫЕ РЕБРИСТЫЕ РАЗМЕРОМ 3×12м ДЛЯ ПОКРЫТИЙ ОДНОЭТАЖНЫХ ПРОИЗВОДСТВЕННЫХ ЗДАНИЙ

ВЫПУСК 5

ПЛИТЫ 2-ГО ТИПОРАЗМЕРА БЕЗ ПРОЕМОВ И С ПРОЕМАМИ В ПОЛКЕ ДЛЯ ПРОПУСКА ВЕНТШАХТ

РАБОЧИЕ ЧЕРТЕЖИ

КНИГА II стр. 58-112

ОКОНЧАНИЕ

24035-06

ЦЕНА

Пров. Дубровский 15.12.82

Кон. Кожухов

https://zavodjbi.com/

https://zavodjbi.com/

ЦЕНТРАЛЬНЫЙ ИНСТИТУТ ТИПОВОГО ПРОЕКТИРОВАНИЯ
ГОССТРОЯ СССР

Москва А-445, Смольная ул., 22

Сдано в печать I 1990 года

Заказ № 64 Тираж 5700 экз

https://zavodjbi.com/

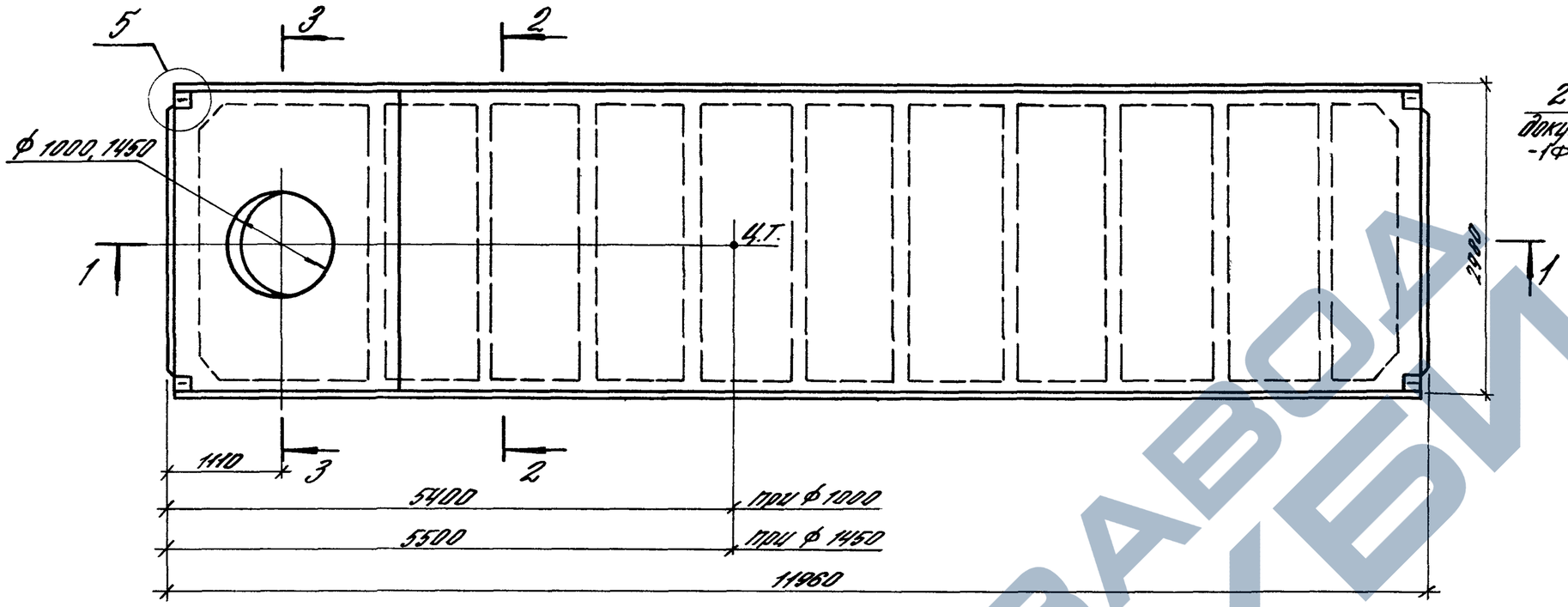

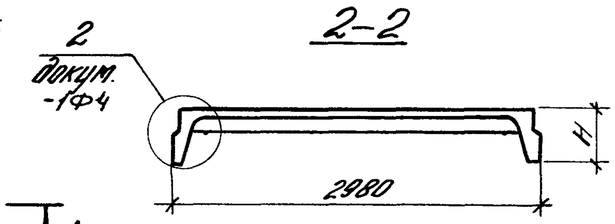

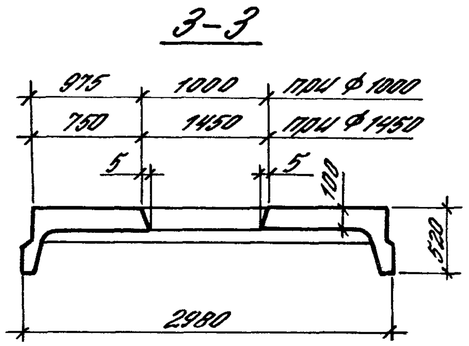

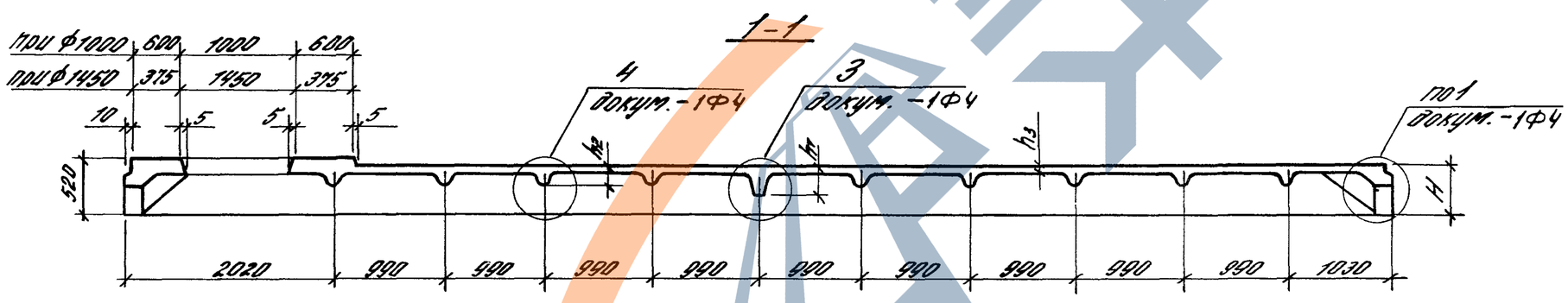

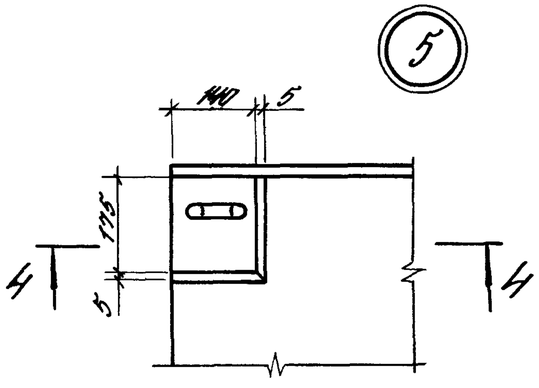

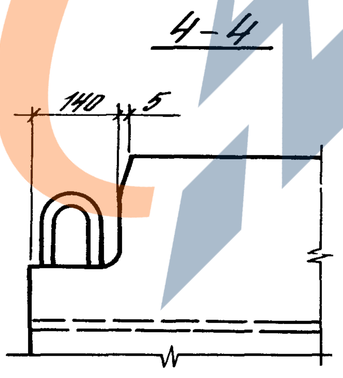

Гл. ин. пр.	Бажанова		
Разраб.	Бажанова		
Исполн.	Максимова		
Провер.	Святова		
Н. конт.	Старостина		

1.465.1-15.5-3ф4

Плита 2ПВ12
с проемом ф 1000 или 1450мм
Опалубочный чертеж

Стадия	Лист	Листов
Р	1	5

ЦНИИЭП жилища

Марка	Размеры, мм				Класс бетона	Объем бетона, м³	Масса плиты, т
	H	h_1	h_2	h_3			
2ПВ12-1АтVI-10	450	250	150	30	В25	3,31	8,3
2ПВ12-2АтVI-10					В30		
2ПВ12-3АтVI-10							
2ПВ12-4АтVI-10					В35		
2ПВ12-5АтVI-10					В40		
2ПВ12-6АтVI-10					В45		
2ПВ12-7АтVI-10	455	255	155	35		3,49	8,7
2ПВ12-1АтV-10	450	250	150	30	В22,5	3,31	8,3
2ПВ12-2АтV-10					В25		
2ПВ12-3АтV-10							
2ПВ12-4АтV-10					В30		
2ПВ12-5АтV-10							
2ПВ12-6АтV-10					В35		
2ПВ12-7АтV-10							
2ПВ12-8АтV-10					В40		
2ПВ12-9АтV-10	455	255	155	35	В45	3,49	8,7
2ПВ12-1АтIVс-10	450	250	150	30	В22,5	3,31	8,3
2ПВ12-2АтIVс-10					В25		
2ПВ12-3АтIVс-10							
2ПВ12-4АтIVс-10					В30		
2ПВ12-5АтIVс-10					В35		
2ПВ12-6АтIVс-10							
2ПВ12-7АтIVс-10					В40		
2ПВ12-1АIV-10					В22,5		
2ПВ12-2АIV-10					В25		
2ПВ12-3АIV-10							
2ПВ12-4АIV-10					В30		
2ПВ12-5АIV-10					В35		
2ПВ12-6АIV-10							

Марка	Размеры, мм				Класс бетона	Объем бетона, м³	Масса плиты, т
	H	h_1	h_2	h_3			
2ПВ12-1АIIIв-10	450	250	150	30	В22,5	3,31	8,3
2ПВ12-2АIIIв-10					В25		
2ПВ12-3АIIIв-10					В30		
2ПВ12-4АIIIв-10					В35		
2ПВ12-5АIIIв-10					В40		
2ПВ12-6АIIIв-10							
2ПВ12-7АIIIв-10	455	255	155	35	В45	3,49	8,7
2ПВ12-1КТ-10	450	250	150	30	В25	3,31	8,3
2ПВ12-2КТ-10					В30		
2ПВ12-3КТ-10					В40		
2ПВ12-4КТ-10					В45		
2ПВ12-5КТ-10	455	255	155	35		3,49	8,7
2ПВ12-1Вр-10	450	250	150	30	В22,5	3,31	8,3
2ПВ12-2Вр-10					В25		
2ПВ12-3Вр-10					В30		
2ПВ12-4Вр-10							
2ПВ12-5Вр-10					В35		
2ПВ12-6Вр-10							
2ПВ12-7Вр-10					В45		
2ПВ12-8Вр-10							
2ПВ12-1АIV-10Н					В25		
2ПВ12-2АIV-10Н							
2ПВ12-3АIV-10Н							
2ПВ12-4АIV-10Н					В30		
2ПВ12-5АIV-10Н					В35		

Марка	Размеры, мм H	h_1	h_2	h_3	Класс бетона	Объем бетона, м³	Масса плиты, т
2ПВ12-1АтVСК-10Н	450	250	150	30	В25	3,31	8,3
2ПВ12-2АтVСК-10Н							
2ПВ12-3АтVСК-10Н					В30		
2ПВ12-4АтVСК-10Н					В35		
2ПВ12-5АтVСК-10Н					В40		
2ПВ12-6АтVСК-10Н							
2ПВ12-7АтVСК-10Н	455	255	155	35	В45	3,49	8,7
2ПВ12-1АIIIв-10Н	450	250	150	30	В25	3,31	8,3
2ПВ12-2АIIIв-10Н							
2ПВ12-3АIIIв-10Н					В30		
2ПВ12-4АIIIв-10Н					В35		
2ПВ12-5АIIIв-10Н					В40		
2ПВ12-6АIIIв-10Н					В45		
2ПВ12-7АIIIв-10Н	455	255	155	35		3,49	8,7
2ПВ12-1АIV-10П	450	250	150	30	В25	3,31	8,3
2ПВ12-2АIV-10П							
2ПВ12-3АIV-10П							
2ПВ12-4АIV-10П					В30		
2ПВ12-5АIV-10П					В35		
2ПВ12-1АIIIв-10П					В25		
2ПВ12-2АIIIв-10П							
2ПВ12-3АIIIв-10П					В30		
2ПВ12-4АIIIв-10П					В35		
2ПВ12-5АIIIв-10П					В40		
2ПВ12-6АIIIв-10П					В45		
2ПВ12-7АIIIв-10П	455	255	155	35		3,49	8,7

Марка	Размеры, мм H	h_1	h_2	h_3	Класс бетона	Объем бетона, м³	Масса плиты, т
2ПВ12-1АтVЛ-10	450	250	150	30	В20	3,31	6,5/7,6
2ПВ12-2АтVЛ-10					В25		
2ПВ12-3АтVЛ-10					В30		
2ПВ12-1АтVСЛ-10					В20		
2ПВ12-2АтVСЛ-10					В25		
2ПВ12-3АтVСЛ-10					В30		
2ПВ12-1АIIIЛ-10					В20		
2ПВ12-2АIIIЛ-10					В25		
2ПВ12-3АIIIЛ-10					В30		
2ПВ12-1АIIIвЛ-10					В20		
2ПВ12-2АIIIвЛ-10					В25		
2ПВ12-3АIIIвЛ-10							
2ПВ12-4АIIIвЛ-10					В30		
2ПВ12-1КтЛ-10					В25		
2ПВ12-2КтЛ-10					В30		
2ПВ12-1ВрЛ-10					В20		
2ПВ12-2ВрЛ-10					В25		
2ПВ12-3ВрЛ-10					В30		
2ПВ12-4ВрЛ-10							
2ПВ12-1АтVI-14					В25	3,22	8,1
2ПВ12-2АтVI-14					В30		
2ПВ12-3АтVI-14							
2ПВ12-4АтVI-14					В35		
2ПВ12-5АтVI-14					В40		
2ПВ12-6АтVI-14					В45		
2ПВ12-7АтVI-14	455	255	155	35		3,40	8,5

См. примечание на листе 5.

Инв. № подл. | Подпись и дата | Взам. инв. №

1.465.1-15.5-ЗФ4

Лист 3

240?5-06 61 Формат А3

ЗАВОД ЖБИ

Марка	Размеры, мм				Класс бетона	Объем бетона, м³	Масса плиты, т
	H	h1	h2	h3			
2ПВ12-1АтV-14	450	250	150	30	В22,5	3,22	8,1
2ПВ12-2АтV-14					В25		
2ПВ12-3АтV-14							
2ПВ12-4АтV-14					В30		
2ПВ12-5АтV-14							
2ПВ12-6АтV-14					В35		
2ПВ12-7АтV-14					В40		
2ПВ12-8АтV-14							
2ПВ12-9АтV-14	455	255	155	35	В45	3,40	8,5
2ПВ12-1АтIVС-14	450	250	150	30	В22,5	3,22	8,1
2ПВ12-2АтIVС-14					В25		
2ПВ12-3АтIVС-14							
2ПВ12-4АтIVС-14					В30		
2ПВ12-5АтIVС-14					В35		
2ПВ12-6АтIVС-14							
2ПВ12-7АтIVС-14					В40		
2ПВ12-1АIV-14					В22,5		
2ПВ12-2АIV-14					В25		
2ПВ12-3АIV-14							
2ПВ12-4АIV-14					В30		
2ПВ12-5АIV-14					В35		
2ПВ12-6АIV-14							
2ПВ12-1АIIIв-14					В22,5		
2ПВ12-2АIIIв-14					В25		
2ПВ12-3АIIIв-14					В30		
2ПВ12-4АIIIв-14					В35		
2ПВ12-5АIIIв-14					В40		
2ПВ12-6АIIIв-14							
2ПВ12-7АIV-14	455	255	155	35	В45	3,40	8,5

Марка	Размеры, мм				Класс бетона	Объем бетона, м³	Масса плиты, т
	H	h1	h2	h3			
2ПВ12-1КТ-14	450	250	150	30	В25	3,22	8,1
2ПВ12-2КТ-14					В30		
2ПВ12-3КТ-14					В40		
2ПВ12-4КТ-14					В45		
2ПВ12-5КТ-14	455	255	155	35		3,40	8,5
2ПВ12-1Вр-14	450	250	150	30	В22,5	3,22	8,1
2ПВ12-2Вр-14					В25		
2ПВ12-3Вр-14					В30		
2ПВ12-4Вр-14							
2ПВ12-5Вр-14					В35		
2ПВ12-6Вр-14							
2ПВ12-7Вр-14					В45		
2ПВ12-8Вр-14							
2ПВ12-1АIV-14Н					В25		
2ПВ12-2АIV-14Н							
2ПВ12-3АIV-14Н							
2ПВ12-4АIV-14Н					В30		
2ПВ12-5АIV-14Н					В35		
2ПВ12-1АтVСК-14Н					В25		
2ПВ12-2АтVСК-14Н							
2ПВ12-3АтVСК-14Н					В30		
2ПВ12-4АтVСК-14Н					В35		
2ПВ12-5АтVСК-14Н					В40		
2ПВ12-6АтVСК-14Н							
2ПВ12-7АтVСК-14Н	455	255	155	35	В45	3,40	8,5

1.465.1-15.5-ЗФ4

Лист 4

https://zavodjbi.com/

Марка	Размеры, мм				Класс бетона	Объем бетона, м³	Масса плиты, т
	H	h1	h2	h3			
2ПВ12-1АIIIв-14Н	450	250	150	30	В25	3,22	8,1
2ПВ12-2АIIIв-14Н							
2ПВ12-3АIIIв-14Н					В30		
2ПВ12-4АIIIв-14Н					В35		
2ПВ12-5АIIIв-14Н					В40		
2ПВ12-6АIIIв-14Н					В45		
2ПВ12-7АIIIв-14Н	455	255	155	35		3,40	8,5
2ПВ12-1АIV-14П	450	250	150	30	В25	3,22	8,1
2ПВ12-2АIV-14П							
2ПВ12-3АIV-14П							
2ПВ12-4АIV-14П					В30		
2ПВ12-5АIV-14П					В35		
2ПВ12-1АIIIв-14П					В25		
2ПВ12-2АIIIв-14П							
2ПВ12-3АIIIв-14П					В30		
2ПВ12-4АIIIв-14П					В35		
2ПВ12-5АIIIв-14П					В40		
2ПВ12-6АIIIв-14П					В45		
2ПВ12-7АIIIв-14П	455	255	155	35		3,40	8,5

Марка	Размеры, мм				Класс бетона	Объем бетона, м³	Масса плиты, т
	H	h1	h2	h3			
2ПВ12-1АтVЛ-14	450	250	150	30	В20	3,22	6,3/1,4
2ПВ12-2АтVЛ-14					В25		
2ПВ12-3АтVЛ-14					В30		
2ПВ12-1АтIVСЛ-14					В20		
2ПВ12-2АтIVСЛ-14					В25		
2ПВ12-3АтIVСЛ-14					В30		
2ПВ12-1АIVЛ-14					В20		
2ПВ12-2АIVЛ-14					В25		
2ПВ12-3АIVЛ-14					В30		
2ПВ12-1АIIIвЛ-14					В20		
2ПВ12-2АIIIвЛ-14					В25		
2ПВ12-3АIIIвЛ-14							
2ПВ12-4АIIIвЛ-14					В30		
2ПВ12-1КтЛ-14					В25		
2ПВ12-2КтЛ-14					В30		
2ПВ12-1ВрЛ-14					В20		
2ПВ12-2ВрЛ-14					В25		
2ПВ12-3ВрЛ-14					В30		
2ПВ12-4ВрЛ-14							

Масса плит из легкого бетона указана дробью, числитель которой соответствует плитам из керамзитобетона, знаменатель – плитам из аглопоритобетона или шлакопемзобетона.

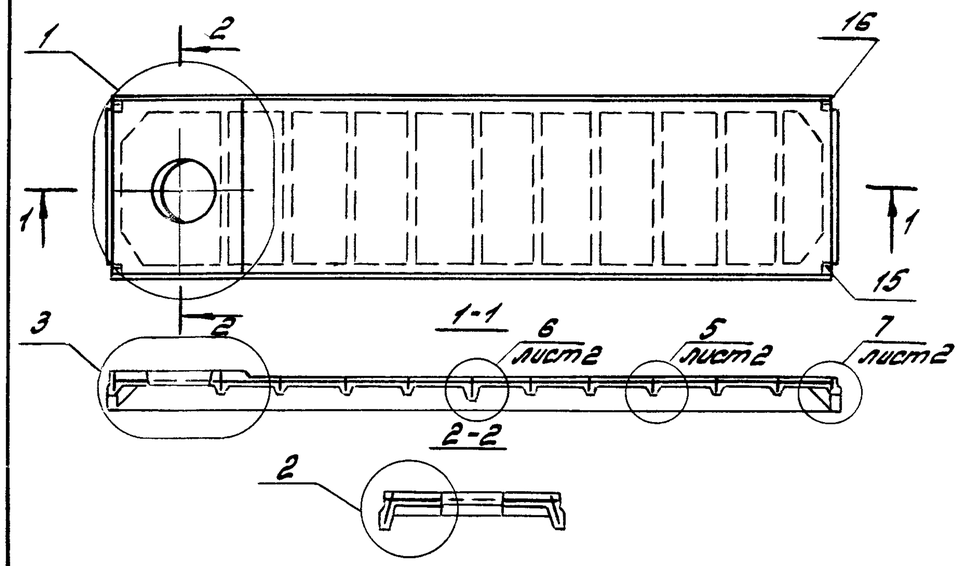

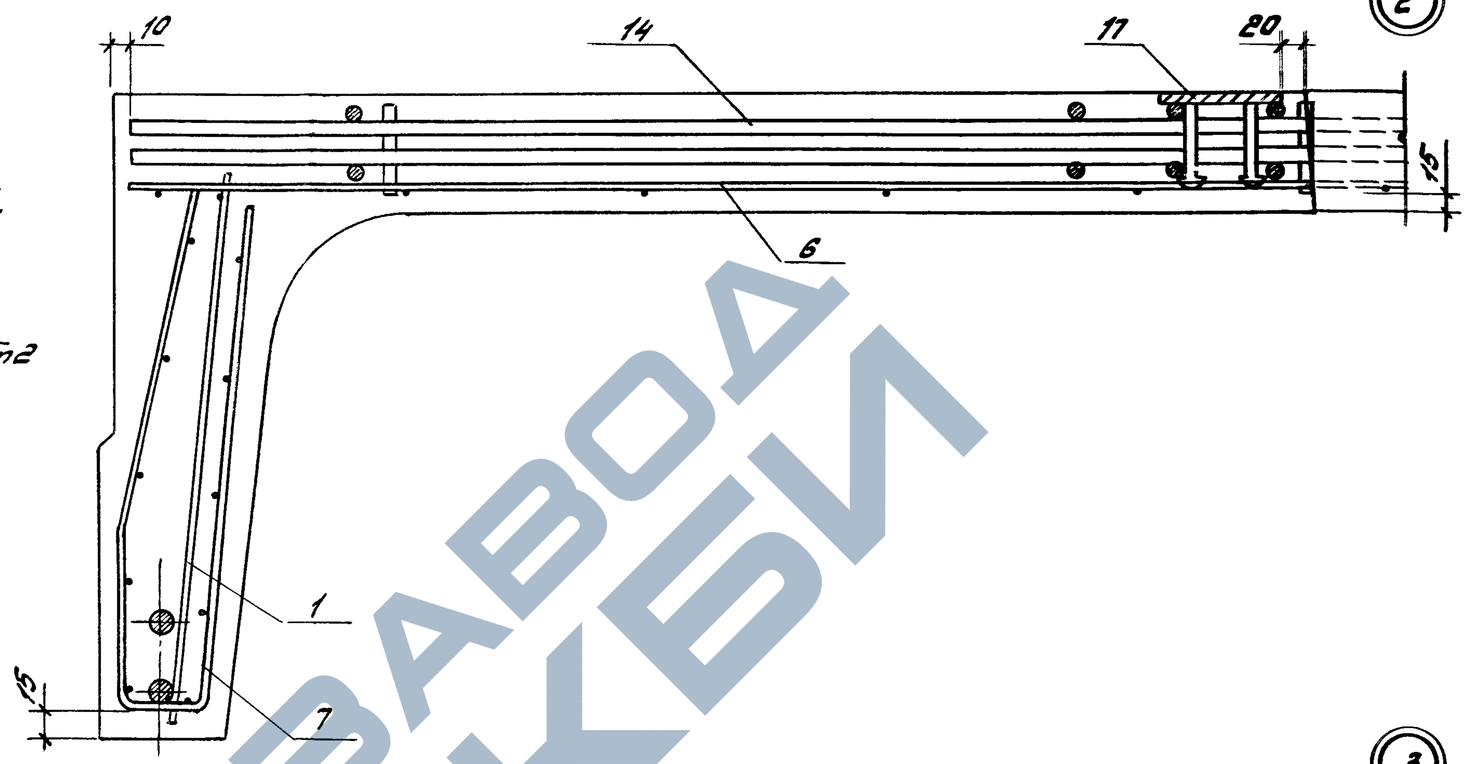

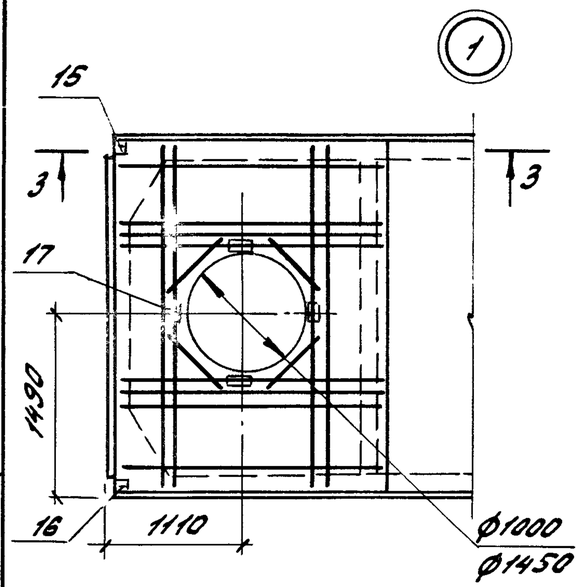

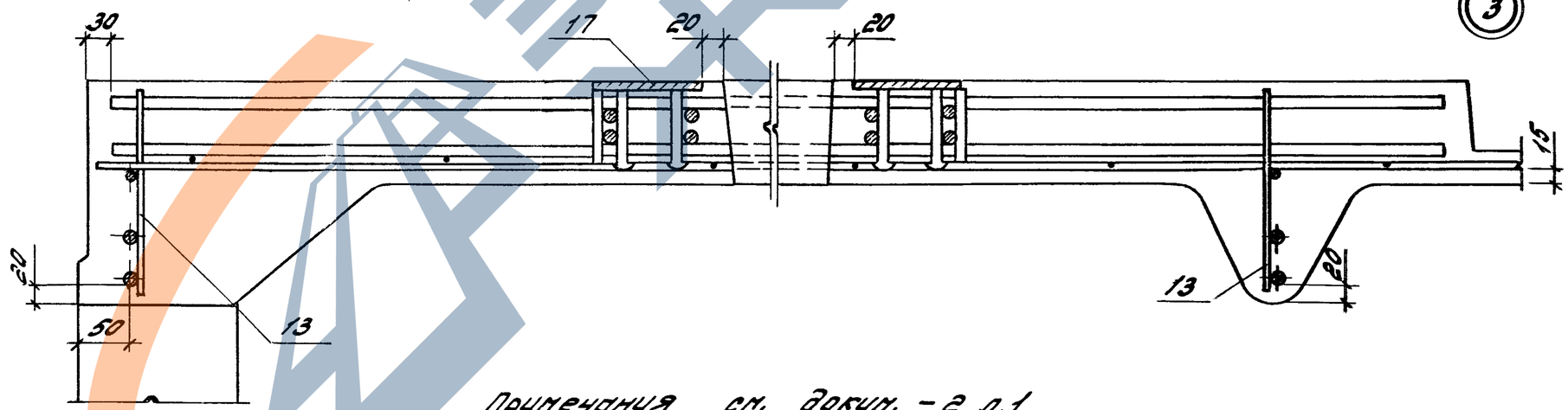

Примечания см. докум. -2, л.1

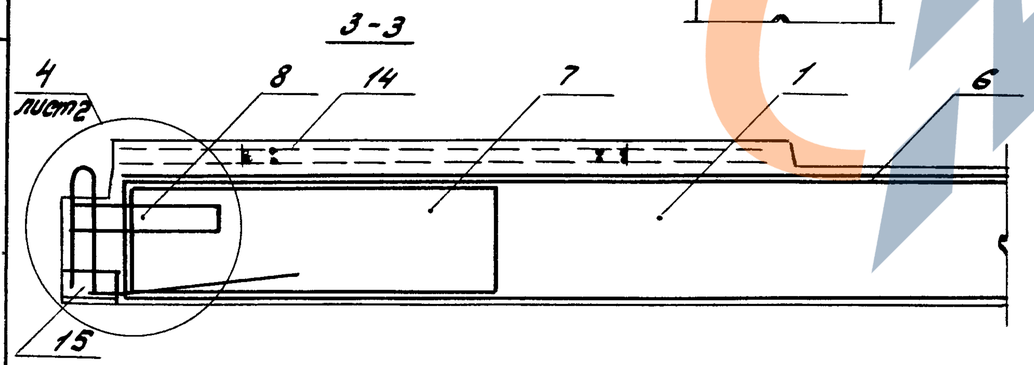

Гл.инж.пр.	Божанова		1.465.1-15.5-3	
Разраб.	Петрова		Плита 2ПВ12 с проёмом ф1000 или 1450мм	Стадия: Р; Лист: 1; Листов: 14
Исполн.	Николаева			ЦНИИПРОМЗДАНИЙ
Провер.	Святова			
Н.контр.	Старостина			

24035-06 ВИ

Формат А3

https://zavodjbi.com/

https://zavodjbi.com/

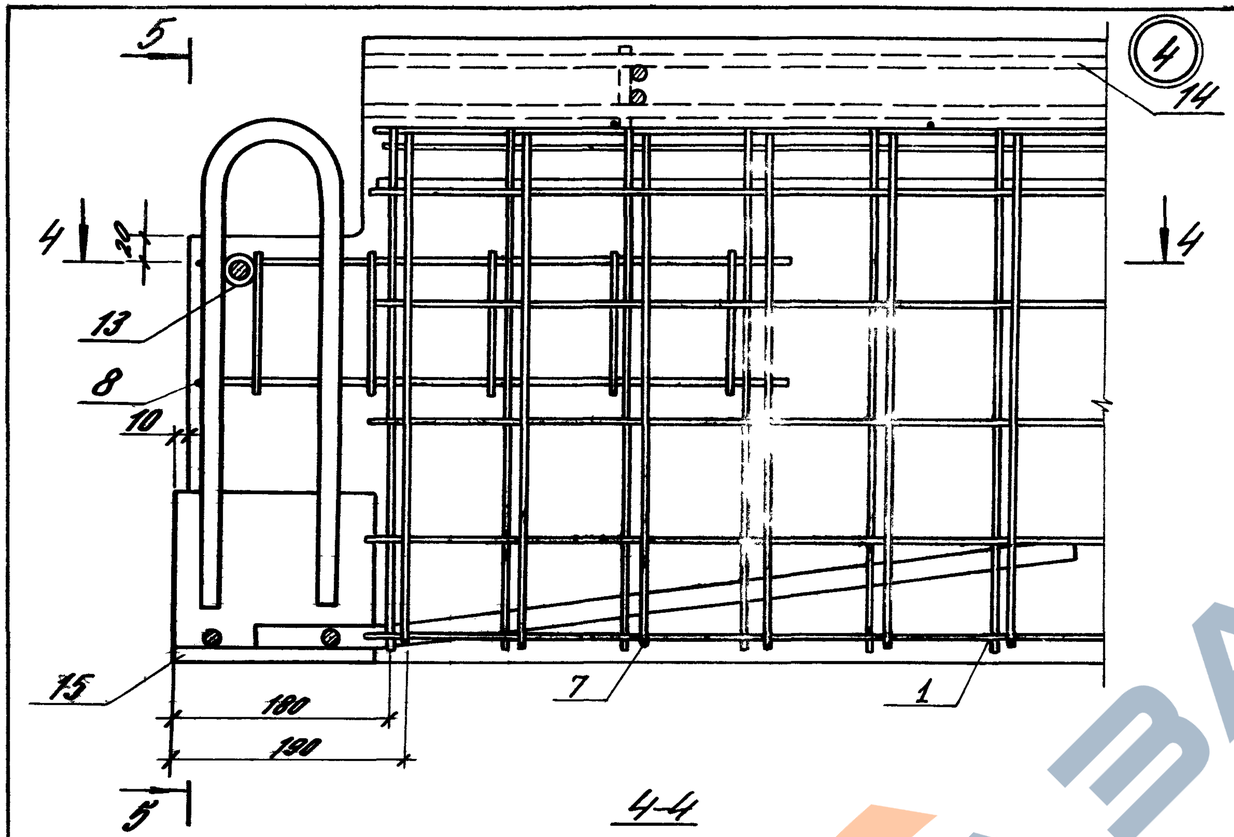

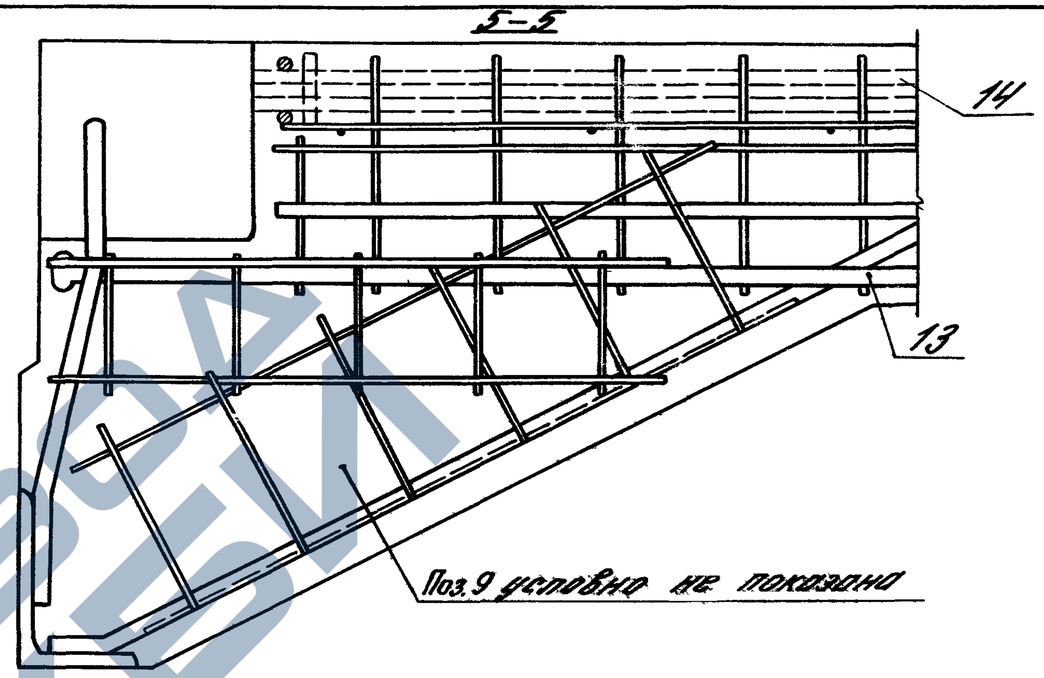

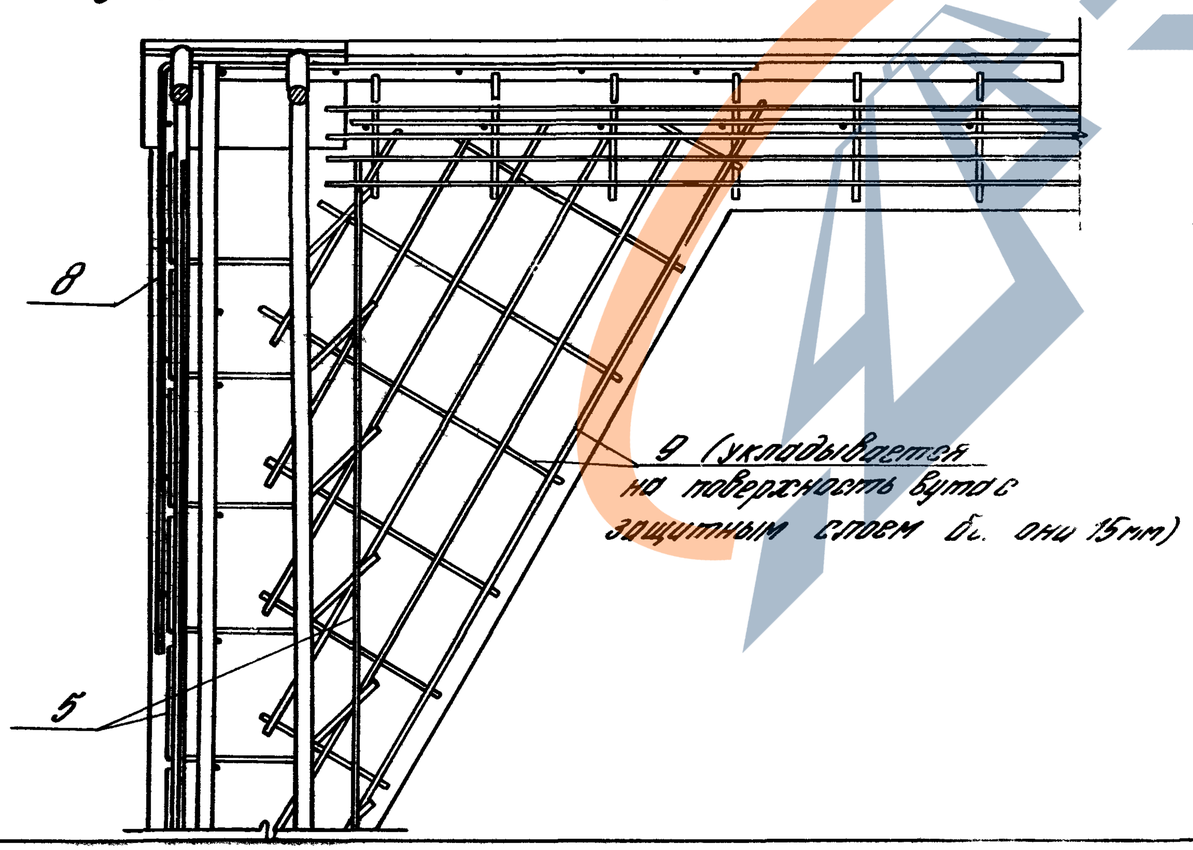

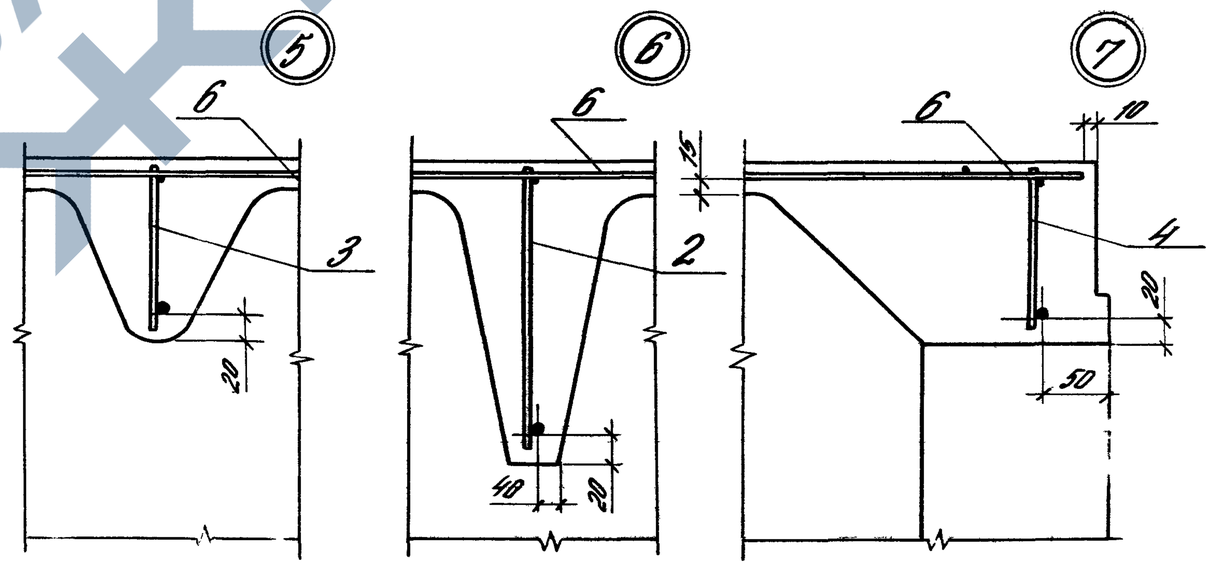

В узле 4 напрягаемая арматура условно не показана.

Инв.№ подл. | Подпись и дата | Взам.инв.№

1.465.1-15.5-3	Лист 2

24035-06 65 Форм А3

https://zavodjbi.com/

Марка	Поз.	Наименование	Кол.	Обозначение документа	Масса, т
		Поз. 1,2,5...9,12 по 2ПГ12-1А,VI		1.465.1-15.5 – 1	
	3	Каркас КР25 (КР29)	8	1.465.1-15.8 – 6	
	4	КР33 (КР36)	1	– 7	
2ПВ12-1А,VI-10	13	КР38 (КР42)	2	– 8	
	14	КП3	1	– 19	
	15	Изделие закладное МН4-1	2	– 34	
	16	МН4-2	2	– 34	
	17	МН14	4	– 42	
		Поз. 1,2,5...9,12 по 2ПГ12-2А,VI		1.465.1-15.5 – 1	
	3	Каркас КР26 (КР30)	8	1.465.1-15.8 – 6	
	4	КР33 (КР36)	1	– 7	
2ПВ12-2А,VI-10	13	КР39 (КР43)	2	– 8	
	14	КП3	1	– 19	
	15	Изделие закладное МН4-1	2	– 34	8,3
	16	МН4-2	2	– 34	
	17	МН14	4	– 42	
		Поз. 1,2,5...9,12 по 2ПГ12-3А,VI		1.465.1-15.5 – 1	
	3	Каркас КР26	8	1.465.1-15.8 – 6	
	4	КР33	1	– 7	
2ПВ12-3А,VI-10	13	КР39	2	– 8	
	14	КП3	1	– 19	
	15	Изделие закладное МН2-1	2	– 33	
	16	МН2-2	2	– 33	
	17	МН14	4	– 42	
		Поз. 1,2,5...9,12 по 2ПГ12-4А,VI		1.465.1-15.5 – 1	
	3	Каркас КР27 (КР31)	8	1.465.1-15.8 – 6	
-4А,VI-10	4	КР34 (КР36)	1	– 7	
	13	КР40 (КР44)	2	– 8	

Марка	Поз.	Наименование	Кол.	Обозначение документа	Масса, т
	14	Каркас КП3	1	1.465.1-15.8 – 19	
	15	Изделие закладное МН2	2	– 33	
	16	МН2-2	2	– 33	
	17	МН14	4	– 42	
		Поз. 1,2,5...9,12 по 2ПГ12-5А,VI		1.465.1-15.5 – 1	
	3	Каркас КР27 (КР31)	8	1.465.1-15.8 – 6	
	4	КР34 (КР36)	1	– 7	
2ПВ12-5А,VI-10	13	КР40 (КР44)	2	– 8	
	14	КП3	1	– 19	
	15	Изделие закладное МН6-1	2	– 35	
	16	МН6-2	2	– 35	8,3
	17	МН14	4	– 42	
		Поз. 1,2,5...9,12 по 2ПГ12-6А,VI		1.465.1-15.5 – 1	
	3	Каркас КР28 (КР32)	8	1.465.1-15.8 – 6	
	4	КР35 (КР37)	1	– 7	
2ПВ12-6А,VI-10	13	КР41 (КР45)	2	– 8	
	14	КП3	1	– 19	
	15	Изделие закладное МН2-1	2	– 33	
	16	МН2-2	2	– 33	
	17	МН14	4	– 42	
		Поз. 1,2,5...9,12 по 2ПГ12-7А,VI		1.465.1-15.5 – 1	
	3	Каркас КР28 (КР32)	8	1.465.1-15.8 – 6	
	4	КР35 (КР37)	1	– 7	
2ПВ12-7А,VI-10	13	КР41 (КР45)	2	– 8	8,7
	14	КП3	1	– 19	
	15	Изделие закладное МН6-1	2	– 35	
	16	МН6-2	2	– 35	
	17	МН14	4	– 42	

1. Ст. [illegible] ...ания [illegible] л. 14.
2. В ск[illegible] [illegible] марки каркасов с нижней продольной арматурой из [illegible] -IVс (см. п. 4.3 докум. ТТ).

1.465.1-15.5-3

Марка	Поз.	Наименование	Кол.	Обозначение документа	Масса, т
2ПВ12-1АтV-10		Поз.1,2,5...9,12 по 2ПГ12-1АтV		1.465.1-15.5 — 1	8,3
	3	Каркас Кр25 (Кр29)	8	1.465.1-15.8 — 6	
	4	Кр33 (Кр36)	1	— 7	
	13	Кр38 (Кр42)	2	— 8	
	14	КП3	1	— 19	
	15	Изделие закладное МН2-1	2	— 33	
	16	МН2-2	2	— 33	
	17	МН14	4	— 42	
2ПВ12-2АтV-10		Поз.1,2,5...9,12 по 2ПГ12-2АтV		1.465.1-15.5 — 1	
	3	Каркас Кр25	8	1.465.1-15.8 — 6	
	4	Кр33	1	— 7	
	13	Кр38	2	— 8	
	14	КП3	1	— 19	
	15	Изделие закладное МН2-1	2	— 33	
	16	МН2-2	2	— 33	
	17	МН14	4	— 42	
2ПВ12-3АтV-10		Поз.1,2,5...9,12 по 2ПГ12-3АтV		1.465.1-15.5 — 1	
	3	Каркас Кр26 (Кр30)	8	1.465.1-15.8 — 6	
	4	Кр33 (Кр36)	1	— 7	
	13	Кр39 (Кр43)	2	— 8	
	14	КП3	1	— 19	
	15	Изделие закладное МН2-1	2	— 33	
	16	МН2-2	2	— 33	
	17	МН14	4	— 42	
2ПВ12-4АтV-10		Поз.1,2,5...9,12 по 2ПГ12-4АтV		1.465.1-15.5 — 1	
	3	Каркас Кр26	8	1.465.1-15.8 — 6	
	4	Кр33	1	— 7	
	13	Кр39	2	— 8	
	14	КП3	1	— 19	
	15	Изделие закладное МН2-1	2	— 33	
	16	МН2-2	2	— 33	
	17	МН14	4	— 42	

Марка	Поз.	Наименование	Кол.	Обозначение документа	Масса, т
2ПВ12-5АтV-10		Поз.1,2,5...9,12 по 2ПГ12-5АтV		1.465.1-15.5 — 1	8,3
	3	Каркас Кр26	8	1.465.1-15.8 — 6	
	4	Кр33	1	— 7	
	13	Кр39	2	— 8	
	14	КП3	1	— 19	
	15	Изделие закладное МН2-1	2	— 33	
	16	МН2-2	2	— 33	
	17	МН14	4	— 42	
2ПВ12-6АтV-10		Поз.1,2,5...9,12 по 2ПГ12-6АтV		1.465.1-15.5 — 1	
	3	Каркас Кр27 (Кр31)	8	1.465.1-15.8 — 6	
	4	Кр34 (Кр36)	1	— 7	
	13	Кр40 (Кр44)	2	— 8	
	14	КП3	1	— 19	
	15	Изделие закладное МН2-1	2	— 33	
	16	МН2-2	2	— 33	
	17	МН14	4	— 42	
2ПВ12-7АтV-10		Поз.1,2,5...9,12 по 2ПГ12-7АтV		1.465.1-15.5 — 1	
	3	Каркас Кр27 (Кр31)	8	1.465.1-15.8 — 6	
	4	Кр34 (Кр36)	1	— 7	
	13	Кр40 (Кр44)	2	— 8	
	14	КП3	1	— 19	
	15	Изделие закладное МН2-1	2	— 33	
	16	МН2-2	2	— 33	
	17	МН14	4	— 42	
2ПВ12-8АтV-10		Поз.1,2,5...9,12 по 2ПГ12-8АтV		1.465.1-15.5 — 1	
	3	Каркас Кр27 (Кр31)	8	1.465.1-15.8 — 6	
	4	Кр34 (Кр36)	1	— 7	
	13	Кр40 (Кр44)	2	— 8	
	14	КП3	1	— 19	
	15	Изделие закладное МН2-1	2	— 33	
	16	МН2-2	2	— 33	
	17	МН14	4	— 42	

ЗАВОД ЖБИ

Марка	Поз.	Наименование	Кол.	Обозначение документа	Масса, т
2ПВ12-9Ат-IV-10		Поз.1,2,5...9,12 по 2ПГ12-9Ат-IV		1.465.1-15.5-1	8,7
	3	Каркас КР28 (КР32)	8	1.465.1-15.8-6	
	4	КР35 (КР37)	1	-7	
	13	КР41 (КР45)	2	-8	
	14	КП3	1	-19	
	15	Изделие закладное МН2-1	2	-33	
	16	МН2-2	2	-33	
	17	МН14	4	-42	
2ПВ12-1Ат-IVС-10		Поз.1,2,5...9,12 по 2ПГ12-1Ат-IVС		1.465.1-15.5-1	
	3	Каркас КР25 (КР29)	8	1.465.1-15.8-6	
	4	КР33 (КР36)	1	-7	
	13	КР38 (КР42)	2	-8	
	14	КП3	1	-19	
	15	Изделие закладное МН2-1	2	-33	
	16	МН2-2	2	-33	
	17	МН14	4	-42	
2ПВ12-2Ат-IVС-10		Поз.1,2,5...9,12 по 2ПГ12-2Ат-IVС		1.465.1-15.5-1	8,3
	3	Каркас КР25	8	1.465.1-15.8-6	
	4	КР33	1	-7	
	13	КР38	2	-8	
	14	КП3	1	-19	
	15	Изделие закладное МН2-1	2	-33	
	16	МН2-2	2	-33	
	17	МН14	4	-42	
2ПВ12-3Ат-IVС-10		Поз.1,2,5...9,12 по 2ПГ12-3Ат-IVС		1.465.1-15.5-1	
	3	Каркас КР25	8	1.465.1-15.8-6	
	4	КР33	1	-7	
	13	КР38	2	-8	
	14	КП3	1	-19	

Марка	Поз.	Наименование	Кол.	Обозначение документа	Масса, т
	15	Изделие закладное МН2-1	2	1.465.1-15.8-33	
	16	МН2-2	2	-33	
	17	МН14	4	-42	
2ПВ12-4Ат-IVС-10		Поз.1,2,5...9,12 по 2ПГ12-4Ат-IVС		1.465.1-15.5-1	
	3	Каркас КР26 (КР30)	8	1.465.1-15.8-6	
	4	КР33 (КР36)	1	-7	
	13	КР39 (КР43)	2	-8	
	14	КП3	1	-19	
	15	Изделие закладное МН6-1	2	-35	
	16	МН6-2	2	-35	
	17	МН14	4	-42	
2ПВ12-5Ат-IVС-10		Поз.1,2,5...9,12 по 2ПГ12-5Ат-IVС		1.465.1-15.5-1	8,3
	3	Каркас КР26	8	1.465.1-15.8-6	
	4	КР33	1	-7	
	13	КР39	2	-8	
	14	КП3	1	-19	
	15	Изделие закладное МН2-1	2	-33	
	16	МН2-2	2	-33	
	17	МН14	4	-42	
2ПВ12-6Ат-IVС-10		Поз.1,2,5...9,12 по 2ПГ12-6Ат-IVС		1.465.1-15.5-1	
	3	Каркас КР27 (КР31)	8	1.465.1-15.8-6	
	4	КР34 (КР36)	1	-7	
	13	КР40 (КР44)	2	-8	
	14	КП3	1	-19	
	15	Изделие закладное МН2-1	2	-33	
	16	МН2-2	2	-33	
	17	МН14	4	-42	

https://zavodjbi.com/

Марка	Поз.	Наименование	Кол.	Обозначение документа	Масса, т
2ПВ12-2АIV-10		Поз.1,2,5...9,12 по 2ПГ12-2АIV		1.465.1-15.5 — 1	8,3
	3	Каркас КР27 (КР31)	8	1.465.1-15.8 — 6	
	4	КР34 (КР36)	1	— 7	
	13	КР40 (КР44)	2	— 8	
	14	КП3	1	— 19	
	15	Изделие закладное МН2-1	2	— 33	
	16	МН2-2	2	— 33	
	17	МН14	4	— 42	
2ПВ12-1АIV-10		Поз.1,2,5...9,12 по 2ПГ12-1АIV		1.465.1-15.5 — 1	
	3	Каркас КР25 (КР29)	8	1.465.1-15.8 — 6	
	4	КР33 (КР36)	1	— 7	
	13	КР38 (КР42)	2	— 8	
	14	КП3	1	— 19	
	15	Изделие закладное МН4-1	2	— 34	
	16	МН4-2	2	— 34	
	17	МН14	4	— 42	
2ПВ12-2АIV-10		Поз.1,2,5...9,12 по 2ПГ12-2АIV		1.465.1-15.5 — 1	
	3	Каркас КР25	8	1.465.1-15.8 — 6	
	4	КР33	1	— 7	
	13	КР38	2	— 8	
	14	КП3	1	— 19	
	15	Изделие закладное МН4-1	2	— 34	
	16	МН4-2	2	— 34	
	17	МН14	4	— 42	
2ПВ12-3АIV-10		Поз.1,2,5...9,12 по 2ПГ12-3АIV		1.465.1-15.5 — 1	
	3	Каркас КР25	8	1.465.1-15.8 — 6	
	4	КР33	1	— 7	
	13	КР38	2	— 8	
	14	Каркас КП3	1	1.465.1-15.8 — 19	
	15	Изделие закладное МН2-1	2	— 33	
	16	МН2-2	2	— 33	
	17	МН14	4	— 42	
2ПВ12-4АIV-10		Поз.1,2,5...9,12 по 2ПГ12-4АIV		1.465.1-15.5 — 1	
	3	Каркас КР26 (КР30)	8	1.465.1-15.8 — 6	
	4	КР33 (КР36)	1	— 7	
	13	КР39 (КР43)	2	— 8	
	14	КП3	1	— 19	
	15	Изделие закладное МН6-1	2	— 35	
	16	МН6-2	2	— 35	
	17	МН14	4	— 42	
2ПВ12-5АIV-10		Поз.1,2,5...9,12 по 2ПГ12-5АIV		1.465.1-15.5 — 1	8,3
	3	Каркас КР26	8	1.465.1-15.8 — 6	
	4	КР33	1	— 7	
	13	КР39	2	— 8	
	14	КП3	1	— 19	
	15	Изделие закладное МН2-1	2	— 33	
	16	МН2-2	2	— 33	
	17	МН14	4	— 42	
2ПВ12-6АIV-10		Поз.1,2,5...9,12 по 2ПГ12-6АIV		1.465.1-15.5 — 1	
	3	Каркас КР27 (КР31)	8	1.465.1-15.8 — 6	
	4	КР34 (КР36)	1	— 7	
	13	КР40 (КР44)	2	— 8	
	14	КП3	1	— 19	
	15	Изделие закладное МН6-1	2	— 35	
	16	МН6-2	2	— 35	
	17	МН14	4	— 42	

1.465.1-15.5 — 3

https://zavodjbi.com/

Марка	Поз.	Наименование	Кол.	Обозначение документа	Масса, т
		Поз.1,2,5...9,12 по 2ПГ12-1АIIIв		1.465.1-15.5 – 1	
	3	Каркас Кр25 (Кр29)	8	1.465.1-15.8 – 6	
	4	Кр33 (Кр36)	1	– 7	
2-1АIIIв-10	13	Кр38 (Кр42)	2	– 8	
	14	КП3	1	– 19	
	15	Изделие закладное МН2-1	2	– 33	
	16	МН2-2	2	– 33	
	17	МН14	4	– 42	
		Поз.1,2,5...9,12 по 2ПГ12-2АIIIв		1.465.1-15.5 – 1	
	3	Каркас Кр25	8	1.465.1-15.8 – 6	
	4	Кр33	1	– 7	
2-2АIIIв-10	13	Кр38	2	– 8	
	14	КП3	1	– 19	
	15	Изделие закладное МН2-1	2	– 33	
	16	МН2-2	2	– 33	
	17	МН14	4	– 42	
		Поз.1,2,5...9,12 по 2ПГ12-3АIIIв		1.465.1-15.5 – 1	
	3	Каркас Кр26 (Кр30)	8	1.465.5-15.8 – 6	8,3
	4	Кр33 (Кр36)	1	– 7	
2-3АIIIв-10	13	Кр39 (Кр43)	2	– 8	
	14	КП3	1	– 19	
	15	Изделие закладное МН2-1	2	– 33	
	16	МН2-2	2	– 33	
	17	МН14	4	– 42	
		Поз.1,2,5...9,12 по 2ПГ12-4АIIIв		1.465.1-15.5 – 1	
	3	Каркас Кр26	8	1.465.1-15.8 – 6	
4АIIIв-10	4	Кр33	1	– 7	
	13	Кр39	2	– 8	
	14	КП3	1	– 19	

Марка	Поз.	Наименование	Кол.	Обозначение документа	Масса, т
	15	Изделие закладное МН2-1	2	1.465.1.-15.8 – 33	
	16	МН2	2	– 33	
	17	МН14	4	– 42	
		Поз.1,2,5...9,12 по 2ПГ12-5А		1.465.1-15.5 – 1	
	3	Каркас Кр27 (Кр31)	8	1.465.1-15.8 – 6	
	4	Кр34 (Кр36)	1	– 7	
2ПВ12-5АIIIв-10	13	Кр40 (Кр44)	2	– 8	
	14	КП3	1	– 19	
	15	Изделие закладное МН2-1	2	– 33	
	16	МН2-2	2	– 33	
	17	МН14	4	– 42	8,3
		Поз.1,2,5...9,12 по 2ПГ12-6АIIIв		1.465.1-15.5 – 1	
	3	Каркас Кр27 (Кр31)	8	1.465.1-15.8 – 6	
	4	Кр34 (Кр36)	1	– 7	
2ПВ12-6АIIIв-10	13	Кр40 (Кр44)	2	– 8	
	14	КП3	1	– 19	
	15	Изделие закладное МН2-1	2	– 33	
	16	МН2-2	2	– 33	
	17	МН14	4	– 42	
		Поз.1,2,5...9,12 по 2ПГ12-7АIIIв		1.465.1-15.5 – 1	
	3	Каркас Кр28 (Кр32)	8	1.465.1-15.8 – 6	
	4	Кр35 (Кр37)	1	– 7	
2ПВ12-7АIIIв-10	13	Кр41 (Кр45)	2	– 8	
	14	КП3	1	– 19	
	15	Изделие закладное МН2-1	2	– 33	8,7
	16	МН2-2	2	– 33	
	17	МН14	4	– 42	

ЗАВОД ЖБИ

Марка	Поз.	Наименование	Кол.	Обозначение документа	Масса, т
2ПВ12-1К7-10		Поз.1,2,5...9,12 по 2ПГ12-1К7		1.465.1-15.5-1	8,3
	3	Каркас КР25 (КР29)	8	1.465.1-15.8-6	
	4	КР33 (КР36)	1	-7	
	13	КР38 (КР42)	2	-8	
	14	КП3	1	-19	
	15	Изделие закладное МН4-1	2	-34	
	16	МН4-2	2	-34	
	17	МН14	4	-42	
2ПВ12-2К7-10		Поз.1,2,5...9,12 по 2ПГ12-2К7		1.465.1-15.5-1	
	3	Каркас КР26	8	1.465.1-15.8-6	
	4	КР33	1	-7	
	13	КР39	2	-8	
	14	КП3	1	-19	
	15	Изделие закладное МН6-1	2	-35	
	16	МН6-2	2	-35	
	17	МН14	4	-42	
2ПВ12-3К7-10		Поз.1,2,5...9,12 по 2ПГ12-3К7		1.465.1-15.5-1	
	3	Каркас КР27 (КР31)	8	1.465.1-15.8-6	
	4	КР34 (КР36)	1	-7	
	13	КР40 (КР44)	2	-8	
	14	КП3	1	-19	
	15	Изделие закладное МН6-1	2	-35	
	16	МН6-2	2	-35	
	17	МН14	4	-42	
2ПВ12-4К7-10		Поз.1,2,5...9,12 по 2ПГ12-4К7		1.465.1-15.5-1	
	3	Каркас КР28 (КР32)	8	1.465.1-15.8-6	
	4	КР35 (КР37)	1	-7	
	13	КР41 (КР45)	2	-8	
	14	КП3	1	-19	
	15	Изделие закладное МН8-1	2	-36	
	16	МН8-2	2	-36	
	17	МН14	4	-42	

Марка	Поз.	Наименование	Кол.	Обозначение документа	Масса, т
2ПВ12-5К7-10		Поз.1,2,5...9,12 по 2ПГ12-5К7		1.465.1-15.5-1	8,7
	3	Каркас КР28 (КР32)	8	1.465.1-15.8-6	
	4	КР35 (КР37)	1	-7	
	13	КР41 (КР45)	2	-8	
	14	КП3	1	-19	
	15	Изделие закладное МН8-1	2	-36	
	16	МН8-2	2	-36	
	17	МН14	4	42	
2ПВ12-1Вр-10		Поз.1,2,5...9,12 по 2ПГ12-1Вр		1.465.1-15.5-1	8,3
	3	Каркас КР25 (КР29)	8	1.465.1-15.8-6	
	4	КР33 (КР36)	1	-7	
	13	КР38 (КР42)	2	-8	
	14	КП3	1	-19	
	15	Изделие закладное МН6-1	2	35	
	16	МН6-2	2	35	
	17	МН14	4	42	
2ПВ12-2Вр-10		Поз.1,2,5...9,12 по 2ПГ12-2Вр		1.465.1-15.5-1	
	3	Каркас КР25	8	1.465.1-15.8-6	
	4	КР33	1	-7	
	13	КР38	2	-8	
	14	КП3	1	-19	
	15	Изделие закладное МН6-1	2	-35	
	16	МН6-2	2	-35	
	17	МН14	4	-42	
2ПВ12-3Вр-10		Поз.1,2,5...9,12 по 2ПГ12-3Вр		1.465.1-15.5-1	
	3	Каркас КР26 (КР30)	8	1.465.1-15.8-6	
	4	КР33 (КР36)	1	-7	
	13	КР39 (КР43)	2	-8	
	14	КП3	1	-19	
	15	Изделие закладное МН6-1	2	-35	
	16	МН6-2	2	-35	
	17	МН14	4	-42	

1.465.1-15.5-3

Марка	Поз.	Наименование	Кол.	Обозначение документа	Масса, т
2ПВ12-4Вр-10		Поз.1,2,5...9,12 по 2ПГ12-4Вр		1.465.1-15.5-1	
	3	Каркас кр26	8	1.465.1-15.8-6	
	4	кр33	1	-7	
	13	кр39	2	-8	
	14	КП3	1	-19	
	15	Изделие закладное МН6-1	2	-35	
	16	МН6-2	2	-35	
	17	МН14	4	-42	
2ПВ12-5Вр-10		Поз.1,2,5...9,12 по 2ПГ12-5Вр		1.465.1-15.5-1	
	3	Каркас кр27 (кр31)	8	1.465.1-15.8-6	
	4	кр34 (кр36)	1	-7	
	13	кр40 (кр44)	2	-8	
	14	КП3	1	-19	
	15	Изделие закладное МН8-1	2	-36	
	16	МН8-2	2	-36	
	17	МН14	4	-42	8,3
2ПВ12-6Вр-10		Поз.1,2,5...9,12 по 2ПГ12-6Вр		1.465.1-15.5-1	
	3	Каркас кр27 (кр31)	8	1.465.1-15.8-6	
	4	кр34 (кр36	1	-7	
	13	кр40 (кр44)	2	-8	
	14	КП3	1	-19	
	15	Изделие закладное МН8-1	2	-36	
	16	МН8-2	2	-36	
	17	МН14	4	-42	
2ПВ12-7Вр-10		Поз.1,2,5...9,12 по 2ПГ12-7Вр		1.465.1-15.5-1	
	3	Каркас кр27 (кр31)	8	1.465.1-15.8-6	
	4	кр34 (кр36)	1	-7	
	13	кр40 (кр44)	2	-8	
	14	КП3	1	-19	
	15	Изделие закладное МН8-1	2	-36	
	16	МН8-2	2	-36	
	17	МН14	4	-42	

Марка	Поз.	Наименование	Кол.	Обозначение документа	Масса, т
2ПВ12-8Вр-10		Поз.1,2,5...9,12 по 2ПГ12-8Вр		1.465.1-15.5-1	
	3	Каркас кр28 (кр32)	8	1.465.1-15.8-6	
	4	кр35 (кр37)	1	-7	
	13	кр41 (кр45)	2	-8	
	14	КП3	1	-19	
	15	Изделие закладное МН8-1	2	-36	
	16	МН8-2	2	-36	
	17	МН14	4	-42	
2ПВ12-1АIV-10Н 2ПВ12-1АIV-10П		Поз.1,2,5...9,12 по 2ПГ12-1АIV-Н		1.465.1-15.5-1	
	3	Каркас кр25	8	1.465.1-15.8-6	
	4	кр33	1	-7	
	13	кр38	2	-8	
	14	КП3	1	-19	
	15	Изделие закладное МН2-1	2	-33	
	16	МН2-2	2	-33	
	17	МН14	4	-42	8,3
2ПВ12-2АIV-10Н 2ПВ12-2АIV-10П		Поз.1,2,5...9,12 по 2ПГ12-2АIV-Н		1.465.1-15.5-1	
	3	Каркас кр26	8	1.465.1-15.8-6	
	4	кр33	1	-7	
	13	кр39	2	-8	
	14	КП3	1	-19	
	15	Изделие закладное МН2-1	2	-33	
	16	МН2-2	2	-33	
	17	МН14	4	-42	
2ПВ12-3АIV-10Н 2ПВ12-3АIV-10П		Поз.1,2,5...9,12 по 2ПГ12-3АIV-Н		1.465.1-15.5-1	
	3	Каркас кр26	8	1.465.1-15.8-6	
	4	кр33	1	-7	
	13	кр39	2	-8	
	14	КП3	1	-19	
	15	Изделие закладное МН6-1	2	-35	
	16	МН6-2	2	-35	
	17	МН14	4	-42	

Марка	Поз.	Наименование	Кол.	Обозначение документа	Масса, т
		Поз.1,2,5...9,12 по 2ПГ12-4АIV-Н		1.465.1-15.5 -1	
	3	Каркас Кр26	8	1.465.1-15.8 -6	
	4	Кр33	1	-7	
2ПВ12-4АIV-10Н	13	Кр39	2	-8	
2ПВ12-4АIV-10П	14	КП3	1	-19	
	15	Изделие закладное МН2-1	2	-33	
	16	МН2-2	2	-33	
	17	МН14	4	-42	
		Поз.1,2,5...9,12 по 2ПГ12-5АIV-Н		1.465.1-15.5 -1	
	3	Каркас Кр27	8	1.465.1-15.8 -6	
	4	Кр34	1	-7	
	13	Кр40	2	-8	
2ПВ12-5АIV-10Н	14	КП3	1	-19	
2ПВ12-5АIV-10П	15	Изделие закладное МН2-1	2	-33	
	16	МН2-2	2	-33	8,3
	17	МН14	4	-42	
		Поз.1,2,5...9,12 по 2ПГ12-1АтVСК-Н		1.465.1-15.5 -1	
	3	Каркас Кр26	8	1.465.1-15.8 -6	
	4	Кр33	1	-7	
2ПВ12-1АтVСК-10Н	13	Кр39	2	-8	
	14	КП3	1	-19	
	15	Изделие закладное МН4-1	2	-34	
	16	МН4-2	2	-34	
	17	МН14	4	-42	
		Поз.1,2,5...9,12 по 2ПГ12-2АтVСК-Н		1.465.1-15.5 -1	
2ПВ12-2АтVСК-10Н	3	Каркас Кр26	8	1.465.1-15.8 -6	
	4	Кр33	1	-7	
	13	Кр39	2	-8	

Марка	Поз.	Наименование	Кол.	Обозначение документа	Масса, т
	14	Каркас КП3	1	1.465.1-15.8 -19	
	15	Изделие закладное МН2-1	2	-33	
	16	МН2-2	2	-33	
	17	МН14	4	-42	
		Поз.1,2,5...9,12 по 2ПГ12-3АтVСК		1.465.1-15.5 -1	
	3	Каркас Кр27	8	1.465.1-15.8 -6	
	4	Кр34	1	-7	
	13	Кр40	2	-8	
2ПВ12-3АтVСК-10Н	14	КП3	1	-19	
	15	Изделие закладное МН2-1	2	-33	
	16	МН2-2	2	-33	
	17	МН14	4	-42	
		Поз.1,2,5...9,12 по 2ПГ12-4АтVСК		1.465.1-15.5 -1	
	3	Каркас Кр27	8	1.465.1-15.8 -6	
	4	Кр34	1	-7	8,3
2ПВ12-4АтVСК-10Н	13	Кр40	2	-8	
	14	КП3	1	-19	
	15	Изделие закладное МН2-1	2	-33	
	16	МН2-2	2	-33	
	17	МН14	4	-42	
		Поз.1,2,5...9,12 по 2ПГ12-5АтVСК		1.465.1-15.5 -1	
	3	Каркас Кр27	8	1.465.1-15.8 -6	
	4	Кр34	1	-7	
2ПВ12-5АтVСК-10Н	13	Кр40	2	-8	
	14	КП3	1	-19	
	15	Изделие закладное МН2-1	2	-33	
	16	МН2-2	2	-33	
	17	МН14	4	-42	

ЗАВОД ЖБИ

Марка	Поз.	Наименование	Кол.	Обозначение документа	Масса, т
2ПВ12-6АIVСК-10Н		Поз.1,2,5...9,12 по 2ПГ12-6АIVСК-Н		1.465.1-15.5 – 1	8,3
	3	Каркас Кр28	8	1.465.1-15.8 – 6	
	4	Кр35	1	– 7	
	13	Кр41	2	– 8	
	14	КП3	1	– 19	
	15	Изделие закладное МН2-1	2	– 33	
	16	МН2-2	2	– 33	
	17	МН14	4	– 42	
2 12-7АIVСК-10Н		Поз.1,2,5...9,12 по 2ПГ12-7АIVСК-Н		1.465.1-15.5 – 1	8,7
	3	Каркас Кр28	8	1.465.1-15.8 – 6	
	4	Кр35	1	– 7	
	13	Кр41	2	– 8	
	14	КП3	1	– 19	
	15	Изделие закладное МН2-1	2	– 33	
	16	МН2-2	2	– 33	
	17	МН14	4	– 42	
-1АIIIв-10Н 2-1АIIIв-10П		Поз.1,2,5...9,12 по 2ПГ12-1АIIIвН		1.465.1-15.5 – 1	8,3
	3	Каркас Кр26	8	1.465.1-15.8 – 6	
	4	Кр33	1	– 7	
	13	Кр39	2	– 8	
	14	КП3	1	– 19	
	15	Изделие закладное МН2-1	2	– 33	
	16	МН2-2	2	– 33	
	17	МН14	4	– 42	
2АIIIв-10Н 2АIIIв-10П		Поз.1,2,5...9,12 по 2ПГ12-2АIIIвН		1.465.1-15.5 – 1	
	3	Каркас Кр26	8	1.465.1-15.8 – 6	
	4	Кр33	1	– 7	
	13	Кр39	2	– 8	

Марка	Поз.	Наименование	Кол.	Обозначение документа	Масса, т
	14	Каркас КП3	1	1.465.1-15.5 – 19	8,3
	15	Изделие закладное МН2-1	2	1.465.1-15.8 – 33	
	16	МН2-2	2	– 33	
	17	МН14	4	– 42	
2ПВ12-3АIIIв-10Н 2ПВ12-3АIIIв-10П		Поз.1,2,5...9,12 по 2ПГ12-3АIIIвН		1.465.1-15.5 – 1	
	3	Каркас Кр27	8	1.465.1-15.8 – 6	
	4	Кр34	1	– 7	
	13	Кр40	2	– 8	
	14	КП3	1	– 19	
	15	Изделие закладное МН2-1	2	– 33	
	16	МН2-2	2	– 33	
	17	МН14	4	– 42	
2ПВ12-4АIIIв-10Н 2ПВ12-4АIIIв-10П		Поз.1,2,5...9,12 по 2ПГ12-4АIIIвН		1.465.1-15.5 – 1	
	3	Каркас Кр27	8	1.465.1-15.8 – 6	
	4	Кр34	1	– 7	
	13	Кр40	2	– 8	
	14	КП3	1	– 19	
	15	Изделие закладное МН2-1	2	– 33	
	16	МН2-2	2	– 33	
	17	МН14	4	– 42	
2ПВ12-5АIIIв-10Н 2ПВ12-5АIIIв-10П		Поз.1,2,5...9,12 по 2ПГ12-5АIIIвН		1.465.1-15.5 – 1	
	3	Каркас Кр27	8	1.465.1-15.8 – 6	
	4	Кр34	1	– 7	
	13	Кр40	2	– 8	
	14	КП3	1	– 19	
	15	Изделие закладное МН2-1	2	– 33	
	16	МН2-2	2	– 33	
	17	МН14	4	– 42	

Инв.№ подл. | Подпись и дата | Взам. инв.№

Марка	Поз.	Наименование	Кол.	Обозначение документа	Масса, т
		Поз.1,2,5...9,12 по 2ПГ12-6АтVсн		1.465.1-15.5 -1	
	3	Каркас Кр27	8	1.465.1-15.8 -6	
	4	Кр34	1	-7	
2ПВ12-6АтVсн-10	13	Кр40	2	-8	8,3
2ПВ12-6АтVсн-10	14	КП3	1	-19	
	15	Изделие закладное МН2-1	2	-33	
	16	МН2-2	2	-33	
	17	МН14	4	-42	
		Поз.1,2,5...9,12 по 2ПГ12-7АтVсн		1.465.1-15.5 -1	
	3	Каркас Кр28	8	1.465.1-15.8 -6	
	4	Кр35	1	-7	
2ПВ12-7АтVсн-10	13	Кр41	2	-8	8,7
2ПВ12-7АтVсн-10	14	КП3	1	-19	
	15	Изделие закладное МН-2-1	2	-33	
	16	МН2-2	2	-33	
	17	МН14	4	-42	
		Поз.1,2,5...9,12 по 2ПГ12-1АтVсл		1.465.1-15.5 -1	
	3	Каркас Кр25	8	1.465.1-15.8 -6	
	4	Кр33	1	-7	
2ПВ12-1АтVсл-10	13	Кр38	2	-8	
	14	КП3	1	-19	
	15	Издел. заклад. МН2-1 (МН1-1)*	2	-33	6,5 / 7,6
	16	МН2-2 (МН1-2)	2	-33	
	17	МН14	4	-42	
		Поз.1,2,5...9,12 по 2ПГ12-2АтVсл		1.465.1-15.5 -1	
	3	Каркас Кр26	8	1.465.1-15.8 -6	
2ПВ12-2АтVсл-10	4	Кр33	1	-7	
	13	Кр39	2	-8	
	14	КП3	1	-19	

Марка	Поз.	Наименование	Кол.	Обозначение документа	Масса, т
	15	Издел. заклад. МН2-1 (МН1-1)	2	1.465.1-15.8 -33	
	16	МН2-2 (МН1-2)	2	-33	
	17	МН14	4	-42	
		Поз.1,2,5...9,12 по 2ПГ12-3АтVсл		1.465.1-15.5 -1	
	3	Каркас Кр26	8	1.465.1-15.8 -6	
	4	Кр33	1	-7	
2ПВ12-3АтVсл-10	13	Кр39	2	-8	
	14	КП3	1	-19	
	15	Издел. заклад. МН2-1 (МН1-1)	2	-33	
	16	МН2-2 (МН1-2)	2	-33	
	17	МН14	4	-42	
		Поз.1,2,5...9,12 по 2ПГ12-1АтVсс		1.465.1-15.5 -1	
	3	Каркас Кр25	8	1.465.1-15.8 -6	
	4	Кр33	1	-7	
2ПВ12-1АтVсс-10	13	Кр38	2	-8	6,5 / 7,6
	14	КП3	1	-19	
	15	Издел. заклад. МН2-1 (МН1-1)	2	-33	
	16	МН2-2 (МН1-2)	2	-33	
	17	МН14	4	-42	
		Поз.1,2,5...9,12 по 2ПГ12-2АтVсс		1.465.1-15.5 -1	
	3	Каркас Кр26	8	1.465.1-15.8 -6	
	4	Кр33	1	-7	
2ПВ12-2АтVсс-10	13	Кр39	2	-8	
	14	КП3	1	-19	
	15	Издел. заклад. МН2-1 (МН1-1)	2	-33	
	16	МН2-2 (МН1-2)	2	-33	
	17	МН14	4	-42	

*) Марки закладных изделий (поз. 15 и 16), указанные в скобках, относятся к плитам из легкого бетона с проемом в полке ф 1450 мм (2ПВ12-...-14).

Марка	Поз.	Наименование	Кол.	Обозначение документа	Масса, т
		Поз.1,2,5...9,12 по 2ПГ12-3АIIсл		1.465.1-15.5-1	
	3	Каркас Кр26	8	1.465.1-15.8-6	
	4	Кр33	1	-7	
2ПГ 3АIIсл	13	Кр39	2	-8	
	14	КП3	1	-19	
	15	Извел. заклодн. МН6-1 (МН5-1)	2	-34	
	16	МН6-2 (МН5-2)	2	-34	
	17	МН14	4	-42	
		Поз.1,2,5...9,12 по 2ПГ12-1АIIвл		1.465.1-15.5-1	
	3	Каркас Кр25	8	1.465.1-15.8-6	
	4	Кр33	1	-7	
2ПВ12-1АIIвл-10	13	Кр38	2	-8	
	14	КП3	1	-19	
	15	Извел. заклодн. МН2-1 (МН1-1)	2	-33	6,5
	16	МН2-2 (МН1-2)	2	-33	7,6
	17	МН14	4	-42	
		Поз.1,2,5...9,12 по 2ПГ12-2АIIвл		1.465.1-15.5-1	
	3	Каркас Кр26	8	1.465.1-15.8-6	
	4	Кр33	1	-7	
2ПВ12-2АIIвл-10	13	Кр39	2	-8	
	14	КП3	1	-19	
	15	Извел. заклодн. МН2-1 (МН1-1)	2	-33	
	16	МН2-2 (МН1-2)	2	-33	
	17	МН14	4	-42	
		Поз.1,2,5...9,12 по 2ПГ12-3АIIвл		1.465.1-15.5-1	
	3	Каркас Кр26	8	1.465.1-15.8-6	
2ПВ12-3АIIвл-10	4	Кр33	1	-7	
	13	Кр39	2	-8	
	14	КП3	1	-19	

Марка	Поз.	Наименование	Кол.	Обозначение документа	Масса, т
	15	Извел. заклодн. МН6-1 (МН5-1)	2	1.465.1-15.8-35	
	16	МН6-2 (МН5-2)	2	-35	
	17	МН14	4	-42	
		Поз.1,2,5...9,12 по 2ПГ12-1АIIвл		1.465.1-15.5-1	
	3	Каркас Кр25	8	1.465.1-15.8-6	
	4	Кр33	1	-7	
2ПВ12-1АIIвл-10	13	Кр38	2	-8	
	14	КП3	1	-19	
	15	Извел. заклодн. МН2-1 (МН1-1)	2	-33	
	16	МН2-2 (МН1-2)	2	-33	
	17	МН14	4	-42	
		Поз.1,2,5...9,12 по 2ПГ12-2АIIвл		1.465.1-15.5-1	
	3	Каркас Кр25	8	1.465.1-15.8-6	
	4	Кр33	1	-7	6,5
2ПВ12-2АIIвл-10	13	Кр38	2	-8	7,6
	14	КП3	1	-19	
	15	Извел. заклодн. МН2-1 (МН1-1)	2	-33	
	16	МН2-2 (МН1-2)	2	-33	
	17	МН14	4	-42	
		Поз.1,2,5...9,12 по 2ПГ12-3АIIвл		1.465.1-15.5-1	
	3	Каркас Кр26	8	1.465.1-15.8-6	
	4	Кр33	1	-7	
	13	Кр39	2	-8	
2ПВ12-3АIIвл-10	14	КП3	1	-19	
	15	Извел. заклодн. МН2-1 (МН1-1)	2	-33	
	16	МН2-2 (МН1-2)	2	-33	
	17	МН14	4	-42	

https://zavodjbi.com/

Марка	Поз.	Наименование	Кол.	Обозначение документа	Масса, т
2ПВ12-4АШв1-10		Поз. 1,2,5...9,12 по 2ПГ12-4АШв1		1.465.1-15.5 — 1	
	3	Каркас КР26	8	1.465.1-15.8 — 6	
	4	КР33	1	— 7	
	13	КР39	2	— 8	
	14	КП3	1	— 19	
	15	Издел. закладн. МН12-1(МН1-1)	2	— 33	
	16	МН12-2(МН1-2)	2	— 33	
	17	МН14	4	— 42	
2ПВ12-1КП1-10		Поз. 1,2,5...9,12 по 2ПГ12-1КП1		1.465.1-15.5 — 1	
	3	Каркас КР25	8	1.465.1-15.8 — 6	
	4	КР33	1	— 7	
	13	КР38	2	— 8	
	14	КП3	1	— 19	
	15	Издел. заклад. МН4-1(МН3-1)	2	— 34	6,5 / 7,6
	16	МН4-2(МН3-2)	2	— 34	
	17	МН14	4	— 42	
2ПВ12-2КП1-10		Поз. 1,2,5...9,12 по 2ПГ12-2КП1		1.465.1-15.5 — 1	
	3	Каркас КР26	8	1.465.1-15.8 — 6	
	4	КР33	1	— 7	
	13	КР39	2	— 8	
	14	КП3	1	— 19	
	15	Издел. закладн. МН6-1(МН5-1)	2	— 35	
	16	МН6-2(МН5-2)	2	— 35	
	17	МН14	4	— 42	
2ПВ12-1Вр1-10		Поз. 1,2,5...9,12 по 2ПГ12-1Вр1		1.465.1-15.5 — 1	
	3	Каркас КР25	8	1.465.1-15.8 — 6	
	4	КР33	1	— 7	
	13	КР39	2	— 8	
	14	КП3	1	— 19	

Марка	Поз.	Наименование	Кол.	Обозначение документа	Масса, т
	15	Издел. закладн. МН6-1(МН5-1)	2	1.465.1-15-8 — 35	
	16	МН6-2(МН5-2)	2	— 35	
	17	МН14	4	— 42	
2ПВ12-2Вр1-10		Поз. 1,2,5...9,12 по 2ПГ12-2Вр1		1.465.1-15.5 — 1	
	3	Каркас КР26	8	1.465.1-15.8 — 6	
	4	КР33	1	— 7	
	13	КР39	2	— 8	
	14	КП3	1	— 19	
	15	Издел. закладн. МН6-1(МН5-1)	2	— 35	
	16	МН6-2(МН5-2)	2	— 35	
	17	МН14	4	— 42	
2ПВ12-3Вр1-10		Поз. 1,2,5...9,12 по 2ПГ12-3Вр1		1.465.1-15.5 — 1	
	3	Каркас КР26	8	1.465.1-15.8 — 6	
	4	КР33	1	— 7	6,5 / 7,6
	13	КР39	2	— 8	
	14	КП3	1	— 19	
	15	Издел. закладн. МН6-1(МН5-1)	2	— 35	
	16	МН6-2(МН5-2)	2	— 35	
	17	МН14	4	— 42	
2ПВ12-4Вр1-10		Поз. 1,2,5...9,12 по 2ПГ12-4Вр1		1.465.1-15.5 — 1	
	3	Каркас КР27	8	1.465.1-15.8 — 6	
	4	КР34	1	— 7	
	13	КР40	2	— 8	
	14	КП3	1	— 19	
	15	Издел. закладн. МН6-1(МН5-1)	2	— 35	
	16	МН6-2(МН5-2)	2	— 35	
	17	МН14	4	— 42	

Спецификацию на арматурные и закладные изделия для плит 2ПВ12 с проемом в полке ф1450 мм принимать по спецификации на соответствующую плиту с проемом в полке ф 1000 мм с заменой в ней марки пространственного каркаса; в место КП3 предусмотреть установку каркаса КПУ-1шт.

Масса плит 2ПВ12 с проемом ф 1450 мм, изготовленных из тяжелого бетона 8,1 и 8,5 т.*) из керамзитобетона 6,3 т, из аглопоритобетона или шлакопемзобетона 7,4 т

*) Масса 8,5 т - соответствует плитам из тяжелого бетона с полкой 35 мм.

1.465.1-15.5-3

Лист 14

24035-06 77 Формат А3

Марка плиты	Напрягаемая арматура класса Ат-IV ГОСТ 10884-81						Всего	Изделия арматурные. Арматура класса А-III ГОСТ 5781-82*									Арматура класса Вр-I ГОСТ 6727-80*					Вр-I	
	ф16	ф18	ф20	ф22	ф25	Итого		ф6	ф8	ф10	ф12	ф14	ф16	ф18		Итого	ф3	ф4	ф5		Итого		
2ПГ12-1АтIV	76,0					76,0	76,0		5,2	7,4	29,7					42,3	16,5	10,3	28,4		55,2	97,5	
2ПГ12-2АтIV		96,6				96,6	96,6		5,2	7,4		39,6				52,2	7,2	21,1	37,4		62,4	117,9	
2ПГ12-3АтIV			118,8			118,8	118,8		5,2	7,4		39,6				52,2	7,2	21,1	42,6		70,9	123,1	
2ПГ12-4АтIV				143,8		143,8	143,8	27,8	3,2	7,0	5,4		51,7			95,1	7,2	4,6	51,2		63,0	158,1	
2ПГ12-5АтIV	151,6					151,6	151,6	27,8	3,2	7,0	5,4		51,7			95,1	7,2	4,6	51,2		63,0	158,1	
2ПГ12-6АтIV					185,6	185,6	185,6	13,8	51,2	7,0		7,2		66,0		145,2	7,2	4,2	58,4		69,8	215,0	
2ПГ12-7АтIV		192,6				192,6	192,6	13,8	51,2	7,0		7,2		66,0		145,2	7,2	4,2	58,4		69,8	215,0	

Продолжение ведомости

Изделия закладные. Арматура класса А-III ГОСТ 5781-82*						Прокат марки ВСт3кп2-1 ГОСТ 103-76*			ГОСТ 8509-86			ГОСТ 8510-86			Всего	Общий расход
Арматура класса А-I																
ф12		Итого	ф18		Итого	-8х160		Итого	L9х8		Итого	L14/9х8		Итого		
9,2		9,2	6,8		6,8							9,6		9,6	25,6	199,1
9,2		9,2	6,8		6,8							9,6		9,6	25,6	240,1
9,2		9,2	6,8		6,8							9,6		9,6	25,6	267,5
9,2		9,2	6,8		6,8							9,6		9,6	25,6	327,5
9,2		9,2	6,0		6,0	6,0		6,0	7,6		7,6				28,8	338,5
9,2		9,2	6,8		6,8							9,6		9,6	25,6	426,2
9,2		9,2	6,0		6,0	6,0		6,0	7,6		7,6				28,8	436,4

В показателях расхода стали на стержневую напрягаемую арматуру учтен дополнительный расход стали на образование постоянных анкеров - высаженных головок (см. табл. 1 документа 1.465.1-15.8-ТТ).

Прокат марки ВСт3кп2-1 принимать по ТУ 14-1-3023-80.

Гл. инж. пр.	Бажанова		
Разраб.	Петрова		
Нормокон.	Кеинова		
Нач. отд.	Петрова		
Н. контр.	Старостина		

1.465.1-15.5-РС1

Ведомость расхода стали на плиту 2ПГ12, кг

Стадия	Лист	Листов
Р	1	12

ЦНИИПромзданий

Инв. № подл. | Подпись и дата | Взам. инв. №

Марка плиты	Напрягаемая арматура класса Ат-V ГОСТ 10884-81						Всего	Изделия арматурные. Арматура класса А-III ГОСТ 5781-82*									Ат-V ГОСТ 10884-81			Вр-I ГОСТ 6727-80*				Всего
	ф20	ф22	ф25			Итого		ф6	ф8	ф10	ф12	ф14	ф16	ф18		Итого	ф12	ф14	Итого	ф3	ф4	ф5	Итого	
2ПГ12-1АтV		72,2				72,2	72,2		5,2	7,4	29,7					42,3	12,6		12,6	16,5	10,3	28,8	55,6	110,5
2ПГ12-2АтV			93,2			93,2	93,2		5,2	7,4	29,7					42,3				16,5	10,3	28,4	55,2	97,5
2ПГ12-3АтV			93,2			93,2	93,2		5,2	7,4		39,6				52,2	12,6		12,6	7,2	21,1	37,8	66,1	130,9
2ПГ12-4АтV	118,8					118,8	118,8		5,2	7,4		39,6				52,2		17,2	17,2	7,2	21,1	37,8	66,1	135,5
2ПГ12-5АтV		143,8				143,8	143,8	27,8	5,2	7,4		39,6				80,0				7,2	21,1	25,4	53,7	133,7
2ПГ12-6АтV	178,0					178,0	178,0	27,8	3,2	7,0	5,4		51,7			95,1				7,2	21,1	25,4	53,7	148,8
2ПГ12-7АтV			185,6			185,6	185,6	27,8	3,2	7,0	5,4		51,7			95,1				7,2	4,6	51,2	63,0	158,1
2ПГ12-8АтV		215,4				215,4	215,4	27,8	3,2	7,0	5,4		51,7			95,1				7,2	4,6	51,2	63,0	158,1
2ПГ12-9АтV			278,0			278,0	278,0	13,8	51,2	7,0		7,2		66,0		145,2				7,2	4,2	58,4	69,8	215,0

Продолжение ведомости

Изделия закладные. Арматура класса А-III ГОСТ 5781-82*			А-I			Прокат марки ВСт3кп2-1 ГОСТ 103-76*			ГОСТ 8509-86			ГОСТ 8510-86			Всего	Общий расход
ф12		Итого	ф18		Итого	-8×15		Итого	L9×8		Итого	L14/9×8		Итого		
9,2		9,2	6,8		6,8							9,6		9,6	25,6	208,3
9,2		9,2	6,8		6,8							9,6		9,6	25,6	216,3
9,2		9,2	6,8		6,8							9,6		9,6	25,6	249,7
9,2		9,2	6,8		6,8							9,6		9,6	25,6	279,9
9,2		9,2	6,8		6,8							9,6		9,6	25,6	303,1
9,2		9,2	6,8		6,8							9,6		9,6	25,6	352,4
9,2		9,2	6,8		6,8							9,6		9,6	25,6	369,3
9,2		9,2	6,8		6,8							9,6		9,6	25,6	399,1
9,2		9,2	6,8		6,8							9,6		9,6	25,6	518,6

Марка плиты	Напрягаемая арматура класса Ат-IVС ГОСТ 10884-81						Всего	Изделия арматурные. Арматура класса А-III ГОСТ 5781-82*							Ат-IVС ГОСТ 10884-81				Вр-I ГОСТ 6727-80*				Всего
	ф16	ф22	ф25	ф28		Итого		ф6	ф8	ф10	ф12	ф14	ф16	Итого	ф12	ф14	ф16	Итого	ф3	ф4	ф5	Итого	
2ПГ12 -1АтIVС			93,2			93,2	93,2		5,2	7,4	29,7			42,3	12,6			12,6	16,5	10,3	28,8	55,6	110,5
2ПГ12 -2АтIVС			93,2			93,2	93,2		5,2	7,4	29,7			42,3			23,6	23,6	16,5	10,3	28,6	55,4	121,3
2ПГ12 -3АтIVС				117,1		117,1	117,		5,2	7,4	29,7			42,3		17,2		17,2	7,2	26,8	28,8	62,8	122,3
2ПГ12 -4АтIVС	151,6					151,6	151,6		5,2	7,4		39,6		52,2					7,2	21,1	37,4	65,7	117,9
2ПГ12 -5АтIVС		143,8				143,8	143,8		5,2	7,4		39,6		52,2			22,4	22,4	7,2	21,1	37,8	66,1	140,7
2ПГ12 -6АтIVС			185,6			185,6	185,6	27,8	3,2	7,0	5,4		51,7	95,1					7,2	21,1	25,4	53,7	148,8
2ПГ12 -7АтIVС			278,0			278,0	278,0	27,8	3,2	7,0	5,4		51,7	95,1					7,2	4,6	51,2	63,0	158,1

Продолжение ведомости

Изделия закладные. Арматура класса А-III ГОСТ 5781-82*			А-I ГОСТ 5781-82*			Прокат марки ВСт3кп2-1 ГОСТ 103-76*			ГОСТ 8509-86			ГОСТ 8510-86			Всего	Общий расход
ф12		Итого	ф18		Итого	-8х15		Итого	L9х8		Итого	L14/9х8		Итого		
9,2		9,2	6,8		6,8							9,6		9,6	25,6	229,3
9,2		9,2	6,8		6,8							9,6		9,6	25,6	240,1
9,2		9,2	6,8		6,8							9,6		9,6	25,6	265,0
9,2		9,2	6,0		6,0	6,0		6,0	7,6		7,6				28,8	298,3
9,2		9,2	6,8		6,8							9,6		9,6	25,6	310,1
9,2		9,2	6,8		6,8							9,6		9,6	25,6	350,0
9,2		9,2	6,8		6,8							9,6		9,6	25,6	461,7

Марка плиты	Напрягаемая арматура класса					Всего	Изделия арматурные																	Всего
							Арматура класса																	
	А-IV						А-III									А-IV			Вр-I					
	ГОСТ 5781-82*						ГОСТ 5781-82*												ГОСТ 6727-80*					
	ф16	ф18	ф22		Итого		ф6	ф8	ф10	ф12	ф14	ф16	ф18		Итого	ф12	ф16		Итого	ф3	ф4	ф5	Итого	
2ПГ12-1АIV		96,6			96,6	96,6		5,2	7,4	29,7					42,3	12,6			12,6	16,5	10,3	28,8	55,6	110,5
2ПГ12-2АIV		96,6			96,6	96,6		5,2	7,4	29,7					42,3		25,0		25,0	16,5	10,3	28,4	55,2	122,5
2ПГ12-3АIV			143,8		143,8	143,8		5,2	7,4	29,7					42,3					7,2	26,8	28,4	62,4	104,[illegible]
2ПГ12-4АIV	151,6				151,6	151,6		5,2	7,4		39,6				52,2					7,2	21,1	37,4	65,7	117,9
2ПГ12-5АIV			143,8		143,8	143,8		5,2	7,4		39,6				52,2		22,4			7,2	21,1	37,8	66,1	140,7
2ПГ12-6АIV		192,6			192,6	192,6	27,8	3,2	7,0	5,4		51,7			95,1					7,2	21,1	25,4	53,7	148,8

Продолжение ведомости

Изделия закладные																Общий расход
Арматура класса						Прокат марки									Всего	
А-III			А-I			ВСт3кп2-1										
ГОСТ 5781-82*						ГОСТ 103-76*			ГОСТ 8509-86			ГОСТ 8510-86				
ф12		Итого	ф18		Итого	-8х15		Итого	L9х8		Итого	L14(9)х8		Итого		
9,2		9,2	6,8		6,8							9,6		9,6	25,6	232,7
9,2		9,2	6,8		6,8							9,6		9,6	25,6	244,7
9,2		9,2	6,8		6,8							9,6		9,6	25,6	274,1
9,2		9,2	6,0		6,0	6,0		6,0	7,6		7,6				28,8	298,3
9,2		9,2	6,8		6,8							9,6		9,6	25,6	310,1
9,2		9,2	6,0		6,0	6,0		6,0	7,6		7,6				28,8	370,2

ЗАВОД ЖБИ

Марка плиты	Напрягаемая арматура класса А-IIIв						Всего	Изделия арматурные. Арматура класса А-III ГОСТ 5781-82*									Арматура класса Вр-I ГОСТ 6727-80*					Всего
	ф22	ф25	ф28	ф32		Итого		ф6	ф8	ф10	ф12	ф14	ф16	ф18		Итого	ф3	ф4	ф5		Итого	
2ПГ12-1АIIIв	143,8					143,8	143,8		5,2	7,4	29,7					42,3	16,5	10,3	28,4		55,2	97,5
2ПГ12-2АIIIв				153,0		153,0	153,0		5,2	7,4	29,7					42,3	16,5	10,3	28,4		55,2	97,5
2ПГ12-3АIIIв		185,6				185,6	185,6		5,2	7,4		39,6				52,2	7,2	21,1	37,4		65,7	117,9
2ПГ12-4АIIIв			233,1			233,1	233,1		5,2	7,4		39,6				52,2	7,2	21,1	42,6		70,9	123,1
2ПГ12-5АIIIв		278,0				278,0	278,0	27,8	3,2	7,0	5,4		51,7			95,1	7,2	21,1	25,4		53,7	148,8
2ПГ12-6АIIIв				304,4		304,4	304,4	27,8	3,2	7,0	5,4		51,7			95,1	7,2	4,6	51,2		63,0	158,1
2ПГ12-7АIIIв			116,0	304,4		420,4	420,4	13,8	51,2	7,0		7,2		66,0		145,2	7,2	4,2	58,4		69,8	215,0

Продолжение ведомости

Изделия закладные. Арматура класса А-III ГОСТ 5781-82*						Прокат марки ВСт3кп2-1 ГОСТ 103-76*			ГОСТ 8509-86			ГОСТ 8510-86			Всего	Общий расход
ф12		Итого	ф18		Итого	-8х15		Итого	L9х8		Итого	L14/9х8		Итого		
9,2		9,2	6,8		6,8							9,6		9,6	25,6	268,9
9,2		9,2	6,8		6,8							9,6		9,6	25,6	278,1
9,2		9,2	6,8		6,8							9,6		9,6	25,6	329,1
9,2		9,2	6,8		6,8							9,6		9,6	25,6	381,8
9,2		9,2	6,8		6,8							9,6		9,6	25,6	452,4
9,2		9,2	6,8		6,8							9,6		9,6	25,6	488,1
9,2		9,2	6,8		6,8							9,6		9,6	25,6	661,0

ЗАВОД ЖБИ

Марка плиты	Напрягаемая арматура класса						Всего	Изделия арматурные														Всего
								Арматура класса														
	К-7			Вр				А-III									Вр-I					
	ГОСТ 13840-68*			ГОСТ 7348-81				ГОСТ 5781-82*									ГОСТ 6727-80*					
	ф15		Итого	ф5		Итого		ф6	ф8	ф10	ф12	ф14	ф16	ф18		Итого	ф3	ф4	ф5		Итого	
2ПГ12-1К7	53,6		53,6				53,6		5,2	7,4	29,7					42,3	16,5	10,3	28,4		55,2	97,5
2ПГ12-2К7	80,4		80,4				80,4		5,2	7,4		39,6				52,2	7,2	21,1	37,4		65,7	117,9
2ПГ12-3К7	107,2		107,2				107,2		51,2	10,6	5,4		51,7			118,9	7,2	4,6	51,2		63,0	181,9
2ПГ12-4К7	134,0		134,0				134,0	13,8	48,0	10,6		7,2		66,0		145,6	7,2	2,6	61,2		71,0	216,6
2ПГ12-5К7	160,8		160,8				160,8	13,8	48,0	10,6		7,2		66,0		145,6	7,2	2,6	61,2		71,0	216,6
2ПГ12-1Вр				60,8		60,8	60,8		5,2	7,4	29,7					42,3	16,5	10,3	28,4		55,2	97,5
2ПГ12-2Вр				72,2		72,2	72,2		5,2	7,4	29,7					42,3	7,2	26,8	28,4		62,4	104,7
2ПГ12-3Вр				83,6		83,6	83,6		5,2	7,4		39,6				52,2	7,2	21,1	37,4		65,7	117,9
2ПГ12-4Вр				95,0		95,0	95,0	27,8	5,2	7,4		39,6				80,0	7,2	21,1	25,4		53,7	133,7

Продолжение ведомости

Изделия закладные															Всего	Общий расход
Арматура класса						Прокат марки										
А-III			А-I			ВСт3кп2-1										
ГОСТ 5781-82*						ГОСТ 103-76*			ГОСТ 8509-86			ГОСТ 8510-86				
ф8	ф12	Итого	ф18		Итого	-8х15		Итого	L9х8		Итого	L14/9х8		Итого		
	9,2	9,2	6,8		6,8							9,6		9,6	25,6	176,7
	9,2	9,2	6,0		6,0	6,0		6,0	7,6		7,6				28,8	227,1
	9,2	9,2	6,0		6,0	6,0		6,0	7,6		7,6				28,8	317,9
1,2	9,2	10,4	5,2		5,2	8,0		8,0	7,6		7,6				31,2	381,8
1,2	9,2	10,4	5,2		5,2	8,0		8,0	7,6		7,6				31,2	408,6
	9,2	9,2	6,0		6,0	6,0		6,0	7,6		7,6				28,8	187,1
	9,2	9,2	6,0		6,0	6,0		6,0	7,6		7,6				28,8	205,7
	9,2	9,2	6,0		6,0	6,0		6,0	7,6		7,6				28,8	230,3
	9,2	9,2	6,0		6,0	6,0		6,0	7,6		7,6				28,8	257,5

Марка плиты	Напрягаемая арматура класса									Изделия арматурные												
										Арматура класса												Всего
	Вр			А-IV					Всего	А-III								Вр-I				
	ГОСТ 7348-81			ГОСТ 5781-82*						ГОСТ 5781-82*								ГОСТ 6727-80*				
	ф5		Итого	ф16	ф20	ф22		Итого		ф6	ф8	ф10	ф12	ф14	ф16	ф18	Итого	ф3	ф4	ф5	Итого	
2ПГ12-5Вр	106,4		106,4						106,4	27,8		7,0	5,4		51,7		91,9	7,2	21,1	26,6	54,9	146,8
2ПГ12-6Вр	117,8		117,8						117,8	27,8		7,0	5,4		51,7		91,9	7,2	4,6	52,4	64,2	156,1
2ПГ12-7Вр	129,2		129,2						129,2		48,0	10,6	5,4		51,7		115,7	7,2	4,6	68,0	79,8	195,5
2ПГ12-8Вр	140,6		140,6						140,6	13,8	48,0	10,6		7,2		66,0	145,6	7,2	4,2	59,6	71,0	216,6
2ПГ12-1АIV-Н(П)					118,8			118,8	118,8		5,2	7,4	29,7				42,3	7,2	26,8	28,4	62,4	104,7
2ПГ12-2АIV-Н(П)						143,8		143,8	143,8		5,2	7,4		39,6			52,2	7,2	21,1	37,4	65,7	117,9
2ПГ12-3АIV-Н(П)				151,6				151,6	151,6		5,2	7,4		39,6			52,2	7,2	21,1	37,4	65,7	117,9
2ПГ12-4АIV-Н(П)					178,0			178,0	178,0		5,2	7,4		39,6			52,2	7,2	21,1	37,4	65,7	117,9
2ПГ12-5АIV-Н(П)						215,4		215,4	215,4		3,2	7,0	5,4		51,7		67,3	7,2	21,1	37,4	65,7	133,0

Продолжение ведомости

Изделия закладные																Общий расход
Арматура класса						Прокат марки									Всего	
А-III			А-I			ВСт3кп2-1										
ГОСТ 5781-82*						ГОСТ 103-76*			ГОСТ 8509-86			ГОСТ 8510-86				
ф8	ф12	Итого	ф18		Итого	-8×15		Итого	L9×8		Итого	L14/9×8		Итого		
1,2	9,2	10,4	5,2		5,2	8,0		8,0	7,6		7,6				31,2	284,4
1,2	9,2	10,4	5,2		5,2	8,0		8,0	7,6		7,6				31,2	305,1
1,2	9,2	10,4	5,2		5,2	8,0		8,0	7,6		7,6				31,2	355,9
1,2	9,2	10,4	5,2		5,2	8,0		8,0	7,6		7,6				31,2	388,4
	9,2	9,2	6,8		6,8							9,6		9,6	25,6	249,1
	9,2	9,2	6,8		6,8							9,6		9,6	25,6	287,3
	9,2	9,2	6,0		6,0	6,0		6,0	7,6		7,6				28,8	298,3
	9,2	9,2	6,8		6,8							9,6		9,6	25,6	321,5
	9,2	9,2	6,8		6,8							9,6		9,6	25,6	374,0

Марка плиты	Напрягаемая арматура класса Ат-VСК ГОСТ 10884-81						Всего	Изделия арматурные. Арматура класса А-III ГОСТ 5781-82*								Арматура класса Вр-I ГОСТ 6727-80*				Всего
	ф18	ф20	ф22	ф25		Итого		ф6	ф8	ф10	ф12	ф14	ф16	ф18	Итого	ф3	ф4	ф5	Итого	
2ПГ12-1АтVСК-Н	96,6					96,6	96,6		5,2	7,4		39,6			52,2	7,2	21,1	37,4	65,7	117,9
2ПГ12-2АтVСК-Н		118,8				118,8	118,8		5,2	7,4		39,6			52,2	7,2	21,1	37,4	65,7	117,9
2ПГ12-3АтVСК-Н			143,8			143,8	143,8		3,2	7,0	5,4		51,7		67,3	7,2	21,1	37,4	65,7	133,0
2ПГ12-4АтVСК-Н		178,0				178,0	178,0	27,8	3,2	7,0	5,4		51,7		95,1	7,2	21,1	25,4	53,7	148,8
2ПГ12-5АтVСК-Н				185,6		185,6	185,6	27,8	3,2	7,0	5,4		51,7		95,1	7,2	4,6	51,2	63,0	158,1
2ПГ12-6АтVСК-Н			215,4			215,4	215,4	41,6	3,2	7,0		7,2		66,0	125,0	7,2	4,2	42,8	54,2	179,2
2ПГ12-7АтVСК-Н				278,0		278,0	278,0	13,8	51,2	7,0		7,2		66,0	145,2	7,2	4,2	58,4	69,8	215,0

Продолжение ведомости

Изделия закладные. Арматура класса А-III ГОСТ 5781-82*		Арматура класса А-I ГОСТ 5781-82*		Прокат марки ВСт3кп2-1 ГОСТ 103-76*			ГОСТ 8509-86			ГОСТ 8510-86			Всего	Общий расход
ф12	Итого	ф18	Итого	-8х15		Итого	L9х8		Итого	L14/9х8		Итого		
9,2	9,2	6,8	6,8							9,6		9,6	25,6	240,1
9,2	9,2	6,8	6,8							9,6		9,6	25,6	262,3
9,2	9,2	6,8	6,8							9,6		9,6	25,6	302,4
9,2	9,2	6,8	6,8							9,6		9,6	25,6	352,4
9,2	9,2	6,8	6,8							9,6		9,6	25,6	369,3
9,2	9,2	6,8	6,8							9,6		9,6	25,6	420,2
9,2	9,2	6,8	6,8							9,6		9,6	25,6	518,6

Инв.№ подл. | Подпись и дата | Взам.инв.№

24035-06 85 Формат А3

Марка плиты	Напрягаемая арматура класса										Всего	Изделия арматурные												Всего
												Арматура класса												
	А-III в						Ат-V					А-III								Вр-I				
							ГОСТ 10884-81					ГОСТ 5781-82*								ГОСТ 6727-80*				
	ф22	ф25	ф28	ф32		Итого	ф20	ф22	ф25	Итого		ф6	ф8	ф10	ф12	ф14	ф16	ф18	Итого	ф3	ф4	ф5	Итого	
2ПГ12-1АIII в-Н(п)	143,8					143,8					143,8		5,2	7,4		39,6			52,2	7,2	21,1	37,4	65,7	117,9
2ПГ12-2АIII в-Н(п)				153,0		153,0					153,0		5,2	7,4		39,6			52,2	7,2	21,1	37,4	65,7	117,9
2ПГ12-3АIII в-Н(п)		185,6				185,6					185,6		3,2	7,0	5,4		51,7		67,3	7,2	21,1	37,4	65,7	133,0
2ПГ12-4АIII в-Н(п)			233,1			233,1					233,1		3,2	7,0	5,4		51,7		67,3	7,2	21,1	42,6	70,9	138,2
2ПГ12-5АIII в-Н(п)		278,0				278,0					278,0	27,8	3,2	7,0	5,4		51,7		95,1	7,2	21,1	25,4	53,7	148,8
2ПГ12-6АIII в-Н(п)				304,4		304,4					304,4	27,8	3,2	7,0	5,4		51,7		95,1	7,2	4,6	51,2	63,0	158,1
2ПГ12-7АIII в-Н(п)			116,0	304,4		420,4					420,4	13,8	51,2	7,0		7,2		66,0	145,2	7,2	4,2	58,4	69,8	215,0
2ПГ12-1АтV л									93,2	93,2	93,2		5,2	7,4	29,7				42,3	16,5	10,3	28,4	55,2	97,5
2ПГ12-2АтV л							118,8			118,8	118,8		5,2	7,4		39,6			52,2	7,2	21,1	37,4	65,7	117,9
2ПГ12-3АтV л								143,8		143,8	143,8		5,2	7,4		39,6			52,2	7,2	21,1	37,4	65,7	117,9

Продолжение ведомости

Изделия закладные																Общий расход
Арматура класса						Прокат марки									Всего	
А-III			А-I			Вст3кп2-1										
ГОСТ 5781-82*						ГОСТ 103-76*			ГОСТ 8509-86			ГОСТ 8510-86				
ф8	ф12	Итого	ф18		Итого	-8х15		Итого	L9х8		Итого	L14/9х8		Итого		
	9,2	9,2	6,8		6,8							9,6		9,6	25,6	287,3
	9,2	9,2	6,8		6,8							9,6		9,6	25,6	296,5
	9,2	9,2	6,8		6,8							9,6		9,6	25,6	344,2
	9,2	9,2	6,8		6,8							9,6		9,6	25,6	396,9
	9,2	9,2	6,8		6,8							9,6		9,6	25,6	452,4
	9,2	9,2	6,8		6,8							9,6		9,6	25,6	488,1
	9,2	9,2	6,8		6,8							9,6		9,6	25,6	661,0
	9,2	9,2	6,8		6,8							9,6		9,6	25,6	[illegible]5,3
	9,2	9,2	6,8		6,8							9,6		9,6	25,6	262,3
	9,2	9,2	6,8		6,8							9,6		9,6	25,6	[illegible]97,3

Марка плиты	Напрягаемая арматура класса												Всего	Изделия арматурные												Всего
														Арматура класса												
	Ат-IV				А-IV				А-IIIв					А-III								Вр-I				
	ГОСТ 10884-81				ГОСТ 5781-82*									ГОСТ 5781-82*								ГОСТ 6727-80*				
	ф18	ф20	ф22	Итого	ф18	ф20	ф22	Итого	ф22	ф25	ф32	Итого		ф6	ф8	ф10	ф12	ф14	ф16	ф18	Итого	ф3	ф4	ф5	Итого	
2ПГ12-1АтIVсл		118,8		118,8									118,8		5,2	7,4	29,7				42,3	16,5	10,3	28,4	55,2	97,5
2ПГ12-2АтIVсл			143,8	143,8									143,8		5,2	7,4		39,6			52,2	7,2	21,1	37,4	65,7	117,9
2ПГ12-3АтIVсл	192,6			192,6									192,6		5,2	7,4		39,6			52,2	7,2	21,1	37,4	65,7	117,9
2ПГ12-1АIVл						118,8		118,8					118,8		5,2	7,4	29,7				42,3	16,5	10,3	28,4	55,2	97,5
2ПГ12-2АIVл							143,8	143,8					143,8		5,2	7,4		39,6			52,2	7,2	21,1	37,4	65,7	117,9
2ПГ12-3АIVл					192,6			192,6					192,6		5,2	7,4		39,6			52,2	7,2	21,1	37,4	65,7	117,9
2ПГ12-1АIIIвл									143,8			143,8	143,8		5,2	7,4	29,7				42,3	16,5	10,3	28,4	55,2	97,5
2ПГ12-2АIIIвл											153,0	153,0	153,0		5,2	7,4	29,7				42,3	16,5	10,3	28,4	55,2	97,5
2ПГ12-3АIIIвл										185,6		185,6	185,6		5,2	7,4		39,6			52,2	7,2	21,1	37,4	65,7	117,9
2ПГ12-4АIIIвл									215,4			215,4	215,4		5,2	7,4		39,6			52,2	7,2	21,1	37,4	65,7	117,9

Продолжение ведомости

Изделия закладные																
Арматура класса			Прокат марки												Всего	Общий расход
А-III			А-I	Вст3кп2-1												
ГОСТ 5781-82*				ГОСТ 103-75*			ГОСТ 8509-86			ГОСТ 8510-86						
ф8	ф12	Итого	ф18		Итого	-8х15		Итого	L9х8		Итого	L14/9ф		Итого		
	9,2	9,2	6,8		6,8							9,6		9,6	25,6	241,9
	9,2	9,2	6,8		6,8							9,6		9,6	25,6	287,3
	9,2	9,2	6,0		6,0	6,0		6,0	7,6		7,6				28,8	339,3
	9,2	9,2	6,8		6,8							9,6		9,6	25,6	241,9
	9,2	9,2	6,8		6,8							9,6		9,6	25,6	287,3
	9,2	9,2	6,0		6,0	6,0		6,0	7,6		7,6				28,8	339,3
	9,2	9,2	6,8		6,8							9,6		9,6	25,6	266,9
	9,2	9,2	6,8		6,8							9,6		9,6	25,6	276,1
	9,2	9,2	6,8		6,8							9,6		9,6	25,6	329,1
	9,2	9,2	6,8		6,8							9,6		9,6	25,6	358,9

Инв. № подл. | Подпись и дата | Взам. инв. №

Марка плиты	Напрягаемая арматура класса						Всего	Изделия арматурные													Всего
								Арматура класса													
	К-7			Вр				А-III									Вр-I				
	ГОСТ 13840-68*			ГОСТ 7348-81				ГОСТ 5781-82*									ГОСТ 6727-80*				
	ф15		Итого	ф5		Итого		ф6	ф8	ф10	ф12	ф14	ф16	ф18		Итого	ф3	ф4	ф5	Итого	
2ПГ12-1КТЛ	53,6		53,6				53,6		5,2	7,4	29,7					42,3	16,5	10,3	28,4	55,2	97,5
2ПГ12-2КТЛ	80,4		80,4				80,4		5,2	7,4		39,6				52,2	7,2	21,1	37,4	65,7	117,9
2ПГ12-1ВрЛ				60,8		60,8	60,8		5,2	7,4	29,7					42,3	16,5	10,3	28,4	55,2	97,5
2ПГ12-2ВрЛ				72,2		72,2	72,2		5,2	7,4		39,6				52,2	7,2	21,1	37,4	65,7	117,9
2ПГ12-3ВрЛ				83,6		83,6	83,6		5,2	7,4		39,6				52,2	7,2	21,1	37,4	65,7	117,9
2ПГ12-4ВрЛ				95,0		95,0	95,0	27,8	3,2	7,0	5,4		51,7			95,1	7,2	21,1	25,4	53,7	148,8

Изделия закладные															Общий расход
Арматура класса						Прокат марки								Всего	
А-III			А-I			ВСт3кп2-1									
ГОСТ 5781-82*						ГОСТ 103-76*			ГОСТ 8509-86			ГОСТ 8510-86			
ф8	ф12	Итого	ф18		Итого	-8х15		Итого	L9х8		Итого	L14/9х8		Итого	
	9,2	9,2	6,8		6,8							9,6		9,6	25,6	176,7
	9,2	9,2	6,0		6,0	6,0		6,0	7,6		7,6				28,8	227,1
	9,2	9,2	6,0		6,0	6,0		6,0	7,6		7,6				28,8	187,1
	9,2	9,2	6,0		6,0	6,0		6,0	7,6		7,6				28,8	218,9
	9,2	9,2	6,0		6,0	6,0		6,0	7,6		7,6				28,8	230,3
	9,2	9,2	6,0		6,0	6,0		6,0	7,6		7,6				28,8	272,6

Инв. № подл. | Подпись и дата | Взам. инв. №

Изменения расхода стали на плиту 2ПГ12 при замене каркасов поперечных ребер плит с нижней рабочей арматурой из стали класса А-III на каркасы с рабочей арматурой из стали класса Ат-IVС.

Каркас с арматурой класса А-III														Вариант каркаса с арматурой класса Ат-IVС													
Марка каркаса	Кол. на плиту	Расход арматуры класса												Марка каркаса	Кол. на плиту	Расход арматуры класса											
		А-III								Вр-I			Всего			Ат-IVС					А-III		Вр-I				Всего
		ГОСТ 5781-82*								ГОСТ 6727-80*						ГОСТ 10884-81					ГОСТ 5781-82*		ГОСТ 6727-80*				
		ф6	ф8	ф10	ф12	ф14	ф16	ф18	Итого	ф4	ф5	Итого				ф10	ф12	ф14	ф16	Итого	ф8	Итого	ф4	ф5	Итого		
КР17	1				2,7				2,7	0,7		0,7	3,4	КР21	1	1,8				1,8			0,7		0,7	2,5
КР25	10				27,0				27,0	5,0		5,0	32,0	КР29	10	18,0				18,0			5,0		5,0	23,0
КР33	2		2,0	3,6					5,6	0,4		0,4	6,0	КР36 *)	2	3,6				3,6	2,0	2,0	0,4		0,4	6,0
КР18	1					3,6			3,6		1,0	1,0	4,6	КР22	1		2,7			2,7			0,7		0,7	3,4
КР26	10					36,0			36,0		8,0	8,0	44,0	КР30	10		27,0			27,0			5,0		5,0	32,0
КР19	1						4,7		4,7		1,0	1,0	5,7	КР23	1			3,6		3,6				1,0	1,0	4,6
КР27	10						47,0		47,0		8,0	8,0	55,0	КР31	10			36,0		36,0				8,0	8,0	44,0
КР34	2			3,2	5,4				8,6	0,4		0,4	9,0	КР36 *)	2	3,6				3,6	2,0	2,0	0,4		0,4	6,0
КР20	1	1,8						6,0	7,8				7,8	КР24	1				4,7	4,7				1,0	1,0	5,7
КР28	10	12,0						60,0	72,0				72,0	КР32	10				47,0	47,0				8,0	8,0	55,0
КР35	2			3,2		7,2			10,4		0,6	0,6	11,0	КР37	2	3,2	5,4			8,6			0,4		0,4	9,0

*) В каркасе КР36 допускается верхний продольный стержень изготавливать из стали ф 10 мм класса Ат-IVС

Инв. № подл. | Подпись и дата | Взам. инв. №

Марка плиты	Напрягаемая арматура класса Ат-VI ГОСТ 5781-82						Всего	Изделия арматурные. Арматура класса А-III ГОСТ 5781-82*									Br-I ГОСТ 6727-80*					Вес
	Ф16	Ф18	Ф20	Ф22	Ф25	Итого		Ф6	Ф8	Ф10	Ф12	Ф14	Ф16	Ф18		Итого	Ф3	Ф4	Ф5		Итого	
2ПВ12-1АтVI-4	76,0					76,0	76,0		4,2	8,7	62,0					74,9	16,5	9,8	28,4		54,7	129,6
2ПВ12-2АтVI-4		96,6				96,6	96,6		4,2	8,7	25,6	49,6				88,1	7,2	20,9	37,5		65,6	153,7
2ПВ12-3АтVI-4			118,8			118,8	118,8		4,2	8,7	25,6	49,6				88,1	7,2	20,9	43,0		71,1	159,2
2ПВ12-4АтVI-4				143,8		143,8	143,8	27,8	3,2	8,5	28,3		64,9			132,7	7,2	4,4	51,7		63,3	196,0
2ПВ12-5АтVI-4	151,6					151,6	151,6	27,8	3,2	8,5	28,3		64,9			132,7	7,2	4,4	51,7		63,3	196,0
2ПВ12-6АтVI-4					185,6	185,6	185,6	13,9	51,1	8,5	25,6	3,6		82,4		185,1	7,2	4,2	58,2		69,6	254,7
2ПВ12-7АтVI-4		192,6				192,6	192,6	13,9	51,1	8,5	25,6	3,6		82,4		185,1	7,2	4,2	58,2		69,6	254,7

Продолжение ведомости

Изделия закладные. Арматура класса А-III ГОСТ 5781-82* Ф10	Ф12	Итого	Ф20		Итого	Прокат марки ВСт3кп2-1 ГОСТ 103-76* -6х10	Итого	-8х15	Итого	ГОСТ 8509-86 L9х8		Итого	ГОСТ 8510-86 L14/9х6		Итого	Всего	Общий расход
1,1	9,1	10,2	8,3		8,3	2,4	2,4						9,6		9,6	30,5	235,1
1,1	9,1	10,2	8,3		8,3	2,4	2,4						9,6		9,6	30,5	280,8
1,1	9,1	10,2	8,3		8,3	2,4	2,4						9,6		9,6	30,5	308,5
1,1	9,1	10,2	8,3		8,3	2,4	2,4						9,6		9,6	30,5	370,3
1,1	9,1	10,2	7,2		7,2	2,4	2,4	6,0	6,0	7,4		7,4				33,2	380,8
1,1	9,1	10,2	8,3		8,3	2,4	2,4						9,6		9,6	30,5	470,8
1,1	9,1	10,2	7,2		7,2	2,4	2,4	6,0	6,0	7,4		7,4				33,2	480,5

Расход стали на плиты 2ПВ12 с проемом в полке Ф700 мм (плиты марки 2ПВ12-...-7) принимать по соответствующим маркам плит с проемом Ф400 мм

Прокат марки ВСт3кп2-1 принимать по ТУ14-1-3023-80.

Гл. инж. пр.	Божанова		
Разраб.	Старостина		
Исполн.	Николаева		
Провер.	Петрова		
Н. контр.	Ялова		

1.465.1-15.5-РС2

Ведомость расхода стали на плиту 2ПВ12, кг

Стадия	Лист	Листов
Р	1	24

ЦНИИПРОМЗДАНИЙ

24035-06 90

Формат А3

Марка плиты	Напрягаемая арматура класса					Всего	Арматурные изделия																	Всего
							Арматура класса																	
	Ат-V						А-III									Ат-V				Вр-I				
	ГОСТ 10884-81						ГОСТ 5781-82*									ГОСТ 10884-81				ГОСТ 6727-80*				
	Ф20	Ф22	Ф25		Итого		Ф6	Ф8	Ф10	Ф12	Ф14	Ф16	Ф18		Итого	Ф12	Ф14		Итого	Ф3	Ф4	Ф5	Итого	
2ПВ12-1АтV-4		72,2			72,2	72,2		4,2	8,7	62,0					74,9	12,6			12,6	16,5	9,8	28,7	55,0	142,5
2ПВ12-2АтV-4			93,2		93,2	93,2		4,2	8,7	62,0					74,9					16,5	9,8	28,4	54,7	129,6
2ПВ12-3АтV-4			93,2		93,2	93,2		4,2	8,7	25,6	49,6				88,1	12,6			12,6	7,2	20,9	37,9	66,0	166,7
2ПВ12-4АтV-4	118,8				118,8	118,8		4,2	8,7	25,6	49,6				88,1		17,2		17,2	7,2	20,9	37,9	66,0	171,3
2ПВ12-5АтV-4		143,8			143,8	143,8	27,8	4,2	8,7	25,6	49,6				115,9					7,2	20,9	25,9	54,0	169,9
2ПВ12-6АтV-4	178,0				178,0	178,0	27,8	3,2	8,5	28,3		64,9			132,7					7,2	20,9	25,9	54,0	186,7
2ПВ12-7АтV-4			185,6		185,6	185,6	27,8	3,2	8,5	28,3		64,9			132,7					7,2	4,4	51,7	63,3	196,0
2ПВ12-8АтV-4		215,4			215,4	215,4	27,8	3,2	8,5	28,3		64,9			132,7					7,2	4,4	51,7	63,3	196,0
2ПВ12-9АтV-4			278,0		278,0	278,0	13,9	51,1	8,5	25,6	3,6		82,4		185,1					7,2	4,2	58,2	69,6	234,7

Продолжение ведомости

Изделия закладные												Общий расход
Арматура класса						Прокат марки					Всего	
А-III			А-I			ВСт3кп2-1						
ГОСТ 5781-82*						ГОСТ 103-76*			ГОСТ 8510-86			
Ф10	Ф12	Итого	Ф20		Итого	-6×10		Итого	-140×8		Итого	
1,1	9,1	10,2	8,3		8,3	2,4		2,4	9,6		9,6	30,5	245,2
1,1	9,1	10,2	8,3		8,3	2,4		2,4	9,6		9,6	30,5	253,3
1,1	9,1	10,2	8,3		8,3	2,4		2,4	9,6		9,6	30,5	290,4
1,1	9,1	10,2	8,3		8,3	2,4		2,4	9,6		9,6	30,5	320,6
1,1	9,1	10,2	8,3		8,3	2,4		2,4	9,6		9,6	30,5	344,2
1,1	9,1	10,2	8,3		8,3	2,4		2,4	9,6		9,6	30,5	395,2
1,1	9,1	10,2	8,3		8,3	2,4		2,4	9,6		9,6	30,5	412,1
1,1	9,1	10,2	8,3		8,3	2,4		2,4	9,6		9,6	30,5	441,9
1,1	9,1	10,2	8,3		8,3	2,4		2,4	9,6		9,6	30,5	563,2

Марка плиты	Напрягаемая арматура класса Ат-IVС ГОСТ 10884-81						Всего	Изделия арматурные. Арматура класса А-III ГОСТ 5781-82*							Ат-IVС ГОСТ 10884-81				Вр-I ГОСТ 6727-80*					Всего
	Ф16	Ф22	Ф25	Ф28		Итого		Ф6	Ф8	Ф10	Ф12	Ф14	Ф16	Итого	Ф12	Ф14	Ф16	Итого	Ф3	Ф4	Ф5		Итого	
2ПВ12-1АтIVС-4			93.2			93.2	93.2		4.2	8.7	62.0			74.9	12.6			12.6	16.5	9.8	28.7		55.0	142.5
2ПВ12-2АтIVС-4			93.2			93.2	93.2		4.2	8.7	62.0			74.9			23.7	23.7	16.5	9.8	28.5		54.8	153.4
2ПВ12-3АтIVС-4				117.1		117.1	117.1		4.2	8.7	62.0			74.9		17.2		17.2	7.2	26.3	28.7		62.2	154.3
2ПВ12-4АтIVС-4	151.6					151.6	151.6		4.2	8.7	25.6	49.6		88.1					7.2	20.9	37.5		65.6	153.7
2ПВ12-5АтIVС-4		143.8				143.8	143.8		4.2	8.7	25.6	49.6		88.1			22.4	22.4	7.2	20.9	37.9		66.0	176.5
2ПВ12-6АтIVС-4			185.6			185.6	185.6	27.8	3.2	8.5	28.3		64.9	132.7					7.2	20.9	25.9		54.0	186.7
2ПВ12-7АтIVС-4			278.0			278.0	278.0	27.8	3.2	8.5	28.3		64.9	132.7					7.2	4.4	51.7		63.3	196.0

Продолжение ведомости

Изделия закладные. Арматура класса А-III ГОСТ 5781-82*			А-I		Прокат марки ВСт 3 кп2-1 ГОСТ 103-76*				ГОСТ 8509-86		ГОСТ 8510-86		Всего	Общий расход
Ф10	Ф12	Итого	Ф20	Итого	-6×10	Итого	-8×15	Итого	L9×8	Итого	L4/9×8	Итого		
1.1	9.1	10.2	8.3	8.3	2.4	2.4					9.6	9.6	30.5	266.2
1.1	9.1	10.2	8.3	8.3	2.4	2.4					9.6	9.6	30.5	277.1
1.1	9.1	10.2	8.3	8.3	2.4	2.4					9.6	9.6	30.5	301.9
1.1	9.1	10.2	7.2	7.2	2.4	2.4	6.0	6.0	7.4	7.4			33.2	338.5
1.1	9.1	10.2	8.3	8.3	2.4	2.4					9.6	9.6	30.5	350.8
1.1	9.1	10.2	8.3	8.3	2.4	2.4					9.6	9.6	30.5	402.8
1.1	9.1	10.2	8.3	8.3	2.4	2.4					9.6	9.6	30.5	504.5

Марка плиты	Напрягаемая арматура класса					Всего	Изделия арматурные																	Всего
							Арматура класса																	
	А-IV						А-III								А-IV				Вр-I					
	ГОСТ 5781-82*						ГОСТ 5781-82*												ГОСТ 6727-80*					
	Ф16	Ф18	Ф22		Итого		Ф6	Ф8	Ф10	Ф12	Ф14	Ф16	Ф18	Итого	Ф12	Ф16		Итого	Ф3	Ф4	Ф5		Итого	
2ПВ12-1АIV-4		96,6			96,6	96,6		4,2	8,7	62,0				74,9	12,6			12,6	16,5	9,8	28,7		55,0	142,5
2ПВ12-2АIV-4		96,6			96,6	96,6		4,2	8,7	62,0				74,9		24,9		24,9	16,5	9,8	28,4		54,7	154,5
2ПВ12-3АIV-4			143,8		143,8	143,8		4,2	8,7	62,0				74,9					7,2	26,3	28,4		61,9	136,8
2ПВ12-4АIV-4	151,6				151,6	151,6		4,2	8,7	25,6	49,6			88,1					7,2	20,9	37,5		65,6	153,7
2ПВ12-5АIV-4			143,8		143,8	143,8		4,2	8,7	25,6	49,6			88,1		22,4		22,4	7,2	20,9	37,9		66,0	176,5
2ПВ12-6АIV-4		192,6			192,6	192,6	27,8	3,2	8,5	28,3		64,9		132,7					7,2	20,9	25,9		54,0	186,7

Продолжение ведомости

Изделия закладные														Общий расход
Арматура класса					Прокат марки								Всего	
А-III			А-I		ВСт 3 кп 2-1									
ГОСТ 5781-82*					ГОСТ 103-76*				ГОСТ 8509-86		ГОСТ 8510-86			
Ф10	Ф12	Итого	Ф20	Итого	-6×10	Итого	8×15	Итого	L9×8	Итого	L4/9-8	Итого		
1,1	9,1	10,2	8,3	8,3	2,4	2,4					9,6	9,6	30,5	269,6
1,1	9,1	10,2	8,3	8,3	2,4	2,4					9,6	9,6	30,5	281,6
1,1	9,1	10,2	8,3	8,3	2,4	2,4					9,6	9,6	30,5	311,1
1,1	9,1	10,2	7,2	7,2	2,4	2,4	6,0	6,0	7,4	7,4			33,2	338,5
1,1	9,1	10,2	8,3	8,3	2,4	2,4					9,6	9,6	30,5	350,8
1,1	9,1	10,2	7,2	7,2	2,4	2,4	6,0	6,0	7,4	7,4			33,2	412,5

Инв. № подл. | Подпись и дата | Взам. инв. №

Марка плиты	Напрягаемая арматура класса А-IIIв						Всего	Изделия арматурные. Арматура класса А-III ГОСТ 5781-82*								Арматура класса Вр-I ГОСТ 6727-80*					Всего
	ф22	ф25	ф28	ф32		Итого		ф6	ф8	ф10	ф12	ф14	ф16	ф18	Итого	ф3	ф4	ф5		Итого	
2ПВ12-1АIIIв-4	143,8					143,8	143,8		4,2	8,7	62,0				74,9	16,5	9,8	28,4		54,7	129,6
2ПВ12-2АIIIв-4				153,0		153,0	153,0		4,2	8,7	62,0				74,9	16,5	9,8	28,4		54,7	129,6
2ПВ12-3АIIIв-4		185,6				185,6	185,6		4,2	8,7	25,6	49,6			88,1	7,2	20,9	37,5		65,6	153,7
2ПВ12-4АIIIв-4			233,1			233,1	233,1		4,2	8,7	25,6	49,6			88,1	7,2	20,9	43,0		71,1	159,2
2ПВ12-5АIIIв-4		278,0				278,0	278,0	27,8	3,2	8,5	28,3		64,9		132,7	7,2	20,9	25,9		54,0	186,7
2ПВ12-6АIIIв-4				304,4		304,4	304,4	27,8	3,2	8,5	28,3		64,9		132,7	7,2	4,4	51,7		63,3	196,0
2ПВ12-7АIIIв-4			416,0	304,4		420,4	420,4	13,9	51,1	8,5	25,6	3,6		82,4	185,1	7,2	4,2	58,2		69,6	254,7

Продолжение ведомости

Изделия закладные. Арматура класса А-III ГОСТ 5781-82*						Прокат марки ВСт3кп2-1 ГОСТ 103-76*		ГОСТ 8510-86		Всего	Общий расход
			Арматура класса А-I								
ф10	ф12	Итого	ф20		Итого	Б-6х10	Итого	L14/9х8	Итого		
1,1	9,1	10,2	8,3		8,3	2,4	2,4	9,6	9,6	30,5	303,9
1,1	9,1	10,2	8,3		8,3	2,4	2,4	9,6	9,6	30,5	343,1
1,1	9,1	10,2	8,3		8,3	2,4	2,4	9,6	9,6	30,5	369,8
1,1	9,1	10,2	8,3		8,3	2,4	2,4	9,6	9,6	30,5	422,8
1,1	9,1	10,2	8,3		8,3	2,4	2,4	9,6	9,6	30,5	495,2
1,1	9,1	10,2	8,3		8,3	2,4	2,4	9,6	9,6	30,5	530,9
1,1	9,1	10,2	8,3		8,3	2,4	2,4	9,6	9,6	30,5	705,6

https://zavodjbi.com/

Марка плиты	Напрягаемая арматура класса							Изделия арматурные															
								Арматура класса															
	К-7			Вр			Всего	А-III									Вр-I					Всего	
	ГОСТ 13840-68*			ГОСТ 7348-81				ГОСТ 5781-82*									ГОСТ 6727-80*						
	Ф15		Итого	Ф5		Итого		Ф6	Ф8	Ф10	Ф12	Ф14	Ф16	Ф18		Итого	Ф3	Ф4	Ф5		Итого		
2ПВ12-1К7-4	53,6		53,6				53,6		4,2	8,7	62,0					74,9	16,5	9,8	28,4		54,7	129,6	
2ПВ12-2К7-4	80,4		80,4				80,4		4,2	8,7	25,6	49,6				88,1	7,2	20,9	37,5		65,6	153,7	
2ПВ12-3К7-4	107,2		107,2				107,2		51,2	12,2	28,3		64,9			156,6	7,2	4,4	51,7		63,3	219,9	
2ПВ12-4К7-4	134,0		134,0				134,0	13,9	48,0	12,2	25,6	3,6		82,4		185,7	7,2	4,2	59,4		70,8	256,5	
2ПВ12-5К7-4	160,8		160,8				160,8	13,9	48,0	12,2	25,6	3,6		82,4		185,7	7,2	4,2	59,4		70,8	256,5	
2ПВ12-1Вр-4				60,8		60,8	60,8		4,2	8,7	62,0					74,9	16,5	9,8	28,4		54,7	129,6	
2ПВ12-2Вр-4				72,2		72,2	72,2		4,2	8,7	62,0					74,9	7,2	26,3	28,4		61,9	136,8	
2ПВ12-3Вр-4				83,6		83,6	83,6		4,2	8,7	25,6	49,6				88,1	7,2	20,9	37,5		65,6	153,7	
2ПВ12-4Вр-4				95,0		95,0	95,0	27,8	4,2	8,7	25,6	49,6				115,9	7,2	20,9	25,9		54,0	169,9	

Продолжение ведомости

Изделия закладные																Общий расход
Арматура класса							Прокат марки								Всего	
А-III				А-I			ВСт 3 кп2-1									
ГОСТ 5781-82*							ГОСТ 103-76*				ГОСТ 8509-86		ГОСТ 8510-86			
Ф8	Ф10	Ф12	Итого	Ф20		Итого	-6×10	Итого	-8×15	Итого	L 9×8	Итого	L 14/9×8	Итого		
	1,1	9,1	10,2	8,3		8,3	2,4	2,4					9,6	9,6	30,5	213,7
	1,1	9,1	10,2	7,2		7,2	2,4	2,4	6,0	6,0	7,4	7,4			33,2	267,3
	1,1	9,1	10,2	7,2		7,2	2,4	2,4	6,0	6,0	7,4	7,4			33,2	360,3
1,0	1,1	9,1	11,2	6,4		6,4	2,4	2,4	7,9	7,9	7,4	7,4			35,3	425,8
1,0	1,1	9,1	11,2	6,4		6,4	2,4	2,4	7,9	7,9	7,4	7,4			35,3	452,6
	1,1	9,1	10,2	7,2		7,2	2,4	2,4	6,0	6,0	7,4	7,4			33,2	223,6
	1,1	9,1	10,2	7,2		7,2	2,4	2,4	6,0	6,0	7,4	7,4			33,2	242,2
	1,1	9,1	10,2	7,2		7,2	2,4	2,4	6,0	6,0	7,4	7,4			33,2	270,5
	1,1	9,1	10,2	7,2		7,2	2,4	2,1	6,0	6,0	7,4	7,4			33,2	298,1

Марка плиты	Напрягаемая арматура класса							Изделия арматурные														Всего
								Арматура класса														
	Вр			А-II			Всего	А-III									Вр-I					
	ГОСТ 7348-81			ГОСТ 5781-82*				ГОСТ 5781-82*									ГОСТ 6727-80*					
	ф5		Итого	ф16	ф20	ф22		ф6	ф8	ф10	ф12	ф14	ф16	ф18		Итого	ф3	ф4	ф5		Итого	
2ПВ12-5Вр-4	106,4		106,4				106,4	27,8		8,5	28,3		64,9			129,5	7,2	20,9	27,0		55,1	184,6
2ПВ12-6Вр-4	117,8		117,8				117,8	27,8		8,5	28,3		64,9			129,5	7,2	4,4	52,8		64,4	193,9
2ПВ12-7Вр-4	129,2		129,2				129,2		48,0	12,2	28,3		64,9			153,4	7,2	4,4	68,2		79,8	233,2
2ПВ12-8Вр-4	140,6		140,6				140,6	13,9	48,0	12,2	25,6	3,6		82,4		185,7	7,2	4,2	59,4		70,8	256,5
2ПВ12-1АII-4Н(п)					118,8		118,8		4,2	8,7	62,0					74,9	7,2	26,3	28,4		61,9	136,8
2ПВ12-2АII-4Н(п)						143,8	143,8		4,2	8,7	25,6	49,6				88,1	7,2	20,9	37,5		65,6	153,7
2ПВ12-3АII-4Н(п)				151,6			151,6		4,2	8,7	25,6	49,6				88,1	7,2	20,9	37,5		65,6	153,7
2ПВ12-4АII-4Н(п)					178,0		178,0		4,2	8,7	25,6	49,6				88,1	7,2	20,9	37,5		65,6	153,7
2ПВ12-5АII-4Н(п)						215,4	215,4		3,2	8,5	28,3		64,9			104,9	7,2	20,9	37,5		65,6	170,5

Продолжение ведомости

Изделия закладные																Общий расход
Арматура класса							Прокат марки								Всего	
А-III				А-I			ВСт3кп2-1									
ГОСТ 5781-82*							ГОСТ 103-76*				ГОСТ 8509-86		ГОСТ 8510-86			
ф8	ф10	ф12	Итого	ф20		Итого	-6х10	Итого	-8х15	Итого	L9х8	Итого	L14/9х8	Итого		
1,0	1,1	9,1	11,2	6,4		6,4	2,4	2,4	7,9	7,9	7,4	7,4			35,3	326,3
1,0	1,1	9,1	11,2	6,4		6,4	2,4	2,4	7,9	7,9	7,4	7,4			35,3	347,0
1,0	1,1	9,1	11,2	6,4		6,4	2,4	2,4	7,9	7,9	7,4	7,4			35,3	397,7
1,0	1,1	9,1	11,2	6,4		6,4	2,4	2,4	7,9	7,9	7,4	7,4			35,3	432,4
	1,1	9,1	10,2	8,3		8,3	2,4	2,4					9,6	9,6	30,5	286,1
	1,1	9,1	10,2	8,3		8,3	2,4	2,4					9,6	9,6	30,5	328,0
	1,1	9,1	10,2	7,2		7,2	2,4	2,4	6,0	6,0	7,4	7,4			33,2	338,5
	1,1	9,1	10,2	8,3		8,3	2,4	2,4					9,6	9,6	30,5	362,2
	1,1	9,1	10,2	8,3		8,3	2,4	2,4					9,6	9,6	30,5	416,4

Марка плиты	Напрягаемая арматура класса					Всего	Изделия арматурные														Всего
							Арматура класса														
	Ат-V СК						А-III									Вр-I					
	ГОСТ 10884-81						ГОСТ 5781-82*									ГОСТ 6727-80*					
	ф18	ф20	ф22	ф25	Итого		ф6	ф8	ф10	ф12	ф14	ф16	ф18		Итого	ф3	ф4	ф5		Итого	
2ПВ12-1Ат-V СК-4Н	96,6				96,6	96,6		4,2	8,7	25,6	49,6				88,1	7,2	20,9	37,5		65,6	153,7
2ПВ12-2Ат-V СК-4Н		118,8			118,8	118,8		4,2	8,7	25,6	49,6				88,1	7,2	20,9	37,5		65,6	153,7
2ПВ12-3Ат-V СК-4Н			143,8		143,8	143,8		3,2	8,5	28,3		64,9			104,9	7,2	20,9	37,5		65,6	170,5
2ПВ12-4Ат-V СК-4Н		178,0			178,0	178,0	27,8	3,2	8,5	28,3		64,9			132,7	7,2	20,9	25,9		54,0	186,7
2ПВ12-5Ат-V СК-4Н				185,6	185,6	185,6	27,8	3,2	8,5	28,3		64,9			132,7	7,2	4,4	51,7		63,3	196,0
2ПВ12-6Ат-V СК-4Н			215,4		215,4	215,4	41,7	3,2	8,5	25,6	3,6		82,4		165,0	7,2	4,2	42,8		54,2	219,2
2ПВ12-7Ат-V СК-4Н				278,0	278,0	278,0	13,9	51,2	8,5	25,6	3,6		82,4		185,2	7,2	4,2	58,2		69,6	254,8

Изделия закладные															Общий расход
Арматура класса						Прокат марки								Всего	
А-III			А-I			ВСт 3кп 2-1									
ГОСТ 5781-82*						ГОСТ 103-76*				ГОСТ 8509-86		ГОСТ 8510-86			
ф10	ф12	Итого	ф20		Итого	-6х10	Итого	-8х15	Итого	L9х8	Итого	L14/9х8	Итого		
1,1	9,1	10,2	8,3		8,3	2,4	2,4					9,6	9,6	30,5	280,8
1,1	9,1	10,2	8,3		8,3	2,4	2,4					9,6	9,6	30,5	303,0
1,1	9,1	10,2	8,3		8,3	2,4	2,4					9,6	9,6	30,5	344,8
1,1	9,1	10,2	8,3		8,3	2,4	2,4					9,6	9,6	30,5	395,2
1,1	9,1	10,2	8,3		8,3	2,4	2,4					9,6	9,6	30,5	412,1
1,1	9,1	10,2	8,3		8,3	2,4	2,4					9,6	9,6	30,5	465,1
1,1	9,1	10,2	8,3		8,3	2,4	2,4					9,6	9,6	30,5	563,3

ЗАВОД ЖБИ

Марка плиты	Напрягаемая арматура класса									Всего	Изделия арматурные													Σ по
											Арматура класса													
	А-III в					Ат-V					А-III								Вр-I					
						ГОСТ 10884-81					ГОСТ 5781-82*								ГОСТ 6727-80*					
	ф22	ф25	ф28	ф32	Итого	ф20	ф22	ф25	Итого		ф6	ф8	ф10	ф12	ф14	ф16	ф18	Итого	ф3	ф4	ф5	Итого		
2ПВ12-1АIIIв-4Н(п)	143,8				143,8					143,8		4,2	8,7	25,6	49,6			88,1	7,2	20,9	37,5	65,6	153,7	
2ПВ12-2АIIIв-4Н(п)				153,0	153,0					153,0		4,2	8,7	25,6	49,6			88,1	7,2	20,9	37,5	65,6	153,7	
2ПВ12-3АIIIв-4Н(п)		185,6			185,6					185,6		3,2	8,5	28,3		64,9		104,9	7,2	20,9	37,5	65,6	170,5	
2ПВ12-4АIIIв-4Н(п)			233,1		233,1					233,1		3,2	8,5	28,3		64,9		104,9	7,2	20,9	43,0	71,1	176,0	
2ПВ12-5АIIIв-4Н(п)		278,0			278,0					278,0	27,8	3,2	8,5	28,3		64,9		132,7	7,2	20,9	25,9	54,0	186,7	
2ПВ12-6АIIIв-4Н(п)				304,4	304,4					304,4	27,8	3,2	8,5	28,3		64,9		132,7	7,2	4,4	51,7	63,3	196,0	
2ПВ12-7АIIIв-4Н(п)			146,0	304,4	420,4					420,4	73,9	51,2	8,5	25,6	3,6		82,4	185,2	7,2	4,2	58,2	69,6	254,8	
2ПВ12-1Ат-V-Л-4								93,2	93,2	93,2		4,2	8,7	62,0				74,9	16,5	9,8	28,4	54,7	129,6	
2ПВ12-2Ат-V-Л-4						118,8			118,8	118,8		4,2	8,7	25,6	49,6			88,1	7,2	20,9	37,5	65,6	153,7	
2ПВ12-3Ат-V-Л-4							143,8		143,8	143,8		4,2	8,7	25,6	49,6			88,1	7,2	20,9	37,5	65,6	153,7	

Продолжение ведомости

Изделия закладные											Общий расход
Арматура класса						Прокат марки				Всего	
А-III			А-I			ВСт3кп2-1					
ГОСТ 5781-82*						ГОСТ 103-76*		ГОСТ 8510-86			
ф10	ф12	Итого	ф18	ф20	Итого	-6×10	Итого	L4/9×8	Итого		
1,1	9,1	10,2		8,3	8,3	2,4	2,4	9,6	9,6	30,5	328,0
1,1	9,1	10,2		8,3	8,3	2,4	2,4	9,6	9,6	30,5	337,2
1,1	9,1	10,2		8,3	8,3	2,4	2,4	9,6	9,6	30,5	386,6
1,1	9,1	10,2		8,3	8,3	2,4	2,4	9,6	9,6	30,5	439,6
1,1	9,1	10,2		8,3	8,3	2,4	2,4	9,6	9,6	30,5	495,2
1,1	9,1	10,2		8,3	8,3	2,4	2,4	9,6	9,6	30,5	530,9
1,1	9,1	10,2		8,3	8,3	2,4	2,4	9,6	9,6	30,5	705,7
1,1	9,1	10,2	6,7		6,7	2,4	2,4	9,6	9,6	28,9	251,7
1,1	9,1	10,2	6,7		6,7	2,4	2,4	9,6	9,6	28,9	301,4
1,1	9,1	10,2	6,7		6,7	2,4	2,4	9,6	9,6	28,9	326,4

Марка плиты	Напрягаемая арматура класса												Всего	Изделия арматурные											Всего
														Арматура класса											
	Ат-IV				А-IV				А-IIIв					А-III							Вр-I				
	ГОСТ 10884-81				ГОСТ 5781-82*									ГОСТ 5781-82*							ГОСТ 6727-80*				
	ф18	ф20	ф22	Итого	ф18	ф20	ф22	Итого	ф22	ф25	ф32	Итого		ф6	ф8	ф10	ф12	ф14	ф16	Итого	ф3	ф4	ф5	Итого	
2П812-1Ат-IVсл-4		118,8		118,8									118,8		4,2	8,7	62,0			74,9	16,5	9,8	28,4	54,7	129,6
2П812-2Ат-IVсл-4			143,8	143,8									143,8		4,2	8,7	25,6	49,6		88,1	7,2	20,9	37,5	65,6	153,7
2П812-3Ат-IVсл-4	192,6			192,6									192,6		4,2	8,7	25,6	49,6		88,1	7,2	20,9	37,5	65,6	153,7
2П812-1А-IVл-4						118,8		118,8					118,8		4,2	8,7	62,0			74,9	16,5	9,8	28,4	54,7	129,6
2П812-2А-IVл-4							143,8	143,8					143,8		4,2	8,7	25,6	49,6		88,1	7,2	20,9	37,5	65,6	153,7
2П812-3А-IVл-4					192,6			192,6					192,6		4,2	8,7	25,6	49,6		88,1	7,2	20,9	37,5	65,6	153,7
2П812-1А-IIIвл-4									143,8			143,8	143,8		4,2	8,7	62,0			74,9	16,5	9,8	28,4	54,7	129,6
2П812-2А-IIIвл-4											153,0	153,0	153,0		4,2	8,7	62,0			74,9	16,5	9,8	28,4	54,7	129,6
2П812-3А-IIIвл-4										185,6		185,6	185,6		4,2	8,7	25,6	49,6		88,1	7,2	20,9	37,5	65,6	153,7
2П812-4А-IIIвл-4									215,4			215,4	215,4		4,2	8,7	25,6	49,6		88,1	7,2	20,9	37,5	65,6	153,7

Продолжение ведомости

Изделия закладные															Общий расход
Арматура класса						Прокат марки								Всего	
А-III			А-I			ВСт3кп2-1									
ГОСТ 5781-82*						ГОСТ 103-76*				ГОСТ 8509-86		ГОСТ 8510-86			
ф10	ф12	Итого	ф18		Итого	-6х10	Итого	-8х15	Итого	L9х8	Итого	L14/9х8	Итого		
1,1	9,1	10,2	6,7		6,7	2,4	2,4					9,6	9,6	28,9	277,3
1,1	9,1	10,2	6,7		6,7	2,4	2,4					9,6	9,6	28,9	326,4
1,1	9,1	10,2	5,8		5,8	2,4	2,4	6,0	6,0	7,4	7,4			31,8	378,1
1,1	9,1	10,2	6,7		6,7	2,4	2,4					9,6	9,6	28,9	277,3
1,1	9,1	10,2	6,7		6,7	2,4	2,4					9,6	9,6	28,9	326,4
1,1	9,1	10,2	5,8		5,8	2,4	2,4	6,0	6,0	7,4	7,4			31,8	378,1
1,1	9,1	10,2	6,7		6,7	2,4	2,4					9,6	9,6	28,9	302,3
1,1	9,1	10,2	6,7		6,7	2,4	2,4					9,6	9,6	28,9	311,5
1,1	9,1	10,2	6,7		6,7	2,4	2,4					9,6	9,6	28,9	368,2
1,1	9,1	10,2	6,7		6,7	2,4	2,4					9,6	9,6	28,9	398,0

Инв. № подл. | Подпись и дата | Взам. инв. №

Марка плиты	Напрягаемая арматура класса							Изделия арматурные													
								Арматура класса													
	К-7			Вр			Всего	А-III								Вр-I				Всего	
	ГОСТ 13840-68*			ГОСТ 7348-81				ГОСТ 5781-82*								ГОСТ 6727-80*					
	ф15		Итого	ф5		Итого		ф6	ф8	ф10	ф12	ф14	ф16		Итого	ф3	ф4	ф5	Итого		
2ПВ12-1КПЛ-4	53,6		53,6				53,6		4,2	8,7	62,0				74,9	16,5	9,8	28,4	54,7	129,6	
2ПВ12-2КПЛ-4	80,4		80,4				80,4		4,2	8,7	25,6	49,6			88,1	7,2	20,9	37,5	65,6	153,7	
2ПВ12-1ВрЛ-4				60,8		60,8	60,8		4,2	8,7	62,0				74,9	16,5	9,8	28,4	54,7	129,6	
2ПВ12-2ВрЛ-4				72,2		72,2	72,2		4,2	8,7	28,3	45,8			87,0	7,2	21,6	36,6	65,4	152,4	
2ПВ12-3ВрЛ-4				83,6		83,6	83,6		4,2	8,7	25,6	49,6			88,1	7,2	20,9	37,5	65,6	153,7	
2ПВ12-4ВрЛ-4				95,0		95,0	95,0	27,8	3,2	8,7	28,3	3,6	59,9		131,5	7,2	20,9	25,9	54,0	185,5	

Продолжение ведомости

Изделия закладные																
Арматура класса							Прокат марки								Всего	Общий расход
А-III				А-I			ВСт3кп 2-1									
ГОСТ 5781-82*							ГОСТ 103-76*				ГОСТ 8509-86		ГОСТ 8510-86			
ф8	ф10	ф12	Итого	ф18		Итого	-6х10	Итого	-8х15	Итого	L9х8	Итого	L14/9х8	Итого		
	1,1	9,1	10,2	6,7		6,7	2,4	2,4					0,6	0,6	28,9	212,1
	1,1	9,1	10,2	5,8		5,8	2,4	2,4	6,0	6,0	7,4	7,4			31,8	265,9
	1,1	9,1	10,2	5,8		5,8	2,4	2,4	6,0	6,0	7,4	7,4			31,8	222,2
	1,1	9,1	10,2	5,8		5,8	2,4	2,4	6,0	6,0	7,4	7,4			31,8	256,4
	1,1	9,1	10,2	5,8		5,8	2,4	2,4	6,0	6,0	7,4	7,4			31,8	269,1
	1,1	9,1	10,2	5,8		5,8	2,4	2,4	6,0	6,0	7,4	7,4			31,8	312,3

Марка плиты	Напрягаемая арматура класса Ат-VI ГОСТ 10884-81						Всего	Изделия арматурные. Арматура класса А-III ГОСТ 5781-82*								Арматура класса Вр-I ГОСТ 6727-80*				Всего
	ф16	ф18	ф20	ф22	ф25	Итого		ф6	ф8	ф10	ф12	ф14	ф16	ф18	Итого	ф3	ф4	ф5	Итого	
2ПВ12-1АтVI-10	76,0					76,0	76,0		4,2	8,7	90,3/(97,9)				103,2/(110,8)	16,5	9,4	28,4	54,3	157,5/(165,1)
2ПВ12-2АтVI-10		96,6				96,6	96,6		4,2	8,7	56,6/(64,2)	46,0			115,5/(123,1)	7,2	20,9	36,8	64,9	180,4/(188,0)
2ПВ12-3АтVI-10			118,8			118,8	118,8		4,2	8,7	56,6/(64,2)	46,0			115,5/(123,1)	7,2	20,9	42,2	70,3	185,8/(193,4)
2ПВ12-4АтVI-10				143,8		143,8	143,8	27,8	3,2	8,5	59,3/(66,9)		60,2		159,0/(166,6)	7,2	4,4	50,9	62,5	221,5/(229,1)
2ПВ12-5АтVI-10	151,6					151,6	151,6	27,8	3,2	8,5	59,3/(66,9)		60,2		159,0/(166,6)	7,2	4,4	50,9	62,5	221,5/(229,1)
2ПВ12-6АтVI-10					185,6	185,6	185,6	12,7	51,1	8,5	56,6/(64,2)	3,6		76,4	208,9/(216,5)	7,2	4,2	58,2	69,6	278,5/(286,1)
2ПВ12-7АтVI-10		192,6				192,6	192,6	12,7	51,1	8,5	56,6/(64,2)	3,6		76,4	208,9/(216,5)	7,2	4,2	58,2	69,6	278,5/(286,1)

Продолжение ведомости

Изделия закладные. Арматура класса А-III ГОСТ 5781-82*			Арматура класса А-I ГОСТ 5781-82*			Прокат марки ВСт3кп2-1 ГОСТ 103-76*				ГОСТ 8509-86		ГОСТ 8510-86		Всего	Общий расход
ф10	ф12	Итого	ф20		Итого	-6×10	Итого	-8×15	Итого	L9×8	Итого	L14/9×8	Итого		
1,1	9,1	10,2	8,3		8,3	2,4	2,4					9,6	9,6	30,5	264,0/(271,6)
1,1	9,1	10,2	8,3		8,3	2,4	2,4					9,6	9,6	30,5	307,5/(315,1)
1,1	9,1	10,2	8,3		8,3	2,4	2,4					9,6	9,6	30,5	335,1/(342,7)
1,1	9,1	10,2	8,3		8,3	2,4	2,4					9,6	9,6	30,5	395,8/(403,4)
1,1	9,1	10,2	7,2		7,2	2,4	2,4	6,0	6,0	7,4	7,4			33,2	406,3/(413,9)
1,1	9,1	10,2	8,3		8,3	2,4	2,4					9,6	9,6	30,5	494,6/(502,2)
1,1	9,1	10,2	7,2		7,2	2,4	2,4	6,0	6,0	7,4	7,4			33,2	504,3/(511,9)

Расход стали на плиты 2ПВ12 с проемом в полке ф1450 мм (плиты марки 2ПВ12...-14) принимать по соответствующим маркам плит с проемом ф 1000 мм за исключением расхода стали классов А-III ф12 мм (во всех марках плит) и AI ф18 мм (в плитах из легкого бетона ст. л. 20...22), который для плит 2ПВ12...-14 указан в скобках. В скобках же указаны и соответствующие итоговые величины расхода стали на эти плиты. Сталь ВСт3кп2-1 по ТУ 14-1-3023-80.

Марка плиты	Напрягаемая арматура класса Ат-V ГОСТ10884-81					Изделия арматурные. Арматура класса А-III ГОСТ5781-82*								Ат-V ГОСТ10884-81			Вр-I ГОСТ6727-80*				Всего
	Ф20	Ф22	Ф25	Итого		Ф6	Ф8	Ф10	Ф12	Ф14	Ф16	Ф18	Итого	Ф12	Ф14	Итого	Ф3	Ф4	Ф5	Итого	
2ПВ12-1АтV-10		72,2		72,2	72,7		4,2	8,7	90,3(97,9)				103,2(110,8)	12,6		12,6	16,5	9,4	28,7	54,6	170,4(178,0)
2ПВ12-2АтV-10			93,2	93,2	93,2		4,2	8,7	90,3(97,9)				103,2(110,8)				16,5	9,4	28,4	54,3	157,5(165,1)
2ПВ12-3АтV-10			93,2	93,2	93,2		4,2	8,7	56,6(64,2)	46,0			115,5(123,1)	12,6		12,6	7,2	20,9	37,1	65,2	193,3(200,9)
2ПВ12-4АтV-10	118,8			118,8	118,8		4,2	8,7	56,6(64,2)	46,0			115,5(123,1)		17,2	17,2	7,2	20,9	37,1	65,2	197,9(205,5)
2ПВ12-5АтV-10		143,8		143,8	143,8	27,8	4,2	8,7	56,6(64,2)	46,0			143,3(150,9)				7,2	20,9	25,1	53,2	196,5(204,1)
2ПВ12-6АтV-10	178,0			178,0	178,0	27,8	3,2	8,5	59,3(66,9)		60,2		159,0(166,6)				7,2	20,9	25,1	53,2	212,2(219,8)
2ПВ12-7АтV-10			185,6	185,6	185,6	27,8	3,2	8,5	59,3(66,9)		60,2		159,0(166,6)				7,2	4,4	50,9	62,5	221,5(229,1)
2ПВ12-8АтV-10		215,4		215,4	215,4	27,8	3,2	8,5	59,3(66,9)		60,2		159,0(166,6)				7,2	4,4	50,9	62,5	221,5(229,1)
2ПВ12-9АтV-10			278,0	278,0	278,0	12,7	51,1	8,5	56,6(64,2)	3,6		76,4	208,9(216,5)				7,2	4,2	58,2	69,6	278,5(286,1)

Продолжение ведомости

Изделия закладные. Арматура класса А-III ГОСТ5781-82*			А-I		Прокат марки ВСт3кп2-1 ГОСТ8509-86		ГОСТ8510-86		Всего	Общий расход
Ф10	Ф12	Итого	Ф20	Итого	-6х10	Итого	L14/9х8	Итого		
1,1	9,1	10,2	8,3	8,3	2,4	2,4	9,6	9,6	30,5	273,1(280,7)
1,1	9,1	10,2	8,3	8,3	2,4	2,4	9,6	9,6	30,5	281,2(288,8)
1,1	9,1	10,2	8,3	8,3	2,4	2,4	9,6	9,6	30,5	317,0(324,6)
1,1	9,1	10,2	8,3	8,3	2,4	2,4	9,6	9,6	30,5	347,2(354,8)
1,1	9,1	10,2	8,3	8,3	2,4	2,4	9,6	9,6	30,5	370,8(378,4)
1,1	9,1	10,2	8,3	8,3	2,4	2,4	9,6	9,6	30,5	420,7(428,3)
1,1	9,1	10,2	8,3	8,3	2,4	2,4	9,6	9,6	30,5	437,6(445,2)
1,1	9,1	10,2	8,3	8,3	2,4	2,4	9,6	9,6	30,5	467,4(475,0)
1,1	9,1	10,2	8,3	8,3	2,4	2,4	9,6	9,6	30,5	587,0(594,6)

Марка плиты	Напрягаемая арматура класса Ат-V СК ГОСТ 10884-81					Всего	Изделия арматурные. Арматура класса А-III ГОСТ 5781-82*								Арматура класса Вр-I ГОСТ 6727-80*					Всего
	ф18	ф20	ф22	ф25	Итого		ф6	ф8	ф10	ф12	ф14	ф16	ф18	Итого	ф3	ф4	ф5		Итого	
2ПВ12-1АтVСК-10Н	96,6				96,6	96,6		4,2	8,7	56,6 (64,2)	46,0			115,5 (123,1)	7,2	20,9	36,8		64,9	180,4 (188,0)
2ПВ12-2АтVСК-10Н		118,8			118,8	118,8		4,2	8,7	56,6 (64,2)	46,0			115,5 (123,1)	7,2	20,9	36,8		64,9	180,4 (188,0)
2ПВ12-3АтVСК-10Н			143,8		143,8	143,8		3,2	8,5	59,3 (66,9)		60,2		131,2 (138,8)	7,2	20,9	36,8		64,9	196,1 (203,7)
2ПВ12-4АтVСК-10Н		178,0			178,0	178,0	27,8	3,2	8,5	59,3 (66,9)		60,2		159,0 (166,6)	7,2	20,9	25,1		53,2	212,2 (219,8)
2ПВ12-5АтVСК-10Н				185,6	185,6	185,6	27,8	3,2	8,5	59,3 (66,9)		60,2		159,0 (166,6)	7,2	4,4	50,9		62,5	221,5 (229,1)
2ПВ12-6АтVСК-10Н			215,4		215,4	215,4	40,5	3,2	8,5	56,6 (64,2)	3,6		76,4	188,8 (196,4)	7,2	4,2	42,5		53,9	242,7 (250,3)
2ПВ12-7АтVСК-10Н				278,0	278,0	278,0	12,7	51,1	8,5	56,6 (64,2)	3,6		76,4	208,9 (216,5)	7,2	4,2	58,2		69,6	278,5 (286,1)

Продолжение ведомости

Изделия закладные. Арматура класса А-III ГОСТ 5781-82*			Арматура класса А-I			Прокат марки ВСт3кп2-1 ГОСТ 103-76*		ГОСТ 8510-86		Всего	Общий расход
ф10	ф12	Итого	ф20		Итого	-6х10	Итого	L14/9х8	Итого		
1,1	9,1	10,2	8,3		8,3	2,4	2,4	9,6	9,6	30,5	307,5 (315,1)
1,1	9,1	10,2	8,3		8,3	2,4	2,4	9,6	9,6	30,5	329,1 (337,3)
1,1	9,1	10,2	8,3		8,3	2,4	2,4	9,6	9,6	30,5	370,4 (378,0)
1,1	9,1	10,2	8,3		8,3	2,4	2,4	9,6	9,6	30,5	420,1 (428,3)
1,1	9,1	10,2	8,3		8,3	2,4	2,4	9,6	9,6	30,5	437,6 (445,2)
1,1	9,1	10,2	8,3		8,3	2,4	2,4	9,6	9,6	30,5	488,6 (496,2)
1,1	9,1	10,2	8,3		8,3	2,4	2,4	9,6	9,6	30,5	581,0 (594,6)

Инв. № подл. | Подпись и дата | Взам. инв. №

Марка плиты	Напрягаемая арматура класса Ат-IVС ГОСТ 10884-81					Всего	Изделия арматурные. Арматура класса А-III ГОСТ 5781-82*							Ат-IVС ГОСТ 10884-81				Вр-I ГОСТ 6727-80*				Всего
	Ф16	Ф22	Ф25	Ф28	Итого		Ф6	Ф8	Ф10	Ф12	Ф14	Ф16	Итого	Ф12	Ф14	Ф16	Итого	Ф3	Ф4	Ф5	Итого	
2ПВ12-1АтIVС-10			93,2		93,2	93,2		4,2	8,7	90,3 (97,9)			103,2 (110,8)	12,6			12,6	16,5	9,4	28,7	54,6	170,4 (178,0)
2ПВ12-2АтIVС-10			93,2		93,2	93,2		4,2	8,7	90,3 (97,9)			103,2 (110,8)			23,7	23,7	16,5	9,4	28,5	54,4	181,3 (188,9)
2ПВ12-3АтIVС-10				117,1	117,1	117,1		4,2	8,7	90,3 (97,9)			103,2 (110,8)		17,2		17,2	7,2	25,9	28,7	61,8	182,2 (189,8)
2ПВ12-4АтIVС-10	151,6				151,6	151,6		4,2	8,7	56,6 (64,2)	46,0		115,5 (123,1)					7,2	20,9	36,8	64,9	180,4 (188,0)
2ПВ12-5АтIVС-10		143,8			143,8	143,8		4,2	8,7	56,6 (64,2)	46,0		115,5 (123,1)			22,4	22,4	7,2	20,9	37,1	65,2	203,1 (210,7)
2ПВ12-6АтIVС-10			185,6		185,6	185,6	27,8	3,2	8,5	59,3 (66,9)		60,2	159,0 (166,6)					7,2	20,9	25,1	53,2	212,2 (219,8)
2ПВ12-7АтIVС-10			278,0		278,0	278,0	27,8	3,2	8,5	59,3 (66,9)		60,2	159,0 (166,6)					7,2	4,4	50,9	62,5	221,5 (229,1)

Продолжение ведомости

Изделия закладные. Арматура класса А-III ГОСТ 5781-82*			Арматура класса А-I ГОСТ 5781-82*		Прокат марки ВСт 3 кп2-1 ГОСТ 103-76*				ГОСТ 8509-86		ГОСТ 8510-86		Всего	Общий расход
Ф10	Ф12	Итого	Ф20	Итого	-6х10	Итого	-8х15	Итого	L9х8	Итого	L14/9х8	Итого		
1,1	9,1	10,2	8,3	8,3	2,4	2,4					9,6	9,6	30,5	294,1 (301,7)
1,1	9,1	10,2	8,3	8,3	2,4	2,4					9,6	9,6	30,5	305,0 (312,6)
1,1	9,1	10,2	8,3	8,3	2,4	2,4					9,6	9,6	30,5	329,8 (337,4)
1,1	9,1	10,2	7,2	7,2	2,4	2,4	6,0	6,0	7,4	7,4			33,2	365,2 (372,8)
1,1	9,1	10,2	8,3	8,3	2,4	2,4					9,6	9,6	30,5	377,4 (385,0)
1,1	9,1	10,2	8,3	8,3	2,4	2,4					9,6	9,6	30,5	428,3 (435,9)
1,1	9,1	10,2	8,3	8,3	2,4	2,4					9,6	9,6	30,5	530,0 (537,6)

Марка плиты	Напрягаемая арматура класса					Изделия арматурные														
						Арматура класса														
	А-IV				Всего	А-III							А-IV			Вр-I				Всего
	ГОСТ5781-82*					ГОСТ5781-82*										ГОСТ6727-80*				
	Ф16	Ф18	Ф22	Итого		Ф6	Ф8	Ф10	Ф12	Ф14	Ф16	Итого	Ф12	Ф16	Итого	Ф3	Ф4	Ф5	Итого	
2ПВ12-1АIV-10		96,6		96,6	96,6		4,2	8,7	90,3 (97,9)			103,2 (110,8)	12,6		12,6	16,5	9,4	28,7	54,6	170,4 (178,0)
2ПВ12-2АIV-10		96,6		96,6	96,6		4,2	8,7	90,3 (97,9)			103,2 (110,8)		24,9	24,9	16,5	9,4	28,4	54,3	182,4 (190,0)
2ПВ12-3АIV-10			143,8	143,8	143,8		4,2	8,7	90,3 (97,9)			103,2 (110,8)				7,2	25,9	28,4	61,5	164,7 (172,3)
2ПВ12-4АIV-10	151,6			151,6	151,6		4,2	8,7	56,6 (64,2)	46,0		115,5 (123,1)				7,2	20,9	36,8	64,9	180,4 (188,0)
2ПВ12-5АIV-10			143,8	143,8	143,8		4,2	8,7	56,6 (64,2)	46,0		115,5 (123,1)		22,4	22,4	7,2	20,9	37,1	65,2	203,1 (210,7)
2ПВ12-6АIV-10		192,6		192,6	192,6	27,8	3,2	8,5	59,3 (66,9)		60,2	159,0 (166,3)				7,2	20,9	25,1	53,2	212,2 (219,8)

Продолжение ведомости

Изделия закладные															
Арматура класса					Прокат марки								Всего	Общий расход
А-III			А-I		ВСт3кп2-1									
ГОСТ5781-82*					ГОСТ103-76*				ГОСТ8509-86		ГОСТ8510-86			
Ф10	Ф12	Итого	Ф20	Итого	-6х10	Итого	-8х15	Итого	∟9х8	Итого	∟14/9х8	Итого		
1,1	9,1	10,2	8,3	8,3	2,4	2,4					9,6	9,6	30,5	297,5 (305,1)
1,1	9,1	10,2	8,3	8,3	2,4	2,4					9,6	9,6	30,5	309,5 (317,1)
1,1	9,1	10,2	8,3	8,3	2,4	2,4					9,6	9,6	30,5	339,0 (346,6)
1,1	9,1	10,2	7,2	7,2	2,4	2,4	6,0	6,0	7,4	7,4			33,2	365,2 (372,8)
1,1	9,1	10,2	8,3	8,3	2,4	2,4					9,6	9,6	30,5	377,4 (385,0)
1,1	9,1	10,2	7,2	7,2	2,4	2,4	6,0	6,0	7,4	7,4			33,2	438,0 (445,6)

Марка плиты	Напрягаемая арматура класса А-IIIв					Всего	Изделия арматурные. Арматура класса А-III ГОСТ 5781-82*								Арматура класса Вр-I ГОСТ 6727-80*				Всего
	Ф22	Ф25	Ф28	Ф32	Итого		Ф6	Ф8	Ф10	Ф12	Ф14	Ф16	Ф18	Итого	Ф3	Ф4	Ф5	Итого	
2ПВ12-1АIIIв-10	143,8				143,8	143,8		4,2	8,7	90,3(97,9)				103,2(110,8)	16,5	9,4	28,4	54,3	157,5(165,1)
2ПВ12-2АIIIв-10				153,0	153,0	153,0		4,2	8,7	90,3(97,9)				103,2(110,8)	16,5	9,4	28,4	54,3	157,5(165,1)
2ПВ12-3АIIIв-10		185,6			185,6	185,6		4,2	8,7	56,6(64,2)	46,0			115,5(123,1)	7,2	20,9	36,8	64,9	180,4(188,0)
2ПВ12-4АIIIв-10			233,1		233,1	233,1		4,2	8,7	56,6(64,2)	46,0			115,5(123,1)	7,2	20,9	42,2	70,3	185,8(193,4)
2ПВ12-5АIIIв-10		278,0			278,0	278,0	27,8	3,2	8,5	59,3(66,9)		60,2		159,0(166,6)	7,2	20,9	25,1	53,2	212,2(219,8)
2ПВ12-6АIIIв-10				304,4	304,4	304,4	27,8	3,2	8,5	59,3(66,9)		60,2		159,0(166,6)	7,2	4,4	50,9	62,5	221,5(229,1)
2ПВ12-7АIIIв-10			116,0	304,4	420,4	420,4	12,7	51,1	8,5	56,6(64,2)	3,6		76,4	208,9(216,5)	7,2	4,2	58,2	69,6	278,5(286,1)

Продолжение ведомости

Изделия закладные. Арматура класса А-III ГОСТ 5781-82*			Арматура класса А-I ГОСТ 5781-82*		Прокат марки ВСт3кп2-1 ГОСТ 103-76*		ГОСТ 8510-86		Всего	Общий расход
Ф10	Ф12	Итого	Ф20	Итого	-6х10	Итого	L14/9х8	Итого		
1,1	9,1	10,2	8,3	8,3	2,4	2,4	9,6	9,6	30,5	331,8(339,4)
1,1	9,1	10,2	8,3	8,3	2,4	2,4	9,6	9,6	30,5	341,0(348,6)
1,1	9,1	10,2	8,3	8,3	2,4	2,4	9,6	9,6	30,5	396,5(404,1)
1,1	9,1	10,2	8,3	8,3	2,4	2,4	9,6	9,6	30,5	449,4(457,0)
1,1	9,1	10,2	8,3	8,3	2,4	2,4	9,6	9,6	30,5	520,7(528,3)
1,1	9,1	10,2	8,3	8,3	2,4	2,4	9,6	9,6	30,5	556,4(564,0)
1,1	9,1	10,2	8,3	8,3	2,4	2,4	9,6	9,6	30,5	729,4(737,0)

Марка плиты	Напрягаемая арматура класса									Всего	Изделия арматурные												Всего
											Арматура класса												
	А-III в					Ат-V					А-III								Вр-I				
						ГОСТ 10884-81					ГОСТ 5781-82*								ГОСТ 6727-80*				
	ф22	ф25	ф28	ф32	Итого	ф20	ф22	ф25	Итого		ф6	ф8	ф10	ф12	ф14	ф16	ф18	Итого	ф3	ф4	ф5	Итого	
2ПВ12-1А-III в-10Н(п)	143,8				143,8					143,8		4,2	8,7	56,6(64,2)	46,0			115,5(123,1)	7,2	20,9	36,8	64,9	180,4(188,0)
2ПВ12-2А-III в-10Н(п)				153,0	153,0					153,0		4,2	8,7	56,6(64,2)	46,0			115,5(123,1)	7,2	20,9	36,8	64,9	180,4(188,0)
2ПВ12-3А-III в-10Н(п)		185,6			185,6					185,6		3,2	8,5	59,3(66,9)		60,2		131,2(138,8)	7,2	20,9	36,8	64,9	196,1(203,7)
2ПВ12-4А-III в-10Н(п)			233,1		233,1					233,1		3,2	8,5	59,3(66,9)		60,2		131,2(138,8)	7,2	20,9	42,2	70,3	201,5(209,1)
2ПВ12-5А-III в-10Н(п)		278,0			278,0					278,0	27,8	3,2	8,5	59,3(66,9)		60,2		159,0(166,6)	7,2	20,9	25,1	53,2	212,2(219,8)
2ПВ12-6А-III в-10Н(п)				304,4	304,4					304,4	27,8	3,2	8,5	59,3(66,9)		60,2		159,0(166,6)	7,2	4,4	50,9	62,5	221,5(229,1)
2ПВ12-7А-III в-10Н(п)			116,0	304,4	420,4					420,4	12,7	51,1	8,5	56,6(64,2)	3,6		76,4	208,9(216,5)	7,2	4,2	58,2	69,6	278,5(286,1)
2ПВ12-1Ат-V Л-10								93,2	93,2	93,2		4,2	8,7	90,3(97,9)				103,2(110,8)	16,5	9,4	28,4	54,3	157,5(165,1)
2ПВ12-2Ат-V Л-10						118,8			118,8	118,8		4,2	8,7	56,6(64,2)	46,0			115,5(123,1)	7,2	20,9	36,8	64,9	180,4(188,0)
2ПВ12-3Ат-V Л-10							143,8		143,8	143,8		4,2	8,7	56,6(64,2)	46,0			115,5(123,1)	7,2	20,9	36,8	64,9	180,4(188,0)

Продолжение ведомости

Изделия закладные										Общий расход
Арматура класса					Прокат марки				Всего	
А-III			А-I		ВСт3кп2-1					
ГОСТ 5781-82*					ГОСТ 103-76*		ГОСТ 8510-86			
ф10	ф12	Итого	ф20(ф18)	Итого	-6х10	Итого	∟L4/9х8	Итого		
1,1	9,1	10,2	8,3	8,3	2,4	2,4	9,6	9,6	30,5	354,7(362,3)
1,1	9,1	10,2	8,3	8,3	2,4	2,4	9,6	9,6	30,5	363,9(371,5)
1,1	9,1	10,2	8,3	8,3	2,4	2,4	9,6	9,6	30,5	412,2(419,8)
1,1	9,1	10,2	8,3	8,3	2,4	2,4	9,6	9,6	30,5	465,1(472,7)
1,1	9,1	10,2	8,3	8,3	2,4	2,4	9,6	9,6	30,5	520,7(528,3)
1,1	9,1	10,2	8,3	8,3	2,4	2,4	9,6	9,6	30,5	556,4(564,0)
1,1	9,1	10,2	8,3	8,3	2,4	2,4	9,6	9,6	30,5	729,4(737,0)
1,1	9,1	10,2	8,3(6,7)	8,3(6,7)	2,4	2,4	9,6	9,6	30,5(28,9)	281,2(287,2)
1,1	9,1	10,2	8,3(6,7)	8,3(6,7)	2,4	2,4	9,6	9,6	30,5(28,9)	329,7(335,7)
1,1	9,1	10,2	8,3(6,7)	8,3(6,7)	2,4	2,4	9,6	9,6	30,5(28,9)	354,7(360,7)

Цифры, указанные в скобках, соответствуют плитам марок 2ПВ12-... -14.

Инв.№ подл. | Подпись и дата | Взам.инв.№

Марка плиты	Напрягаемая арматура класса А-IIIв					Всего	Изделия арматурные. Арматура класса А-III ГОСТ 5781-82*								Арматура класса Вр-I ГОСТ 6727-80*				Всего
	Ф22	Ф25	Ф28	Ф32	Итого		Ф6	Ф8	Ф10	Ф12	Ф14	Ф16	Ф18	Итого	Ф3	Ф4	Ф5	Итого	
2ПВ12-1АIIIв-10	143,8				143,8	143,8		4,2	8,7	90,3(97,9)				103,2(110,8)	16,5	9,4	28,4	54,3	157,5(165,1)
2ПВ12-2АIIIв-10				153,0	153,0	153,0		4,2	8,7	90,3(97,9)				103,2(110,8)	16,5	9,4	28,4	54,3	157,5(165,1)
2ПВ12-3АIIIв-10		185,6			185,6	185,6		4,2	8,7	56,6(64,2)	46,0			115,5(123,1)	7,2	20,9	36,8	64,9	180,4(188,0)
2ПВ12-4АIIIв-10			233,1		233,1	233,1		4,2	8,7	56,6(64,2)	46,0			115,5(123,1)	7,2	20,9	42,2	70,3	185,8(193,4)
2ПВ12-5АIIIв-10		278,0			278,0	278,0	27,8	3,2	8,5	59,3(66,9)		60,2		159,0(166,6)	7,2	20,9	25,1	53,2	212,2(219,8)
2ПВ12-6АIIIв-10				304,4	304,4	304,4	27,8	3,2	8,5	59,3(66,9)		60,2		159,0(166,6)	7,2	4,4	50,9	62,5	221,5(229,1)
2ПВ12-7АIIIв-10			116,0	304,4	420,4	420,4	12,7	51,1	8,5	56,6(64,2)	3,6		76,4	208,9(216,5)	7,2	4,2	58,2	69,6	278,5(286,1)

Продолжение ведомости

Изделия закладные. Арматура класса А-IIIГОСТ 5781-82* Ф10	Ф12	Итого	Арматура класса А-I Ф20	Итого	Прокат марки ВСт3кп2-1 ГОСТ 103-76* -6х10	Итого	ГОСТ 8510-86 L14/9х8	Итого	Всего	Общий расход
1,1	9,1	10,2	8,3	8,3	2,4	2,4	9,6	9,6	30,5	331,8(339,4)
1,1	9,1	10,2	8,3	8,3	2,4	2,4	9,6	9,6	30,5	341,0(348,6)
1,1	9,1	10,2	8,3	8,3	2,4	2,4	9,6	9,6	30,5	396,5(404,1)
1,1	9,1	10,2	8,3	8,3	2,4	2,4	9,6	9,6	30,5	449,4(457,0)
1,1	9,1	10,2	8,3	8,3	2,4	2,4	9,6	9,6	30,5	520,7(528,3)
1,1	9,1	10,2	8,3	8,3	2,4	2,4	9,6	9,6	30,5	556,4(564,0)
1,1	9,1	10,2	8,3	8,3	2,4	2,4	9,6	9,6	30,5	729,4(737,0)

Марка плиты	Напрягаемая арматура класса					Изделия арматурные														
						Арматура класса														Всего
	К-7		Вр		Всего	А-III									Вр-I					
	ГОСТ13840-68*		ГОСТ7348-81			ГОСТ5781-82*									ГОСТ6727-80*					
	Ф15	Итого	Ф5	Итого		Ф6	Ф8	Ф10	Ф12	Ф14	Ф16	Ф18		Итого	Ф3	Ф4	Ф5		Итого	
2ПВ12-1К7-10	53,6	53,6			53,6		4,2	8,7	90,3(97,9)					103,2(110,8)	16,5	9,4	28,4		54,3	157,5(165,1)
2ПВ12-2К7-10	80,4	80,4			80,4		4,2	8,7	56,6(64,2)	46,0				115,5(123,1)	7,2	20,9	36,8		64,9	180,4(188,0)
2ПВ12-3К7-10	107,2	107,2			107,2		51,2	12,2	59,3(66,9)		60,2			182,9(190,5)	7,2	4,4	50,9		62,5	245,4(253,0)
2ПВ12-4К7-10	134,0	134,0			134,0	12,7	48,0	12,2	56,6(64,2)	3,6		76,4		209,5(217,1)	7,2	4,2	59,4		70,8	280,3(287,9)
2ПВ12-5К7-10	160,8	160,8			160,8	12,7	48,0	12,2	56,6(64,2)	3,6		76,4		209,5(217,1)	7,2	4,2	59,4		70,8	280,3(287,9)
2ПВ12-1Вр-10			60,8	60,8	60,8		4,2	8,7	90,3(97,9)					103,2(110,8)	16,5	9,4	28,4		54,3	157,5(165,1)
2ПВ12-2Вр-10			72,2	72,2	72,2		4,2	8,7	90,3(97,9)					103,2(110,8)	7,2	25,9	28,4		61,5	164,7(172,3)
2ПВ12-3Вр-10			83,6	83,6	83,6		4,2	8,7	56,6(64,2)	46,0				115,5(123,1)	7,2	20,9	36,8		64,9	180,4(188,0)
2ПВ12-4Вр-10			95,0	95,0	95,0	27,8	4,2	8,7	56,6(64,2)	46,0				143,3(150,9)	7,2	20,9	25,1		53,2	196,5(204,1)

Продолжение ведомости

Изделия закладные															Общий расход
Арматура класса						Прокат марки								Всего	
А-III				А-I		ВСт3кп2-1									
ГОСТ5781-82*						ГОСТ103-76*				ГОСТ8509-86		ГОСТ8510-86			
Ф8	Ф10	Ф12	Итого	Ф20	Итого	-6х10	Итого	-8х15	Итого	∟9х8	Итого	∟14/9х8	Итого		
	1,1	9,1	10,2	7,2	7,2	2,4	2,4					9,6	9,6	30,5	241,6(249,2)
	1,1	9,1	10,2	7,2	7,2	2,4	2,4	6,0	6,0	7,4	7,4			33,2	294,0(301,6)
	1,1	9,1	10,2	7,2	7,2	2,4	2,4	6,0	6,0	7,4	7,4			33,2	385,8(393,4)
1,0	1,1	9,1	11,2	6,4	6,4	2,4	2,4	7,9	7,9	7,4	7,4			35,3	449,6(457,2)
1,0	1,1	9,1	11,2	6,4	6,4	2,4	2,4	7,9	7,9	7,4	7,4			35,3	476,4(484,0)
	1,1	9,1	10,2	7,2	7,2	2,4	2,4	6,0	6,0	7,4	7,4			33,2	251,[illegible](259,1)
	1,1	9,1	10,2	7,2	7,2	2,4	2,4	6,0	6,0	7,4	7,4			33,2	270,1(277,7)
	1,1	9,1	10,2	7,2	7,2	2,4	2,4	6,0	6,0	7,4	7,4			33,2	297,2(304,8)
	1,1	9,1	10,2	7,2	7,2	2,4	2,4	6,0	6,0	7,4	7,4			33,2	324,7(332,3)

Инв. № подл. | Подпись и дата | Взам. инв. №

Марка плиты	Напрягаемая арматура класса												Всего	Изделия арматурные											Всего
														Арматура класса											
	Ат-IV				А-IV				А-IIIв					А-III							Вр-I				
	ГОСТ 10884-81				ГОСТ 5781-82*									ГОСТ 5781-82*							ГОСТ 6727-80*				
	ф18	ф20	ф22	Итого	ф18	ф20	ф22	Итого	ф22	ф25	ф32	Итого		ф6	ф8	ф10	ф12	ф14	ф16	Итого	ф3	ф4	ф5	Итого	
2ПВ12-1Ат-IVсл-10		118,8		118,8									118,8		4,2	8,7	90,3/(97,9)			103,2/(110,8)	16,5	9,4	28,4	54,3	157,5/(165,1)
2ПВ12-2Ат-IVсл-10			143,8	143,8									143,8		4,2	8,7	56,6/(64,2)	46,0		115,5/(123,1)	7,2	20,9	36,8	64,9	180,4/(188,0)
2ПВ12-3Ат-IVсл-10	192,6			192,6									192,6		4,2	8,7	56,6/(64,2)	46,0		115,5/(123,1)	7,2	20,9	36,8	64,9	180,4/(188,0)
2ПВ12-1А-IVл-10						118,8		118,8					118,8		4,2	8,7	90,3/(97,9)			103,2/(110,8)	16,5	9,4	28,4	54,3	157,5/(165,1)
2ПВ12-2А-IVл-10							143,8	143,8					143,8		4,2	8,7	56,6/(64,2)	46,0		115,5/(123,1)	7,2	21,6	36,8	64,9	180,4/(188,0)
2ПВ12-3А-IVл-10					192,6			192,6					192,6		4,2	8,7	56,6/(64,2)	46,0		115,5/(123,1)	7,2	21,6	36,8	64,9	180,4/(188,0)
2ПВ12-1АIIIвл-10									143,8				143,8		4,2	8,7	90,3/(97,9)			103,2/(110,8)	16,5	9,4	28,4	54,3	157,5/(165,1)
2ПВ12-2АIIIвл-10											153,0		153,0		4,2	8,7	90,3/(97,9)			103,2/(110,8)	16,5	9,4	28,4	54,3	157,5/(165,1)
2ПВ12-3АIIIвл-10										185,6			185,6		4,2	8,7	56,6/(64,2)	46,0		115,5/(123,1)	7,2	20,9	36,8	64,9	180,4/(188,0)
2ПВ12-4АIIIвл-10									215,4				215,4		4,2	8,7	56,6/(64,2)	46,0		115,5/(123,1)	7,2	20,9	36,8	64,9	180,4/(188,0)

Продолжение ведомости

Изделия закладные													Всего	Общий расход
Арматура класса					Прокат марки									
А-III			А-I		ВСт3кп2-1									
ГОСТ 5781-82*					ГОСТ 103-76*				ГОСТ 8509-86		ГОСТ 8510-86			
ф10	ф12	Итого	ф20(ф18)	Итого	-6х10	Итого	-8х15	Итого	L9х8	Итого	L14/9х8	Итого		
1,1	9,1	10,2	8,3(6,7)	8,3(6,7)	2,4	2,4					9,6	9,6	30,5(28,9)	306,8(312,8)
1,1	9,1	10,2	8,3(6,7)	8,3(6,7)	2,4	2,4					9,6	9,6	30,5(28,9)	354,7(360,7)
1,1	9,1	10,2	7,2(5,8)	7,2(5,8)	2,4	2,4	6,0	6,0	7,4	7,4			33,2(31,8)	406,2(412,4)
1,1	9,1	10,2	8,3(6,7)	8,3(6,7)	2,4	2,4					9,6	9,6	30,5(28,9)	306,8(312,8)
1,1	9,1	10,2	8,3(6,7)	8,3(6,7)	2,4	2,4					9,6	9,6	30,5(28,9)	354,7(360,7)
1,1	9,1	10,2	7,2(5,8)	7,2(5,8)	2,4	2,4	6,0	6,0	7,4	7,4			33,2(31,8)	406,2(412,4)
1,1	9,1	10,2	8,3(6,7)	8,3(6,7)	2,4	2,4					9,6	9,6	30,5(28,9)	331,8(337,8)
1,1	9,1	10,2	8,3(6,7)	8,3(6,7)	2,4	2,4					9,6	9,6	30,5(28,9)	341,0(347,0)
1,1	9,1	10,2	8,3(6,7)	8,3(6,7)	2,4	2,4					9,6	9,6	30,5(28,9)	396,5(402,5)
1,1	9,1	10,2	8,3(6,7)	8,3(6,7)	2,4	2,4					9,6	9,6	30,5(28,9)	426,3(432,3)

Инв.№подл. | Подпись и дата | Взам.инв.№

Марка плиты	Напрягаемая арматура класса							Изделия арматурные												Всего
								Арматура класса												
	К-7			Вр			Всего	А-III								Вр-I				
	ГОСТ 13840-68*			ГОСТ 7348-81				ГОСТ 5781-82*								ГОСТ 6727-80*				
	ф15		Итого	ф5		Итого		ф6	ф8	ф10	ф12	ф14	ф16	ф18	Итого	ф3	ф4	ф5	Итого	
2ПВ12-1К7Л-10	53,6		53,6				53,6		4,2	8,7	90,3(97,9)				103,2(110,8)	16,5	9,4	28,4	54,3	157,5(165,1)
2ПВ12-2К7Л-10	80,4		80,4				80,4		4,2	8,7	56,6(64,2)	46,0			115,5(123,1)	7,2	20,9	36,8	64,9	180,4(188,0)
2ПВ12-1Вр1-10				60,8		60,8	60,8		4,2	8,7	90,3(97,9)				103,2(110,8)	16,5	9,4	28,4	54,3	157,5(165,1)
2ПВ12-2Вр1-10				72,2		72,2	72,2		4,2	8,7	59,3(66,9)	42,2			114,4(122,0)	7,2	21,6	35,8	64,6	179,0(186,6)
2ПВ12-3Вр1-10				83,6		83,6	83,6		4,2	8,7	56,6(64,2)	46,0			115,5(123,1)	7,2	20,9	36,8	64,9	180,4(188,0)
2ПВ12-4Вр1-10				95,0		95,0	95,0	27,8	3,2	8,7	59,3(66,9)	3,6	55,2		157,8(165,4)	7,2	20,9	25,1	53,2	211,0(218,6)

Продолжение ведомости

Изделия закладные															Общий расход
Арматура класса						Прокат марки								Всего	
А-III				А-I		ВСт3кп2-1									
ГОСТ 5781-82*						ГОСТ 103-76*				ГОСТ 8509-86		ГОСТ 8510-86			
ф8	ф10	ф12	Итого	ф20(ф18)	Итого	-6×10	Итого	-8×15	Итого	L9×8	Итого	L14/9×8	Итого		
	1,1	9,1	10,2	8,3(6,7)	8,3(6,7)	2,4	2,4					9,6	9,6	30,5(28,9)	241,6(247,6)
	1,1	9,1	10,2	7,2(5,8)	7,2(5,8)	2,4	2,4	6,0	6,0	7,4	7,4			33,2(31,8)	294,0(300,2)
	1,1	9,1	10,2	7,2(5,8)	7,2(5,8)	2,4	2,4	6,0	6,0	7,4	7,4			33,2(31,8)	251,5(257,7)
	1,1	9,1	10,2	7,2(5,8)	7,2(5,8)	2,4	2,4	6,0	6,0	7,4	7,4			33,2(31,8)	284,4(292,0)
	1,1	9,1	10,2	7,2(5,8)	7,2(5,8)	2,4	2,4	6,0	6,0	7,4	7,4			33,2(31,8)	297,2(303,4)
	1,1	9,1	10,2	7,2(5,8)	7,2(5,8)	2,4	2,4	6,0	6,0	7,4	7,4			33,2(31,8)	339,2(346,8)

Инв.№ подл. | Подпись и дата | Взам.инв.№

Изменения расхода стали на плиту 2ПВ12 с проемом в полке ф400 или 700 мм при замене каркасов поперечных ребер плит с нижней рабочей арматурой из стали класса А-III на каркасы с рабочей арматурой из стали класса Ат-IVС

Каркас с арматурой класса А-III														Вариант каркаса с арматурой класса Ат-IVС													
Марка каркаса	Кол. на плиту	Расход арматуры класса											Всего	Марка каркаса	Кол. на плиту	Расход арматуры класса											Всего
		А-III ГОСТ 5781-82*								Вр-I ГОСТ 6727-80*						Ат-IVС ГОСТ 10884-81					А-III ГОСТ 5781-82*		Вр-I ГОСТ 6727-80*				
		ф6	ф8	ф10	ф12	ф14	ф16	ф18	Итого	ф4	ф5	Итого				ф10	ф12	ф14	ф16	Итого	ф8	Итого	ф4	ф5	Итого		
КР17	1				2,7				2,7	0,7		0,7	3,4	КР21	1	1,8				1,8			0,7		0,7	2,5
КР25	9				24,3				24,3	4,5		4,5	28,8	КР29	9	16,2				16,2			4,5		4,5	20,7
КР33	1		1,0	1,8					2,8	0,2		0,2	3,0	КР36*)	1	1,8				1,8	1,0	1,0	0,2		0,2	3,0
КР38	2			3,2	10,0				13,2	0,6		0,6	13,8	КР42	2	10,0				10,0			0,6		0,6	10,6
КР18	1					3,6			3,6		1,0	1,0	4,6	КР22	1		2,7			2,7			0,7		0,7	3,4
КР26	9					32,4			32,4		7,2	7,2	39,6	КР30	9		24,3			24,3			4,5		4,5	28,8
КР39	2			3,2		13,4			16,6		1,0	1,0	17,6	КР43	2	3,2	10,0			13,2			0,6		0,6	13,8
КР19	1						4,7		4,7		1,0	1,0	5,7	КР23	1			3,6		3,6				1,0	1,0	4,6
КР27	9						42,3		42,3		7,2	7,2	49,5	КР31	9			32,4		32,4				7,2	7,2	39,6
КР34	1			1,6	2,7				4,3	0,2		0,2	4,5	КР38*)	1	1,8				1,8	1,0	1,0	0,2		0,2	3,0
КР40	2			3,2			17,6		20,8		1,0	1,0	21,8	КР44	2	3,2		13,4		16,6				1,0	1,0	17,6
КР20	1	1,8						6,0	7,8				7,8	КР24	1				4,7	4,7				1,0	1,0	5,7
КР28	9	10,8						54,0	64,8				64,8	КР32	9				42,3	42,3				7,2	7,2	49,5
КР35	1			1,6		3,6			5,2		0,3	0,3	5,5	КР37	1	1,6	2,7			4,3			0,2		0,2	4,5
КР41	2	1,6		3,2				22,4	27,2				27,2	КР45	2	3,2			17,6	20,8				1,0	1,0	21,8

*) В каркасе КР36 допускается верхний продольный стержень изготавливать из стали ф 10 Ат IVС

Изменения расхода стали на плиту 2ПВ12с проектом в полке ф1000 или 1450 мм при замене каркасов поперечных ребер плит с нижней рабочей арматурой из стали класса А-III на каркасы с рабочей арматурой из стали класса Ат-IVС

Каркас с арматурой класса А-III														Вариант каркаса с арматурой класса Ат-IVС													
Марка каркаса	Кол. на плиту	Расход арматуры класса											Всего	Марка каркаса	Кол. на плиту	Расход арматуры класса											Всего
		А-III								Вр-I						Ат-IVС					А-III		Вр-I				
		ГОСТ 5781-82*								ГОСТ 6727-80*						ГОСТ 10884-81					ГОСТ 5781-82*		ГОСТ 6727-80*				
		ф6	ф8	ф10	ф12	ф14	ф16	ф18	Итого	ф4	ф5	Итого				ф10	ф12	ф14	ф16	Итого	ф8	Итого	ф4	ф5	Итого		
КР17	1				2,7				2,7	0,7		0,7	3,4	КР21	1	1,8				1,8			0,7		0,7	2,5
КР25	8				21,6				21,6	4,0		4,0	25,6	КР29	8	14,4				14,4			4,0		4,0	18,4
КР33	1		1,0	1,8					2,8	0,2		0,2	3,0	КР36*)	1	1,8				1,8	1,0	1,0	0,2		0,2	3,0
КР38	2			3,2	10,0				13,2	0,6		0,6	13,8	КР42	2	10,0				10,0			0,6		0,6	10,6
КР18	1					3,6			3,6		1,0	1,0	4,6	КР22	1		2,7			2,7			0,7		0,7	3,4
КР26	8					28,8			28,8		6,4	6,4	35,2	КР30	8		21,6			21,6			4,0		4,0	25,6
КР39	2			3,2		13,4			16,6		1,0	1,0	17,6	КР43	2	3,2	10,0			13,2			0,6		0,6	13,8
КР19	1						4,7		4,7		1,0	1,0	5,7	КР23	1			3,6		3,6				1,0	1,0	4,6
КР27	8						37,6		37,6		6,4	6,4	44,0	КР31	8			28,8		28,8				6,4	6,4	35,2
КР34	1			1,6	2,7				4,3	0,2		0,2	4,5	КР36*	1	1,8				1,8	1,0	1,0	0,2		0,2	3,0
КР40	2			3,2			17,6		20,8		1,0	1,0	21,8	КР44	2	3,2		13,4		16,6				1,0	1,0	17,6
КР20	1	1,8						6,0	7,8				7,8	КР24	1				4,7	4,7				1,0	1,0	5,7
КР28	8	9,6						48,0	57,6				57,6	КР32	8				37,6	37,6				8,0	8,0	45,6
КР35	1			1,6		3,6			5,2		0,3	0,3	5,5	КР37	1	1,6	2,7			4,3			0,2		0,2	4,5
КР41	2	1,6		3,2				22,4	27,2				27,2	КР45	2	3,2			17,6	20,8				1,0	1,0	21,8

*) См. лист 23.

Инв. № подл. | Подпись и дата | Взам. инв. №