https://zavodjbi.com/

ТИПОВЫЕ КОНСТРУКЦИИ ИЗДЕЛИЯ И УЗЛЫ ЗДАНИЙ И СООРУЖЕНИЙ

СЕРИЯ 3.015–5/86

ОПОРЫ И ФУНДАМЕНТЫ СВАЙНЫЕ ДЛЯ ОТДЕЛЬНО СТОЯЩИХ ОПОР И ОДНОЯРУСНЫХ ЭСТАКАД ПОД ТЕХНОЛОГИЧЕСКИЕ ТРУБОПРОВОДЫ

ВЫПУСК 2

СВАИ И СВАИ–КОЛОННЫ ЗАБИВНЫЕ ЖЕЛЕЗОБЕТОННЫЕ ДЛЯ СВАЙНЫХ ОПОР И ФУНДАМЕНТОВ ПОД ТЕХНОЛОГИЧЕСКИЕ ТРУБОПРОВОДЫ.

РАБОЧИЕ ЧЕРТЕЖИ

РАЗРАБОТАНЫ ИНСТИТУТАМИ:

ХАРЬКОВСКИЙ ПРОМСТРОЙНИИПРОЕКТ

ГЛАВНЫЙ ИНЖЕНЕР ИНСТИТУТА Н.Ф. ДОВГИЙ
ГЛАВНЫЙ ИНЖЕНЕР ПРОЕКТА А.М. МОНИН
НАЧАЛЬНИК ОТДЕЛА М.И. БРОДСКИЙ
ГЛАВНЫЙ СПЕЦИАЛИСТ В.Б. ЗОРИН

ФУНДАМЕНТПРОЕКТ МИНМОНТАЖСПЕЦСТРОЯ СССР

ГЛАВНЫЙ ИНЖЕНЕР ИНСТИТУТА М.Н. ПИНК
ГЛАВНЫЙ ИНЖЕНЕР ПРОЕКТА В.Ф. СОКОЛОВА

АРМПРОМПРОЕКТ ГОССТРОЯ АССР

ГЛАВНЫЙ ИНЖЕНЕР ИНСТИТУТА М.Г. РОСТОМЯН
НАЧАЛЬНИК ОТДЕЛА А.М. АРУТЮНОВ

ОДОБРЕНЫ ГЛАВОРГПРОЕКТОМ ГОССТРОЯ СССР
ПИСЬМО ОТ 04.11.86 № 6/3-78

https://zavodjbi.com/

https://zavodjbi.com/

Обозначение	Наименование	Стр.
3.015-5/86.2-00.00С	Содержание.	2÷4
3.015-5/86.2-00.00ТО	Техническое описание.	5,6
3.015-5/86.2-01:00	Свая-колонна С6-30ТК1...С7-30ТК4.	7;8
3.015-5/86.2-01.00СБ	Свая-колонна С6-30ТК1...С7-30ТК4. Сборочный чертёж.	9;10
3.015-5/86.2-02.00	Каркас пространственный. К6-30ТК1...К7-30ТК4.	11;12
3.015-5/86.2-02.00СБ	Каркас пространственный. К6-30ТК1...К7-30ТК4. Сборочный чертёж	13;14
3.015-5/86.2-03.00	Свая-колонна С6-35ТК1...С12-35ТК4.	15÷18
3.015-5/86.2-03.00СБ	Свая-колонна С6-35ТК1...С12-35ТК4. Сборочный чертёж.	19;20
3.015-5/86.2-04.00	Каркас пространственный. К6-35ТК1...К12-35ТК4.	21÷24
3.015-5/86.2-04.00СБ	Каркас пространственный. К6-35ТК1...К12-35ТК4. Сборочный чертёж	25÷27
3.015-5/86.2-05.00	Свая-колонна С10-40ТК1...С13-40ТК4.	28÷31
3.015-5/86.2-05.00СБ	Свая-колонна С10-40ТК1...С13-40ТК4. Сборочный чертёж.	32;33
3.015-5/86.2-06.00	Каркас пространственный. К10-40ТК1...К13-40ТК4.	34÷37
3.015-5/86.2-06.00СБ	Каркас пространственный. К10-40ТК1...К13-40ТК4. Сборочный чертёж	38;39
3.015-5/86.2-07.00	Свая С6-30Т1...С6-40Т3.	40;41
3.015-5/86.2-07.00СБ	Свая С6-30Т1...С6-40Т3. Сборочный чертёж.	42;43
3.015-5/86.2-08.00	Каркас пространственный К6-30Т1...К6-40Т3.	44;45

3.015-5/86.2-00.00С

Гл. спец. н.к.	Пронин		
Нач. ПО-2	Коньков		
Гл. констр.	Михальчук		
ГИП	Соколова		
Рук. гр.	Горюшин		

Содержание

Стадия	Лист	Листов
	1	3

Фундаментпроект г. Москва

16167

21975-02 3 формат А4

https://zavodjbi.com/

https://zavodjbi.com/

Обозначение	Наименование	Стр.
3.015-5/86.2-08.00СБ	Каркас пространственный. К6-30Т1...К6-40Т3. Сборочный чертёж	46;47
3.015-5/86.2-09.00	Свая-колонна СК6-40Т1...СК12-40Т3	48÷50
3.015-5/86.2-09.00СБ	Свая-колонна СК6-40Т1...СК12-40Т3 Сборочный чертёж.	51;52
3.015-5/86.2-10.00	Каркас пространственный. $К_к$6-40Т1...$К_к$12-40Т3.	53÷55
3.015-5/86.2-10.00СБ	Каркас пространственный. $К_к$6-40Т1...$К_к$12-40Т3. Сборочный чертёж	56;57
3.015-5/86.2-11.00	Свая-колонна СК6-50Т1...СК12-50Т4.	58÷61
3.015-5/86.2-11.00СБ	Свая-колонна СК6-50Т1...СК12-50Т4. Сборочный чертёж.	62;63
3.015-5/86.2-12.00	Каркас пространственный. $К_к$6-50Т1...$К_к$12-50Т4.	64÷66
3.015-5/86.2-12.00СБ	Каркас пространственный. $К_к$6-50Т1...$К_к$12-50Т4. Сборочный чертёж	67;68
3.015-5/86.2-13.00	Свая-колонна СК6-60Т1...СК12-60Т4.	69÷72
3.015-5/86.2-13.00СБ	Свая-колонна СК6-60Т1...СК12-60Т4. Сборочный чертёж.	73;74
3.015-5/86.2-14.00	Каркас пространственный. $К_к$6-60Т1...$К_к$12-60Т4.	75÷77
3.015-5/86.2-14.00СБ	Каркас пространственный. $К_к$6-60Т1...$К_к$12-60Т4. Сборочный чертёж	78;79
3.015-5/86.2-15.00	Свая-колонна СК10-80Т1...СК12-80Т4.	80÷82
3.015-5/86.2-15.00СБ	Свая-колонна СК10-80Т1...СК12-80Т4. Сборочный чертёж.	83;84
3.015-5/86.2-16.00	Каркас пространственный. $К_к$10-80Т1...$К_к$12-80Т4.	85÷87
3.015-5/86.2-16.00СБ	Каркас пространственный. $К_к$10-80Т1...$К_к$12-80Т4. Сборочный чертёж	88;89

https://zavodjbi.com/

https://zavodjbi.com/

Обозначение	Наименование	Стр.
3.015-5/86.2-17.00	Сетка арматурная С30; С35; С40	90
3.015-5/86.2-17.00СБ	Сетка арматурная С30; С35; С40. Сборочный чертёж.	91
3.015-5/86.2-18.00	Петля П1...П7	92
3.015-5/86.2-19;20.00	Изделие закладное МИ1-35; МИ1-38.	93
3.015-5/86.2-19.00СБ	Изделие закладное МИ1-35. Сборочный чертёж.	94
3.015-5/86.2-20.00СБ	Изделие закладное МИ1-38 Сборочный чертёж.	95
3.015-5/86.20 21;22.00	Спираль СГ40-1...СГ80-2.	96
3.015-5/86.2-23.00	Фланец Фл40...Фл80.	97
3.015-5/86.2-24.00	Обечайка. Об40...об80.	98
3.015-5/86.2-25.00	Кольцо КЛ40; КЛ50.	99
3.015-5/86.2-26.00	Косынка КН40...КН80.	100
3.015-5/86.2-27.00	Пояс ПС60; ПС80.	101
3.015-5/86.2-28;29.00	Изделие закладное Фсв40...Фсв80.	102;103
3.015-5/86.2-28.00СБ	Изделие закладное Фсв40; Фсв50. Сборочный чертёж.	104
3.015-5/86.2-29.00СБ	Изделие закладное Фсв60; Фсв80. Сборочный чертёж.	105
3.015-5/86.2-30.00	Опора ОП40...ОП80.	106
3.015-5/86.2-30.00СБ	Опора ОП40...ОП80. Сборочный чертёж.	107
3.015-5/86.2-31.00	Траверса Т6-3А.	108
3.015-5/86.2-31.00СБ	Траверса Т6-3А. Сборочный чертёж.	109
3.015-5/86.2-32.00СБ	Каркас пространственный КП1. Сборочный чертёж.	110
3.015-5/86.2-00.00ВРС	Ведомость расхода стали на элемент, КГ	111÷118

Инв.№подл. | Подпись и дата | Взам.инв.№

16167

https://zavodjbi.com/

https://zavodjbi.com/

1. В настоящем выпуске 2 серии 3.015-5/86 представлены рабочие чертежи железобетонных свай и свай-колонн сплошного квадратного сечения и свай-колонн полых круглого сечения с ненапрягаемой арматурой, предназначенных для свайных фундаментов типовых конструкций серии 3.015-5/86 „Свайные опоры и фундаменты для отдельно стоящих опор и одноярусных эстакад под технологические трубопроводы."

2. Сваи и сваи-колонны следует изготавливать в соответствии с настоящими рабочими чертежами и ГОСТ 19804.0-78*.

3. Применение свай для свайных фундаментов следует осуществлять совместно с чертежами свайных фундаментов приведенных в выпуске 3 серии 3.015-5/86.

4. Подбор свайных фундаментов и свай колонн для опор и фундаментов под технологические трубопроводы следует осуществлять в соответствии с выпуском I серии 3.015-5/86.

5. Сваи и сваи-колонны, представленные в настоящем выпуске, отличаются от свай по ГОСТ 19804.1-79 и ГОСТ 19804.6-83 усиленным армированием и закладными деталями.

6 В обозначении марок свай и свай колонн буквы и цифры обозначают:

С - свая сплошного квадратного сечения;

Инв.№ подл.	16167	Гл.инж.ин.	Пинк		27.08.86	3.015-5/86.2-00.00 ТО
		Гл.спец. н.к.	Пронин		15.08.86	
		Нач.ПО-2	Коньков		15.08.86	Техническое описание
		Гл.констр.	Михальчук		27.08.86	Стадия: Р; Лист: 1; Листов: 2
		ГИП	Соколова		27.08.86	ФУНДАМЕНТПРОЕКТ г. Москва
		Рук.гр.	Горюшин		27.08.87	

https://zavodjbi.com/

https://zavodjbi.com/

СК-свая полая круглая;
Первая цифра -длина сваи в м;
Цифра после тире-сторону поперечного сечения или наружный диаметр сваи в см;
ТК-сваи для технологических трубопроводов;
Т - сваи-колонны для технологических трубопроводов цифра в конце марки - тип арматурного каркаса сваи и свай-колонны.

Пример условного обозначения свай и свай-колонн при заказе.

С6-30Т1 ГОСТ 19804.0-78*; С6-30Т2 ГОСТ 19804.0-78*;
СК-40Т1 ГОСТ 19804.0-78*

7. Для закладных деталей свай-колонн сплошного квадратного сечения и полых круглых следует применять листовую сталь толщиной 5мм по ГОСТ 103-76 и толщиной 8 и 10мм по ГОСТ 19903-74 марки ВСт3пс6 (в районах с расчетной температурой до -30°С) или марки ВСт3пс6 (в районах с расчетной температурой от -30°С до -40°С) по ГОСТ 380-71.

Марка стали определяется автором проекта свайных фундаментов в зависимости от температурных условий эксплуатации сооружения и должна быть указана в заказной спецификации.

8. По вопросам технологии формования и производства арматурных работ обращаться в институт „Фундаментпроект".

https://zavodjbi.com/

https://zavodjbi.com/

Инв. № подл.	Подпись и дата	Взам. инв. №
16167		

Формат	Зона	Поз.	Обозначение	Наименование	Кол-во на исполн. 3.015-5/86.2-01.00										Примечание
					–	01	02	03	04	05	06	07			
				Документация											
А4			3.015-5/86.2-01.00СБ	Сборочный чертёж											
А4			3.015-5/86.2-00.00ВРС	Ведомость расхода стали											
А4			3.015-5/86.2-00.00ТО	Техническое описание											
Лит.															
Марка сваи					С6-30ТК1	С6-30ТК2	С6-30ТК3	С6-30ТК4	С7-30ТК1	С7-30ТК2	С7-30ТК3	С7-30ТК4			

Гл. спец. н.к.	Пронин		2.1.02
Нач. ПО-2	Коньков		2.1.02
Гл. констр.	Михальчук		2.1.02
ГИП	Соколова		1.10.86
Рук. гр.	Горюшин		1.10.86
Ст. инж.	Хачатурян		7.03.86
Пров.	Горюшин		1.10.86

3.015-5/86.2-01.00

Свая-колонна
С6-30ТК1...С7-30ТК4

Стадия	Лист	Листов
Р	1	2

Фундаментпроект
г. Москва

21975-02 8

Формат А4

https://zavodjbi.com/

https://zavodjbi.com/

16167

Формат	Зона	Поз.	Обозначение	Наименование	Кол-во на исполн. 3.015-5/86.2-01.00										Примечание
					-	01	02	03	04	05	06	07			
				Сборочные единицы											
				Каркасы пространственные											
А4		1	3.015-5/86.2-02.00	К6-30ТК1	1										
			-01	К6-30ТК2		1									
			-02	К6-30ТК3			1								
			-03	К6-30ТК4				1							
			-04	К7-30ТК1					1						
			-05	К7-30ТК2						1					
			-06	К7-30ТК3							1				
			07	К7-30ТК4								1			
А4		2	3.015-5/86.2-17.00	Сетка арматурная С30	5	5	5	5	5	5	5	5			
А4		3	3.015-5/86.2-20.00	Изделие закладное МИ1-38	1	1	1	1	1	1	1	1			
				Материалы											
				Бетон класса В15	0,55	0,55	0,55	0,55	0,64	0,64	0,64	0,64			м³

21975-02 9

3.015-5/86.2-01.00

Лист 2

Формат А4

8

https://zavodjbi.com/

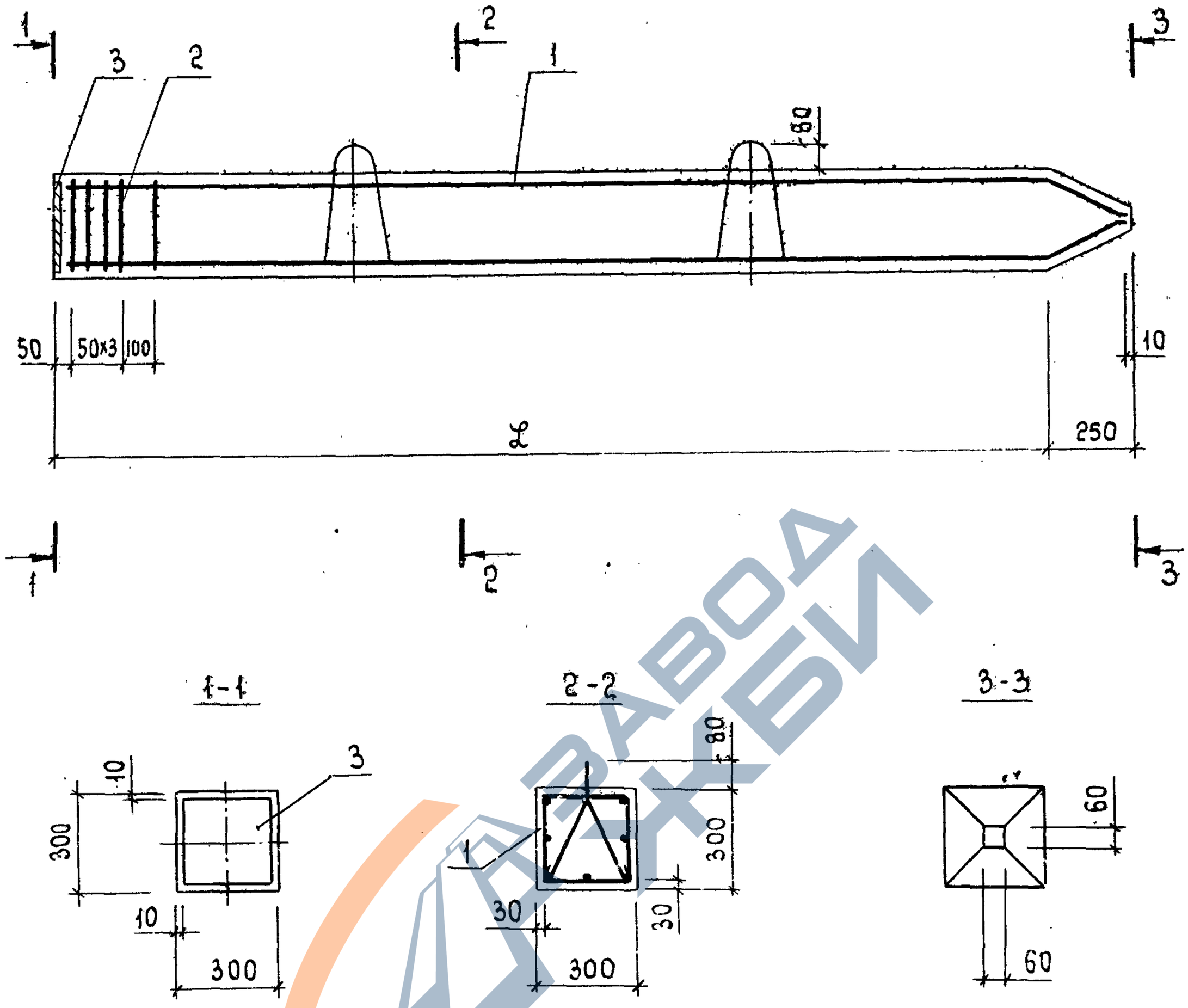

1. Поз. 2; 3 прикрепить к поз. 1 вязальной проволокой.
2. Значение L см. таблицу на листе 2.

				3.015-5/86.2 - 01.00СБ			
Гл. спец. н.к.	Пронин	[signature]	29.08	Свая-колонна С6-30ТК1...С7-30ТК4 Сборочный чертёж	Стадия	Масса	Масштаб
Нач. ПО-2	Коньков	[signature]	26.03.86		Р	См. табл.	–
Гл. констр.	Михальчук	[signature]	26.03.86		Лист 1	Листов 2	
ГИП	Соколова	[signature]	17.03.86		ФУНДАМЕНТПРОЕКТ г. Москва		
Рук. гр.	Горюшин	[signature]	10.03.86				
Ст. инж.	Хачатурян	[signature]	7.03.86				
Пров.	Горюшин	[signature]	10.03.86				

Инв. № подл. 16167 | Подпись и дата | Взам. инв. №

https://zavodjbi.com/

Обозначение	Марка	L, мм	Масса, т
3.015-5/86.2-01.00	СБ-30ТК1	6000	1,38
-01	СБ-30ТК2	6000	1,38
-02	СБ-30ТК3	6000	1,38
-03	СБ-30ТК4	6000	1,38
-04	СТ-30ТК1	7000	1,62
-05	СТ-30ТК2	7000	1,62
-06	СТ-30ТК3	7000	1,62
-07	СТ-30ТК4	7000	1,62

ЗАВОДА ЖБИ

https://zavodjbi.com/

https://zavodjbi.com/

16167

Формат	Зона	Поз.	Обозначение	Наименование	Кол-во на исполн. 3.015-5/86.2-02.00 —	01	02	03	04	05	06	07			Примечание
				Документация											
А4			3.015-5/86.2-02.00СБ	Сборочный чертёж	✕	✕	✕	✕	✕	✕	✕	✕			
				Детали											
А4		1*	3.015-5/86.2-02.01.00	А-III-20 ГОСТ 5781-82*, ℓ=6255		4		4							15,4 кг
			-01	ℓ=7255						4		4			17,9 кг
			-02	А-III-18 ГОСТ 5781-82* ℓ=6255	4		4								12,5 кг
			-03	ℓ=7255					4		4				14,5 кг

Лит.

Марка каркаса	К6-30ТК1	К6-30ТК2	К6-30ТК3	К6-30ТК4	К7-30ТК1	К7-30ТК2	К7-30ТК3	К7-30ТК4			

* Деталь поз. 1 см. чертёж 3.015-5/86.2-02.00СБ.

Гл. спец. к.к.	Прончи		29.08
Нач. ПО-2	Коньков		23.08.86
Гл. констр.	Михальчук		23.08.86
ГИП	Соколова		12.03.86
Рук. гр.	Горюшин		10.03.86
Ст. инж.	Хачатурян		7.03.86
Пров.	Горюшин		10.03.86

3.015-5/86.2-02.00

Каркас пространственный К6-30ТК1...К7-30ТК4

Стадия	Лист	Листов
Р	1	2

ФУНДАМЕНТПРОЕКТ г. Москва

Формат А4

21975-02 12

https://zavodjbi.com/

https://zavodjbi.com/

Инв. № подл.	Подпись и дата	Взам. инв. №
16167		

Формат	Зона	Поз.	Обозначение	Наименование	Код-во на исполн. 3.015-5/86.2-02.00										Примечание
					—	01	02	03	04	05	06	07			
Б4		2	3.015-5/86.2-02.02	А-III-12 ГОСТ 578-82*, ℓ=5970			4	4							5,3 кг
			-01	ℓ=6970							4	4			6,2 кг
Б4		3	3.015-5/86.2-02.03	В-I-5 ГОСТ 6727-80, ℓ=38730	1	1	1	1							6,0 кг
			-01	ℓ=43730					1	1	1	1			6,7 кг
А4		4	3.015-5/86.2-18.00	Петля П1	2	2	2	2							0,8 кг
			-01	П2					2	2	2	2			1,1 кг

	3.015-5/86.2-02.00	Лист 2

Формат А4

21975-02 13

https://zavodjbi.com/

https://zavodjbi.com/

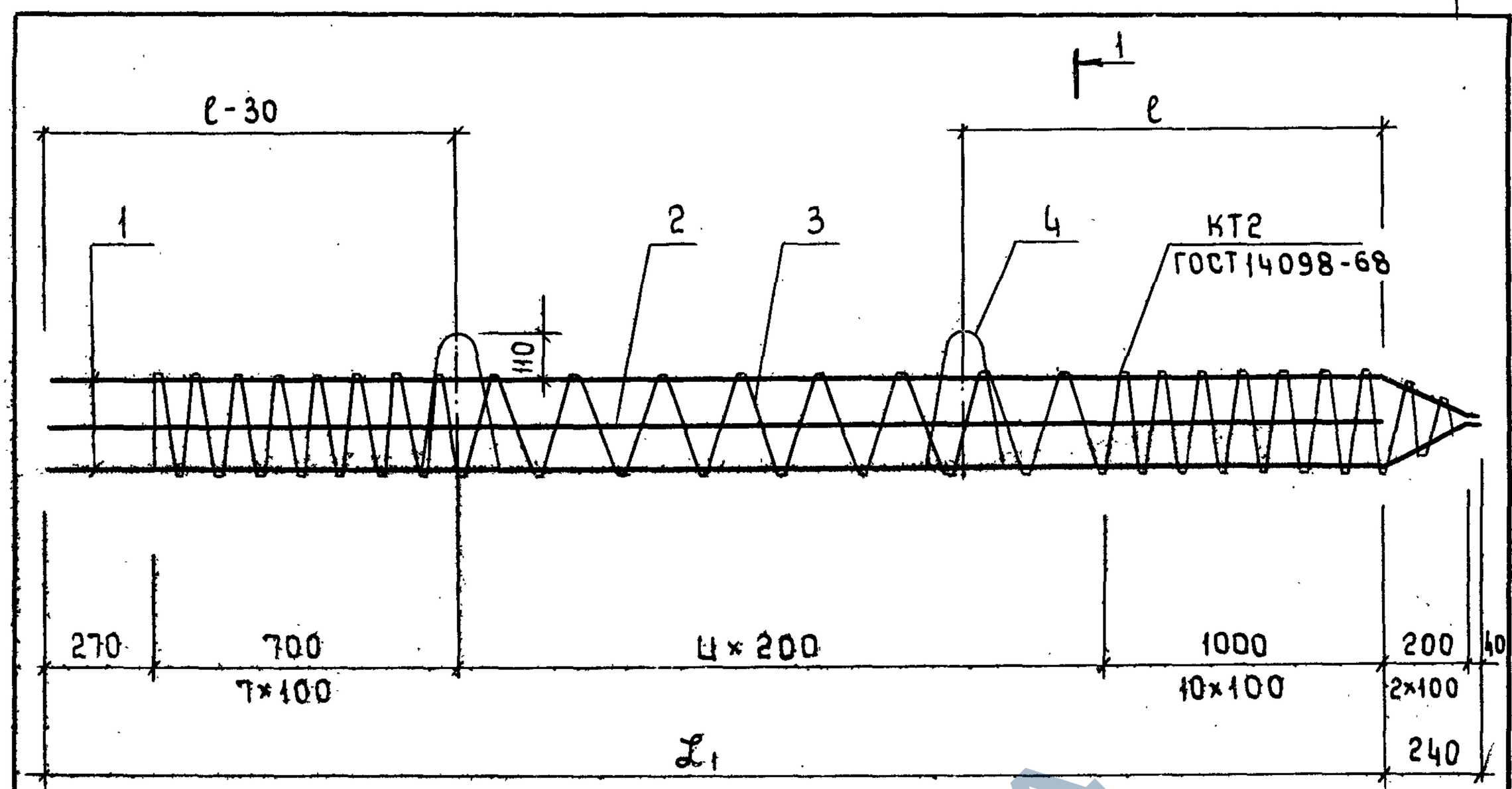

поз. 1

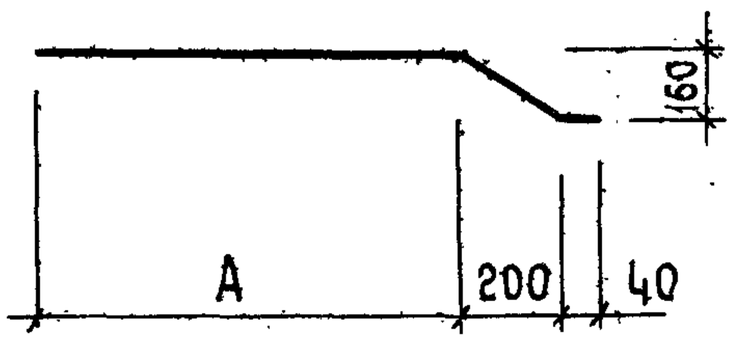

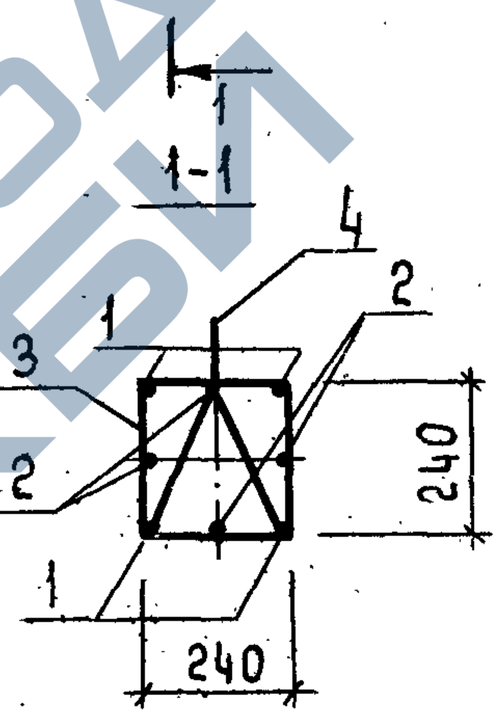

Обозначение	Ф, мм	A, мм	Масса, кг
3.015-5/86.2-02.01	20	5970	15,4
-01	20	6970	17,9
-02	18	5970	12,5
-03	18	6970	14,5

1. Поз. 4 крепится к поз. 1 вязальной проволокой.
2. Значения L_1; ℓ; ц см. таблицу на листе 2

				3.015-5/86.2-02.00СБ		
Гл. спец. н.к.	Пронин		29.03	Каркас пространственный К6-30ТК1...К7-30ТК4 Сборочный чертёж	Стадия	Масса	Масштаб
Нач. ПО-2	Коньков		03.86		Р	См. табл.	–
Гл. констр.	Михальчук		03.86				
ГИП	Соколова		03.86		Лист 1	Листов 2	
Рук. гр.	Горюшин		03.86		ФУНДАМЕНТПРОЕКТ г. Москва		
Ст. инж.	Хачатурян		03.86				
Пров.	Горюшин		03.86				

16167

https://zavodjbi.com/

https://zavodjbi.com/

Обозначение	Марка	ℓ_1, мм	ℓ, мм	Ц, шт	Пвит, шт	Масса, кг
3.015-5/86.2-02.00	К6-30ТК1	5970	1200	20	41	57,6
-01	К6-30ТК2	5970	1200	20	41	69,2
-02	К6-30ТК3	5970	1200	20	41	78,8
-03	К6-30ТК4	5970	1200	20	41	90,4
-04	К7-30ТК1	6970	1400	25	46	66,9
-05	К7-30ТК2	6970	1400	25	46	80,5
-06	К7-30ТК3	6970	1400	25	46	91,7
-07	К7-30ТК4	6970	1400	25	46	105,3

Инв. № подл. | Подпись и дата | Взам. инв. №

16167

https://zavodjbi.com/

https://zavodjbi.com/

Инв. № подл.	Подпись и дата	Взам. инв. №
16167		

Формат	Зона	Поз.	Обозначение	Наименование	Кол-во на исполн. 3.015-5/86.2-03.00										Примечание
					–	01	02	03	04	05	06	07	08	09	
				Документация											
А4			3.015-5/86.2-03.00 СБ	Сборочный чертёж											
А4			3.015-5/86.2-00.00 ВРС	Ведомость расхода стали											
А4			3.015-5/86.2-00.00 ТО	Техническое описание											
				Лит.											
				Марка сваи	С6-35ТК1	С6-35ТК2	С6-35ТК3	С6-35ТК4	С7-35ТК1	С7-35ТК2	С7-35ТК3	С7-35ТК4	С10-35ТК1	С10-35ТК2	

Гл. спец. н.к.	Пронин	[signature]	29.08
Нач. ПО-2	Коньков	[signature]	10.08.86
Гл. констр.	Михальчук	[signature]	2.10.86
ГИП	Соколова	[signature]	12.03.86
Рук. гр.	Горюшин	[signature]	10.08.86
Ст. инж.	Хачатурян	[signature]	7.03.86
Пров.	Горюшин	[signature]	10.03.86

3.015-5/86.2-03.00

Свая-колонна С6-35ТК1...С12-35ТК4

Стадия	Лист	Листов
Р	1	4

ФУНДАМЕНТПРОЕКТ г. Москва

формат А4

21975-02 16

ЗАВОД ЖБИ

https://zavodjbi.com/

https://zavodjbi.com/

16167

Формат	Зона	Поз.	Обозначение	Наименование	Кол-во на исполн. 3.015-5/86.2-03.00 —	01	02	03	04	05	06	07	08	09	Примечание
				Сборочные единицы											
				Каркасы пространственные											
А4		1	3.015-5/86.2-04.00	К6-35ТК1	1										
			-01	К6-35ТК2		1									
			-02	К6-35ТК3			1								
			-03	К6-35ТК4				1							
			-04	К7-35ТК1					1						
			-05	К7-35ТК2						1					
			-06	К7-35ТК3							1				
			-07	К7-35ТК4								1			
			-08	К10-35ТК1									1		
			-09	К10-35ТК2										1	
А4		2	3.015-5/86.2-17.00	Сетка арматурная С35	5	5	5	5	5	5	5	5	5	5	
А4		3	3.015-5/86.2-20.00	Изделие закладное МИ1-38	1	1	1	1	1	1	1	1	1	1	
				Материалы											
				Бетон класса В20	0,76	0,76	0,76	0,76	0,88	0,88	0,88	0,88	1,24	1,24	м³

https://zavodjbi.com/

https://zavodjbi.com/

Инв. № подл.	Подпись и дата	Взам. инв. №
16167		

Формат	Зона	Поз.	Обозначение	Наименование	Кол-во на исполн. 3.015-5/86.2-03.00										Примечание
					10	11	12	13	14	15	16	17	18	19	
				Документация											
А4			3.015-5/86.2-03.00СБ	Сборочный чертёж											
А4			3.015-5/86.2-00.00ВРС	Ведомость расхода стали											
А4			3.015-5/86.2-00.00ТО	Техническое описание											
				Сборочные единицы											
				Каркасы пространственные											
А4		1	3.015-5/86.2-04.00 -10	К10-35ТК3	1										
			-11	К10-35ТК4		1									
			-12	К11-35ТК1			1								
			-13	К11-35ТК2				1							
			-14	К11-35ТК3					1						
				Лит.											
				Марка сваи	С10-35ТК3	С10-35ТК4	С11-35ТК1	С11-35ТК2	С11-35ТК3	С11-35ТК4	С12-35ТК1	С12-35ТК2	С12-35ТК3	С12-35ТК4	

3.015-5/86.2-03.00

Лист 3

формат А4

21975-02 18

17

https://zavodjbi.com/

Инв. № подл.	Подпись и дата	Взам. инв. №
16167		

Формат	Зона	Поз	Обозначение	Наименование	Кол-во на исполн. 3.015-5/86.2-03.00										Примечание
					10	11	12	13	14	15	16	17	18	19	
А4		1	3.015-5/86.2-04.00 -15	К11-35ТК4						1					
			-16	К12-35ТК1							1				
			-17	К12-35ТК2								1			
			-18	К12-35ТК3									1		
			-19	К12-35ТК4										1	
А4		2	3.015-5/86.2-17.00	Сетка арматурная С35	5	5	5	5	5	5	5	5	5	5	
А4		3	3.015-5/86.2-20.00	Изделие закладное МИ1-38	1	1	1	1	1	1	1	1	1	1	
				Материалы											
				Бетон класса В20	1,24	1,24	1,37	1,37	1,37	1,37	1,49	1,49	1,49	1,49	м³

ЗАВОДА ЖБИ

https://zavodjbi.com/

https://zavodjbi.com/

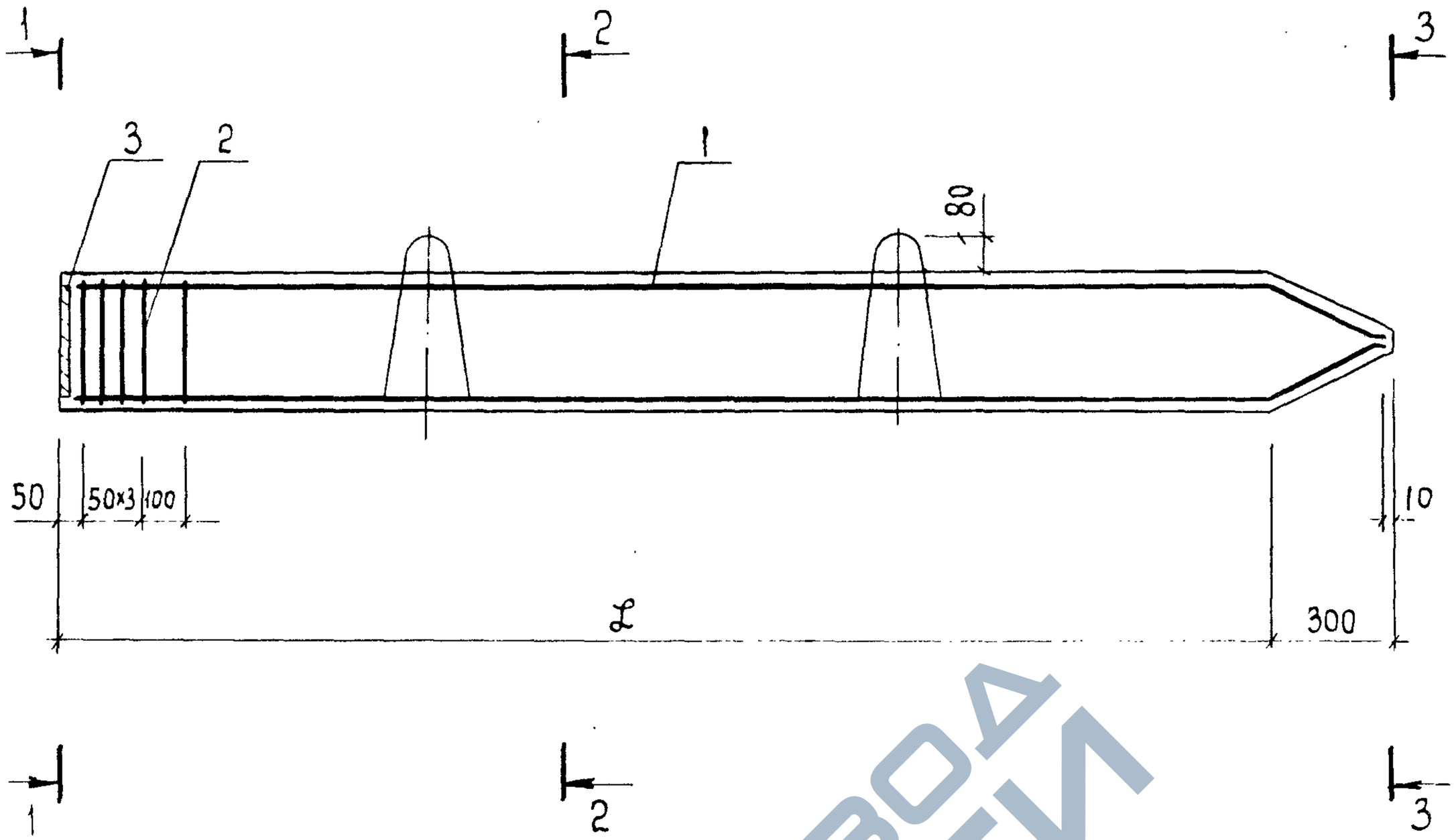

1. Поз. 2; 3 прикрепить к поз 1 вязальной проволокой.
2. Значение $\mathcal{L}$ см. таблицу на листе 2

Взам. инв. №				3.015-5/86.2-03.00СБ		
Подпись и дата						
Инв. № подл.	16167					
		Гл. спец н.к	Пронин		Свая-колонна СБ-35ТК1...С12-35ТКч Сборочный чертёж	Стадия: Р; Масса: См. табл.; Масштаб: –
		Нач. ПО-2	Коньков			Лист 1; Листов 2
		Гл конструктор	Михальчук			
		ГИП	Соколова	12.03.86		ФУНДАМЕНТПРОЕКТ г. Москва
		Рук. гр.	Горюшин			
		Ст. инж.	Хачатурян	7.03.86		
		Пров.	Горюшин	6.03.86		

https://zavodjbi.com/

https://zavodjbi.com/

Обозначение	Марка	L, мм	Масса, т
3.015-5/86.2-03.00	С6-35ТК1	6000	1,85
-01	С6-35ТК2	6000	1,85
-02	С6-35ТК3	6000	1,85
-03	С6-35ТК4	6000	1,85
-04	С7-35ТК1	7000	2,20
-05	С7-35ТК2	7000	2,20
-06	С7-35ТК3	7000	2,20
-07	С7-35ТК4	7000	2,20
-08	С10-35ТК1	10000	3,10
-09	С10-35ТК2	10000	3,10
-10	С10-35ТК3	10000	3,10
-11	С10-35ТК4	10000	3,10
-12	С11-35ТК1	11000	3,43
-13	С11-35ТК2	11000	3,43
-14	С11-35ТК3	11000	3,43
-15	С11-35ТК4	11000	3,43
-16	С12-35ТК1	12000	3,73
-17	С12-35ТК2	12000	3,73
-18	С12-35ТК3	12000	3,73
-19	С12-35ТК4	12000	3,73

Инв. № подл. | Подпись и дата | Взам. инв. №

16167

https://zavodjbi.com/

https://zavodjbi.com/

Инв. № подл.	Подпись и дата	Взам. инв. №
16167		

Формат	Зона	Поз.	Обозначение	Наименование	Кол-во на исполн. 3.015-5/86.2-04.00										Примечание
					-	01	02	03	04	05	06	07	08	09	
				Документация											
А4			3.015-5/86.2-04.00СБ	Сборочный чертёж											
				Детали											
А4		1*	3.015-5/86.2-04.01	А-III-18 ГОСТ 5781-82*, ℓ=6315	4										12,6 кг
			-01	ℓ=7315					4						14,6 кг
			-02	ℓ=10315									4		20,6 кг
			-03	А-III-20 ГОСТ 5781-82*, ℓ=6315		4									15,6 кг

Лит

Марка каркаса	К6-35ТК1	К6-35ТК2	К6-35ТК3	К6-35ТК4	К7-35ТК1	К7-35ТК2	К7-35ТК3	К7-35ТК4	К10-35ТК1	К10-35ТК2	

*Деталь поз. 1 см. чертёж 3.015-5/86.2-04.00СБ

Гл. спец. н.к.	Пронин		29.08
Нач. ПО-2	Коньков		29.08.
Гл. констр.	Михальчук		29.08.
ГИП	Соколова		17.03.86
Рук. гр.	Горюшин		29.08.
Ст. инж.	Хачатурян		7.03.86
Пров.	Горюшин		29.08.

3.015-5/86.2-04.00

Каркас пространственный К6-35ТК1...К12-35ТК4

Стадия	Лист	Листов
Р	1	4

ФУНДАМЕНТПРОЕКТ г. Москва

21975-02 22

Формат А4

https://zavodjbi.com/

https://zavodjbi.com/

Инв. № подл.	Подпись и дата	Взам. инв. №
16167		

Формат	Зона	Поз.	Обозначение	Наименование	Кол-во на исполн. 3.015-5/86.2-04.00 —	01	02	03	04	05	06	07	08	09	Примечание
А4		1*	3.015-5/86.2-04.01 -04	А-III-20 ГОСТ 5781-82*, ℓ=7315						4					18,1 кг
			-05	ℓ=10315										4	25,5 кг
А4			-06	А-III-22 ГОСТ 5781-82*, ℓ=6315			4								18,8 кг
			-07	ℓ=7315							4				21,8 кг
А4			-08	А-III-25 ГОСТ 5781-82*, ℓ=6315				4							24,3 кг
			-09	ℓ=7315								4			28,2 кг
Б4		2	3.015-5/86.2-04.02	А-III-20 ГОСТ 5781-82* ℓ=5970			4								14,7 кг
			-01	ℓ=6970							4				17,2 кг
			-02	А-III-22 ГОСТ 5781-82* ℓ=5970				4							17,8 кг
			-03	ℓ=6970								4			20,8 кг
Б4		3	3.015-5/86.2-04.03	В-I-5 ГОСТ 6727-80, ℓ=46480	1	1	1	1							7,2 кг
			-01	ℓ=52470					1	1	1	1			8,1 кг
			-02	ℓ=70350									1	1	10,8 кг
А4		4	3.015-5/86.2-18.00	Петля П3	2	2	2	2	2	2	2	2			1,6 кг
			-01	П5									2	2	2,1 кг

21975-02 23

3.015-5/86.2-04.00

Лист 2

формат А4

https://zavodjbi.com/

Инв. № подл.	Подп. и дата	Взам. инв. №
16167		

Формат	Зона	Поз.	Обозначение	Наименование	Кол-во на исполн. 3.015-5/86.2-04.00										Примечание
					10	11	12	13	14	15	16	17	18	19	
				Документация											
А4			3.015-5/86.2-04.00СБ	Сборочный чертёж											
				Детали											
А4		1*	3.015-5/86.2-04.01 -10	А-III-18 ГОСТ 5781-82*, ℓ=11315			4								22,6 кг
			-11	ℓ=12315							4				24,6 кг
			-12	А-III-20 ГОСТ 5781-82*, ℓ=11315				4							27,9 кг
			-13	ℓ=12315								4			30,4 кг
Б4		2	3.015-5/86.2-04.02 -04	ℓ=7000	4										17,3 кг
			-05	ℓ=8000					4						19,8 кг
			-06	ℓ=9000									4		22,2 кг
				Лит.											
				Марка каркаса	К10-35ТК3	К10-35ТК4	К11-35ТК1	К11-35ТК2	К11-35ТК3	К11-35ТК4	К12-35ТК1	К12-35ТК2	К12-35ТК3	К12-35ТК4	

21975-02 24

3.015-5/86.2-04.00

Лист 3

формат А4

23

https://zavodjbi.com/

16167

Формат	Зона	Поз.	Обозначение		Наименование	Кол-во на исполн. 3.015-5/86.2-04.00										Примечание
						10	11	12	13	14	15	16	17	18	19	
А4		1*	3.015-5/86.2-04.01	-14	А-III-22 ГОСТ 5781-82*, ℓ=10315	4										30,7 кг
				-15	ℓ=11315					4						33,7 кг
				-16	ℓ=12315									4		36,7 кг
				-17	А-III-25 ГОСТ 5781-82*, ℓ=10315		4									39,7 кг
				-18	ℓ=11315						4					43,6 кг
				-19	ℓ=12315										4	47,4 кг
Б4		2	3.015-5/86.2-04.02	-07	А-III-22 ГОСТ 5781-82* ℓ=7000		4									20,9 кг
				-08	ℓ=8000						4					23,8 кг
				-09	ℓ=9000										4	26,8 кг
Б4		3	3.015-5/86.2-04.03	-03	В-I-5 ГОСТ 6727-80, ℓ=70350	1	1									10,8 кг
				-04	ℓ=76330			1	1	1	1					11,7 кг
				-05	ℓ=82320							1	1	1	1	12,7 кг
А4		4	3.015-5/86.2-18.00	-01	Петля П5	2	2	2	2	2	2	2	2	2	2	2,1 кг

21975-02 25

3.015-5/86.2-04.00

Лист 4

24

формат А4

https://zavodjbi.com/

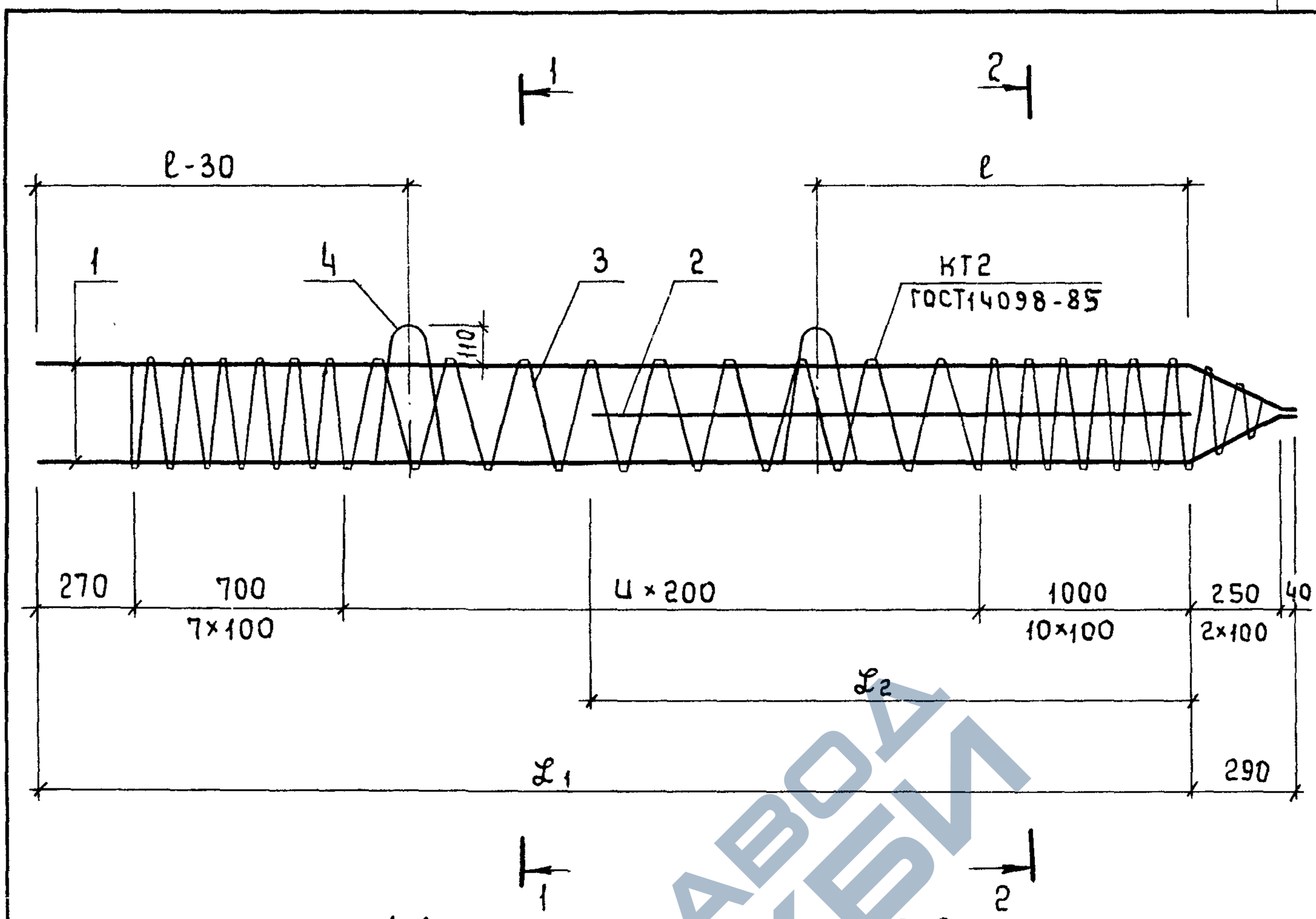

Поз. 1 крепится к поз. 4 вязальной проволокой.

Значения $\mathcal{L}_1$; $\mathcal{L}_2$, ℓ; и см. таблицу на листе 3.

Инв. № подл.	Подпись и дата	Взам. инв. №				3.015-5/86.2-04.08СБ	
16167							
			гл. спец. н.к	Пронин	29.08	Каркас пространственный К6-35ТК1... К12-35ТК4 Сборочный чертёж	Стадия: Р; Масса: См. табл.; Масштаб: -
			Нач ПО-2	Коньков	12.08.86		
			Гл. констр.	Михальчук	12.08.86		Лист 1; Листов 3
			ГИП	Соколова	12.08.86		
			Рук. гр.	Горюшин	10.08.86		ФУНДАМЕНТПРОЕКТ г. Москва
			Ст. инж.	Хачатурян	7.08.86		
			Пров.	Горюшин	10.08.86		

https://zavodjbi.com/

https://zavodjbi.com/

поз.1

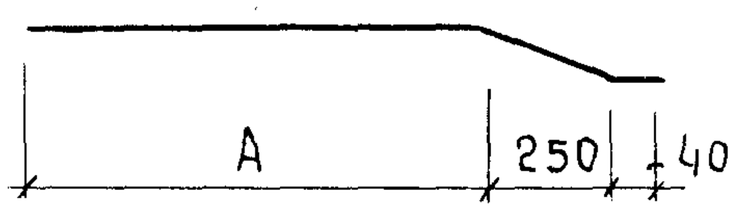

Таблица 1

Обозначение	ф, мм	A, мм	Масса, кг
3.015-5/86-2-04.01	18	5970	12,6
-01	18	6970	14,6
-02	18	9970	20,6
-03	18	10970	22,6
-04	18	11970	24,6
-05	20	5970	15,6
-06	20	6970	18,1
-07	20	9970	25,5
-08	20	10970	27,9
-09	20	11970	30,4
-10	22	5970	18,8
-11	22	6970	21,8
-12	22	9970	30,7
-13	22	10970	33,7
-14	22	11970	36,7
-15	25	5970	24,3
-16	25	6970	28,2
-17	25	9970	39,7
-18	25	10970	43,6
-19	25	11970	47,4

https://zavodjbi.com/

Таблица 2

Обозначение	Марка	$\mathcal{L}_1$, мм	$\mathcal{L}_2$, мм	ℓ, мм	Ц, шт	Пвит, шт	Масса, кг
3.015-5/86.2 - 04.00	К6-35ТК1	5970	—	1200	20	41	60,8
- 01	К6-35ТК2	5970	—	1200	20	41	72,8
- 02	К6-35ТК3	5970	—	1200	20	41	144,4
- 03	К6-35ТК4	5970	—	1200	20	41	178,8
- 04	К7-35ТК1	6970	—	1400	25	46	69,7
- 05	К7-35ТК2	6970	—	1400	25	46	83,7
- 06	К7-35ТК3	6970	—	1400	25	46	167,3
- 07	К7-35ТК4	6970	—	1400	25	46	207,3
- 08	К10-35ТК1	9970	7000	2100	40	61	97,4
- 09	К10-35ТК2	9970	7000	2100	40	61	117,0
- 10	К10-35ТК3	9970	7000	2100	40	61	207,0
- 11	К10-35ТК4	9970	7000	2100	40	61	257,4
- 12	К11-35ТК1	10970	8000	2300	45	64	106,3
- 13	К11-35ТК2	10970	8000	2300	45	64	127,5
- 14	К11-35ТК3	10970	8000	2300	45	64	229,9
- 15	К11-35ТК4	10970	8000	2300	45	64	285,5
- 16	К12-35ТК1	11970	9000	2500	50	71	115,3
- 17	К12-35ТК2	11970	9000	2500	50	71	138,3
- 18	К12-35ТК3	11970	9000	2500	50	71	252,5
- 19	К12-35ТК4	11970	9000	2500	50	71	313,7

Инв. № подл. | Подпись и дата | Взам. инв. № | 16167

https://zavodjbi.com/

https://zavodjbi.com/

Инв. № подл.	Подпись и дата	Взам. инв. №
16167		

Формат	Зона	Поз.	Обозначение	Наименование	Кол-во на исполн. 3.015-5/86.2-05.00										Примечание
					—	01	02	03	04	05	06	07	08	09	
				Документация											
А4			3.015-5/86.2-05.00СБ	Сборочный чертёж											
А4			3.015-5/86.2-00.00ВРС	Ведомость расхода стали											
А4			3.015-5/86.2-00.00ТО	Техническое описание											
				Лит.											
				Марка свач	С10-40ТК1	С10-40ТК2	С10-40ТК3	С10-40ТК4	С11-40ТК1	С11-40ТК2	С11-40ТК3	С11-40ТК4	С12-40ТК1	С12-40ТК2	

Гл. спец. н.к.	Пронин	[signature]	29.08
Нач. ПО-2	Коньков	[signature]	23.0[illegible]
Гл. констр.	Михальчук	[illegible]	[illegible]
ГИП	Соколова	[signature]	17.03.86
Рук. гр.	Горюшин	[signature]	[illegible]
Инж.	Хачатурян	[signature]	7.03.86
Пров.	Горюшин	[signature]	[illegible]

3.015-5/86.2-05.00

Свая-колонна С10-40ТК1...С13-40ТК4

Стадия	Лист	Листов
Р	1	4

ФУНДАМЕНТПРОЕКТ г. Москва

Формат А4

21975-02 29

28

https://zavodjbi.com/

https://zavodjbi.com/

Инв.№ подл.	Подпись и дата	Взам.инв.№
16167		

Формат	Зона	Поз.	Обозначение	Наименование	Кол-во на исполн. 3.015-5/86.2-05.00										Примечание
					-	01	02	03	04	05	06	07	08	09	
				Сборочные единицы											
				Каркасы пространственные											
А4		1	3.015-5/86.2-06.00	К10-40ТК1	1										
			-01	К10-40ТК2		1									
			-02	К10-40ТК3			1								
			-03	К10-40ТК4				1							
			-04	К11-40ТК1					1						
			-05	К11-40ТК2						1					
			-06	К11-40ТК3							1				
			-07	К11-40ТК4								1			
			-08	К12-40ТК1									1		
			-09	К12-40ТК2										1	
А4		2	3.015-5/86.2-17.00	Сетка арматурная С40	5	5	5	5	5	5	5	5	5	5	
А4		3	3.015-5/86.2-19.00	Изделие закладное МИ1-35	1	1	1	1	1	1	1	1	1	1	
				Материалы											
				Бетон класса В25	1,62	1,62	1,62	1,62	1,78	1,78	1,78	1,78	1,94	1,94	м³

https://zavodjbi.com/

https://zavodjbi.com/

Инв. № подл.	Подпись и дата	Взам. инв. №
16167		

Формат	Зона	Поз.	Обозначение	Наименование	Кол-во на исполн. 3.015-5/86.2-05.00 10	11	12	13	14	15					Примечание
				Документация											
А4			3.015-5/86.2-05.00СБ	Сборочный чертёж											
А4			3.015-5/86.2-00.00ВРС	Ведомость расхода стали											
А4			3.015-5/86.2-00.00ТО	Техническое описание											
				Сборочные единицы											
				Каркасы пространственные											
А4		1	3.015-5/86.2-06.00 -10	К12-40ТК3	1										
			-11	К12-40ТК4		1									
			-12	К13-40ТК1			1								
			-13	К13-40ТК2				1							
			-14	К13-40ТК3					1						

Марка сваи	С12-40ТК3	С12-40ТК4	С13-40ТК1	С13-40ТК2	С13-40ТК3	С13-40ТК4					
Лит.											

3.015-5/86.2-05.00

Лист 3

21975-02 31

ЗАВОД ЖБИ

Формат А4

https://zavodjbi.com/

Инв. № подл.	Подпись и дата	Взам. инв. №
16167		

Формат	Зона	Поз.	Обозначение	Наименование	Кол-во на исполн. 3.015-5/86.2-05.00										Примечание
					10	11	12	13	14	15					
А4		1	3.015-5/86.2-06.00 -15	К13-40ТК4						1					
А4		2	3.015-5/86.2-17.00	Сетка арматурная С40	5	5	5	5	5	5					
А4		3	3.015-5/86.2-19.00	Изделие закладное МИ1-35	1	1	1	1	1	1					
				Материалы											
				Бетон класса В25	1,94	1.94	2.10	2,10	2.10	2.10					$м^3$

21975-02 32

3.015-5/86.2-05.00

Лист 4

31

формат А4

https://zavodjbi.com/

https://zavodjbi.com/

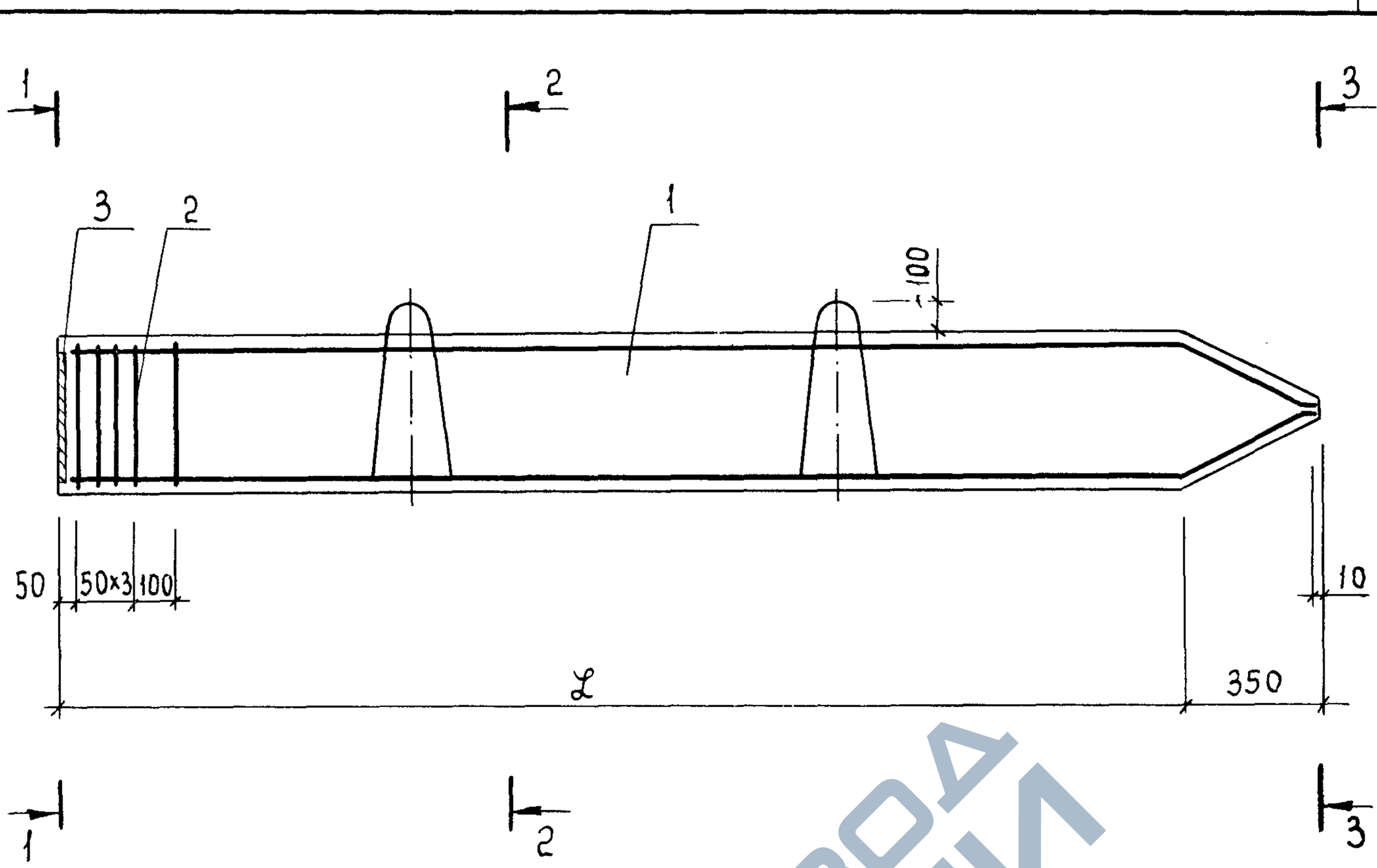

1-1

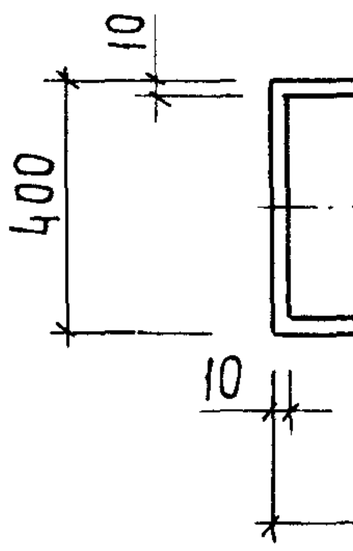

2-2

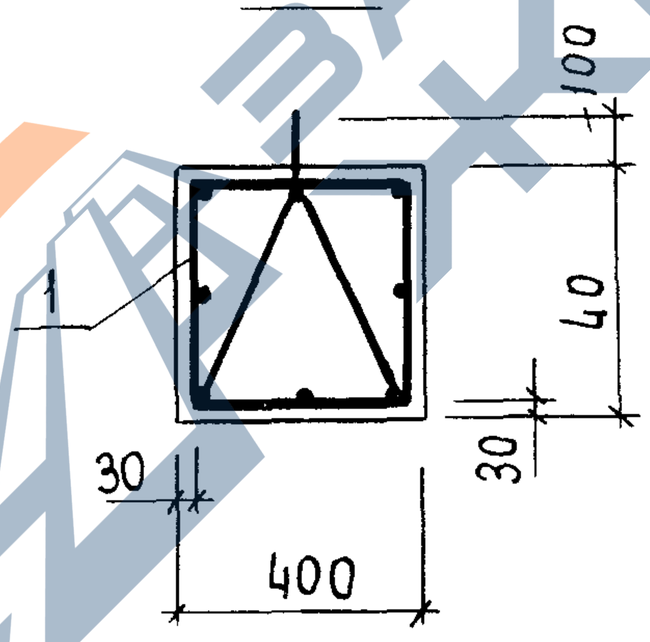

3-3

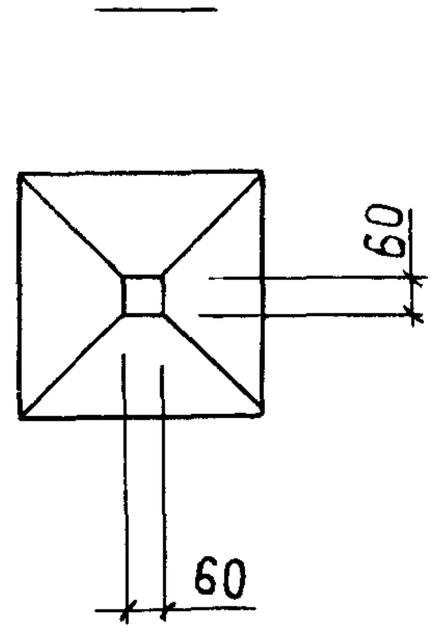

1. Поз. 2; 3 прикрепить к поз. 1 вязальной проволокой.
2. Значение L см. таблицу на листе 2.

				3.015-5/86.2-05.00СБ			
				Свая-колонна С10-40ТК1...С13-40ТК4 Сборочный чертёж	Стадия	Масса	Масштаб
					Р	См. табл.	—
					Лист 1		Листов 2
	гл. спец. н.к.	Пронин		29.08	ФУНДАМЕНТПРОЕКТ г. Москва		
	Нач. ПО-2	Коньков					
	Гл. констр.	Михальчук					
	ГИП	Соколова		12.03.86			
	Рук. гр.	Горюшин		1.03.86			
	Ст. инж.	Хачатурян		7.03.86			
16167	Пров.	Горюшин		03.86			

https://zavodjbi.com/

https://zavodjbi.com/

Обозначение	Марка	ℓ, мм	Масса, т
3.015-5/86.2-05.00	С10-40ТК1	10000	4,05
-01	С10-40ТК2	10000	4,05
-02	С10-40ТК3	10000	4,05
-03	С10-40ТК4	10000	4,05
-04	С11-40ТК1	11000	4,45
-05	С11-40ТК2	11000	4,45
-06	С11-40ТК3	11000	4,45
-07	С11-40ТК4	11000	4,45
-08	С12-40ТК1	12000	4,85
-09	С12-40ТК2	12000	4,85
-10	С12-40ТК3	12000	4,85
-11	С12-40ТК4	12000	4,85
-12	С13-40ТК1	13000	5,25
-13	С13-40ТК2	13000	5,25
-14	С13-40ТК3	13000	5,25
-15	С13-40ТК4	13000	5,25

Инв.№ подл. | Подпись и дата | Взам.инв.№

16167

https://zavodjbi.com/

Инв. № подл.	Подпись и дата	Взам. инв. №
16167		

Формат	Зона	Поз.	Обозначение	Наименование	Кол-во на исполн. 3.015-5/86.2-06.00										Примечание
					–	01	02	03	04	05	06	07	08	09	
				Документация											
А4			3.015-5/86.2-06.00СБ	Сборочный чертёж											
				Детали											
А4		1*	3.015-5/86.2-06.01	А-III-18 ГОСТ 5781-82*, ℓ=10380	4										20,8кг
			-01	ℓ=11380					4						22,8кг
			-02	А-III-20 ГОСТ 5781-82*, ℓ=10380		4									25,6 кг
			-03	ℓ=11380						4					28,1кг

Марка каркаса	Кол-во на исполн. 3.015-5/86.2-06.00										Примечание
	–	01	02	03	04	05	06	07	08	09	
К10-40ТК1											
К10-40ТК2											
К10-40ТК3											
К10-40ТК4											
К11-40ТК1											
К11-40ТК2											
К11-40ТК3											
К11-40ТК4											
К12-40ТК1											
К12-40ТК2											

*Деталь поз.1 см. чертёж 3.015-5/86.2-

Гл. спец. н.к.	Пронин		29.08
Нач. ПО-2	Коньков		
Гл. констр.	Михальчук		
ГИП	Соколова		1703.86
Рук. гр	Горюшин		1003.86
Ст. инж.	Хачатуряи		7.03.86
Пров.	Горюшин		5.03.86

3.015-5/86.2-06.00

Каркас пространственный К10-40ТК1...К13-40ТК4

Стадия	Лист	Листов
Р	1	4

ФУНДАМЕНТПРОЕКТ г. Москва

Формат А4

21975-02 35

https://zavodjbi.com/

https://zavodjbi.com/

Инв. № подл	Подпись и дата	Взам. инв. №
16167		

Формат	Зона	Поз.	Обозначение	Наименование	Кол-во на исполн. 3.015-5/86.2-06.00 —	01	02	03	04	05	06	07	08	09	Примечание
А4		1*	3.015-5/86.2-06.01 -04	А-III-18 ГОСТ 5781-82* ℓ=12380									4		24,8 кг
			-05	А-III-20 ГОСТ 5781-82*, ℓ=12380										4	30,5 кг
А4			-06	А-III-22 ГОСТ 5781-82*, ℓ=10380			4								30,9 кг
			-07	ℓ=11380							4				33,9 кг
А4			3.015-5/86.2-06.01 -08	А-III-25 ГОСТ 5781-82*, ℓ=10380				4							40,0 кг
			-09	ℓ=11380								4			43,9 кг
Б4		2	3.015-5/86.2-06.02	А-III-20 ГОСТ 5781-82*, ℓ=7000			4								17,3 кг
			-01	ℓ=8000							4				19,8 кг
Б4			-02	А-III-22 ГОСТ 5781-82*, ℓ=7000				4							20,9 кг
			-03	ℓ=8000								4			23,8 кг
Б4		3	3.015-5/86.2-06.03	В-I-5 ГОСТ 6727-80, ℓ=83400	1	1	1	1							12,8 кг
			-01	ℓ=90490					1	1	1	1			13,9 кг
			-02	ℓ=97460									1	1	15,0 кг
А4		4	3.015-5/86.2-18.00	Петля П6	2	2	2	2							2,9 кг
			-01	П7					2	2	2	2	2	2	4,4 кг

21975-02 36

	3.015-5/86.2-06.00	Лист 2

Формат А4

https://zavodjbi.com/

https://zavodjbi.com/

Инв. № подл	Подпись и дата	Взам. инв. №
16167		

Формат	Зона	Поз.	Обозначение	Наименование	Кол-во на исполн. 3.015-5/86.2-06.00										Примечание
					10	11	12	13	14	15	16	17	18	19	
				Документация											
А4			3.015-5/86.2-06.00 СБ	Сборочный чертёж											
				Детали											
А4		1*	3.015-5/86.2-06.01 -10	А-III-18 ГОСТ 5781-82*, ℓ=13380			4								26,8 кг
			-11	А-III-20 ГОСТ 5781-82*, ℓ=13380				4							33,0 кг
А4			-12	А-III-22 ГОСТ 5781-82*, ℓ=12380	4										37,0 кг
			-13	ℓ=13380					4						40,0 кг
Б4		2	3.015-5/86.2-06.02 -04	А-III-20 ГОСТ 5781-82* ℓ=9000	4										22,2 кг
			-05	ℓ=10000					4						24,7 кг
Б4			-06	ℓ=9000		4									26,9 кг
				Лит.											
				Марка каркаса	К12-40ТК3	К12-40ТК4	К13-40ТК1	К13-40ТК2	К13-40ТК3	К13-40ТК4					

3.015-5/86.2-06.00	Лист 3

формат А4

https://zavodjbi.com/

https://zavodjbi.com/

Инв. N подл.	Подпись и дата	Взам. инв. N
16167		

Формат	Зона	Поз.	Обозначение		Наименование	Кол-во на исполн. 3.015-5/86.2-06.00										Примечание
						10	11	12	13	14	15					
А4		1*	3.015-5/86.2-06.01	-14	А-III-25 ГОСТ 5781-82*, ℓ=12380		4									47.8 кг
Б4		2	3.015-5/86.2-06.02	-07	А-III-20 ГОСТ 5781-82*, ℓ=10000						4					29.8 кг
				-15	ℓ=13380						4					51,5 кг
Б4		3	3.015-5/86.2-06.03	-02	В-I-5 ГОСТ 6727-80, ℓ=97460	1	1									15,0 кг
				-03	ℓ=104400			1	1	1	1					16,1 кг
А4		4	3.015-5/86.2-18 00	-01	Петля П7											4,4 кг

ЗАВОДА ЖБИ

21975-02 38

https://zavodjbi.com/

https://zavodjbi.com/

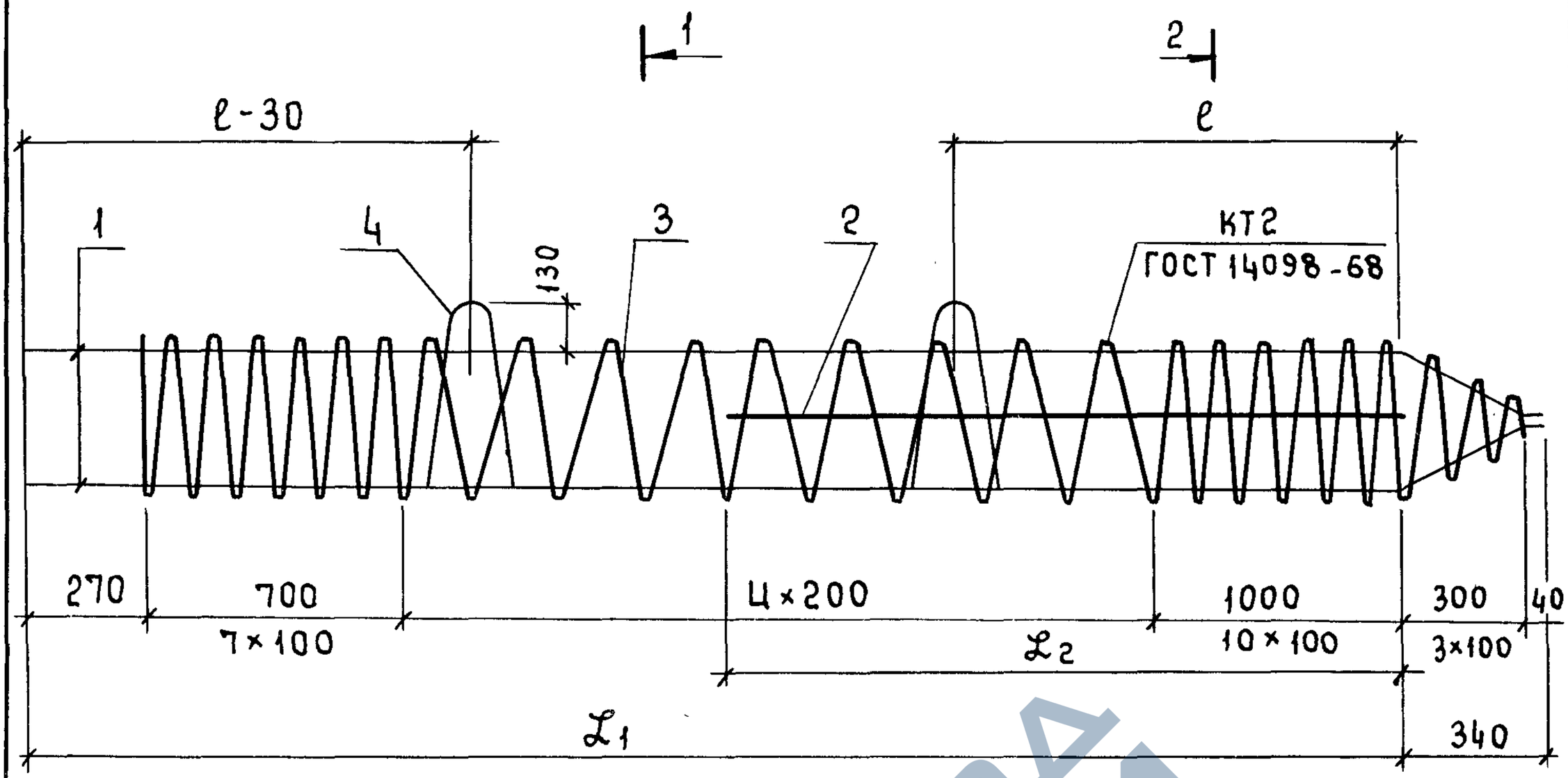

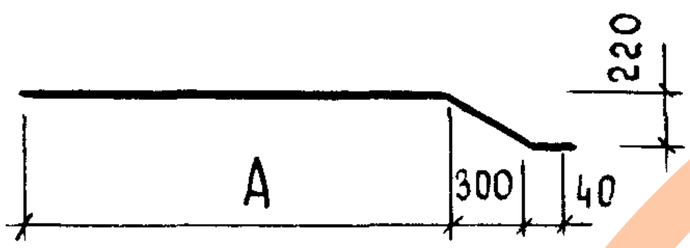

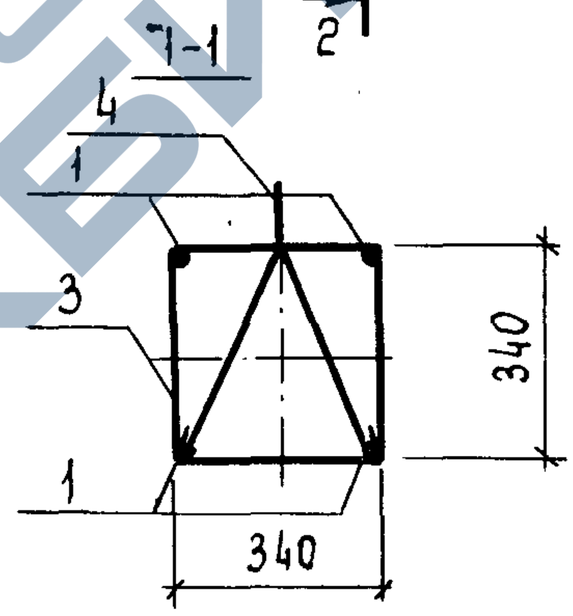

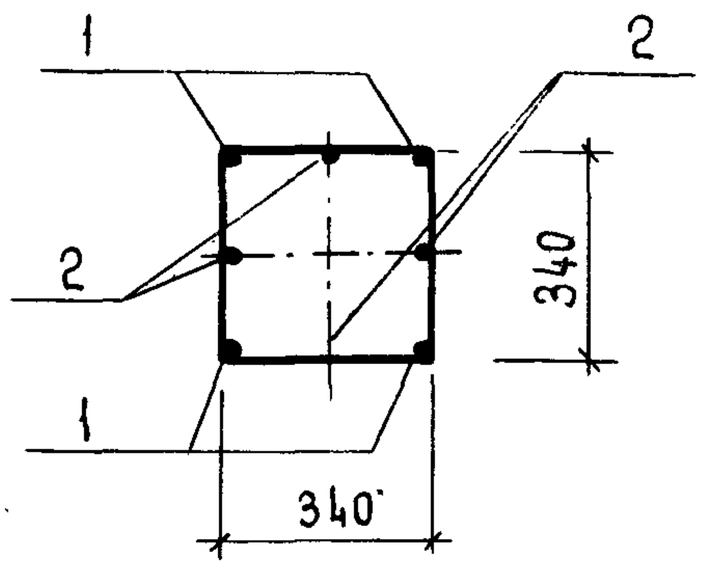

Обозначение	Ф, мм	А, мм	Масса, кг
3.015-5/86.2-06.01	18	9970	20,8
-01	18	10970	22.8
-02	18	11970	24,8
-03	18	12970	26,8

1. Поз. 4 крепится к поз. 1 вязальной проволокой.
2. Значения $\mathcal{L}_1$; $\mathcal{L}_2$; ℓ; и см. таблицу на листе 2

Взам. инв. №

Подпись и дата

Инв. № подл. 16167

Гл. спец. н.к.	Пронин		1908
Нач. ПО-2	Коньков		1908
Гл. констр.	Михальчук		1908
ГИП	Соколова		1908
Рук. гр.	Горюшин		1908
Инж.	Курновская		1908
Пров.	Горюшин		1908

3.015-5/86.2-06.00СБ

Каркас пространственный К10-40ТК1...К13-40ТК4
Сборочный чертёж

Стадия	Масса	Масштаб
Р	См. табл.	—
Лист 1	Листов 2	

ФУНДАМЕНТПРОЕКТ г. Москва

https://zavodjbi.com/

https://zavodjbi.com/

Обозначение	ф, мм	А, мм	Масса, кг
3.015-5/86.2-06.01-04	20	9970	25,6
-05	20	10970	28,1
-06	20	11970	30,5
-07	20	12970	33,0
-08	22	9970	30,9
-09	22	10970	33,9
-10	22	11970	37,0
-11	22	12970	40,0
-12	25	9970	40,0
-13	25	10970	43,9
-14	25	11970	47,8
-15	25	12970	51,5

Обозначение	Марка	ℓ_1, мм	ℓ_2, мм	ℓ, мм	Ц, шт	Nвит, шт	Масса, кг
3.015-5/86.2-06.00	К10-40ТК1	9970	7000	2100	40	62	101,8
-01	К10-40ТК2	9970	7000	2100	40	62	121,0
-02	К10-40ТК3	9970	7000	2100	40	62	211,4
-03	К10-40ТК4	9970	7000	2100	40	62	262,2
-04	К11-40ТК1	10970	8000	2300	45	67	113,9
-05	К11-40ТК2	10970	8000	2300	45	67	135,1
-06	К11-40ТК3	10970	8000	2300	45	67	237,5
-07	К11-40ТК4	10970	8000	2300	45	67	293,5
-08	К12-40ТК1	11970	9000	2500	50	72	123,0
-09	К12-40ТК2	11970	9000	2500	50	72	145,8
-10	К12-40ТК3	11970	9000	2500	50	72	260,6
-11	К12-40ТК4	11970	9000	2500	50	72	322,6
-12	К13-40ТК1	12970	10000	2700	55	77	132,1
-13	К13-40ТК2	12970	10000	2700	55	77	156,9
-14	К13-40ТК3	12970	10000	2700	55	77	283,7
-15	К13-40ТК4	12970	10000	2700	55	77	350,1

Инв. № подл. | Подпись и дата | Взам. инв. №

16167

https://zavodjbi.com/

https://zavodjbi.com/

16167		

Формат	Зона	Поз.	Обозначение	Наименование	Кол-во на исполн. 3.015-5/86.2-07.00										Примечание
					–	01	02	03	04	05	06	07	08		
				Документация											
А4			3.015-5/86.2-07.00СБ	Сборочный чертёж											
А4			3.015-5/86.2-00.00ВРС	Ведомость расхода стали											
А4			3.015-5/86.2-00.00ТО	Техническое описание											
				Лит.											
				Марка сваи	С6-30Т1	С6-30Т2	С6-30Т3	С6-35Т1	С6-35Т2	С6-35Т3	С6-40Т1	С6-40Т2	С6-40Т3		

Гл. спец. н.к.	Пронин	[signature]	29.02
Нач. ПО-2	Коньков	[signature]	29.03.86
Гл. констр.	Михальчук		29.03.86
ГИП	Соколова	[signature]	17.03.86
Рук. гр.	Горюшин	[signature]	10.03.86
Инж.	Хачатурян	[signature]	7.03.86
Пров.	Горюшин	[signature]	10.03.86

3.015-5/86.2-07.00

Свая

С6-30Т1...С6-40Т3

Стадия	Лист	Листов
Р	1	2

ФУНДАМЕНТПРОЕКТ

г. Москва

формат А4

21975-02 41

40

https://zavodjbi.com/

https://zavodjbi.com/

Инв. № подл.	Подпись и дата	Взам. инв. №
16167		

Формат	Зона	Поз.	Обозначение	Наименование	Кол-во на исполн. 3.015-5/86.2-07.00										Примечание
					–	01	02	03	04	05	06	07	08		
				Сборочные единицы											
				Каркасы пространственные											
А4		1	3.015-5/86.2-08.00	К6-30Т1	1										
			-01	К6-30Т2		1									
			-02	К6-30Т3			1								
			-03	К6-35Т1				1							
			-04	К6-35Т2					1						
			-05	К6-35Т3						1					
			-06	К6-40Т1							1				
			-07	К6-40Т2								1			
			-08	К6-40Т3									1		
А4		2	3.015-5/86.2-17.00	Сетка арматурная С30	5	5	5								
			-01	С35				5	5	5					
			-02	С40							5	5	5		
				Материалы											
				Бетон класса В15	0,55	0,55	0,55								$м^3$
				В20				0,74	0,74	0,74					$м^3$
				В25							0,97	0,97	0,97		$м^3$

3.015-5/86.2-07.00

Лист 2

формат А4

https://zavodjbi.com/

https://zavodjbi.com/

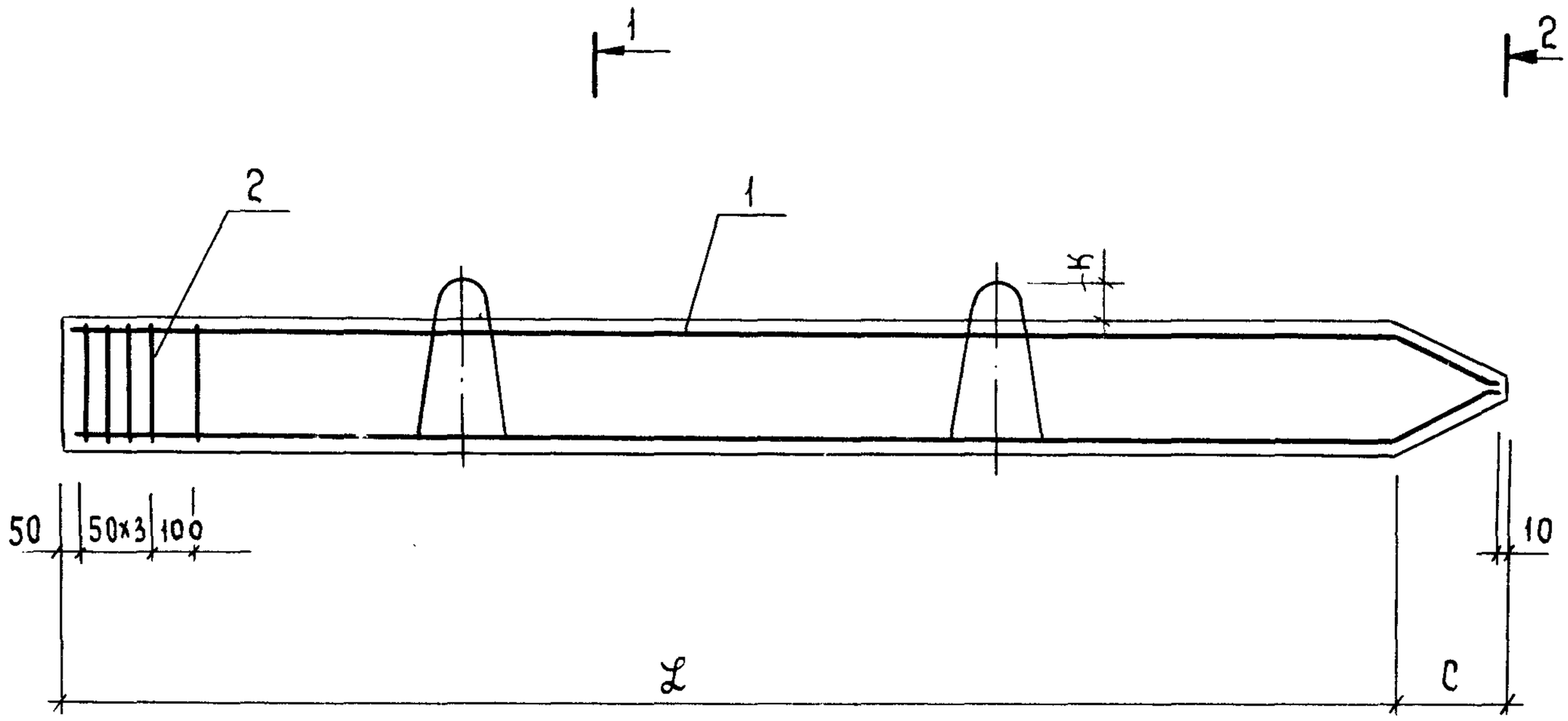

1-1

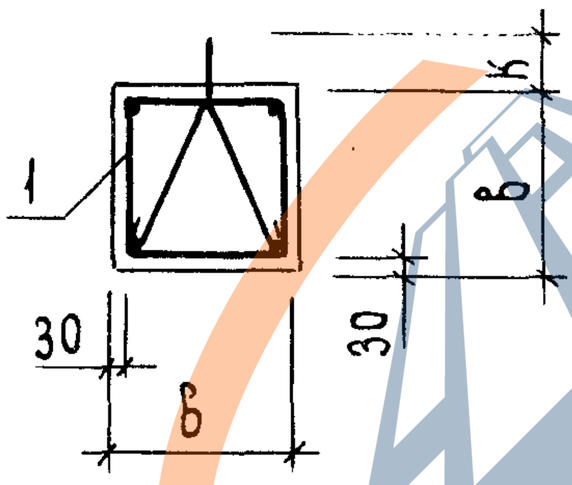

2-2

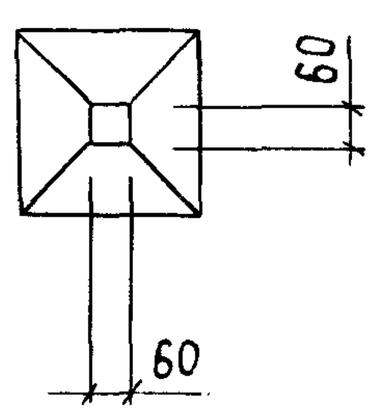

1. Поз. 2 прикрепить к поз. 1 вязальной проволокой.
2. Значения L, в, с, к см. таблицу на листе 2.

				3.015-5/86.2-07.00СБ		
Гл. спец. н.к.	Пронин		29.05	Свая СБ-30Т1...СБ-40Т3 Сборочный чертёж	Стадия	Масса	Масштаб
Нач. ПО-2	Коньков		05.06		Р	См. табл	-
Гл. констр.	Михальчук		13.06		Лист 1	Листов 2	
ГИП	Соколова		17.05.86		ФУНДАМЕНТПРОЕКТ г. Москва		
Рук. гр.	Горюшин		15.05.86				
Инж.	Хачатурян		7.05.86				
Пров.	Горюшин		15.05.86				
16167							

https://zavodjbi.com/

https://zavodjbi.com/

Обозначение	Марка	L, мм	B, мм	C, мм	K, мм	Масса, т
3.015-5/86.2- 07.00	С6-30Т1	6000	300	250	80	1,38
-01	С6-30Т2	6000	300	250	80	1,38
-02	С6-30Т3	6000	300	250	80	1,38
-03	С6-35Т1	6000	350	300	80	1,88
-04	С6-35Т2	6000	350	300	80	1,88
-05	С6-35Т3	6000	350	300	80	1,88
-06	С6-40Т1	6000	400	350	100	2,45
-07	С6-40Т2	6000	400	350	100	2,45
-08	С6-40Т3	6000	400	350	100	2,45

Инв. № подл. | Подпись и дата | Взам. инв. №

16167

https://zavodjbi.com/

https://zavodjbi.com/

Инв № подл	Подпись и дата	Взам инв №
16167		

Формат	Зона	Поз.	Обозначение	Наименование	Кол-во на исполн. 3.015-5/86.2-08.00 —	01	02	03	04	05	06	07	08		Примечание
				Документация											
А4			3.015-5/86.2-08.00СБ	Сборочный чертёж											
				Детали											
А4		1*	3.015-5/86.2-08.01	А-III-16 ГОСТ 5781-82* ℓ=6255	4										9,9 кг
			-01	ℓ=6315				4							10,0 кг
			-02	ℓ=6380							4				10,1 кг
			-03	А-III-18 ГОСТ 5781-82*, ℓ=6255		4									12,5 кг
				Лит.											
				Марка каркаса	К6-30Т1	К6-30Т2	К6-30Т3	К6-35Т1	К6-35Т2	К6-35Т3	К6-40Т1	К6-40Т2	К6-40Т3		

*Деталь поз. 1 см. чертёж 3.015.5/86.2-08.00СБ

Гл. спец. н. к.	Пронин	[signature]	29.08
Нач. ПО-2	Коньков	[signature]	23.08.86
Гл. констр.	Михальчук		[illegible]
ГИП	Соколова	[signature]	12.03.86
Рук. гр.	Горюшин	[signature]	[illegible]
Ст. инж.	Хачатурян	[signature]	7.03.86
Пров.	Горюшин	[signature]	[illegible]

3.015-5/86.2-08.00

Каркас пространственный К6-30Т1...К6-40Т3

Стадия	Лист	Листов
Р	1	2

ФУНДАМЕНТПРОЕКТ г. Москва

формат А4

44

ЗАВОД ЖБИ

https://zavodjbi.com/

https://zavodjbi.com/

Инв. № подл.	Подпись и дата	Взам. инв. №
16167		

Формат	Зона	Поз.	Обозначение	Наименование	Кол-во на исполн. 3.015-5/86.2-08.00										Примечание
					—	01	02	03	04	05	06	07	08		
А4		1*	3.015-5/86.2-08.01 -04	А-III-18 ГОСТ 5781-82*, ℓ=6315					4						12,6 кг
			-05	ℓ=6380								4			12,8 кг
			-06	А-III-20 ГОСТ 5781-82*, ℓ=6255			4								15,4 кг
			-07	ℓ=6315						4					15,6 кг
			-08	ℓ=6380									4		15,8 кг
Б4		2	3.015-5/86.2-08.02	В-I-5 ГОСТ 6727-80, ℓ=38730	1	1	1								6,0 кг
			-01	ℓ=46480				1	1	1					7,2 кг
			-02	ℓ=55610							1	1	1		8,6 кг
А4		3	3.015-5/86.2-18.00	Петля П1	2	2	2								0,8 кг
			-01	П3				2	2	2					1,6 кг
			-02	П4							2	2	2		1,8 кг

21975-02 46

3.015-5/86.2-08.00

Лист 2

формат А4

https://zavodjbi.com/

https://zavodjbi.com/

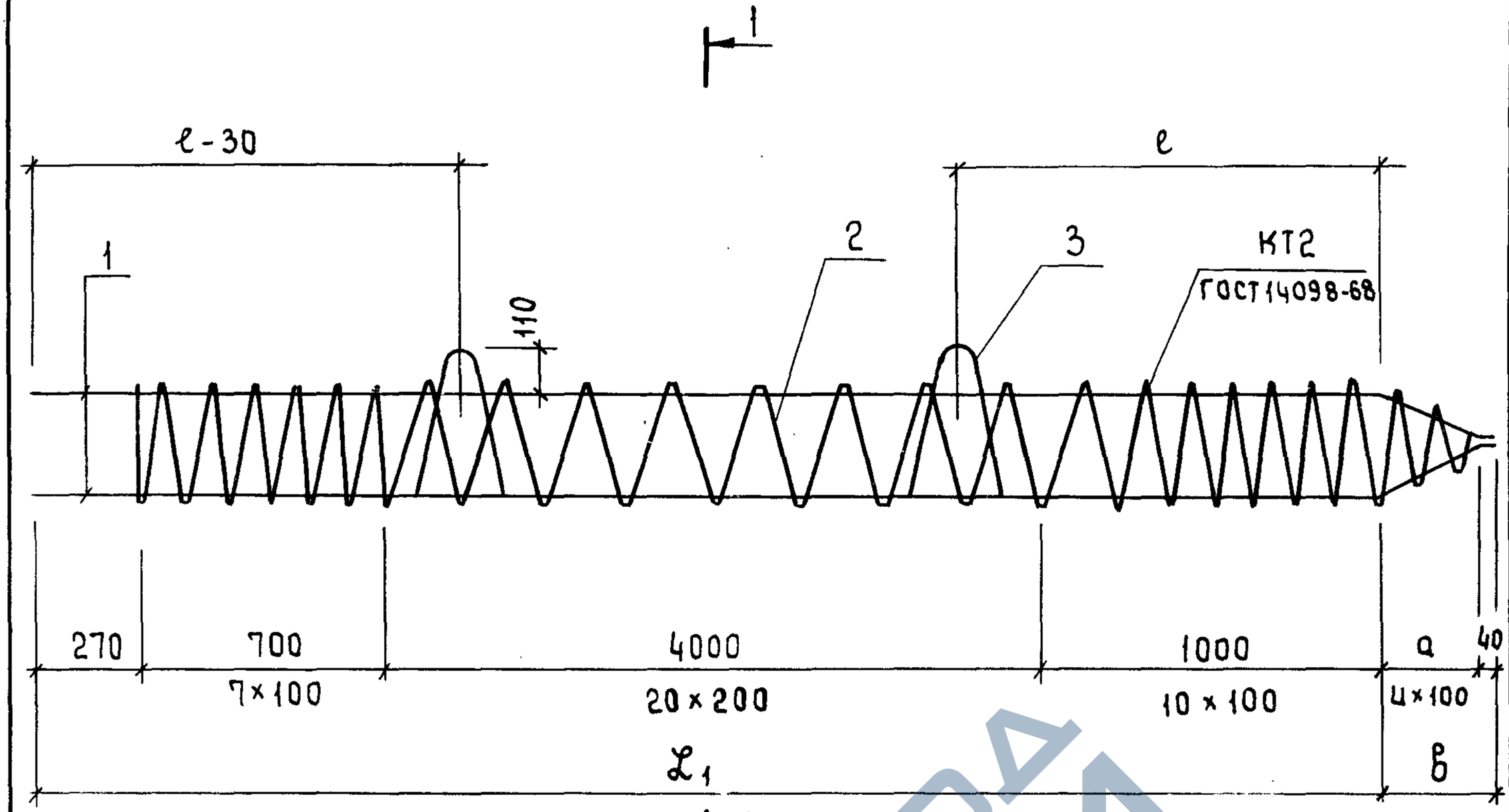

поз.1

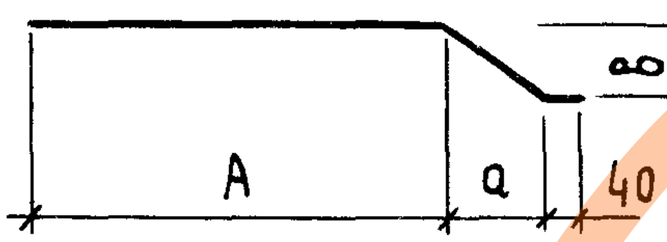

1-1

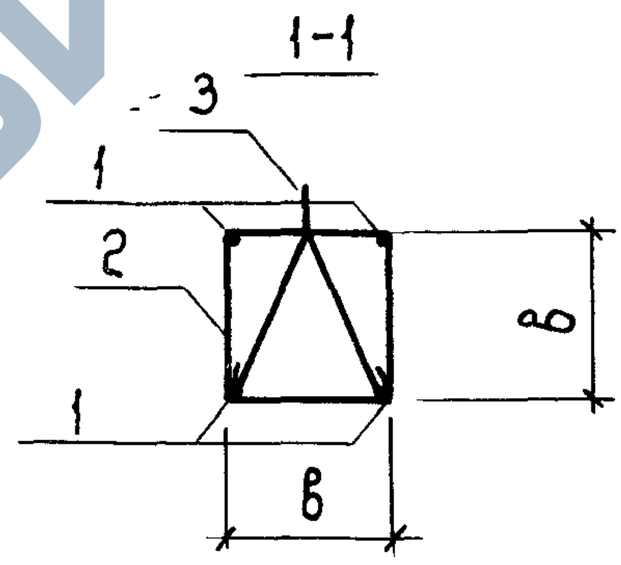

Обозначение	ф, мм	A, мм	a, мм	в, мм	Масса, кг
3.015-5/86.2-08.01	16	5970	200	160	9,9
-01	16	5970	250	190	10,0
-02	16	5970	300	220	10,1
-03	18	5970	200	160	12,5

1. Поз. 3. крепится к поз. 1 вязальной проволокой.
2. Значения $\mathcal{L}_1$, ℓ, ц см. таблицу на листе 2.

				3.015-5/86.2-08.00СБ	
гл.спец. н.к	Пронин		29.08	Каркас пространственный К6-30Т1...К6-40Т3 Сборочный чертеж	Стадия: Р; Масса: См. табл.; Масштаб: -
Нач ПО-2	Коньков		29.08		Лист 1; Листов 2
Гл. констр.	Михальчук		29.08		
ГИП	Соколова		17.09.86		ФУНДАМЕНТПРОЕКТ г. Москва
Рук. гр.	Горюшин		10.08.86		
Инж.	Курновская		10.08.86		
Пров.	Горюшин		10.08.86		

Взам. инв. № | Подпись и дата | Инв. № подл. 16167

https://zavodjbi.com/

https://zavodjbi.com/

Обозначение	ф, мм	А, мм	а, мм	в, мм	Масса, кг
3.015-5/86.2-08.01-04	18	5970	250	190	12,6
-05	18	5970	300	220	12,8
-06	20	5970	200	160	15,4
-07	20	5970	250	190	15,6
-08	20	5970	300	220	15,8

Обозначение	Марка	l_1, мм	l, мм	а, мм	в, мм	n, шт	n вит, шт	Масса, кг
3.015-5/86.2-08.00	КБ-30Т1	5970	1200	200	240	2	41	47,2
-01	КБ-30Т2	5970	1200	200	240	2	41	57,6
-02	КБ-30Т3	5970	1200	200	240	2	41	69,2
-03	КБ-35Т1	5970	1200	250	290	2	41	50,4
-04	КБ-35Т2	5970	1200	250	290	2	41	60,8
-05	КБ-35Т3	5970	1200	250	290	2	41	72,8
-06	КБ-40Т1	5970	1200	300	340	3	42	52,6
-07	КБ-40Т2	5970	1200	300	340	3	42	63,4
-08	КБ-40Т3	5970	1200	300	340	3	42	75,4

Взам. инв. №

Подпись и дата

Инв. № подл. 16167

https://zavodjbi.com/

https://zavodjbi.com/

Инв. № подл.	Подпись и дата	Взам. инв. №
16167		

Формат	Зона	Поз.	Обозначение	Наименование	Кол-во на исполн. 3.015-5/86.2-09.00 —	01	02	03	04	05	06	07	08	09	Примечание
				Документация											
А4			3.015-5/86.2-09.00СБ	Сборочный чертёж											
А4			3.015-5/86.2-00.00ВРС	Ведомость расхода стали											
А4			3.015-5/86.2-00.00ТО	Техническое описание											

Лит.	Марка сваи										
	СК6-40Т1	СК6-40Т2	СК6-40Т3	СК10-40Т1	СК10-40Т2	СК10-40Т3	СК11-40Т1	СК11-40Т2	СК11-40Т3	СК12-40Т1	

Гл. спец. н.к.	Пронин		29.08
Нач. ПО-2	Коньков		25.08.86
Гл. констр.	Михальчук		25.08.86
ГИП	Соколова		12.08.86
Рук. гр.	Горюшин		08.08.86
Ст. инж.	Хачатурян		7.08.86
Пров.	Горюшин		08.08.86

3.015-5/86.2-09.00

Свая-колонна СК6-40Т1... СК12-40Т3

Стадия	Лист	Листов
Р	1	3

ФУНДАМЕНТПРОЕКТ г. Москва

Формат А4

21975-02 49

48

https://zavodjbi.com/

https://zavodjbi.com/

Инв. № подл.	Подпись и дата	Взам. инв. №
16167		

Формат	Зона	Поз.	Обозначение	Наименование	Кол-во на исполн. 3.015-5/82.2-09.00										Примечание
					–	01	02	03	04	05	06	07	08	09	
				Сборочные единицы											
				Каркасы пространственные											
А4		1	3.015-5/86.2-10.00	Кк6-40Т1	1										
			-01	Кк6-40Т2		1									
			-02	Кк6-40Т3			1								
			-03	Кк10-40Т1				1							
			-04	Кк10-40Т2					1						
			-05	Кк10-40Т3						1					
			-06	Кк11-40Т1							1				
			-07	Кк11-40Т2								1			
			-08	Кк11-40Т3									1		
			-09	Кк12-40Т1										1	
А4		2	3.015-5/86.2-21.00	Спираль СГ40-1	2	2	2	2	2	2	2	2	2	2	
А4		3	3.015-5/86.2-22.00	СГ40-2	1	1	1	1	1	1	1	1	1	1	
А4		4	3.015-5/86.2-28.00	Изделие закладное Фсв40	1	1	1	1	1	1	1	1	1	1	
				Материалы											
				Бетон класса В25	0,48	0,48	0,48	0,80	0,80	0,80	0,88	0,88	0,88	0,96	м³

https://zavodjbi.com/

Инв. № подл.	Подпись и дата	Взам. инв. №
16167		

Формат	Зона	Поз.	Обозначение	Наименование	Кол-во на исполн. 3.015-5/86.2-09.00 10	11									Примечание
				Документация											
А4			3.015-5/86.2-09.00СБ	Сборочный чертёж											
А4			3.015-5/86.2-00.00ВРС	Ведомость расхода стали											
А4			3.015-5/86.2-00.00ТО	Техническое описание											
				Сборочные единицы											
				Каркасы пространственные											
А4		1	3.015-5/86.2-10.00 -10	Кк 12-40Т2	1										
			-11	Кк 12-40Т3		1									
А4		2	3.015-5/86.2-21.00	Спираль СГ40-1	2	2									
А4		3	3.015-5/86.2-22.00	СГ40-2	1	1									
А4		4	3.015-5/86.2-28.00	Изделие закладное $Ф_{св}$40	1	1									
				Материалы											
				Бетон класса В25	0,96	0,96									$м^3$
				Марка сваи	СК12-40Т2	СК12-40Т3									

Лит.

3.015-5/86.2-09.00	Лист 3

21975-02 51

ЗАВОДА ЖБИ

50

Формат А4

https://zavodjbi.com/

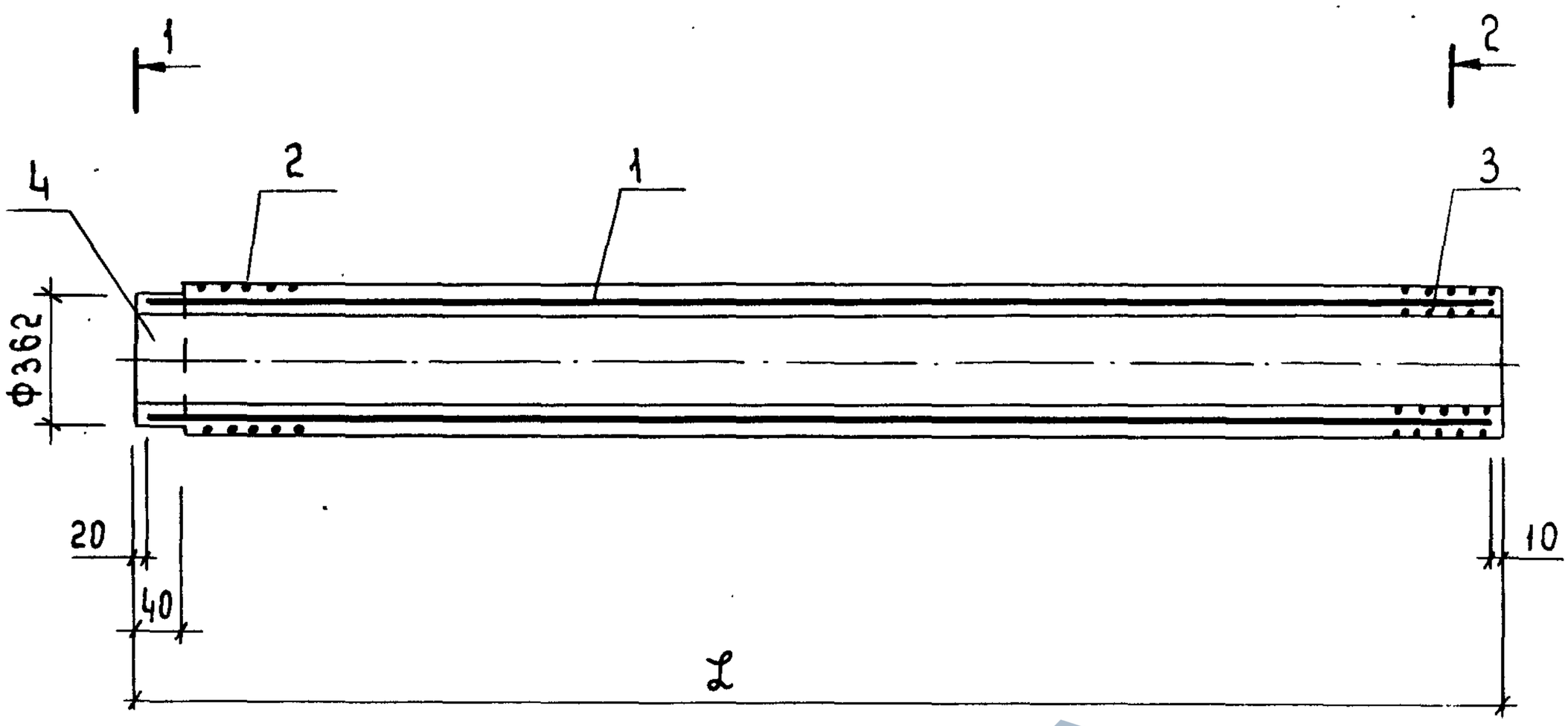

1-1

2-2

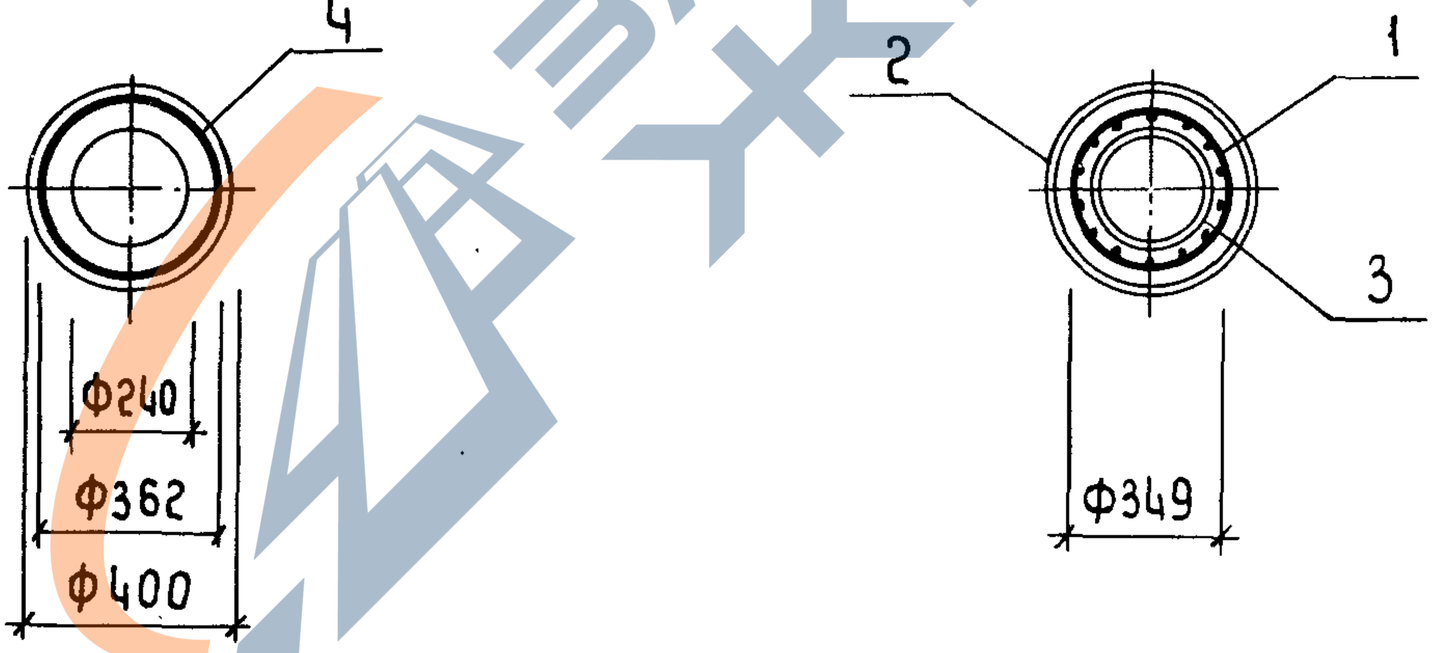

Поз. 1 приварить к поз. 4 фланговыми швами по СН 393-78. электродом Э42А.

Инв. № подл. 16167	Подпись и дата	Взам. инв. №				
					3.015-5/86.2-09.00СБ	
	Гл. спец. н.к.	Пронин		19.03	Свая-колонна СК6-40Т1...СК12-40Т3 Сборочный чертёж	Стадия: Р; Масса: См. табл.; Масштаб: –
	Нач. ПО-2	Коньков		25.03.86		
	Гл. констр.	Михальчук		25.03.86		
	ГИП	Соколова		17.03.86		Лист 1; Листов 2
	Рук. гр.	Горюшин		10.03.86		ФУНДАМЕНТПРОЕКТ г. Москва
	Инж.	Мартынова		7.03.86		
	Пров.	Горюшин		10.03.86		

https://zavodjbi.com/

https://zavodjbi.com/

Обозначение	Марка	l, мм	Масса, т
3.015-5/86.2-09.00	СК6-40Т1	6000	1,20
-01	СК6-40Т2	6000	1,20
-02	СК6-40Т3	6000	1,20
-03	СК10-40Т1	10000	2,00
-04	СК10-40Т2	10000	2,00
-05	СК10-40Т3	10000	2,00
-06	СК11-40Т1	11000	2,20
-07	СК11-40Т2	11000	2,20
-08	СК11-40Т3	11000	2,20
-09	СК12-40Т1	12000	2,40
-10	СК12-40Т2	12000	2,40
-11	СК12-40Т3	12000	2,40

ЗАВОД ЖБИ

Взам. инв. №

Подпись и дата

Инв. № подл. 16167

3.015-5/86.2-09.00СБ

Лист 2

21975-02 53

https://zavodjbi.com/

https://zavodjbi.com/

Инв. № подл.	Подпись и дата	Взам. инв. №
16167		

Формат	Зона	Поз.	Обозначение	Наименование	Кол-во на исполн. 3.015-5/86.2-10.00										Примечание
					–	01	02	03	04	05	06	07	08	09	
				Документация											
А4			3.015-5/86.2-10.00СБ	Сборочный чертёж											
				Детали											
Б4		1	3.015-5/86.2-10.01	А-III-14 ГОСТ 5781-82*, ℓ=5970			18								7,2 кг
			-01	ℓ=9970						18					12,0 кг
			-02	ℓ=10970									18		13,3 кг
			-03	А-III-12 ГОСТ 5781-82*, ℓ=5970		18									5,3 кг
Марка каркаса					Кк6-4ОТ1	Кк6-4ОТ2	Кк6-4ОТ3	Кк10-4ОТ1	Кк10-4ОТ2	Кк10-4ОТ3	Кк11-4ОТ1	Кк11-4ОТ2	Кк11-4ОТ3	Кк12-4ОТ1	

Лит.

Гл. спец. и.к.	Пронин		29.08
Нач. ПО-2	Коньков		29.08.
Гл. констр.	Михальчук		29.08.
ГИП	Соколова		29.08
Рук. гр.	Горюшин		29.08
Инж.	Мартынова		29.08
Пров.	Горюшин		29.08

3.015-5/86.2-10.00

Каркас пространственный Кк6-4ОТ1...Кк12-4ОТ3

Стадия	Лист	Листов
Р	1	3

ФУНДАМЕНТПРОЕКТ г. Москва

Формат А4

21975-02 54

53

https://zavodjbi.com/

https://zavodjbi.com/

Инв. № подл.	Подпись и дата	Взам. инв. №
16167		

Формат	Зона	Поз.	Обозначение	Наименование	Кол-во на исполн. 3.015-5/86.2-10.00										Примечание
					–	01	02	03	04	05	06	07	08	09	
Б4		1	3.015-5/86.2-10.01 -04	А-III-12 ГОСТ 5781-82*, ℓ=9970					18						8,8кг
			-05	ℓ=10970								18			9,7кг
			-06	А-III-10 ГОСТ 5781-82*, ℓ=5970	14										3,7кг
			-07	ℓ=9970				14							6,2кг
			-08	ℓ=10970							14				6,8кг
			-09	ℓ=11970										14	7,4кг
Б4		2	3.015-5/86.2-10.02	В-I-5 ГОСТ 5781-82*, ℓ=85950	1	1	1								13,2кг
			-01	ℓ=129980				1	1	1					20,0кг
			-02	ℓ=140730							1	1	1		21,7кг
			-03	ℓ=151480										1	23,3кг

ЗАВОД ЖБИ

https://zavodjbi.com/

https://zavodjbi.com/

Инв. № подл.	Подпись и дата	Взамен инв. №
16167		

Формат	Зона	Поз.	Обозначение	Наименование	Кол-во на исполн. 3.015-5/86.2-10.00										Примечание
					10	11									
				Документация											
А4			3.015-5/86.2-10.00СБ	Сборочный чертеж											
				Детали											
Б4		1	3.015-5/86.2-10.01 -10	А-III-14 ГОСТ 5781-82*, ℓ=11970		18									14,5 кг
			-11	А-III-12 ГОСТ 5781-82*, ℓ=11970	18										10,6 кг
Б4		2	3.015-5/86.2-10.02 -04	В-I-5 ГОСТ 6727-80, ℓ=151480	1	1									23,3 кг
				Лит.											
				Марка каркаса	Кк 12-40Т2	Кк 12-40Т3									

21975-02 56

3.015-5/86.2-10.00

Лист 3

формат А4

https://zavodjbi.com/

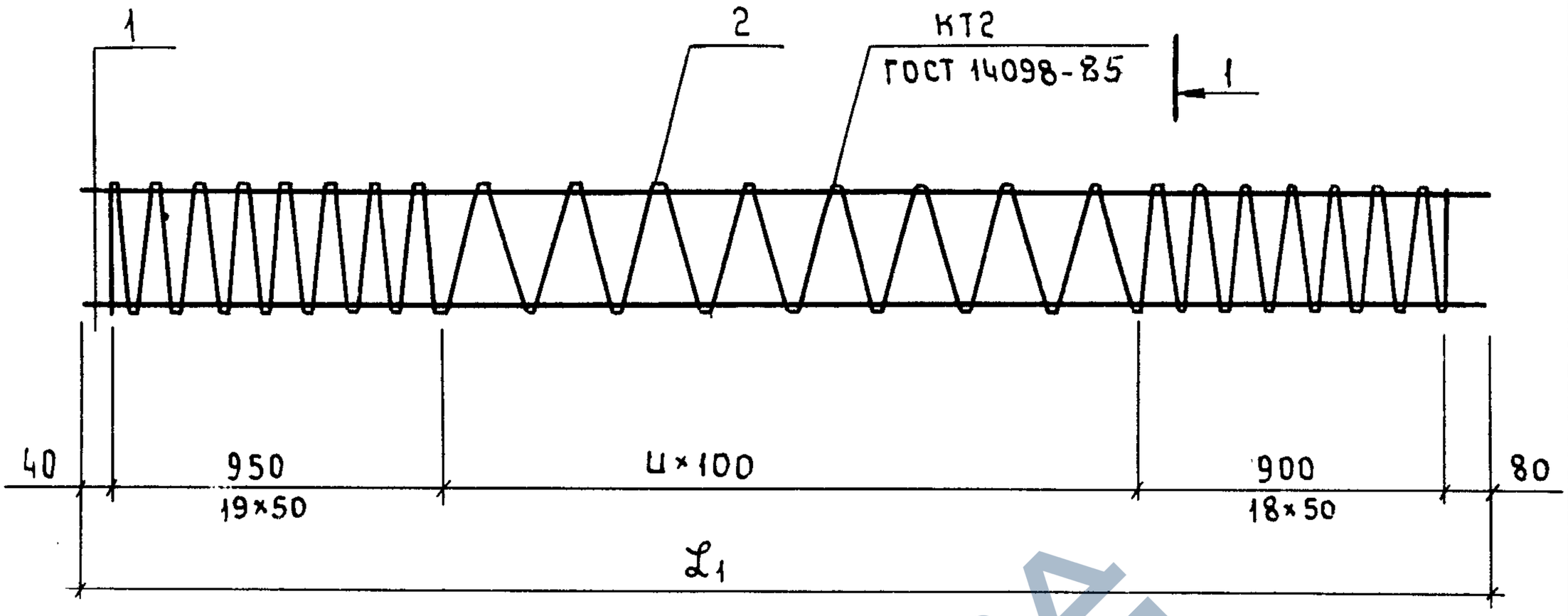

Обозначение	Марка	L_1, мм	c, мм	n, шт	$n_{выт}$, шт	Масса, кг
3.015-5/86.2-10.00	КБ-40Т1	5970	73	40	79	64.8
-01	К6-40Т2	5970	57			108.6
-02	К6-40Т3	5970	57			142.8
-03	К10-40Т1	9970	73	80	119	106.1

Гл. спец. н.к	Пронин		29.07	3.015-5/86.2 – 10.00СБ		
Нач. ПО-2	Коньков		25.08.86	Каркас пространственный Кк6-40Т1...Кк12-40Т3 Сборочный чертеж	Стадия: Р	Масса: См. табл.
Гл. констр.	Михальчук		25.08.86		Масштаб: –	
ГИП	Соколова		17.08.86		Лист 1	Листов 2
Рук. гр.	Горюшин		07.08.86		ФУНДАМЕНТПРОЕКТ г. Москва	
Инж.	Мартынова		05.08.86			
Провер.	Горюшин		07.08.86			

Инв. № подл. | Подпись и дата | Взам. инв. №

16167

21975-02 57 формат А4

https://zavodjbi.com/

https://zavodjbi.com/

Обозначение	Марка	ℓ_1, мм	C, мм	Ц, мм	Пвит, шт	Масса, кг
3.015-5/86.2 - 10.00 -04	К10-40Т2	9970	57	80	119	179,3
-05	К10-40Т3	9970	57			236,7
-06	К11-40Т1	10970	73	90	129	116,5
-07	К11-40Т2	10970	57			196,3
-08	К11-40Т3	10970	57			260,4
-09	К12-40Т1	11970	73	100	139	126,8
-10	К12-40Т2	11970	57			214,1
-11	К12-40Т3	11970	57			283,8

ЗАВОДА ЖБИ

Инв.№ подл. | Подпись и дата | Взам. инв.№

16167

https://zavodjbi.com/

https://zavodjbi.com/

Инв. № подл.	Подпись и дата	Взам. инв. №
16167		

Формат	Зона	Поз.	Обозначение	Наименование	Кол-во на исполн. 3.015-5/86.2-11.00 —	01	02	03	04	05	06	07	08	09	Примечание
				Документация											
А4			3.015-5/86.2-11.00СБ	Сборочный чертёж											
А4			3.015-5/86.2-00.00ВРС	Ведомость расхода стали											
			3.015-5/86.2-00.00ТО	Техническое описание											

Марка сваи	Лит.										
СК6-50Т1											
СК6-50Т2											
СК6-50Т3											
СК6-50Т4											
СК10-50Т1											
СК10-50Т2											
СК10-50Т3											
СК10-50Т4											
СК11-50Т1											
СК11-50Т2											

Гл. спец. Н.К.	Пронин		29.08
Нач. ПО-2	Коньков		18.08
Гл. констр.	Михальчук		28.08
ГИП	Соколова		30.08
Рук. гр.	Горюшин		08.08
Ст. инж.	Хачатурян		7.08
Пров.	Горюшин		08.08

3.015-5/86.2-11.00

Свая-колонна СК6-50Т1. СК12-50Т4

Стадия	Лист	Листов
Р	1	4

ФУНДАМЕНТПРОЕКТ г. Москва

21975-02 59

59

формат А4

https://zavodjbi.com/

https://zavodjbi.com/

Инв. № подл.	Подпись и дата	Взам. инв. №
16167		

Формат	Зона	Поз.	Обозначение	Наименование	Кол-во на исполн. 3.015-5/86.2-11.00										Примечание
					–	01	02	03	04	05	06	07	08	09	
				Сборочные единицы											
				Каркасы пространственные											
А4		1	3.015-5/86.2-12.00	Кк6-50Т1	1										
			-01	Кк6-50Т2		1									
			-02	Кк6-50Т3			1								
			-03	Кк6-50Т4				1							
			-04	Кк10-50Т1					1						
			-05	Кк10-50Т2						1					
			-06	Кк10-50Т3							1				
			-07	Кк10-50Т4								1			
			-08	Кк11-50Т1									1		
			-09	Кк11-50Т2										1	
А4		2	3.015-5/86.2-21.00 -01	Спираль СГ50-1	2	2	2	2	2	2	2	2	2	2	
А4		3	3.015-5/86.2-22.00 -01	СГ50-2	1	1	1	1	1	1	1	1	1	1	
А4		4	3.015-5/86.2-28.00	Изделие закладное Фсв50	1	1	1	1	1	1	1	1	1	1	
				Материалы											
				Бетон класса В25	0,63	0,63	0,63	0,63	1,05	1,05	1,05	1,05	1,15	1,15	м³

	3.015-5/86.2-11.00	Лист 2

21975-02 09

Формат А4

https://zavodjbi.com/

Инв. № подл.	Подпись и дата	Взам. инв. №
16167		

Формат	Зона	Поз.	Обозначение	Наименование	Кол-во на исполн. 3.015-5/86.2-11.00										Примечание
					10	11	12	13	14	15					
				Документация											
А4			3.015-5/86.2-11.00СБ	Сборочный чертёж											
А4			3.015-5/86.2-00.00ВРС	Ведомость расхода стали											
А4			3.015-5/86.2-00.00ТО	Техническое описание											
				Сборочные единицы											
				Каркасы пространственные											
А4		1	3.015-5/86.2-12.00 -10	Кк11-50Т3	1										
			-11	Кк11-50Т4		1									
			-12	Кк12-50Т1			1								
			-13	Кк12-50Т2				1							
			-14	Кк12-50Т3					1						
				Лит.											
				Марка сваи	СК11-50Т3	СК11-50Т4	СК12-50Т1	СК12-50Т2	СК12-50Т3	СК12-50Т4					

3.015-5/86.2-11.00

Лист 3

формат А4

21975-02 61

60

https://zavodjbi.com/

Инв. № подл.	Подпись и дата	Взам. инв. №
16167		

Формат	Зона	Поз.	Обозначение	Наименование	Кол-во на исполн. 3.015-5/86.2-11.00										Примечание
					10	11	12	13	14	15					
А4		1	3.015-5/86.2-12.00 -15	Кк 12-50Т4						1					
А4		2	3.015-5/86.2-21.00 -01	Спираль СГ50-1	2	2	2	2	2	2					
А4		3	3.015-5/86.2-22.00 -01	СГ50-2	1	1	1	1	1	1					
А4		4	3.015-5/86.2-28.00	Изделие закладное $Ф_{св}$50	1	1	1	1	1	1					
				Материалы											
				Бетон класса В25	1.15	1.15	1.26	1.26	1.26	1.26					м³

2.19.75-02 62

https://zavodjbi.com/

https://zavodjbi.com/

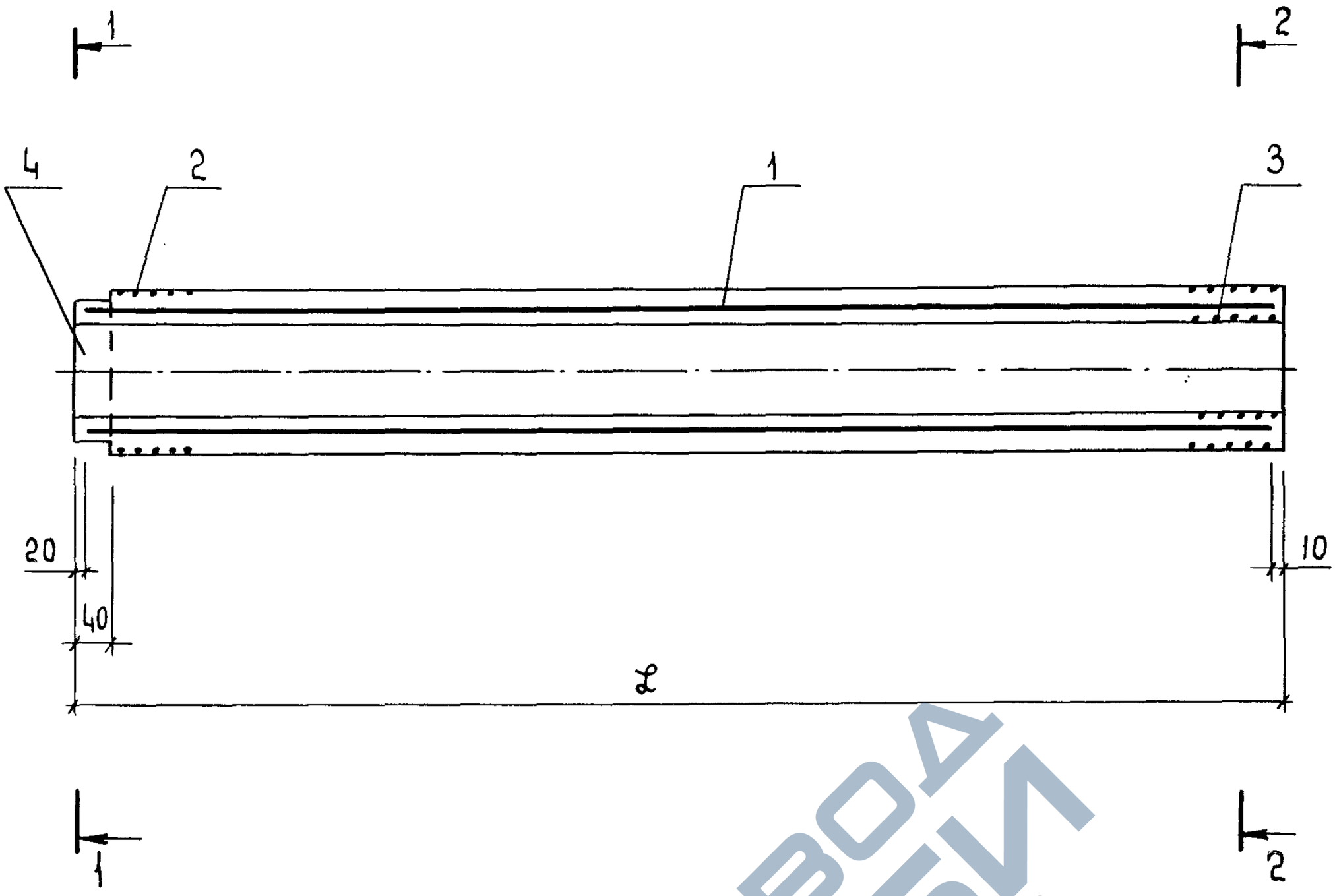

1-1

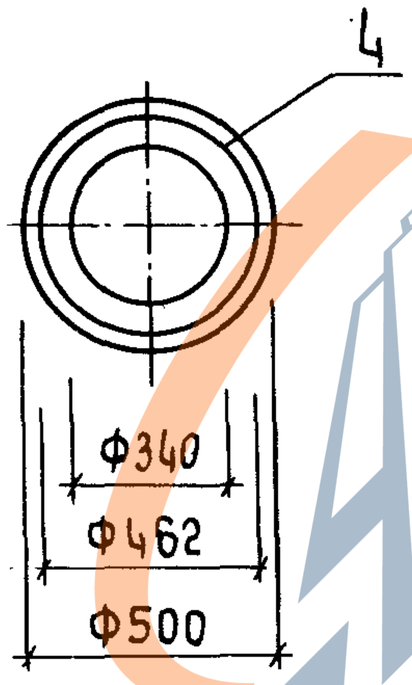

2-2

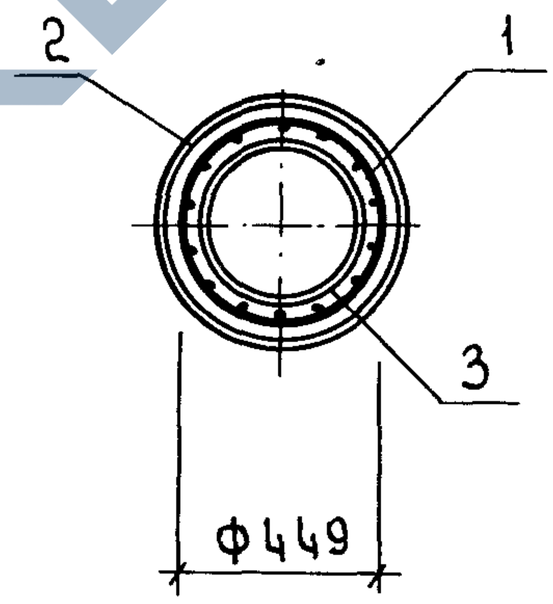

Поз. 1 приварить к поз. 4 фланговыми швами по СН 393-78 электродом Э42А.

				3.015-5/86.2-11.00СБ		
Гл. спец. н.к.	Пронин		13.02	Свая-колонна СК6-50Т1...СК12-50Т4 Сборочный чертёж	Стадия	Масса	Масштаб
Нач. пр. 2	Коньков		23.02		Р	См. табл.	-
Гл. констр.	Михальчук		13.02		Лист 1	Листов 2	
ГИП	Соколова		17.02		ФУНДАМЕНТПРОЕКТ г. Москва		
Рук. гр.	Горюшин		10.02				
Инж.	Мартынова		17.02				
Пров	Горюшин		10.02				

Инв. № подл. 16167 | Подпись и дата | Взам. инв. №

https://zavodjbi.com/

https://zavodjbi.com/

Обозначение	Марка	L, мм	Масса, т
3.015-5/86.2-11.00	СК6-5ОТ1	6000	1,58
-01	СК6-5ОТ2	6000	1,58
-02	СК6-5ОТ3	6000	1,58
-03	СК6-5ОТ4	6000	1,58
-04	СК10-5ОТ1	10000	2,63
-05	СК10-5ОТ2	10000	2,63
-06	СК10-5ОТ3	10000	2,63
-07	СК10-5ОТ4	10000	2,63
-08	СК11-5ОТ1	11000	2,90
-09	СК11-5ОТ2	11000	2,90
-10	СК11-5ОТ3	11000	2,90
-11	СК11-5ОТ4	11000	2,90
-12	СК12-5ОТ1	12000	3,15
-13	СК12-5ОТ2	12000	3,15
-14	СК12-5ОТ3	12000	3,15
-15	СК12-5ОТ4	12000	3,15

Инв.№ подл. | Подпись и дата | Взам.инв.№

16167

https://zavodjbi.com/

https://zavodjbi.com/

Инв. № подл.	Подпись и дата	Взам. инв. №
16167		

Формат	Зона	Поз.	Обозначение	Наименование	Кол-во на исполн. 3.015-5/86.2-12.00 —	01	02	03	04	05	06	07	08	09	Примечание
				Документация											
А4			3.015-5/86.2-12.00СБ	Сборочный чертёж											
				Детали											
Б4		1	3.015-5/86.2-12.01	А-III-14 ГОСТ 5781-82*, ℓ=5970				18							7,2 кг
			-01	ℓ=9970								18			12,0 кг
			-02	А-III-12 ГОСТ 5781-82*, ℓ=5970		14	18								5,3 кг
			-03	ℓ=9970						14	18				8,9 кг

Марка каркаса	Кк6-5ОТ1	Кк6-5ОТ2	Кк6-5ОТ3	Кк6-5ОТ4	Кк10-5ОТ1	Кк10-5ОТ2	Кк10-5ОТ3	Кк10-5ОТ4	Кк11-5ОТ1	Кк11-5ОТ2	
Лит.											

Гл. спец. н.к.	Пронин		29.08
Нач. ПО-2	Коньков		
Гл. констр.	Михальчук		
ГИП	Соколова		
Рук. гр.	Горюшин		
Инж.	Мартынова		
Пров.	Горюшин		

3.015-5/86.2-12.00

Каркас пространственный Кк6-5ОТ1...Кк12-5ОТ4

Стадия	Лист	Листов
Р	1	3

ФУНДАМЕНТПРОЕКТ г. Москва

21975-02 65

49

формат А4

https://zavodjbi.com/

https://zavodjbi.com/

Инв. № подл.	Подпись и дата	Взам. инв. №
16167		

Формат	Зона	поз.	Обозначение	Наименование	Кол-во на испол. 3.015-5/86.2-12.00										Примечание
					–	01	02	03	04	05	06	07	08	09	
Б4		1	3.015-5/86.2-12.01 -04	А-III-12 ГОСТ 5781-82*, ℓ=10970										14	9.7 кг
			-05	А-III-10 ГОСТ 5781-82*, ℓ=5970	14										3.7 кг
			-06	ℓ=9970					14						6.2 кг
			-07	ℓ=10970									14		6.7 кг
Б4		2	3.015-5/86.2-12.02	В-I-5 ГОСТ 6727-80, ℓ=85850	1	1	1	1							13.2 кг
			-01	ℓ=129980					1	1	1	1			20.0 кг
			-02	ℓ=140730									1	1	21.7 кг

ЗАВОДА ЖБИ

https://zavodjbi.com/

Инв. № подл.	Подпись и дата	Взам. инв. №
16167		

Формат	Зона	Поз.	Обозначение	Наименование	Кол-во на исполн. 3.015-5/86.2-12.00										Примечание
					10	11	12	13	14	15					
				Документация											
А4			3.015-5/86.2-12.00СБ	Сборочный чертёж											
				Детали											
Б4		1	3.015-5/86.2-12.01 -08	А-III-14 ГОСТ 5781-82*, ℓ=10970		18									13,3 кг
			-09	ℓ=11970						18					14,5 кг
			-10	А-III-12 ГОСТ 5781-82*, ℓ=10970	18										9,7 кг
			-11	ℓ=11970				14	18						10,6 кг
			-12	А-III-10 ГОСТ 5781-82*, ℓ=11970			14								7,4 кг
Б4		2	3.015-5/86.2-12.02 -02	В-I-5 ГОСТ 6727-80, ℓ=140730	1	1									21,7 кг
			-03	ℓ=151480			1	1	1	1					23,3 кг
				Лит.											
				Марка каркаса	Кк11-50Т3	Кк11-50Т4	Кк12-50Т1	Кк12-50Т2	Кк12-50Т3	Кк12-50Т4					

3.015-5/86.2-12.00

Лист 3

формат А4

21975-02

67

66

ЗАВОД ЖБИ

https://zavodjbi.com/

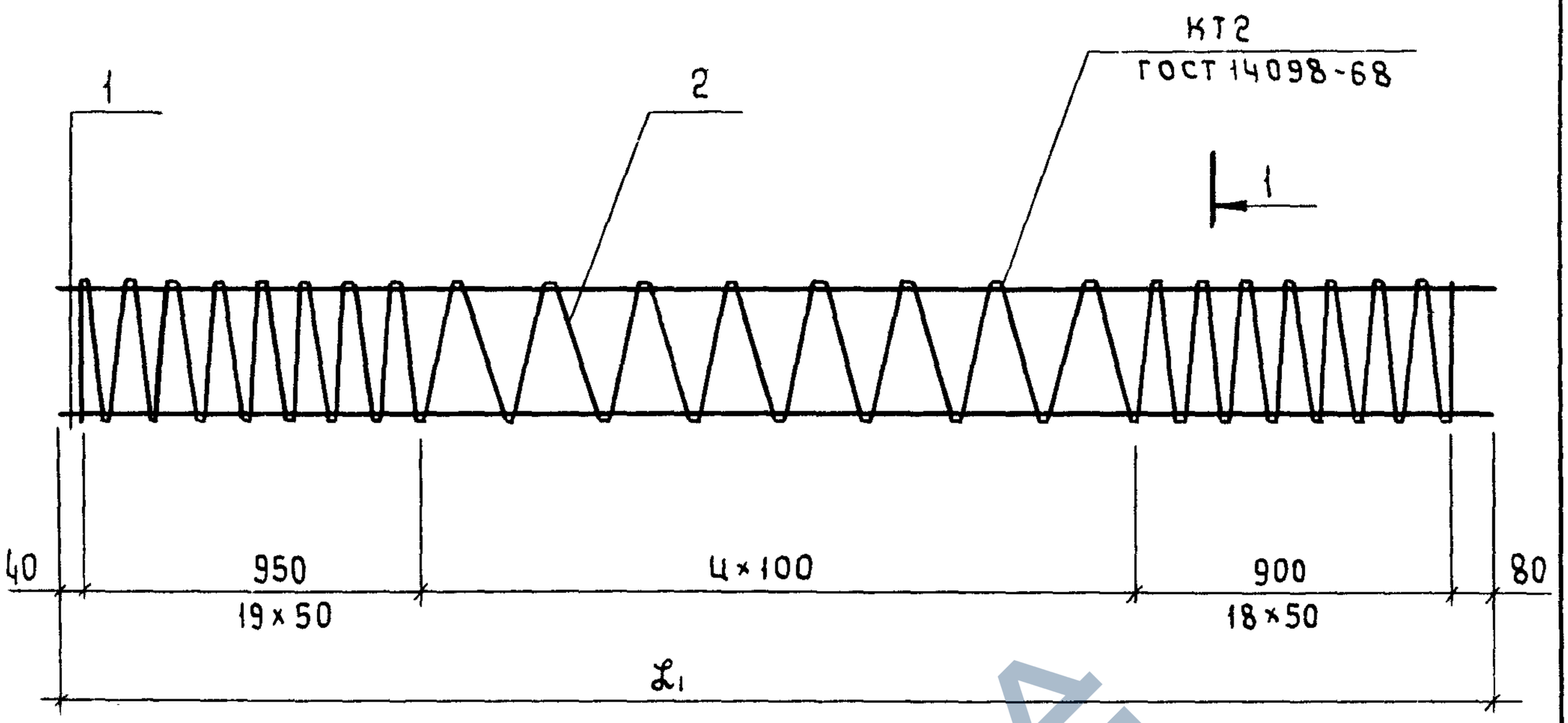

Обозначение	Марка	L1, мм	C, мм	n, мм	Nвит, шт	Масса, кг
3.015-5/86.2-12.00	Кк6-50Т1	5970	97	40	79	64,7
-01	Кк6-50Т2	5970	97			87,4
-02	Кк6-50Т3	5970	75			108,6
-03	Кк6-50Т4	5970	75			142,8

Взам. инв. №

Подпись и дата

Инв. № подл. 16167

3.015-5/86.2-12.00СБ

Гл. спец. н.к.	Пронин		29.08
Нач. ПО-2	Коньков		25.08
Гл. констр.	Михальчук		25.08
ГИП	Соколова		29.08
Рук. гр.	Горюшин		07.08
Инж.	Мартынова		07.08
Пров.	Горюшин		07.08

Каркас пространственный Кк6-50Т1...Кк12-50Т4
Сборочный чертеж

Стадия	Масса	Масштаб
Р	См табл	–
Лист 1	Листов 2	

ФУНДАМЕНТПРОЕКТ г. Москва

https://zavodjbi.com/

https://zavodjbi.com/

Обозначение	Марка	ℓ_1, мм	С, мм	Ц, шт	Пвит, шт.	Масса, кг
3.015-5/86.2-12.00 -04	Кк10-5ОТ1	9970	97	80	119	106,1
-05	Кк10-5ОТ2	9970	97			143,9
-06	Кк10-5ОТ3	9970	75			179,3
-07	Кк10-5ОТ4	9970	75			236,7
-08	Кк11-5ОТ1	10970	97	90	129	116,5
-09	Кк11-5ОТ2	10970	97			157,5
-10	Кк11-5ОТ3	10970	75			196,3
-11	Кк11-5ОТ4	10970	75			260,4
-12	Кк12-5ОТ1	11970	97	100	139	126,8
-13	Кк12-5ОТ2	11970	97			171,7
-14	Кк12-5ОТ3	11970	75			214,1
-15	Кк12-5ОТ4	11970	75			283,8

Инв.№ подл. | Подпись и дата | Взам.инв.№

16167

3.015-5/86.2-12.00СБ

Лист 2

https://zavodjbi.com/

https://zavodjbi.com/

Инв. № подл.	Подпись и дата	Взам. инв. №
16167		

Формат	Зона	поз.	Обозначение	Наименование	Кол-во на исполн. 3.015-5/86.2-13.00										Примечание
					–	01	02	03	04	05	06	07	08	09	
				Документация											
А4			3.015-5/86.2-13.00СБ	Сборочный чертеж											
А4			3.015-5/86.2-00.00ВРС	Ведомость расхода стали											
А4			3.015-5/86.2-00.00ТО	Техническое описание											
				Лит.											
				Марка сваи	СК6-60Т1	СК6-60Т2	СК6-60Т3	СК6-60Т4	СК10-60Т1	СК10-60Т2	СК10-60Т3	СК10-60Т4	СК11-60Т1	СК11-60Т2	

Гл. спец. н.к.	Пронин	[signature]	29.08
Нач. ПО-2	Коньков	[signature]	25.08.86
Гл. констр.	Михальчук		25.08.86
ГИП	Соколова	[signature]	12.05.86
Рук. гр.	Горюшин	[signature]	10.08.86
Ст. инж.	Хачатурян	[signature]	7.03.86
Пров.	Горюшин	[signature]	10.08.86

3.015-5/86.2-13.00

Свая-колонна СК6-60Т1...СК12-60Т4

Стадия	Лист	Листов
Р	1	4

ФУНДАМЕНТПРОЕКТ г. Москва

формат А4

21975-02 70

69

https://zavodjbi.com/

https://zavodjbi.com/

Инв. № подл.	Подпись и дата	Взам. инв. №
16167		-

Формат	Зона	Поз.	Обозначение	Наименование	Кол-во на исполн. 3.015-5/86.2-13.00										Примечание
					–	01	02	03	04	05	06	07	08	09	
				Сборочные единицы											
А4		1		Каркасы пространственные											
			3.015-5/86.2-14.00	Кк6-60Т1	1										
			-01	Кк6-60Т2		1									
			-02	Кк6-60Т3			1								
			-03	Кк6-60Т4				1							
			-04	Кк10-60Т1					1						
			-05	Кк10-60Т2						1					
			-06	Кк10-60Т3							1				
			-07	Кк10-60Т4								1			
			-08	Кк11-60Т1									1		
			-09	Кк11-60Т2										1	
А4		2	3.015-5/86.2-21.00 -02	Спираль СГ60-1	2	2	2	2	2	2	2	2	2	2	
А4		3	3.015-5/86.2-22.00 -02	СГ60-2	1	1	1	1	1	1	1	1	1	1	
А4		4	3.015-5/86.2-29.00	Изделие закладное $Ф_{св}60$	1	1	1	1	1	1	1	1	1	1	
				Материалы											
		•		Бетон класса В25	0,94	0,94	0,94	0,94	1,57	1,57	1,57	1,57	1,72	1,72	$м^3$

21975-02

71

3.015-5/86.2-13.00

Лист 2

формат А4

70

https://zavodjbi.com/

https://zavodjbi.com/

Инв. № подл.	Подпись и дата	Взам. инв. №
16167		

Формат	Зона	Поз.	Обозначение	Наименование	Кол-во на исполн. 3.015-5/86.2-13.00										Примечание
					10	11	12	13	14	15					
				Документация											
А4			3.015-5/86.2 - 13.00СБ	Сборочный чертёж											
А4			3.015-5/86.2 - 00.00ВРС	Ведомость расхода стали											
			3.015-5/86.2 - 00.00ТО	Техническое описание											
				Сборочные единицы											
				Каркасы пространственные											
А4		1	3.015-5/86.2 - 14.00 -10	Кк11-60Т3	1										
			-11	Кк11-60Т4		1									
			-12	Кк12-60Т1			1								
			-13	Кк12-60Т2				1							
			-14	Кк12-60Т3					1						
				Лит.											
				Марка сваи	СК11-60Т3	СК11-60Т4	СК12-60Т1	СК12-60Т2	СК12-60Т3	СК12-60Т4					

21975-02 72

3.015-5/86.2 - 13.00

Лист 3

формат А4

https://zavodjbi.com/

https://zavodjbi.com/

16167

Формат	Зона	Поз.	Обозначение	Наименование	Кол-во на исполн. 3.015-5/86.2-13.00										Примечание
					10	11	12	13	14	15					
А4		1	3.015-5/86.2-14.00 -15	Кк12-60Т4						1					
А4		2	3.015-5/86.2-21.00 -02	Спираль СГ60-1	2	2	2	2	2	2					
А4		3	3.015-5/86.2-22.00 -02	СГ60-2	1	1	1	1	1	1					
А4		4	3.015-5/86.2-29.00	Изделие закладное Фсв60	1	1	1	1	1	1					
				Материалы											
				Бетон класса В25	1.72	1.72	1.88	1.88	1.88	1.88					м³

ЗАВОДА ЖБИ

21975-02 73

3.015-5/86.2-13.00	Лист 4

Формат А4

https://zavodjbi.com/

https://zavodjbi.com/

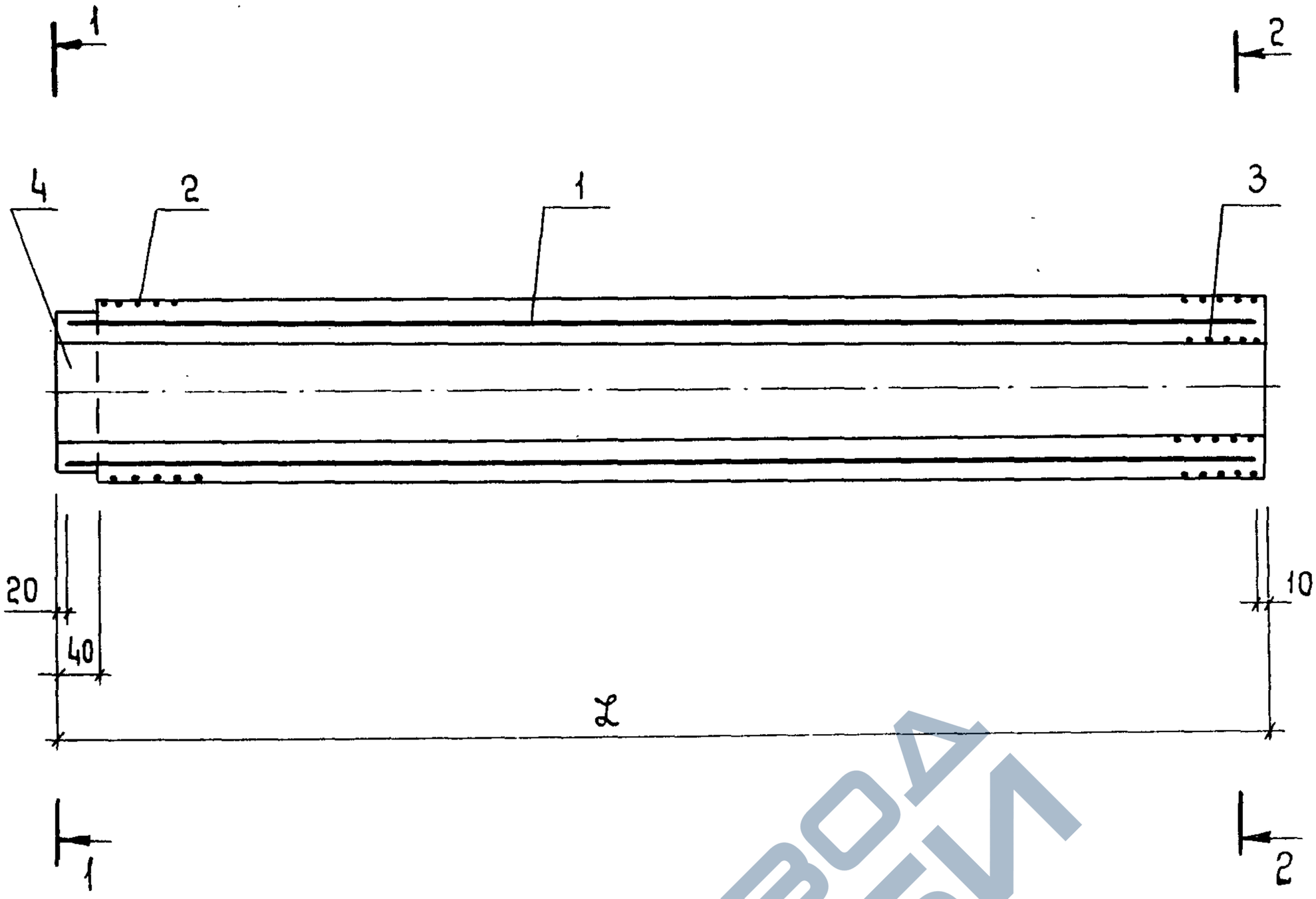

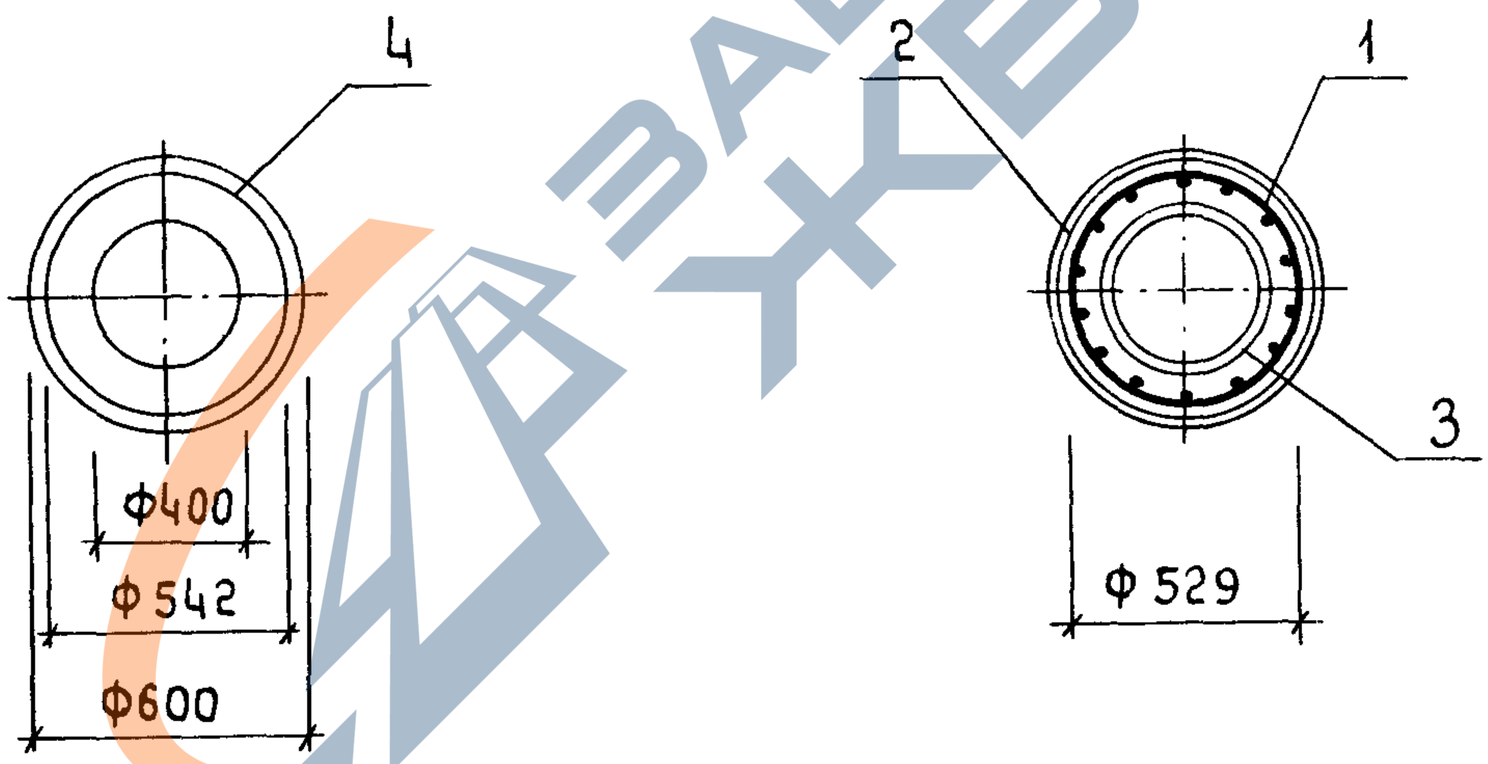

Поз. 1 приварить к поз.4 фланговыми швами по СН393-78 электродом Э42А

Инв.№ подл. 16467	Подпись и дата	Взам. инв.№				
					3.015-5/86.2-13СБ	
	Гл. спец. н.к.	Пронин		29.08	Свая-колонна СК6-60Т1...СК12-60ТЧ Сборочный чертёж	Стадия: Р; Масса: См. табл.; Масштаб: -
	Нач.ПО-2	Коньков				Лист 1; Листов 2
	Гл.констр.	Михальчук				
	ГИП	Соколова		30.86		ФУНДАМЕНТПРОЕКТ г. Москва
	Рук.гр.	Горюшин				
	Инж.	Мартынова				
	Пров.	Горюшин				

21975-02 74 формат А4

https://zavodjbi.com/

https://zavodjbi.com/

Обозначение	Марка	L, мм	Масса, т
3.015-5/86.2-13.00	СК6-60Т1	6000	2,35
-01	СК6-60Т2	6000	2,35
-02	СК6-60Т3	6000	2,35
-03	СК6-60Т4	6000	2,35
-04	СК10-60Т1	10000	3,93
-05	СК10-60Т2	10000	3,93
-06	СК10-60Т3	10000	3,93
-07	СК10-60Т4	10000	3,93
-08	СК11-60Т1	11000	4,33
-09	СК11-60Т2	11000	4,33
-10	СК11-60Т3	11000	4,33
-11	СК11-60Т4	11000	4,33
-12	СК12-60Т1	12000	4,70
-13	СК12-60Т2	12000	4,70
-14	СК12-60Т3	12000	4,70
-15	СК12-60Т4	12000	4,70

ЗАВОД ЖБИ

Инв. № подл. | Подпись и дата | Взам. инв. №

16167

https://zavodjbi.com/

https://zavodjbi.com/

Инв. № подл.	Подпись и дата	Взам. инв. №
16167		

Формат	Зона	Поз.	Обозначение	Наименование	Кол-во на исполн. 3.015-5/86.2-14.00										Примечание
					–	01	02	03	04	05	06	07	08	09	
				Документация											
А4			3.015-5/86.2-14.00СБ	Сборочный чертёж	X	X	X	X	X	X	X	X	X	X	
				Детали											
Б4		1	3.015-5/86.2-14.01	А-III-16 ГОСТ 5781-82,* ℓ= 5970				18							9,4 кг
			-01	ℓ=9970								18			15,7 кг
			-02	А-III-14 ГОСТ 5781-82*, ℓ=5970			18								7,2 кг
			-03	ℓ=9970							18				12,0 кг

Лит.											
Марка каркаса	Кк6-6ОТ1	Кк6-6ОТ2	Кк6-6ОТ3	Кк6-6ОТ4	Кк10-6ОТ1	Кк10-6ОТ2	Кк10-6ОТ3	Кк10-6ОТ4	Кк11-6ОТ1	Кк11-6ОТ2	

Гл. спец. н.к.	Пронин		29.04
Нач. ПО-2	Коньков		29.04
Гл. констр.	Михальчук		29.04
ГИП	Соколова		29.04
Рук. гр.	Горюшин		29.04
Инж.	Мартынова		29.04
Пров.	Горюшин		29.04

3.015-5/86.2-14.00

Каркас пространственный Кк6-6ОТ1 . Кк12-6ОТ4

Стадия	Лист	Листов
Р	1	3

ФУНДАМЕНТПРОЕКТ г. Москва

Формат А4

21975-02 ТО

75

https://zavodjbi.com/

Инв. № подл.	Подпись и дата	Взам. инв. №
16167		

Формат	Зона	Поз.	Обозначение	Наименование	Кол-во на исполн. 3.015-5/86.2-14-00										Примечание
					–	01	02	03	04	05	06	07	08	09	
Б4		1	3.015-5/86.2-14.01 -04	А-III-12 ГОСТ 5781-82*, ℓ=5970		18									5,3 кг
			-05	ℓ=9970						18					8,8 кг
			-06	ℓ=10970										18	9,7 кг
			-07	А-III-10 ГОСТ 5781-82*, ℓ=5970	18										3,7 кг
			-08	ℓ=9970					18						6,2 кг
			-09	ℓ=10970									18		6,8 кг
Б4		2	3.015-5/86.2-14.02	В-I-5 ГОСТ 6727-80, ℓ=131650	1	1	1	1							20,3 кг
			-01	ℓ=198220					1	1	1	1			30,5 кг
			-02	ℓ=214610									1	1	33,0 кг

21975-02 77

3.015-5/86.2-14.00

Лист 2

76

https://zavodjbi.com/

https://zavodjbi.com/

Инв. № подл.	Подпись и дата	Взам. инв. №
16167		

Формат	Зона	Поз.	Обозначение	Наименование	Кол-во на исполн. 3.015-5/86.2-14.00										Примечание
					10	11	12	13	14	15					
				Документация											
А4			3.015-5/86.2 - 14.00СБ	Сборочный чертёж											
				Детали											
Б4		1	3.015-5/86.2 - 14.01 -10	А-III-16 ГОСТ 5781-82*, ℓ=10970											17,3 кг
			-11	ℓ=11970											18,9 кг
			-12	А-III-14 ГОСТ 5781-82*, ℓ=10970											13,3 кг
			-13	ℓ=11970											14,5 кг
			-14	А-III-12 ГОСТ 5781-82*, ℓ=11970											10,6 кг
			-15	А-III-10 ГОСТ 5781-82*, ℓ=11970											7,4 кг
А4		2	3.015-5/86.2 - 14.02 -02	В-I-5 ГОСТ 6727-80, ℓ=214610											33,0 кг
			-03	ℓ=231000											35,6 кг
				Лит.											
				Марка каркаса	Кк11-60Т3	Кк11-60Т4	Кк12-60Т1	Кк12-60Т2	Кк12-60Т3	Кк12-60Т4					

21975-02 78

3.015-5/86.2-14.00

Лист 3

https://zavodjbi.com/

https://zavodjbi.com/

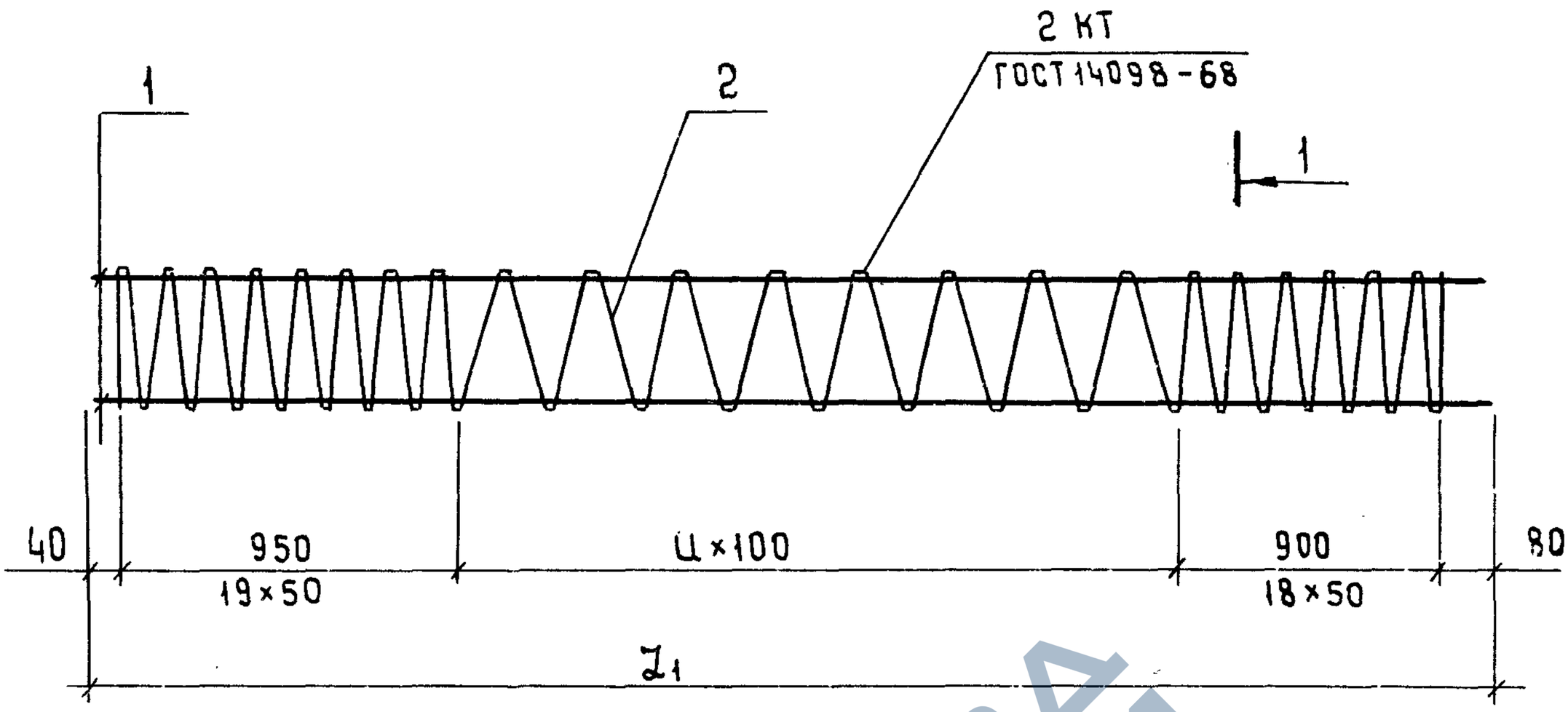

1-1

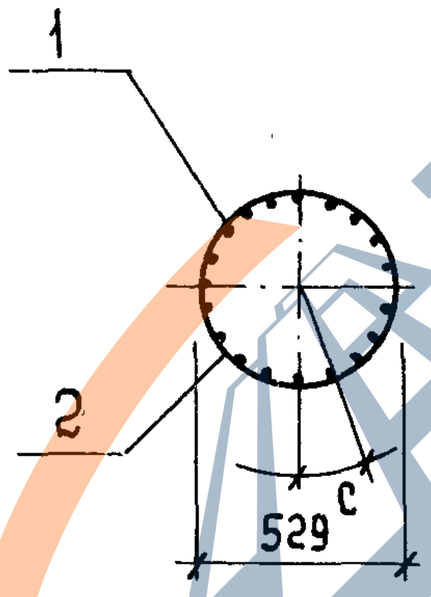

Обозначение	Марка	Z_1 мм	С мм	Ц шт	Пвит шт	Масса кг
3.015-5/86.2-14.00	Кк6-60Т1	5970	90	40	79	86,9
-01	Кк6-60Т2	5970	89			115,7
-02	Кк6-60Т3	5970	89			149,9
-03	Кк6-60Т4	5970	89			189,5

Гл.спец. н.к.	Пронин		
Нач.ПО-2	Коньков		
Гл.констр.	Михальчук		
ГИП	Соколова		
Рук.гр.	Горюшин		
Инж.	Мартынова		
Пров.	Горюшин		

3.015-5/86.2-14.00СБ

Каркас пространственный Кк6-60Т1 ÷ Кк12-60Т4
Сборочный чертеж

Стадия	Масса	Масштаб
Р	См. табл.	—
Лист 1	Листов 2	

ФУНДАМЕНТПРОЕКТ г. Москва

Инв.№ подл. 16167 | Подпись и дата | Взам.инв.№

https://zavodjbi.com/

https://zavodjbi.com/

Обозначение	Марка	L_1, мм	C, мм	u, шт	Пвит., шт	Масса, кг
3.015-5/86.2-14.00 -04	Кк 10-60Т1	9970	90	80	119	142,1
-05	Кк 10-60Т2	9970	89			188,9
-06	Кк 10-60Т3	9970	89			246,5
-07	Кк 10-60Т4	9970	89			313,1
-08	Кк 11-60Т1	10970	90	90	129	155,4
-09	Кк 11-60Т2	10970	89			207,6
-10	Кк 11-60Т3	10970	89			272,4
-11	Кк 11-60Т4	10970	89			344,4
-12	Кк 12-60Т1	11970	90	100	139	168,8
-13	Кк 12-60Т2	11970	89			226,4
-14	Кк 12-60Т3	11970	89			296,6
-15	Кк 12-60Т4	11970	89			375,8

Инв. № подл.	Подпись и дата	Взам. инв. №
16167		

3.015-5/86.2-14.00СБ

Лист 2

21975-02 80 формат А4

https://zavodjbi.com/

https://zavodjbi.com/

16167

Формат	Зона	Поз.	Обозначение	Наименование	Кол-во на испол. 3.015-5/86.2-15.00 —	01	02	03	04	05	06	07	08	09	Примечание
				Документация											
А4			3.015-5/86.2-15.00СБ	Сборочный чертёж											
А4			3.015-5/86.2-00.00ВРС	Ведомость расхода стали											
А4			3.015-5/86.2-00.00ТО	Техническое описание											
Лит.															
Марка сваи					СК10-8ОТ1	СК10-8ОТ2	СК10-8ОТ3	СК10-8ОТ4	СК11-8ОТ1	СК11-8ОТ2	СК11-8ОТ3	СК11-8ОТ4	СК12-8ОТ1	СК12-8ОТ2	

Гл. спец. н.к.	Пронин		29.08
Нач. ПО-2	Коньков		25.08.86
Гл. констр.	Михальчук		25.08.86
ГИП	Соколова		12.08.86
Рук. гр.	Горюшин		07.08.86
Инж.	Хачатурян		7.08.86
Пров.	Горюшин		07.08.86

3.015-5/86.2-15.00

Свая-колонна СК10-8ОТ1...СК12-8ОТ4

Стадия	Лист	Листов
Р	1	3

ФУНДАМЕНТПРОЕКТ г. Москва

Формат А4

21975-02 81

https://zavodjbi.com/

https://zavodjbi.com/

Инв. № подл.	Подпись и дата	Взам. инв. №
16167		

Формат	Зона	Поз.	Обозначение	Наименование	Кол-во на исполн. 3.015-5/86.2-15.00										Примечание
					—	01	02	03	04	05	06	07	08	09	
				Сборочные единицы											
				Каркасы пространственные											
А4		1	3.015-5/86.2-16.00	Кк10-80Т1	1										
			-01	Кк10-80Т2		1									
			-02	Кк10-80Т3			1								
			-03	Кк10-80Т4				1							
			-04	Кк11-80Т1					1						
			-05	Кк11-80Т2						1					
			-06	Кк11-80Т3							1				
			-07	Кк11-80Т4								1			
			-08	Кк12-80Т1									1		
			-09	Кк12-80Т2										1	
А4		2	3.015-5/86.2-21.00-03	Спираль СГ80-1	2	2	2	2	2	2	2	2	2	2	
А4		3	3.015-5/86.2-22.00-03	СГ80-2	1	1	1	1	1	1	1	1	1	1	
А4		4	3.015-5/86.2-29.00	Изделие закладное Фсв80	1	1	1	1	1	1	1	1	1	1	
				Материалы											
				Бетон класса В30	2.19	2.19	2.19	2.19	2.41	2.41	2.41	2.41	2.63	2.63	м³

3.015-5/86.2-15.00

Лист 2

21975-02 82

18

https://zavodjbi.com/

формат А4

Инв. № подл.	Подпись и дата	Взам. инв. №
16167		

Формат	Зона	Поз.	Обозначение	Наименование	Кол-во на исполн. 3.015-5/86.2-15.00 10	11									Примечание
				Документация											
А4			3.015-5/86.2-15.00СБ	Сборочный чертёж											
А4			3.015-5/86.2-00.00ВРС	Ведомость расхода стали											
			3.015-5/86.2-00.00ТО												
				Сборочные единицы											
				Каркасы пространственные											
А4		1	3.015-5/86.2-16.00 -10	Кк 12-80Т3	1										
			-11	Кк 12-80Т4		1									
А4		2	3.015-5/86.2-21.00 -03	Спираль СГ80-1	2	2									
А4		3	3.015-5/86.2-22.00 -03	СГ80-2	1	1									
А4		4	3.015-5/86.2-29.00	Изделие закладное Фсв.80	1	1									
				Материалы											
				Бетон класса В30	2,63	2,63									м³

Лит.												
Марка сваи	СК12-80Т3	СК12-80Т4										

3.015-5/86.2-15.00

Лист 3

формат А4

21975-02 83

82

https://zavodjbi.com/

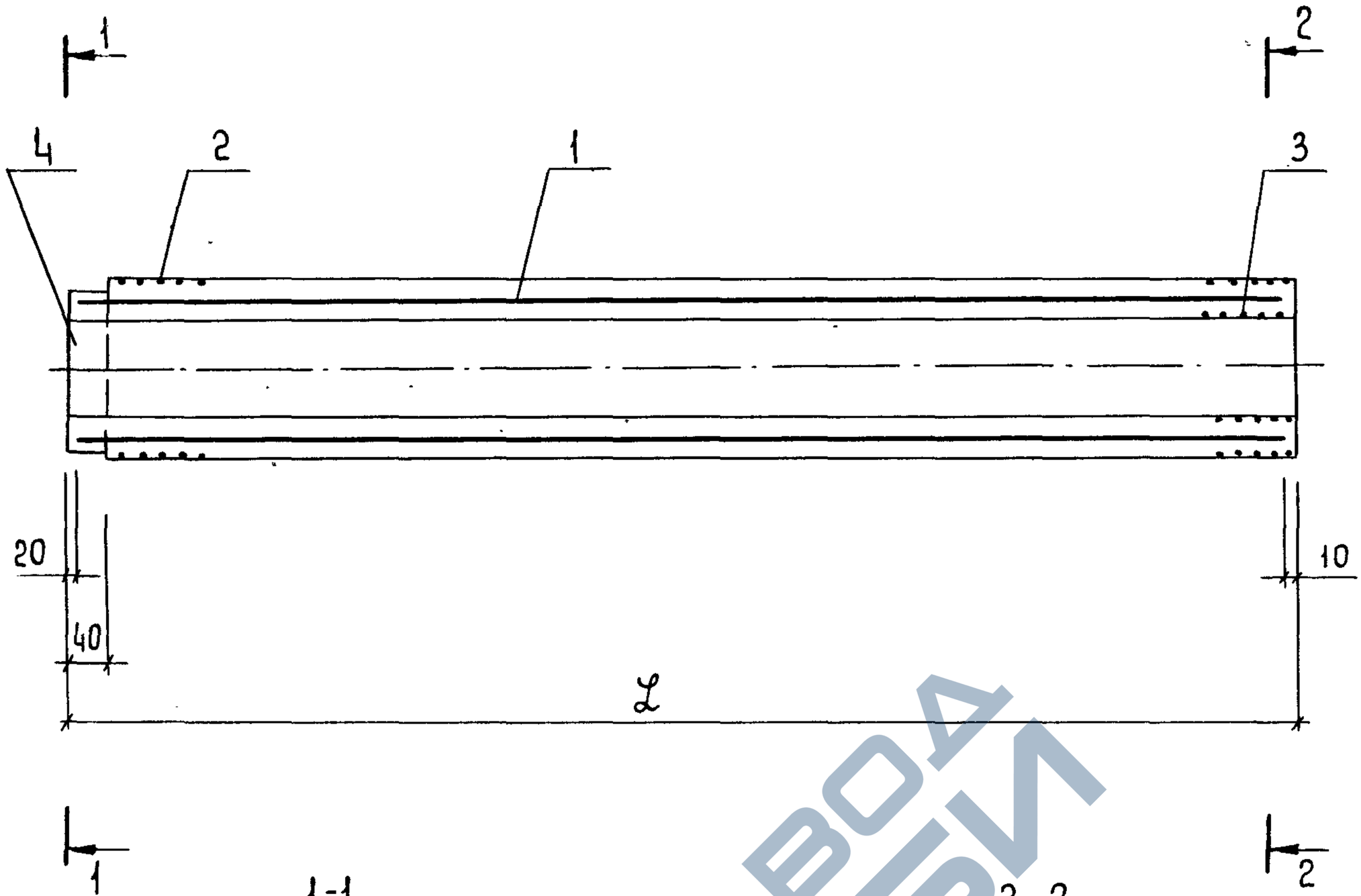

Поз. 1 приварить к поз. 4 фланговыми швами по СН 393-78 электродом Э42А.

				3.015-5/86.2 – 15.00СБ	
Гл. спец. н.к.	Пронин		29.01	Свая-колонна СК6-80Т1...СК12-80Т4 Сборочный чертёж	Стадия: Р; Масса: См. табл.; Масштаб: –
Нач. ПО-2	Коньков		25.01		
Гл. констр	Михальчук		25.01		Лист 1; Листов 2
ГИП	Соколова		17.01		
Рук. гр.	Горюшин		16.01		ФУНДАМЕНТПРОЕКТ г. Москва
Инж.	Мартынова				
Пров.	Горюшин		16.01		

Инв. № подл. 16167 | Подпись и дата | Взам. инв. №

https://zavodjbi.com/

https://zavodjbi.com/

Обозначение	Марка	L, мм	Масса, т
3.015-5/86.2-15.00	СК10-8ОТ1	10000	5,48
-01	СК10-8ОТ2	10000	5,48
-02	СК10-8ОТ3	10000	5,48
-03	СК10-8ОТ4	10000	5,48
-04	СК11-8ОТ1	11000	6,02
-05	СК11-8ОТ2	11000	6,02
-06	СК11-8ОТ3	11000	6,02
-07	СК11-8ОТ4	11000	6,02
-08	СК12-8ОТ1	12000	6,58
-09	СК12-8ОТ2	12000	6,58
-10	СК12-8ОТ3	12000	6,58
-11	СК12-8ОТ4	12000	6,58

Инв. № подл. | Подпись и дата | Взам. инв. №

16167

https://zavodjbi.com/

https://zavodjbi.com/

16167

Формат	Зона	Поз.	Обозначение	Наименование	Кол-во на исполн. 3.015-5/86.2-16.00 —	01	02	03	04	05	06	07	08	09	Примечание
				Документация											
А4			3.015-5/86.2-16.00СБ	Сборочный чертёж											
				Детали											
Б4		1	3.015-5/86.2-16.01	А-III-16 ГОСТ 5781-82*, ℓ=9980				20							15,8 кг
			-01	ℓ=10980								20			17,3 кг
			-02	А-III-14 ГОСТ 5781-82*, ℓ=9980			20								12,1 кг
			-03	ℓ=10980							20				13,3 кг

Марка каркаса	Кк10-80Т1	Кк10-80Т2	Кк10-80Т3	Кк10-80Т4	Кк11-80Т1	Кк11-80Т2	Кк11-80Т3	Кк11-80Т4	Кк12-80Т1	Кк12-80Т2	
Лит.											

Гл. спец. н.к.	Пронин		29.08
Нач. ПО-2	Коньков		29.08
Гл. констр.	Михальчук		29.08
ГИП	Соколова		29.08
Рук. гр.	Горюшин		29.08
Инж.	Мартынова		29.08
Пров.	Горюшин		29.08

3.015-5/86.2-16.00

Каркас пространственный Кк10-80Т1...Кк12-80Т4

Стадия	Лист	Листов
Р	1	3

ФУНДАМЕНТПРОЕКТ г. Москва

Формат А4

98 20-91-12

85

https://zavodjbi.com/

https://zavodjbi.com/

Инв. № подл.	Подпись и дата	Взам. инв. №
16167		

Формат	Зона	Поз.	Обозначение	Наименование	Кол-во на исполн. 3.015-5/86.2-16										Примечание
					–	01	02	03	04	05	06	07	08	09	
Б4		1	3.015-5/86.2 - 16.01 -04	А-III-12 ГОСТ 5781-82*, ℓ=9980		20									8,9 кг
			-05	ℓ=10980						20					9.8 кг
			-06	ℓ=11980										20	10,7 кг
			-07	А-III-10 ГОСТ 5781-82*, ℓ=9980	20										6,2 кг
			-08	ℓ=10980					20						6,8 кг
			-09	ℓ=11980									20		7.2 кг
Б4		2	3.015-5/86.2 - 16.02	В-I-5 ГОСТ 6727-80, ℓ=274130	1	1	1	1							41.1 кг
			-01	ℓ=296800					1	1	1	1			44,5 кг
			-02	ℓ=319460									1	1	47.9 кг

ЗАВОД КБИ

21975-02 87

3.015-5/86.2-16

Лист 2

86

https://zavodjbi.com/

https://zavodjbi.com/

Инв. № подл.	Подп. и дата	Взам. инв. №
16167		

Формат	Зона	Поз	Обозначение	Наименование	Кол-во на исполн. 3.015-5/86.2-16.00										Приме-чание
					10	11									
				Документация											
А4			3.015-5/86.2-16.00СБ	Сборочный чертёж	X	X									
				Детали											
Б4		1	3.015-5/86.2-16.01 -10	А-III-16 ГОСТ 5781-82*, ℓ=11980		20									18,8 кг
			-11	А-III-14 ГОСТ 5781-82*, ℓ=11980	20										14,4 кг
Б4		2	3.015-5/86.2-16.02 -02	В-I-5 ГОСТ 5781-82*, ℓ=319460	1	1									47,9 кг

https://zavodjbi.com/

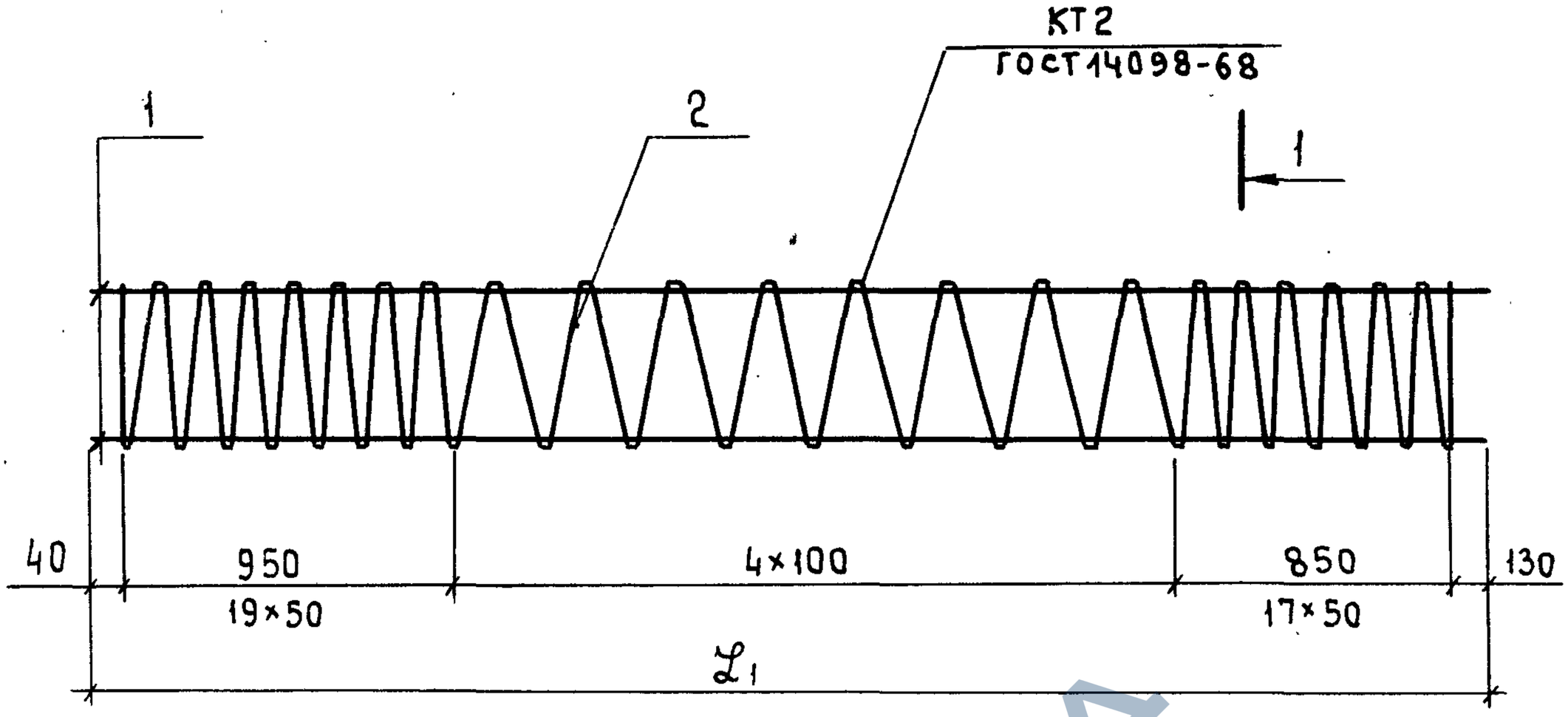

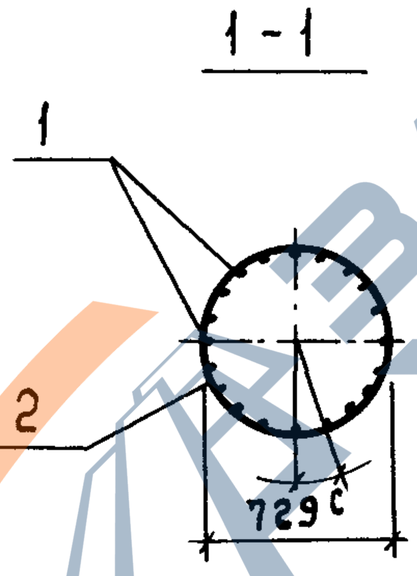

Обозначение	Марка	$\mathcal{L}_1$, мм	c, мм	Ц, шт	Пвыт, шт	Масса, кг
3.015-5/86.2-16.00	Кк 10-80Т1	9970	112	80	118	165,1
-01	Кк 10-80Т2	9970	112			219,1
-02	Кк 10-80Т3	9970	111			283,1
-03	Кк 10-80Т4	9970	111			357,1

Гл. спец. н.к.	Пронин		29.03
Нач. ПО-2	Коньков		25.03.86
Гл. констр.	Михальчук		25.03.86
ГИП	Соколова		27.03.86
Рук. гр.	Горюшин		27.03.86
Инж.	Мартынова		9.03.86
Провер.	Горюшин		27.03.86

3.015-5/86.2-16.00СБ

Каркас пространственный Кк 10-80Т1...Кк12-80Т4
Сборочный чертеж

Стадия	Масса	Масштаб
Р	См. табл.	-
Лист 1	Листов 2	

ФУНДАМЕНТПРОЕКТ г. Москва

Инв. № подл. | Подпись и дата | Взам. инв. № | 16167

https://zavodjbi.com/

https://zavodjbi.com/

Обозначение	Марка	L, мм	C, мм	Ц, шт	Пвит, шт	Масса, кг
3.015-5/86.2-16.00 -04	Кк 11-8Т1	10970	112	90	128	180,5
-05	Кк 11-8Т2	10970	112			240,5
-06	Кк 11-8Т3	10970	111			310,5
-07	Кк 11-8Т4	10970	111			387,1
-08	Кк 12-8Т1	11970	112	100	138	191,9
-09	Кк 12-8Т2	11970	112			261,9
-10	Кк 12-8Т3	11970	111			335,9
-11	Кк 12-8Т4	11970	111			423,9

ЗАВОДА ЖБИ

Инв. № подл. | Подпись и дата | Взам. инв. №
16167

3.015-5/86.2-16.00СБ

Лист 2

https://zavodjbi.com/

https://zavodjbi.com/

16167		

Формат	Зона	Поз	Обозначение	Наименование	Кол-во на исполн. 3.015-5/86.2-17.00 –	01	02								Примечание
				Документация											
А4			3.015-5/86.2-17.00СБ	Сборочный чертёж											
				Детали											
А4		1	3.015-5/86.2-17.01	Ф5ВIГОСТ 6727-80, ℓ=280	10										0,04 кг
			-01	ℓ=320		10									0,05 кг
			-02	ℓ=370			12								0,06 кг

Марка сетки	С30	С35	С40

Гл. спец. н.к	Пронин		29.08
Нач. ПО-2	Коньков		
Гл. констр.	Михальчук		
ГИП	Соколова		
Рук. гр.	Горюшин		
Ст. инж.	Хачатурян		
Пров.	Горюшин		

3.015-5/86.2-17.00

Сетка арматурная С30; С35; С40

Стадия	Лист	Листов
Р		1

ФУНДАМЕНТПРОЕКТ г. Москва

21975-02 91

06

формат А4

https://zavodjbi.com/

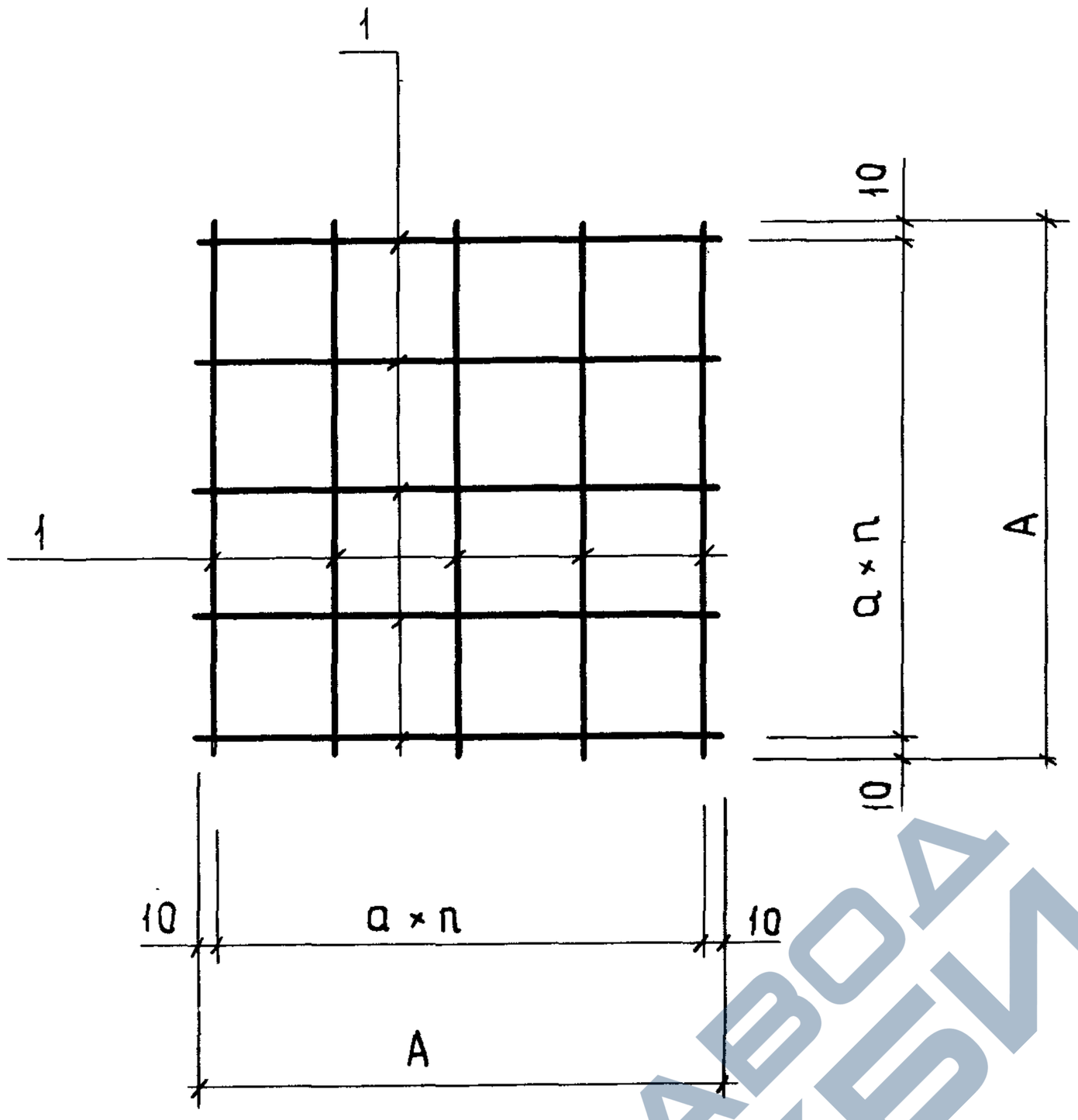

Сетку изготовлять при помощи контактной точечной электросварки в соответствии с требованиями ГОСТ 14098-85 и СН 393-78.

Обозначение	Марка	A, мм	a, мм	n, шт	Масса, кг
3.015-5/86.2-17.00	С30	280	65	4	0,4
-01	С35	320	75	4	0,5
-02	С40	370	70	5	0,7

Гл. спец. н.к.	Пронин		29.08
Нач. ПО-2	Коньков		25.08
Гл. констр.	Михальчук		25.08
ГИП	Соколова		12.08
Рук. гр.	Горюшин		25.08
Ст. инж.	Хачатурян		7.08
Пров.	Горюшин		25.08

3.015-5/86.2-17.00СБ

Сетка арматурная С30; С35; С40 Сборочный чертёж

Стадия	Масса	Масштаб
Р	см. табл.	-
Лист	Листов 1	

ФУНДАМЕНТПРОЕКТ г. Москва

Инв. № подл. | 16167 | Подпись и дата | Взам. инв. №

https://zavodjbi.com/

https://zavodjbi.com/

1-1

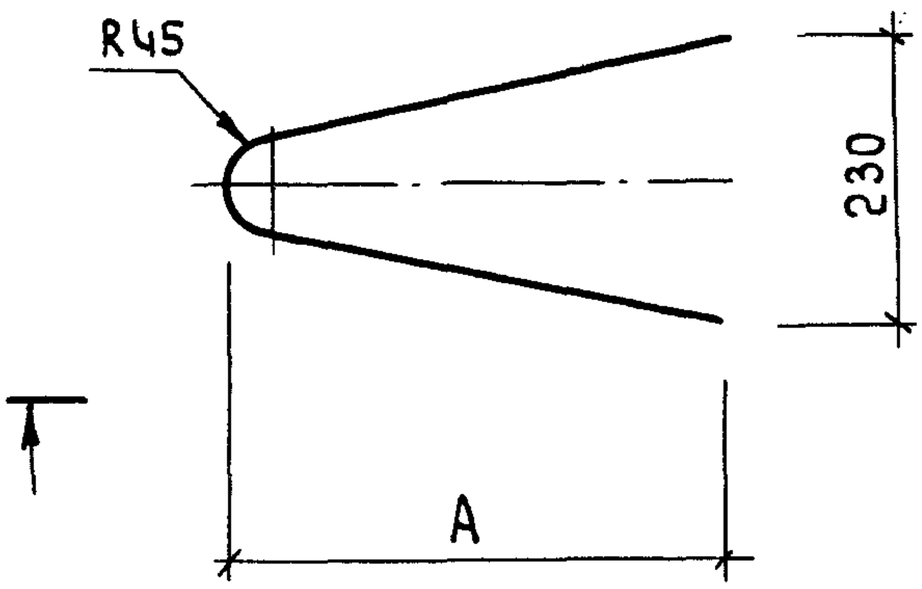

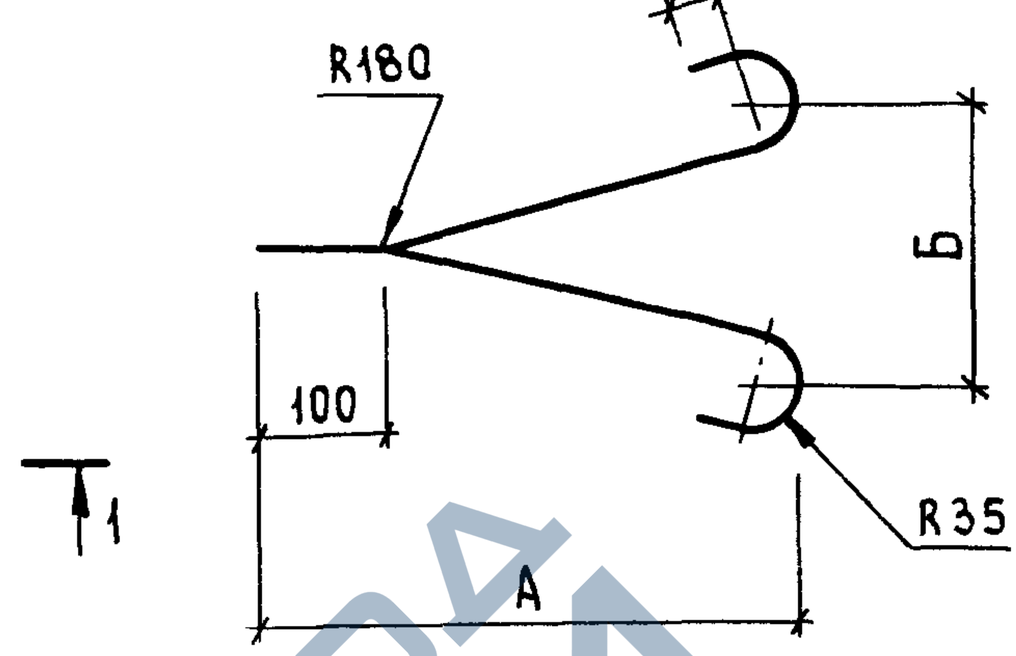

Обозначение	Марка	Длина петли мм	ф, мм	А, мм	Б, мм	Масса, кг
3.015-5/86.2-18.00	П1	1250	10	360	180	0,8
-01	П2	1250	12	360	180	1,1
-02	П3	1350	14	410	230	1,6
-03	П4	1470	14	460	280	1,8
-04	П5	1360	16	410	230	2,1
-05	П6	1470	18	460	280	2,9
-06	П7	1470	22	460	280	4,4

Взам. инв. №

Подпись и дата

Инв. № подл. 16167

Гл. спец. н.к.	Пронин		29.05
Нач. ПО-2	Коньков		25.05.86
Гл. констр.	Михальчук		25.05.86
ГИП	Соколова		29.05.86
Рук. гр.	Горюшин		29.05.86
Ст. инж.	Хачатурян		29.05.86
Пров.	Горюшин		29.05.86

3.015-5/86.2-18.00

Петля П1÷П7

Стадия	Масса	Масштаб
Р	См. табл.	—
Лист	Листов 1	

Сталь арматурная класса AI по ГОСТ 5781-82

ФУНДАМЕНТПРОЕКТ г. Москва

https://zavodjbi.com/

https://zavodjbi.com/

Инв. № подл.	Подпись и дата	Взам. инв. №
16167		

Формат	Зона	Позиц.	Обозначение	Наименование	Количество на исполн. 3.015-5/86.2-19.00; 20.00										Примечание
					–	01									
				Документация											
А4			3.015-5/86.2-19.00СБ	Сборочный чертеж	X										
А4			3.015-5/86.2-20.00СБ	Сборочный чертёж		X									
				Детали											
Б4		1	3.015-5/86.2-20.01	Лист Б-ПН-10×290×290 ГОСТ 19903-74 / Вст3пс6 ГОСТ 14637-79		1									6,6 кг
Б4		1	3.015-5/86.2-19.01	Лист Б-ПН-10×390×390 ГОСТ 19903-74 / В Ст3пс6 ГОСТ 14637-79	1										11,9 кг
Б4		2	3.015-5/86.2-20.02	А-III-12 ГОСТ 5781-82, ℓ=420		8									0,37 кг
Б4		2	3.015-5/86.2-19.02	А-III-10 ГОСТ 5781-82, ℓ=350	8										0,22 кг
				Марка изделия	МИ1-35	МИ1-38									

Гл. спец. н.к.	Пронин		29.08
Нач. ПО-2	Коньков		25.08
Гл. констр.	Михальчук		25.08.86
ГИП	Соколова		29.08.86
Рук. гр.	Горюшин		29.08.86
Инж.	Куприяшкина		29.08.86
Пров.	Горюшин		29.08.86

3.015-5/86.2-19.00; 20.00

Изделие закладное МИ1-35, МИ1-38

Стадия	Лист	Листов
Р		1

ФУНДАМЕНТПРОЕКТ г. Москва

21975-02 94

Формат А4

https://zavodjbi.com/

https://zavodjbi.com/

1 - 1

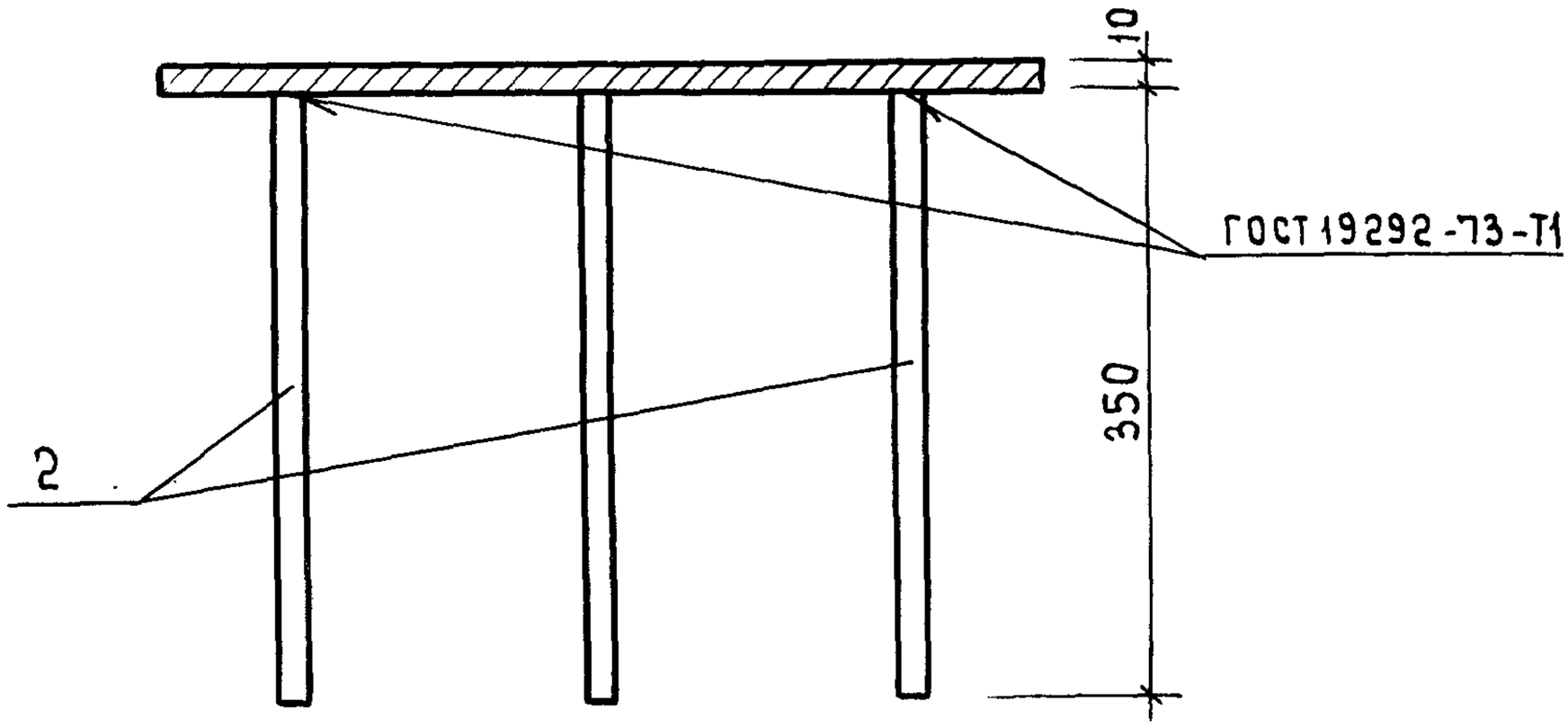

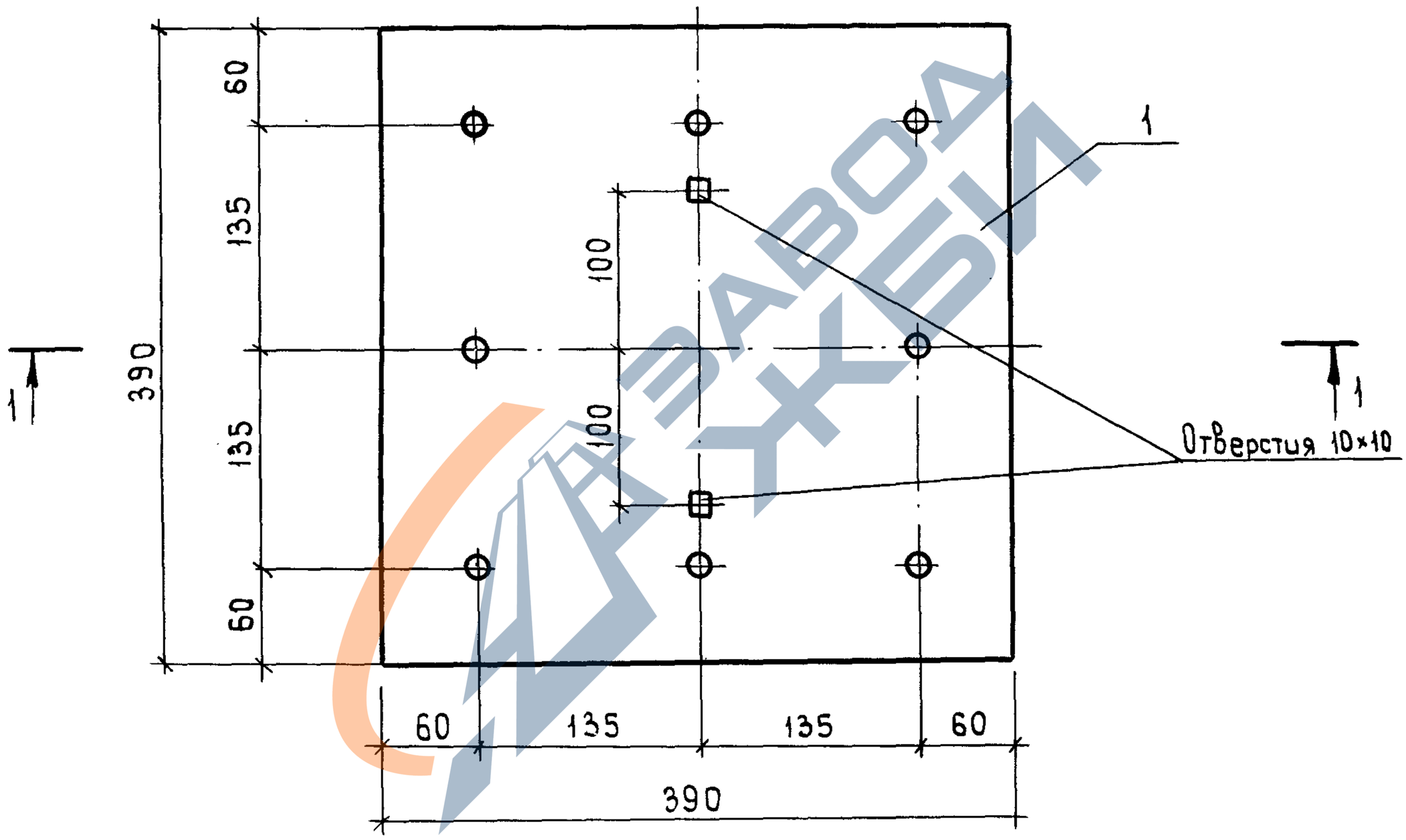

Приварку анкеров к пластинам в тавр выполнять на сварочных автоматах под флюсом по ГОСТ 19292-73.

Взам. инв. №

Подпись и дата

Инв. № подл. 16167

Гл. спец. м.к.	Пронин		29.08
Нач. ПО-2	Коньков		25.03.86
Гл. констр	Михальчук		25.03.86
ГИП	Соколова		17.03.86
Рук. гр.	Горюшин		25.03.86
Инж.	Куприяшкина		1.03.86
Пров.	Горюшин		25.03.86

3.015-5/86.2 - 19.00СБ

Изделие закладное МИ1-35
Сборочный чертеж

Стадия	Масса	Масштаб
Р	13,7 кг	-
Лист	Листов 1	

ФУНДАМЕНТПРОЕКТ
г. Москва

21975-02 95 формат А4

https://zavodjbi.com/

https://zavodjbi.com/

1 - 1

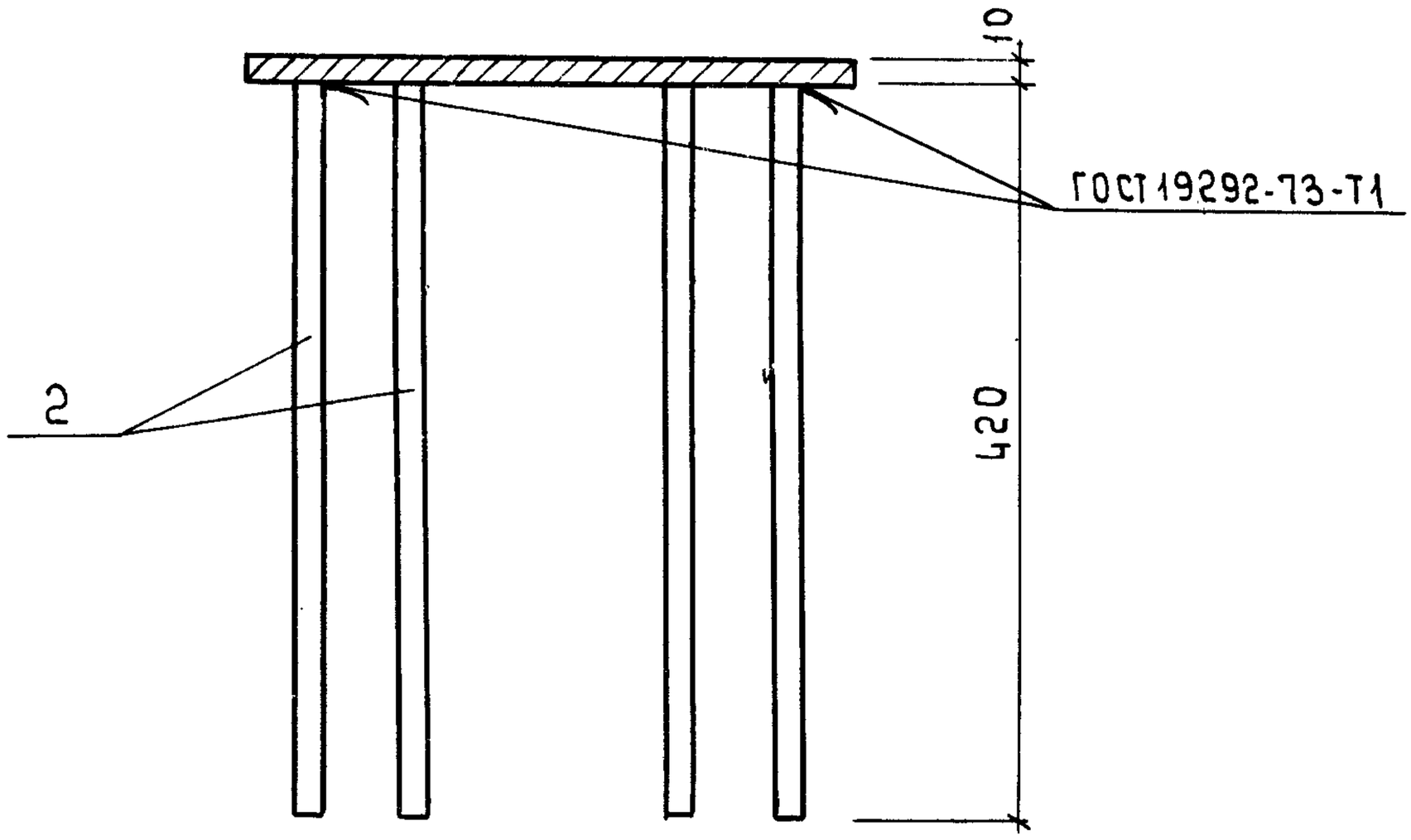

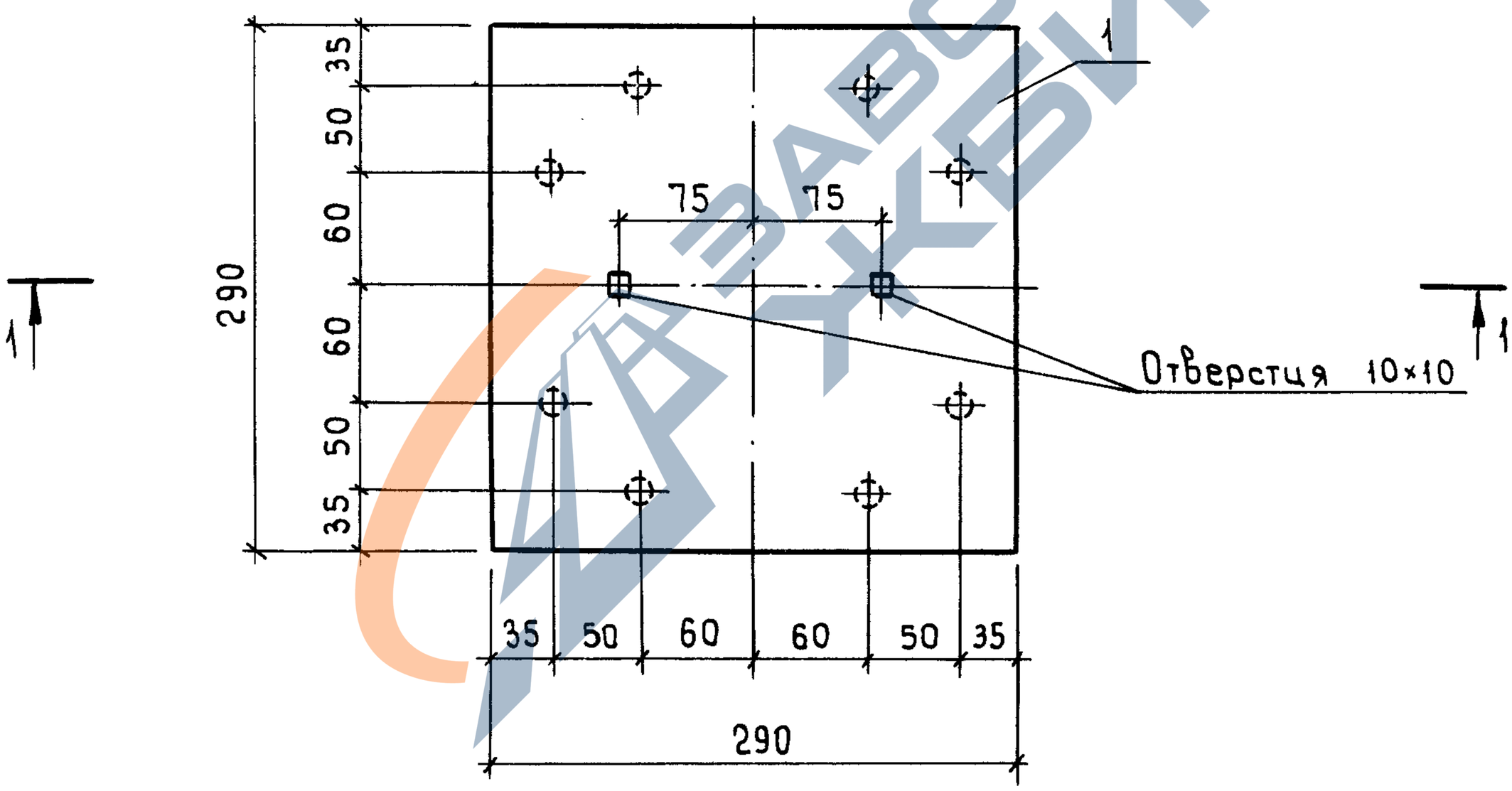

Приварку анкеров к пластинам в тавр выполнять на сварочных автоматах под флюсом по ГОСТ 19292-73.

				3.015-5/86.2 – 20.00СБ	
				Изделие закладное МИ1-38 Сборочный чертеж	Стадия: Р; Масса: 9,6кг; Масштаб: –
					Лист; Листов 1
Гл. спец.	Пронин		29.08		ФУНДАМЕНТПРОЕКТ г. Москва
Нач. ПО-2	Коньков		29.08		
Гл. констр.	Михальчук		29.08		
ГИП	Соколова		29.08		
Рук. гр.	Горюшин		29.08		
Инж.	Куприяшкина		29.08		
Пров.	Горюшин		29.08		

Инв. № подл. 16167 | Подпись и дата | Взам. инв. №

21975-02 96 формат А4

https://zavodjbi.com/

https://zavodjbi.com/

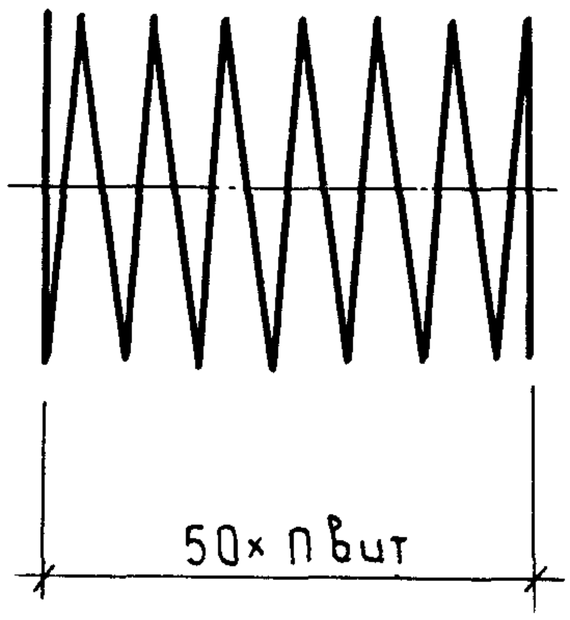

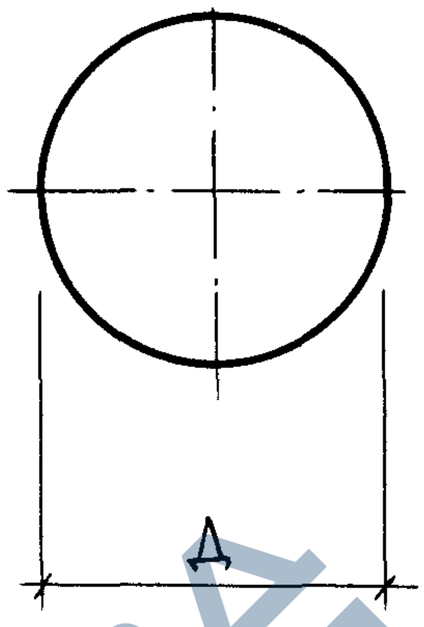

Обозначение	Марка	Длина спирали, мм	Д, мм	n вит, шт.	Масса, кг
3.015-5/86.2 - 21.00	СГ 40 -1	7450	395	6	1,2
3.015-5/86.2 - 22.00	СГ 40-2	5100	270	6	0,8
3.015-5/86.2 - 21 -01	СГ 50-1	10890	495	7	1,7
3.015-5/86.2 - 22 -01	СГ 50-2	8140	370	7	1,3
3.015-5/86.2 - 21 -02	СГ 60 -1	14950	595	8	2,3
3.015-5/86.2 - 22 -02	СГ 60 -2	10810	430	8	1,7
3.015-5/86.2 - 21 -03	СГ 80-1	24970	795	10	3,8
3.015-5/86.2 - 22 -03	СГ 80-2	19790	630	10	3,1

Гл. спец. н.к.	Пронин		29.08
Нач. ПО-2	Коньков		25.04
Гл. констр.	Михальчук		25.04
ГИП	Соколова		17.05.86
Рук. гр.	Горюшин		17.04.86
Инж.	Мартынова		1.05.86
Пров.	Горюшин		17.04.86

16167

3.015-5/86.2-21.00; 22.00

Спираль СГ40-1 ... СГ80-2

Стадия	Масса	Масштаб
Р	См. табл.	-
Лист	Листов 1	

Проволока В-I-5 ГОСТ 6727-80

ФУНДАМЕНТПРОЕКТ г. Москва

21975-02 97 формат А4

https://zavodjbi.com/

https://zavodjbi.com/

1 - 1

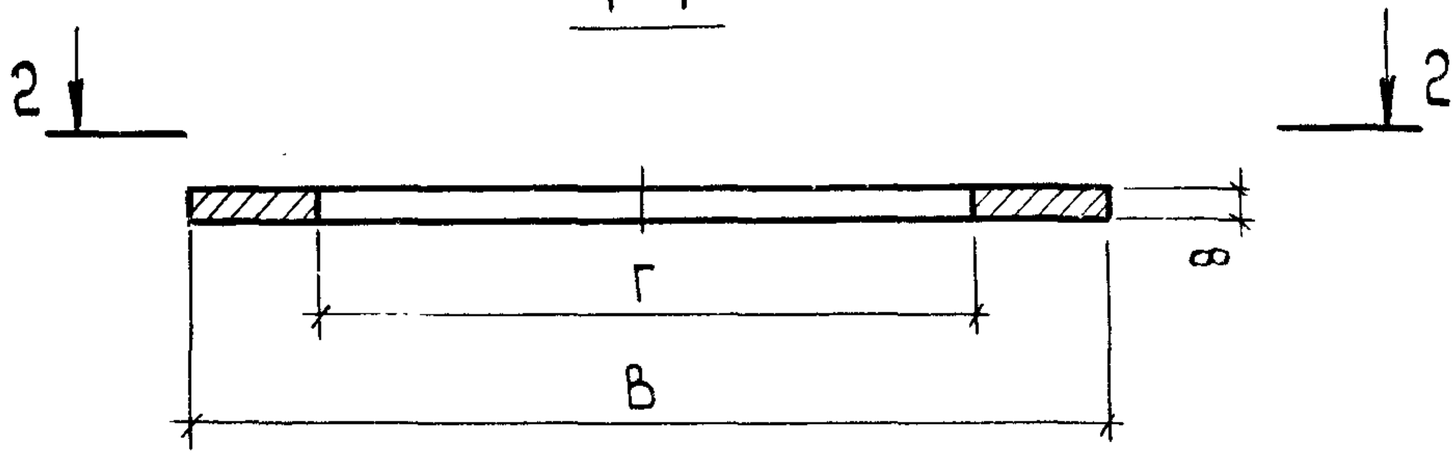

2 - 2

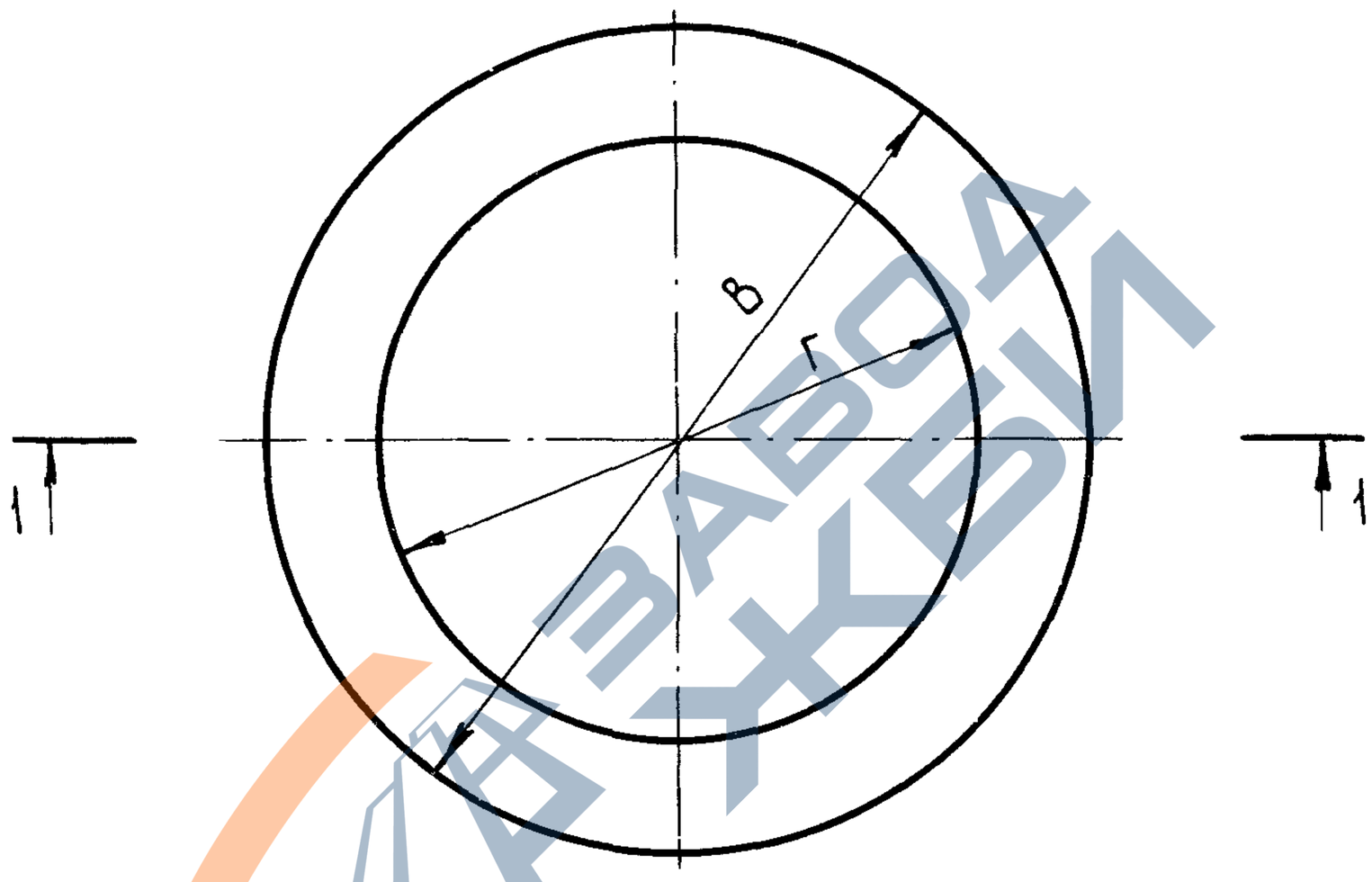

Обозначение	Марка	В, мм	Г, мм	Масса, кг
3.015-5/86.2-23.00	ФЛ 40	346	240	3,1
-01	ФЛ 50	446	340	4,1
-02	ФЛ 60	526	400	5,7
-03	ФЛ 80	726	600	8,2

Гл. спец. н.к.	Пронин		29.08
Нач. ПО-2	Коньксб		
Гл. конструктор	Михальчук		
ГИП	Соколова		12.05.86
Рук. гр.	Горюшин		
Инж.	Мартынова		
Пров.	Горюшин		

3.015-5/86.2-23.00

Фланец

ФЛ40...ФЛ80

Стадия	Масса	Масштаб
Р	См. табл.	-
Лист	Листов 1	

Лист Б-ПН-О ГОСТ 19903-74

Вст. 3 пс6 ГОСТ 14637-79

ФУНДАМЕНТПРОЕКТ г. Москва

Инв. № подл. | Подпись и дата | Взам. инв. №

16167

21975-02 98 формат А4

https://zavodjbi.com/

https://zavodjbi.com/

1 - 1

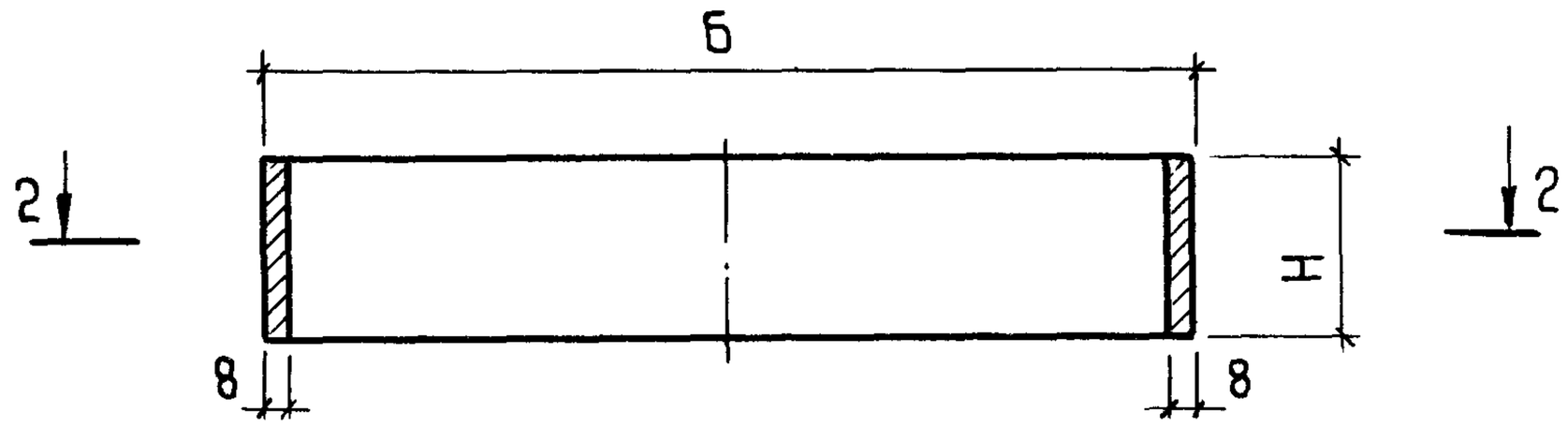

2 - 2

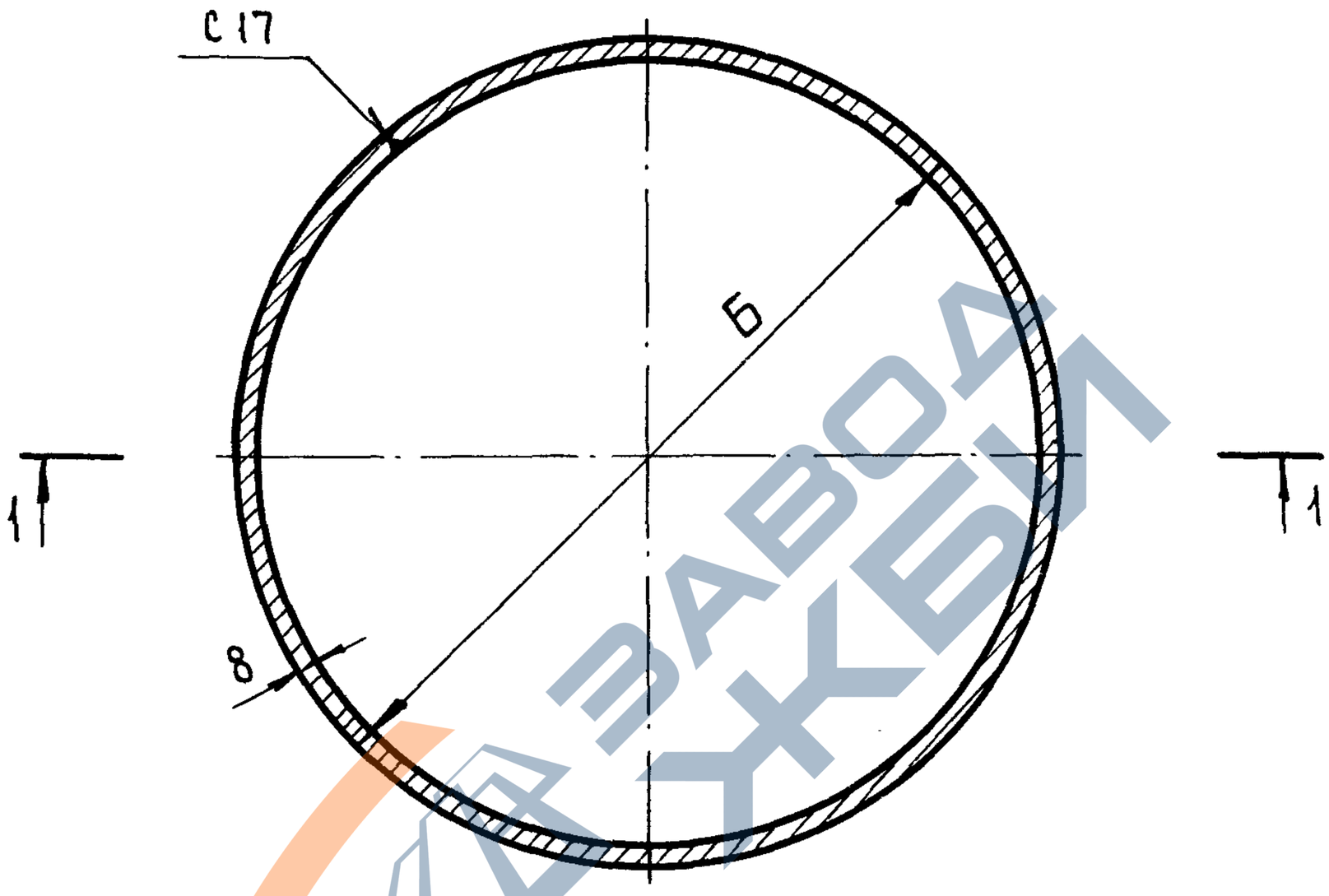

Сварку производить по ГОСТ 5264-80 электродами Э-42А по ГОСТ 9467-75.

Обозначение	Марка	Б, мм	Н, мм	Масса, кг
3.015-5/86.2-24.00	ОБ 40	362	80	5,6
-01	ОБ 50	498	80	7,2
-02	ОБ 60	600	80	8,4
-03	ОБ 80	742	100	14,4

Гл. спец. н.к.	Пронин		25.09
Нач. ПО-2	Коньков		25.09.86
Гл. констр.	Михальчук		25.09.86
ГИП	Соколова		25.09.86
Рук. гр.	Горюшин		25.09.86
Инж.	Мартынова		25.09.86
Пров.	Горюшин		25.09.86

16167

3.015-5/86.2-24.00

Обечайка

ОБ40 ... ОБ80

Стадия	Масса	Масштаб
Р	см. табл.	-
Лист	Листов 1	

Лист 6-ПН-О ГОСТ 19903-74 / Вст.3 пс 6 ГОСТ 14637-79

ФУНДАМЕНТПРОЕКТ г. Москва

21975-02 99 Формат А4

https://zavodjbi.com/

https://zavodjbi.com/

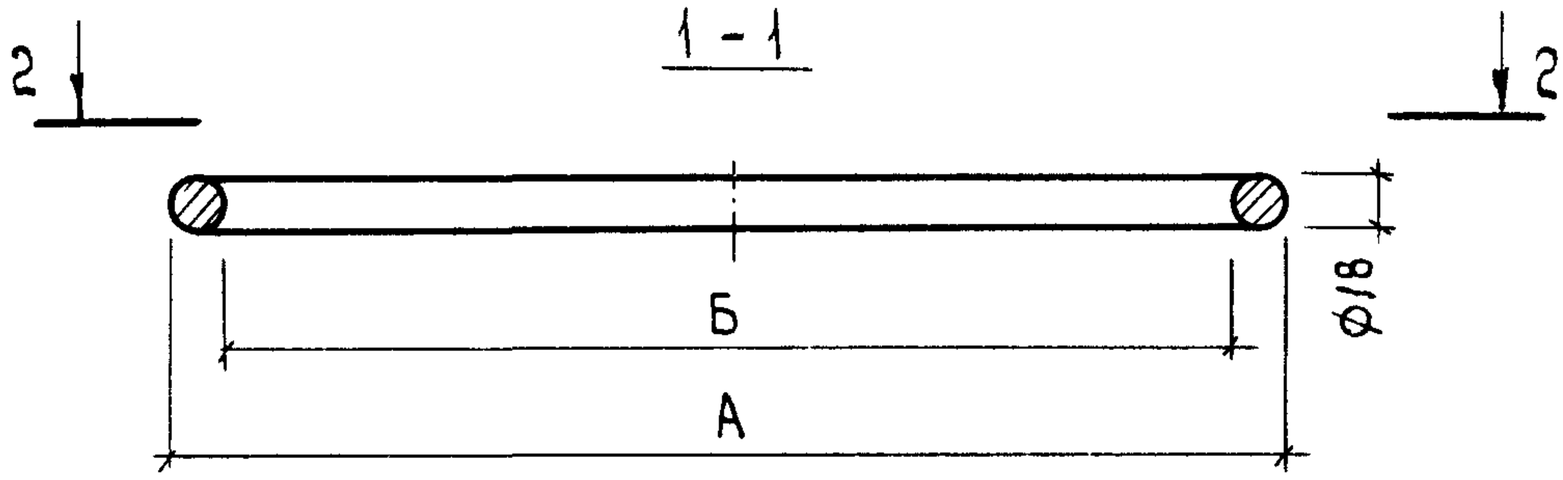

2 - 2

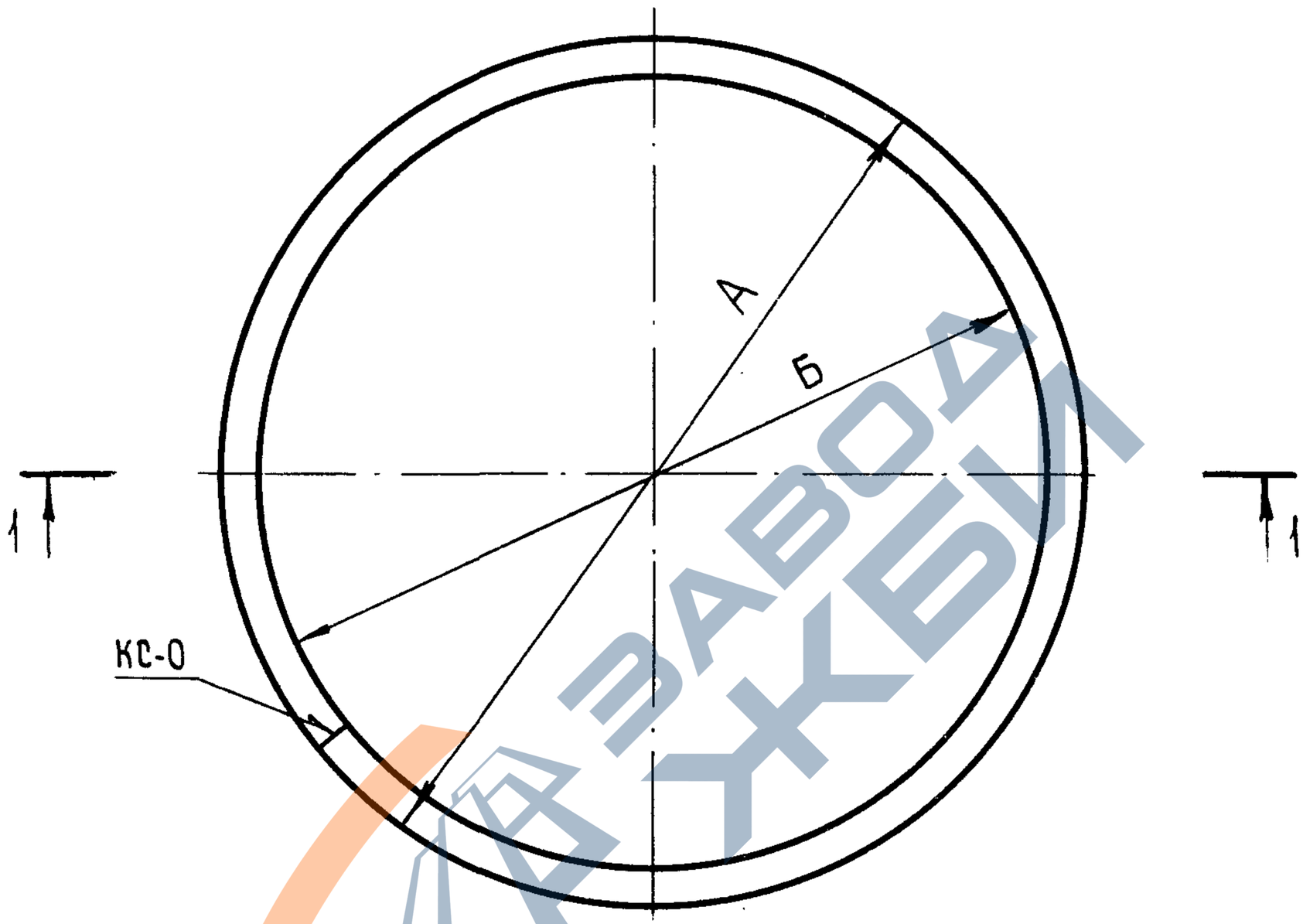

Сварку производить по ГОСТ 14098-85.

Обозначение	Марка	А, мм	Б, мм	Масса, кг
3.015-5/86.2-25.00	КЛ 40	398	362	2,4
-01	КЛ 50	498	462	3,0

Гл.спец. н.к.	Пронин		29.08	3.015-5/86.2-25.00
Нач.ПО-2	Коньков		25.08	Кольцо КЛ40; КЛ50
Гл.констр.	Михальчук		25.08	Стадия: Р; Масса: см. табл.; Масштаб: —
ТИП	Соколова		17.08	Лист; Листов 1
Рук.гр.	Горюшин		10.08	Круг 18-В ГОСТ 2590-71* / Вст.Зсп-5-I ГОСТ 535-79
Инж.	Мартынова		1.03.86	ФУНДАМЕНТПРОЕКТ г. Москва
Пров.	Горюшин		10.86	

Инв.№ подл. 16167 | Подпись и дата | Взам.инв.№

21975-02 100 формат А4

https://zavodjbi.com/

https://zavodjbi.com/

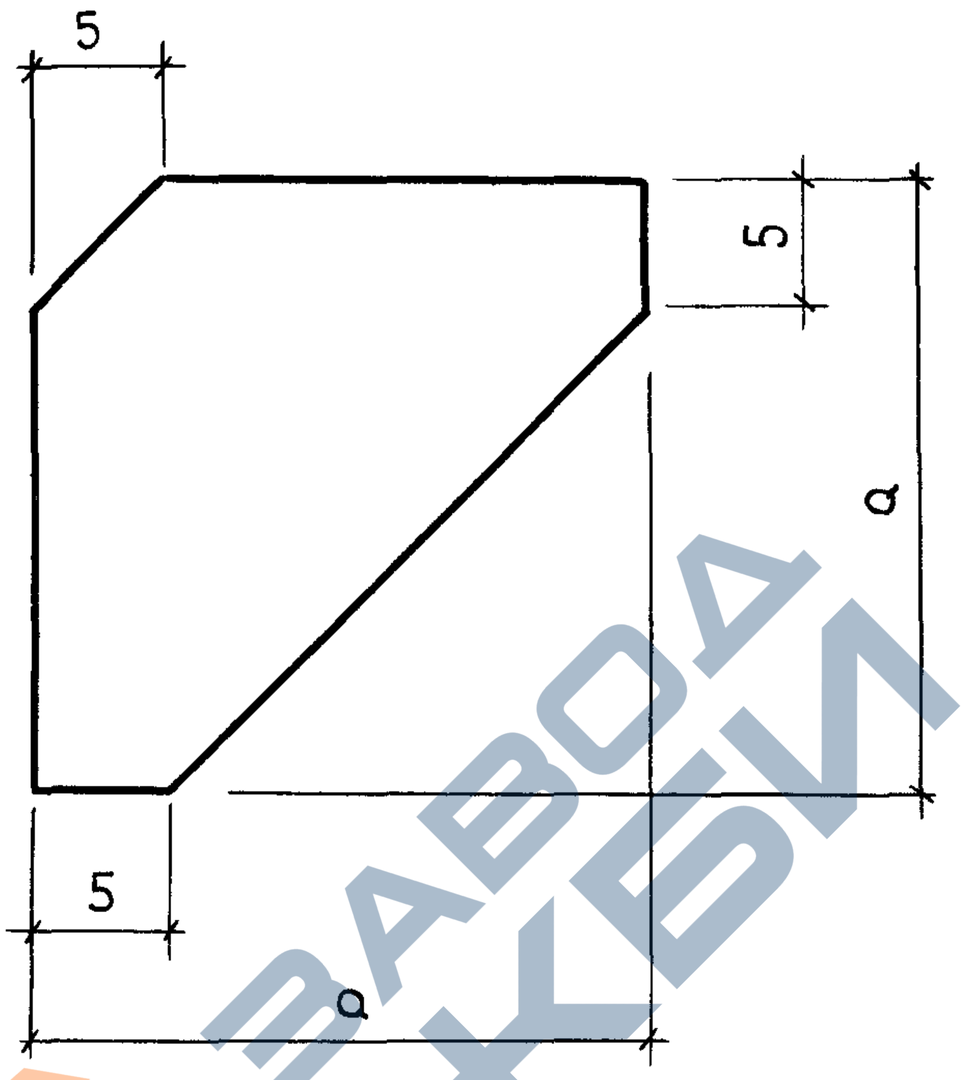

Обозначение	Марка	a, мм	Масса, кг
3.015-5/86.2-26.00	КН 40	45	0,08
-01	КН 50	45	0,08
-02	КН 60	50	0,098
-03	КН 80	50	0,098

Гл. спец. н.к.	Пронин		19.08
Нач. ПО-2	Коньков		
Гл. констр.	Михальчук		
ГИП	Соколова		12.08.86
Рук. гр.	Горюшин		
Инж.	Мартынова		
Пров.	Горюшин		

3.015-5/86.2-26.00

Косынка
КН40... КН80

Полоса Б-2-5×а ГОСТ 103-76 / Вст.3 пс 6 ГОСТ 535-79

Стадия	Масса	Масштаб
Р	см. табл.	–
Лист	Листов 1	

ФУНДАМЕНТПРОЕКТ
г. Москва

Инв. № подл. 16167 | Подпись и дата | Взам. инв. №

21975-02 101 формат А4

https://zavodjbi.com/

https://zavodjbi.com/

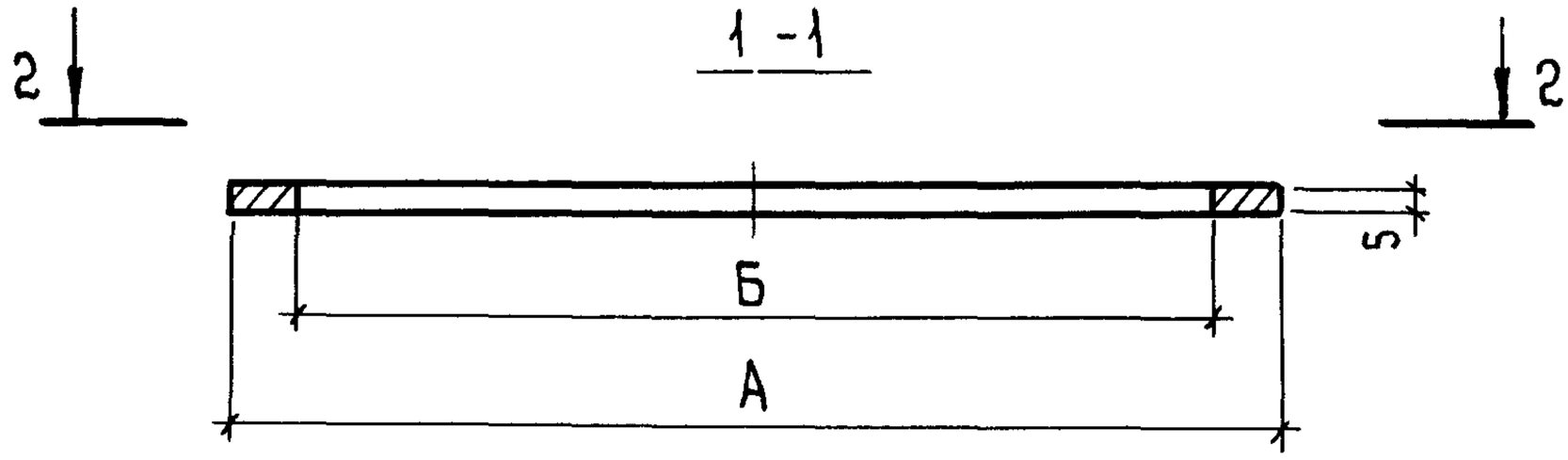

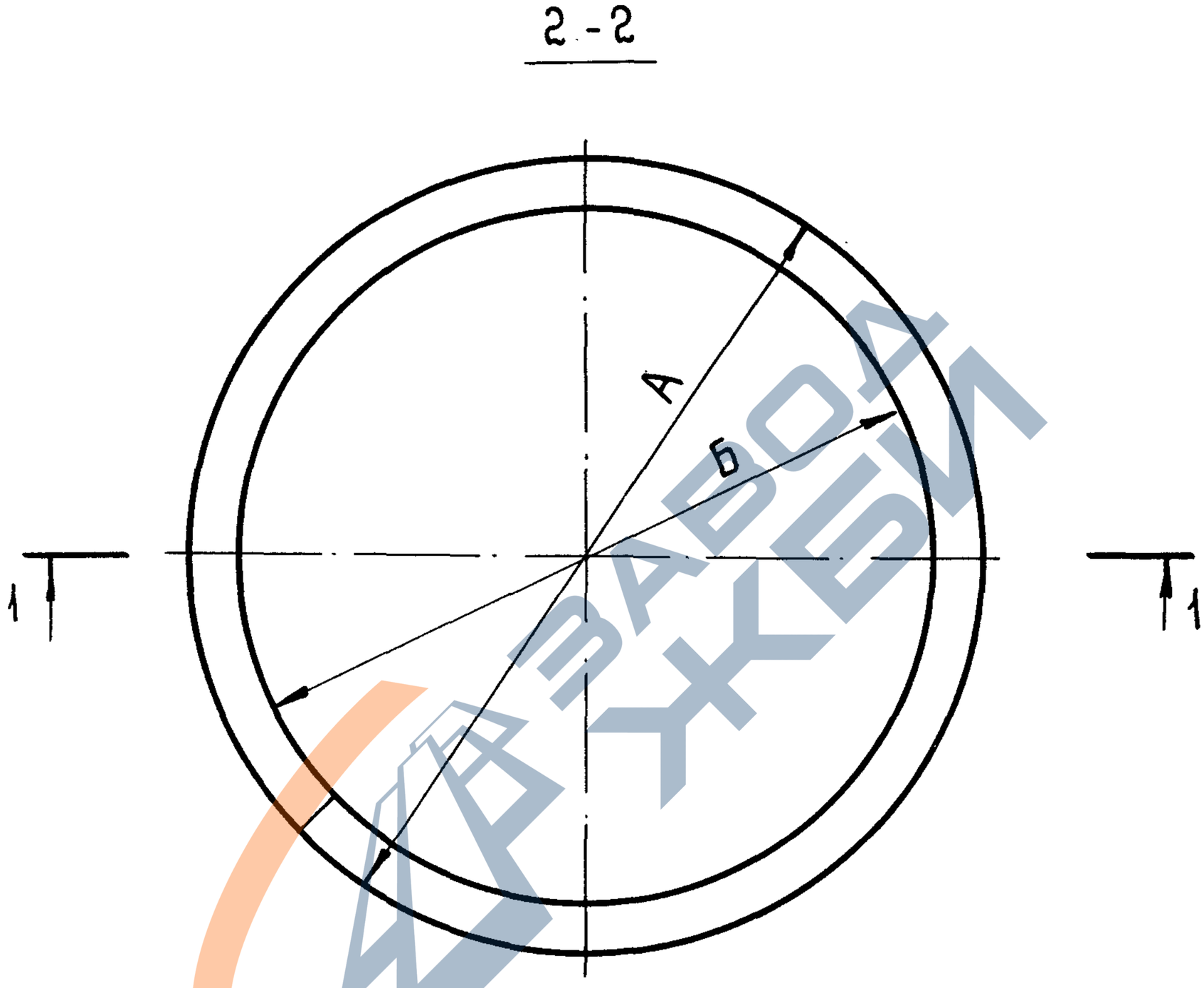

Обозначение	Марка	А мм	Б мм	Масса, кг
3.015-5/86.2-27.00	ПС 60	600	542	2.0
-01	ПС 80	800	742	2.8

Гл.спец. н.к	Пронин			3.015-5/86.2-27.00	
Нач.ПО-2	Коньков			Пояс ПС60; ПС80	Стадия: Р; Масса: См. табл.; Масштаб: –
Гл.констр.	Михальчук				Лист; Листов 1
ТИП	Соколова				
Рук.гр.	Горюшин			Лист: Б-ПН-О ГОСТ 19903-74 / В Ст.3 пс 6 ГОСТ 14637-79	ФУНДАМЕНТПРОЕКТ г. Москва
Инж.	Мартынова				
Пров.	Горюшин				

16167

https://zavodjbi.com/

https://zavodjbi.com/

Инв. № подл.	Подпись и дата	Взам. инв. №
16167		

Формат	Зона	Поз.	Обозначение	Наименование	Колич. на исполн. 3.015-5/86.2-28.00; 29.00 —	01	02	03							Примечание
				Документация											
А4			3.015-5/86.2-28.00СБ	Сборочный чертеж	X	X									
А4			3.015-5/86.2-29.00СБ	Сборочный чертеж			X	X							
				Детали											
А4		1	3.015-5/86.2-23.00	Фланец ФЛ 40	1										3.1 кг
			-01	ФЛ 50		1									4.1 кг
			02	ФЛ 60			1								5.7 кг
			-03	ФЛ 80				1							8.2 кг
А4		2	3.015-5/86.2-24.00	Обечайка ОБ 40	1										5.6 кг
			-01	ОБ 50		1									7.2 кг
			02	ОБ 60			1								8.4 кг
			-03	ОБ 80				1							14.4 кг
А4		3	3.015-5/86.2-25.00	Кольцо КЛ 40	1										2.4 кг
			-01	КЛ 50		1									3.0 кг

Марка фундам.	Фсв 40	Фсв 50	Фсв 60	Фсв 80							
	1	1	1	1							

Гл. спец. н.к.	Пронин		
Нач. ПО-2	Коньков		
Гл. констр.	Михальчук		26.03.87
ГИП	Соколова		26.03.87
Рук. гр.	Горюшин		25.03.87
Инж.	Курновская		10.03.87
Пров.	Горюшин		10.03.87

3.015-5/86.2-28.00; 29.00

Изделие закладное
Фсв 40...Фсв 80

Стадия	Лист	Листов
Р	1	2

ФУНДАМЕНТПРОЕКТ
г. Москва

Формат А4

21975-02 103

https://zavodjbi.com/

https://zavodjbi.com/

Инв. № подл.	Подпись и дата	Взам. инв. №
16167		

Формат	Зона	Поз.	Обозначение	Наименование	Колич. на испол. 3.015-5/86.2-28.00;29.00										Примечание
					-	01	02	03							
А4		5	3.015-5/86.2-27.00	Пояс ПС 60			1								2,0 кг
			-01	ПС 80				1							2,8 кг
А4		4	3.015-5/86.2-26.00	Косынка КН 40	6										0,08 кг
			-01	КН 50		6									0,08 кг
			-02	КН 60			6								0,10 кг
			-03	КН 80				6							0,10 кг

Инв. № подл.	Подпись и дата	Взам. инв. №
21975-02		

	3.015-5/86.2-28.00;29.00	Лист 2

Формат А4

https://zavodjbi.com/

1-1

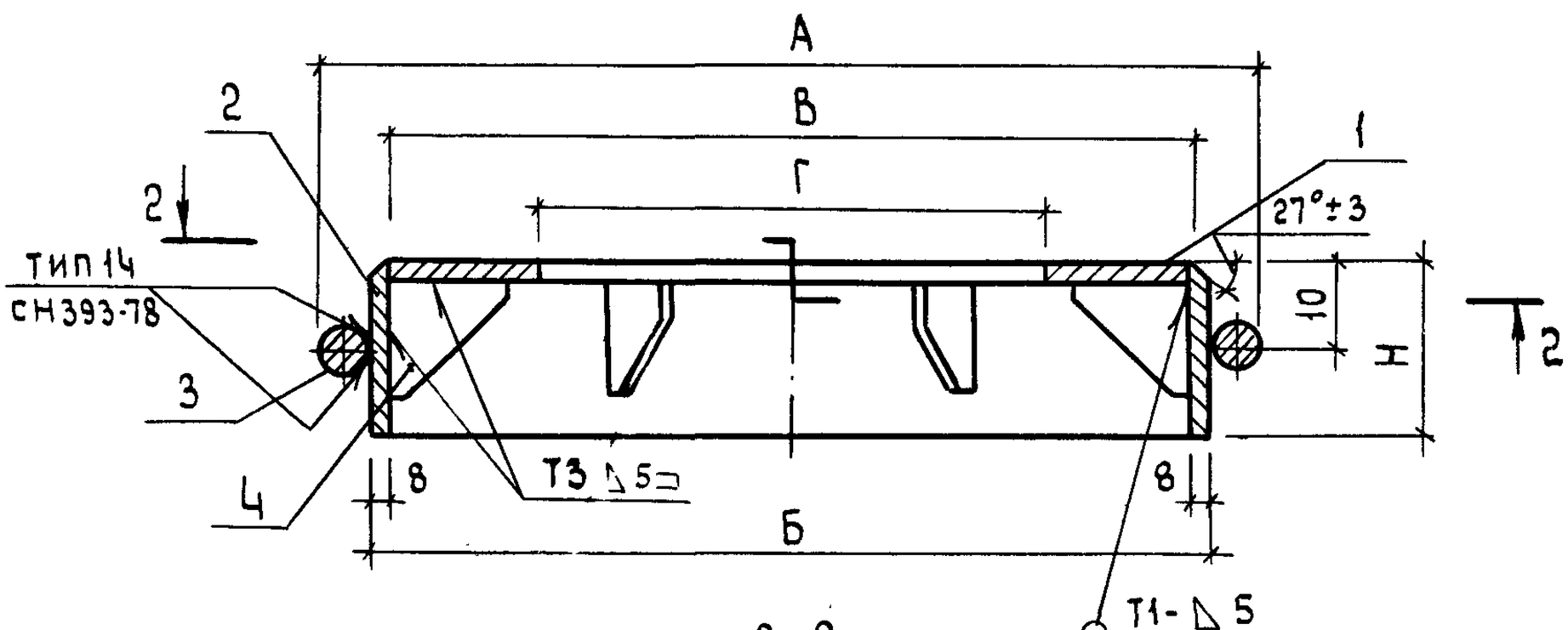

2-2

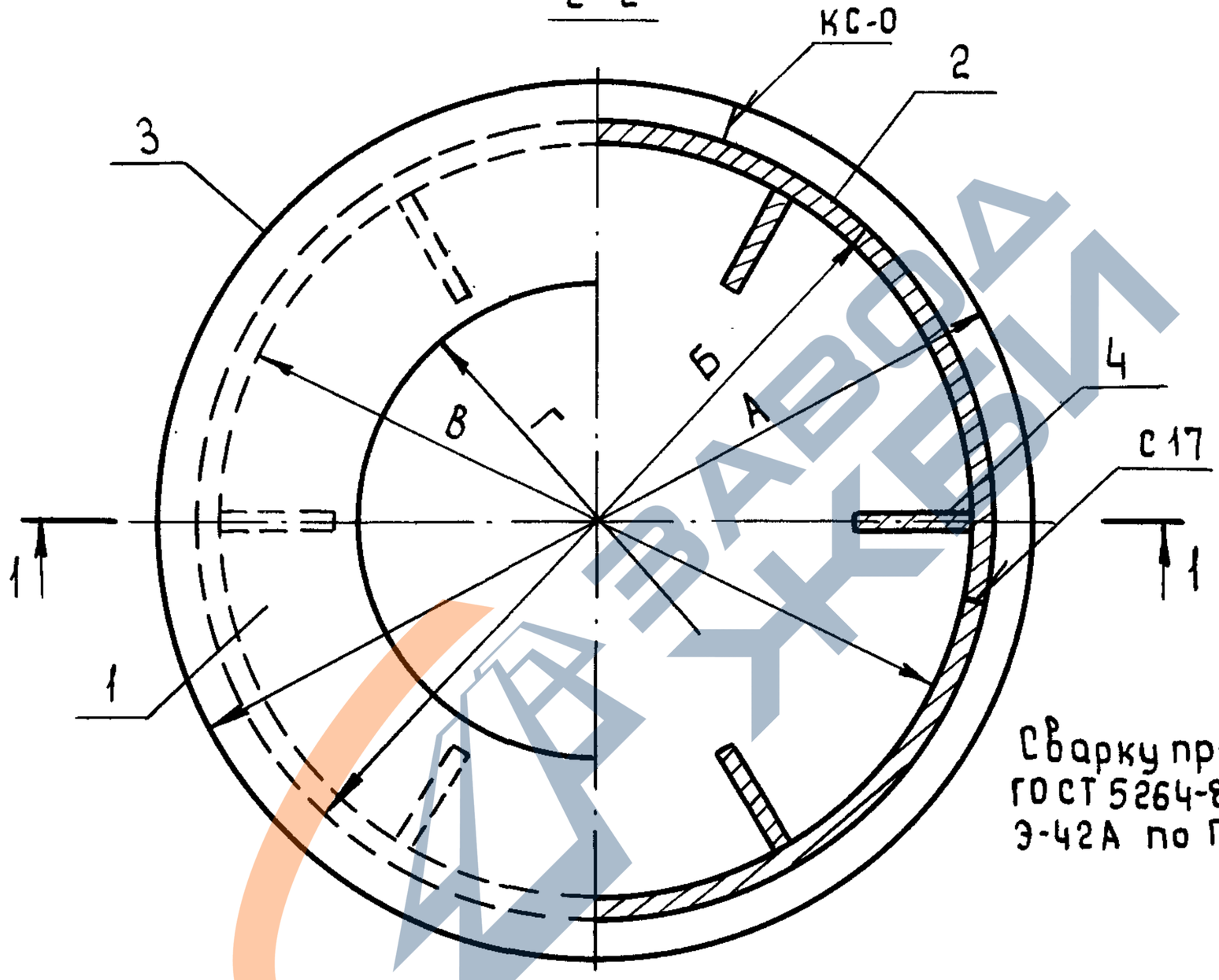

Сварку производить по ГОСТ 5264-80 электродами Э-42А по ГОСТ 9467-75

Обозначение	Марка	А, мм	Б, мм	В, мм	Г, мм	Н, мм	Масса, кг
3.015-5/86.2-28.00	Фсв. 40	398	362	346	240	80	11,9
-01	Фсв. 50	498	462	446	340	80	15,2

Гл. спец. м.к.	Пронин		29.08
Нач. ПО-2	Коньков		28.08.86
Гл. констр.	Михальчук		28.08.86
ГИП	Соколова		12.08.86
Рук. гр.	Горюшин		28.08.86
Инж.	Мартынова		1.08.86
Пров.	Горюшин		28.08.86

16167

3.015-5/86.2-28.00СБ

Изделие закладное Фсв.40... Фсв.50

Сборочный чертеж

Стадия	Масса	Масштаб
Р	См. табл.	-
Лист	Листов 1	

ФУНДАМЕНТПРОЕКТ г. Москва

https://zavodjbi.com/

1-1

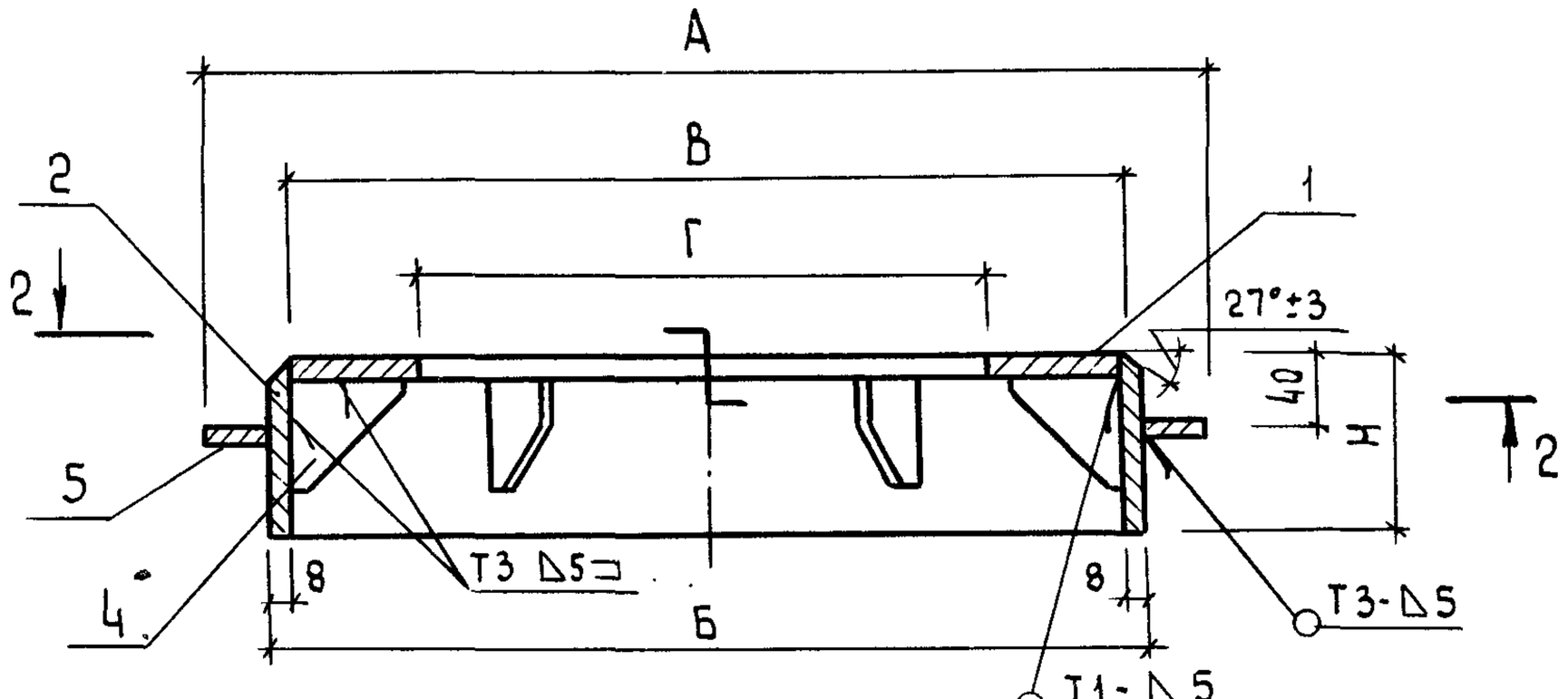

2-2

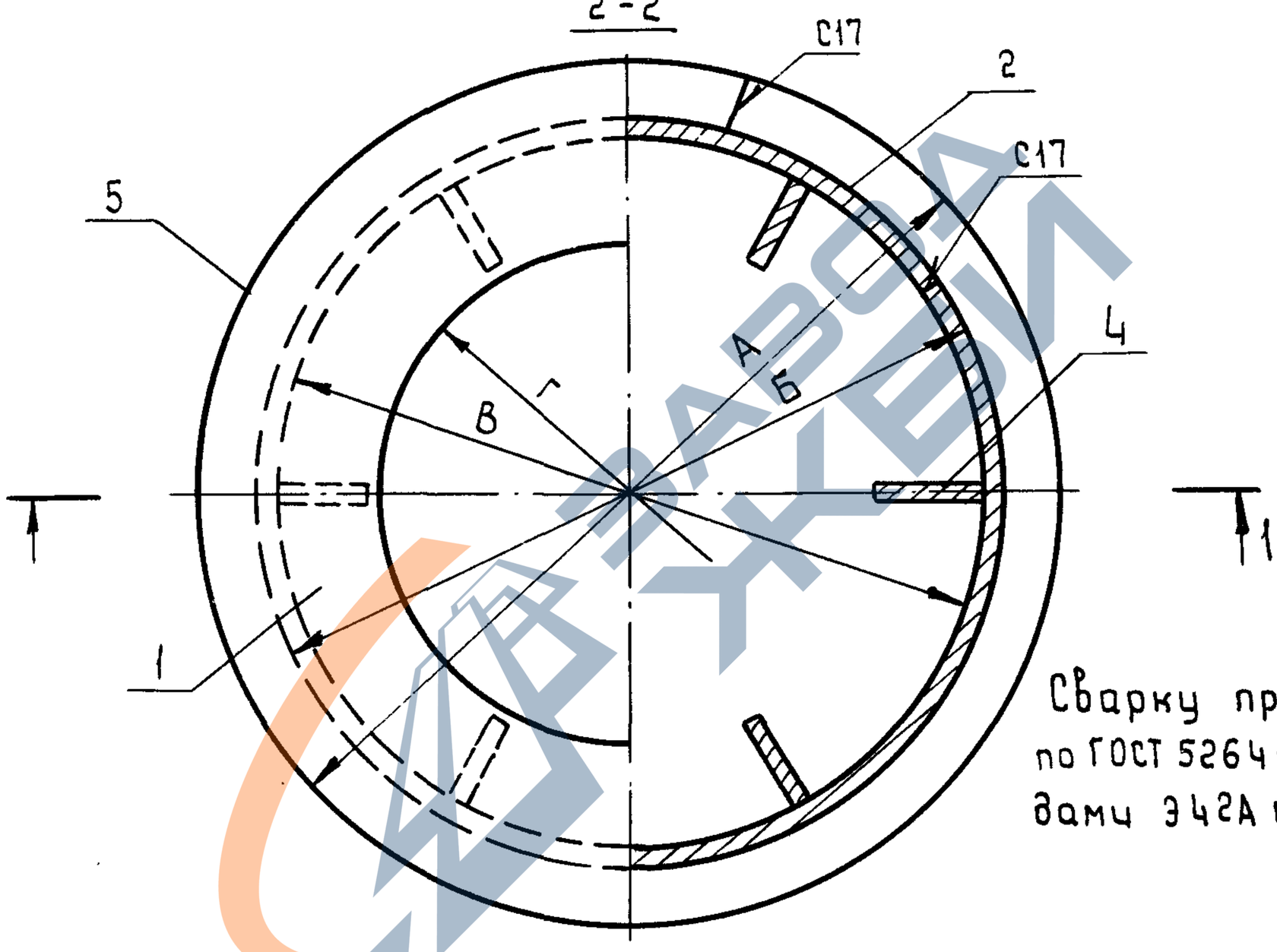

Сварку производить по ГОСТ 5264-80 электродами Э42А по ГОСТ 9467-75

Обозначение	Марка	А, мм	Б, мм	В, мм	Г, мм	Н, мм	Масса, кг
3.015-5/86.2-29.00	Фсв 60	600	542	526	400	80	17,2
-01	Фсв 80	800	742	726	600	100	26,8

Инв. № подл. 16167 | Подпись и дата | Взам. инв. №

Гл. спец. н.к.	Пронин		29.08
Нач. ПО-2	Коньков		28.08
Гл. констр.	Михальчук		28.08
ГИП	Соколова		12.08
Рук. гр.	Горюшин		28.08
Инж.	Мартынова		28.08
Пров.	Горюшин		28.08

3.015-5/86.2-29.00.СБ

Изделие закладное Фсв 60... Фсв 80

Сборочный чертеж

Стадия	Масса	Масштаб
Р	См. табл.	—
Лист	Листов 1	

ФУНДАМЕНТПРОЕКТ г. Москва

https://zavodjbi.com/

https://zavodjbi.com/

Инв.№ подл.	Подпись и дата	Взам.инв.№
16167		

Формат	Зона	Поз.	Обозначение	Наименование	Кол-во на исполн. 3.015-5/86.2-30.00										Примечание
					–	01	02	03							
				Документация											
А4			3.015-5/86.2-30.00СБ	Сборочный чертёж											
				Детали											
Б4		1	3.015-5/86.2-30.01	Лист $\frac{\text{Б-ПН10 ГОСТ 19903-74*}}{\text{В Ст.3 пс6 ГОСТ 14637-79}}$ ℓ=400	1	1	1	1							12,5 кг
Б4		2	3.015-5/86.2-30.02	Швеллер $\frac{\text{10 ГОСТ 8240-72}}{\text{В ст 3 пс6 ГОСТ 535-79}}$ ℓ=290	2	2	2	2							2,5 кг
Б4		3	3.015-5/86.2-30.03	ℓ=400	2										3,4 кг
			-01	ℓ=500		2									4,1 кг
			-02	ℓ=600			2								5,1 кг
			-03	ℓ=800				2							6,9 кг

Марка опоры	ОП40	ОП50	ОП60	ОП80

Гл. спец. н.к.	Пронин		29.08
Нач. ПО-2	Коньков		29.08
Гл. констр.	Михальчук		29.08
ГИП	Соколова		29.08.86
Рук. гр.	Горюшин		29.08.86
Ст. инж.	Хачатурян		29.08.86
Пров.	Горюшин		29.08.86

3.015-5/86.2-30.00

Опора
ОП40 ... ОП80

Стадия	Лист	Листов
Р		1

ФУНДАМЕНТПРОЕКТ
г. Москва

Формат А4

21975-02 107

105

https://zavodjbi.com/

https://zavodjbi.com/

Разделка поз.2

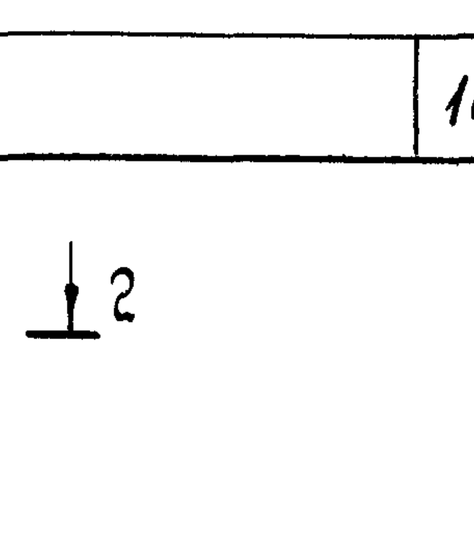

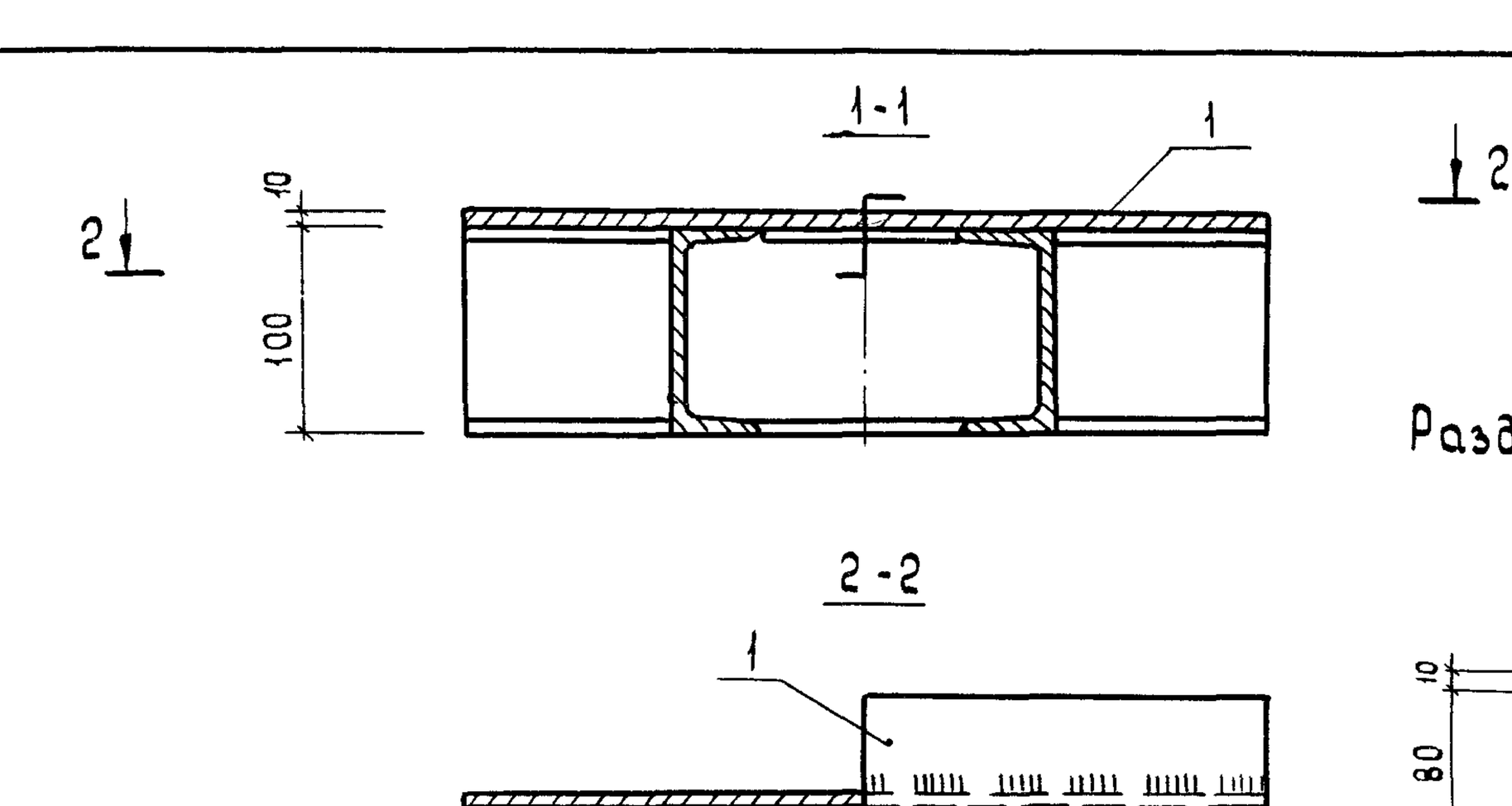

Сварку производить по ГОСТ 5264-80 электродами Э42А по ГОСТ 9467-75.

Обозначение	Марка	А, мм	Масса, кг
3.015-5/86.2-30.00	ОП 40	400	24,3
-01	ОП 50	500	25,7
-02	ОП 60	600	27,7
-03	ОП 80	800	31,3

Гл. спец. н.к.	Пронин		29.08
Нач. ПО-2	Коньков		25.08.86
Гл. констр.	Михальчук		25.08.86
ГИП	Соколова		12.08.86
Рук. гр.	Горюшин		08.08.86
Ст. инж.	Хачатурян		11.08.86
Пров.	Горюшин		11.08.86

3.015-5/86.2-30.00СБ

Опора
ОП 40... ОП 80
Сборочный чертеж

Стадия	Масса	Масштаб
Р	см. табл.	—
Лист	Листов 1	

ФУНДАМЕНТПРОЕКТ
г. Москва

Инв.№ подл. 16167 | Подпись и дата | Взам. инв. №

https://zavodjbi.com/

https://zavodjbi.com/

Формат	Зона	Поз.	Обозначение	Наименование	Кол.	Примеч.
				Документация		
			3.015-5/86.2-00.00ТО	Техническое описание		
			3.015-5/86.2-31.00СБ	Сборочный чертеж		
			3.015-5/86.2-00.00ВРС	Ведомость расхода стали		
				Сборочные единицы		Т6-3А
		1	3.015-5/86.2-32.00	Каркас пространственный КП1	1	23,7кг
				Детали		
		2	3.400-6/76 - л.17	Изделие закладное МИ1-7	2,4 п.м	7,3кг
		3	3.015-1/82 вып.II-3, л.73	Изделие закладное М1	6	0,5кг
		4	3.400-6/76 л.37	То же МИ4-42	1	9,2кг
				Материалы		
				Бетон класса В25	0,11	м³

Инв.№ подл. 16167 | Подпись и дата | Взам.инв.№

Нач.отд.	Бродский		
Н.контр.	Зорин		
Гл.констр.	Зорин		
Вед.инж.	Боднянская		
Инженер	Жучкова		
Вед.инж.	Боднянская		

3.015-5/86.2-31.00

Траверса Т6-3А

Стадия	Лист	Листов
Р		1

Харьковский Промстройниипроект

https://zavodjbi.com/

https://zavodjbi.com/

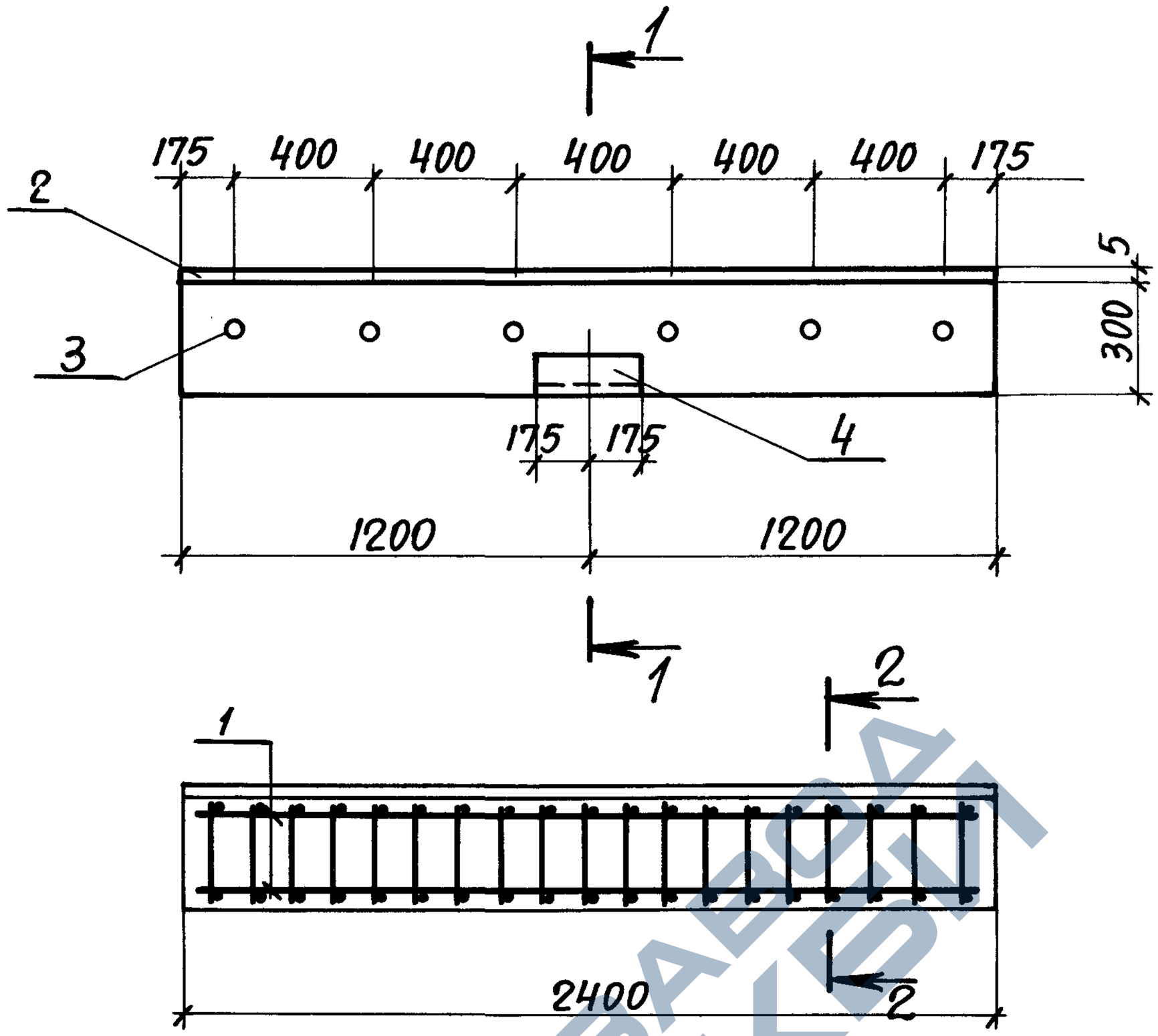

Инв.№ подл.	Подпись и дата	Взам.инв.№			
			Нач.отд.	Бродский	
			Н.контр.	Зорин	
			Гл.конструктор	Зорин	
		16167	Вед.инж	Боднянская	
			Вед.инж	Боднянская	
			Инженер	Жучкова	
			Вед.инж	Боднянская	

3.015-5/86.2-31.00СБ

Траверса Т6-3а.
Сборочный чертеж

Стадия	Лист	Листов
Р		1

ХАРЬКОВСКИЙ ПРОМСТРОЙНИИПРОЕКТ

https://zavodjbi.com/

https://zavodjbi.com/

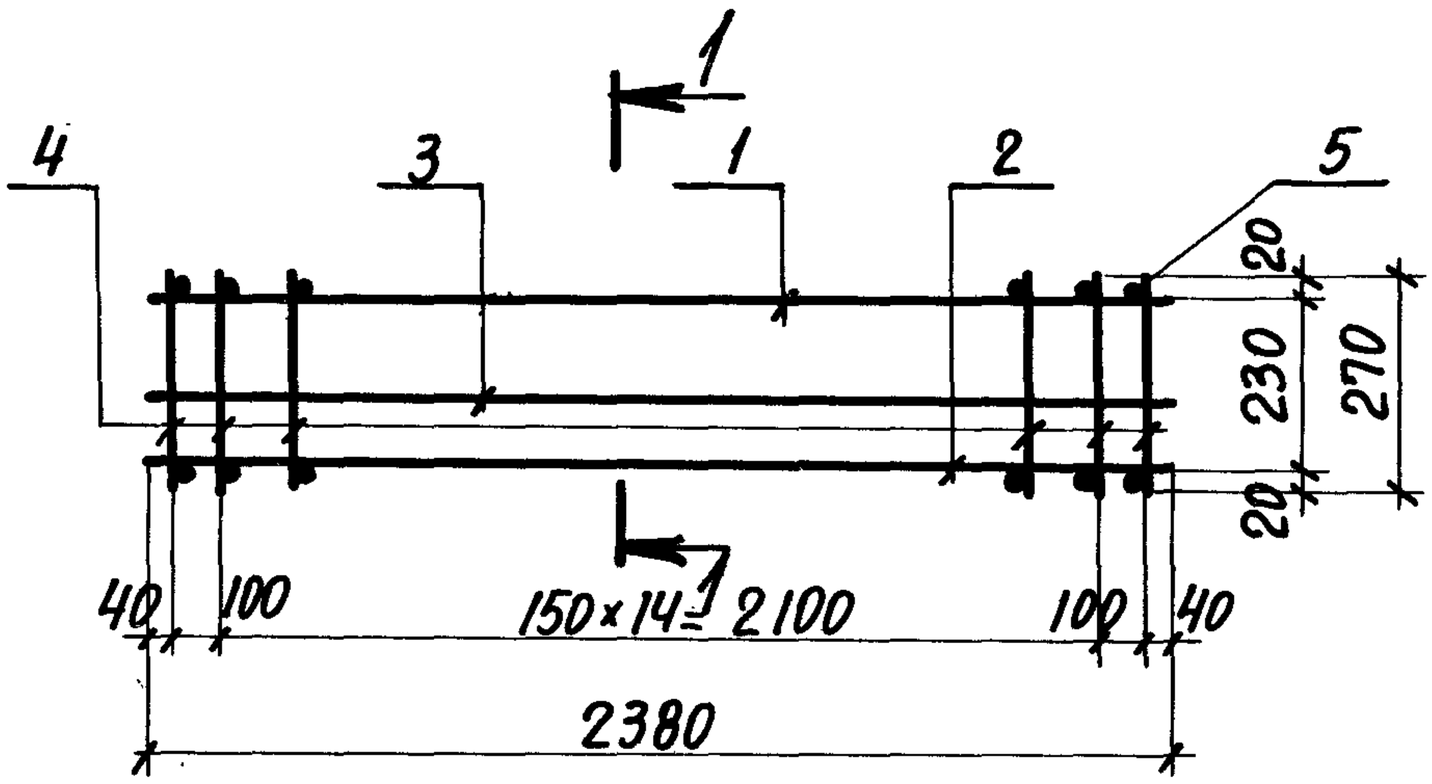

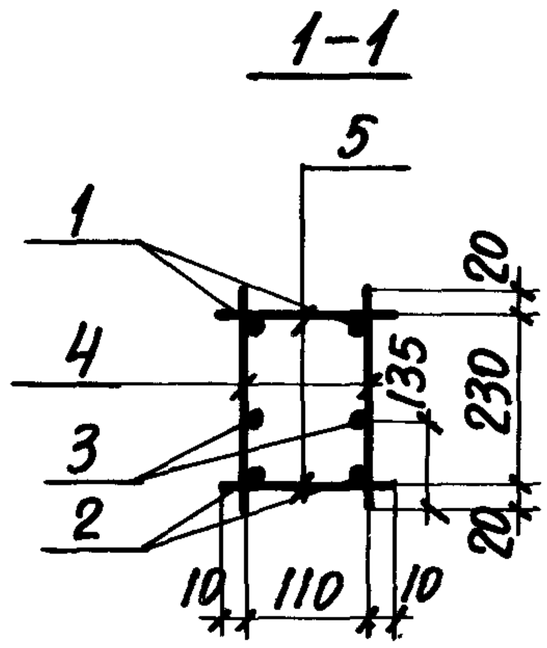

Формат	Зона	Поз.	Обозначение	Наименование	Кол.	Приме-чание
				Документация		
			3.015-5/86.2-00.00.ТО	Техническое описание		
				Детали		
		1	3.015-5/86.2-32.00	Ф22 AIII ГОСТ 5781-82*, ℓ=2380	2	7,1 кг
		2	3.015-5/86.2-33.00	Ф10 AIII ГОСТ 5781-82*, ℓ=2380	2	1,5 кг
		3	3.015-5/86.2-34.00	Ф6 AI ГОСТ 5781-82*, ℓ=2380	2	0,53 кг
		4	3.015-5/86.2-35.00	Ф8 AI ГОСТ 5781-82*, ℓ=270.	34	0,11 кг
		5	3.015-5/86.2-36.00	Ф8 AI ГОСТ 5781-82*, ℓ=130	34	0,05 кг

Инв. № подл. | Подпись и дата | Взам. инв. №

16167

Нач. отд.	Бродский	
Н. контр.	Зорин	
Гл. констр.	Зорин	
Вед. инж.	Боднянская	
Инженер	Жучкова	
Вед. инж.	Боднянская	

3.015-5/86.2-320.СБ

Каркас пространственный КП-1. Сборочный чертеж

Стадия	Лист	Листов
Р		1

Харьковский Промстройниипроект

21975-02 111

https://zavodjbi.com/

https://zavodjbi.com/

Инв. № подл.	Подпись и дата	Взам. инв. №
16167		

Гл. спец.	Н.К.	
Нач. ПО-2	Конков	
Гл. констр.	Михальчук	
ГИП	Соколова	
Рук. гр.	Горюнов	
Инж.	Куприянова	
Пров.	Горюнов	

Марка элемента	Изделия арматурные												Изделия закладные			Общий расход
	Арматура класса											Всего	Ар-ра класса	Прокат марки	Всего	
	A-I				A-III						B-I		A-III	Вст3пс6		
	ГОСТ 5781-82*										ГОСТ* 6727-80		ГОСТ* 5781-82	ГОСТ 19903-74		
	Ф10	Ф12	Ф14	Итого	Ф12	Ф18	Ф20	Ф22	Ф25	Итого	Ф5		Ф12	Лист 290×10		
СБ-30ТК1	1,6	—	—	1,6	—	50,0	—	—	—	50,0	8,0	59,6	3,0	6,6	9,6	69,2
СБ-30ТК2	1,6	—	—	1,6	—	—	61,6	—	—	61,6	8,0	71,2	3,0	6,6	9,6	80,8
СБ-30ТК3	1,6	—	—	1,6	21,2	50,0	—	—	—	71,2	8,0	80,8	3,0	6,6	9,6	90,4
СБ-30ТК4	1,6	—	—	1,6	21,2	—	61,6	—	—	82,8	8,0	92,4	3,0	6,6	9,6	102,0
СГ-30ТК1	—	2,2	—	2,2	—	58,0	—	—	—	58,0	8,7	68,9	3,0	6.6	9,6	78,5
СГ-30ТК2	—	2,2	—	2,2	—	—	71,6	—	—	71,6	8,7	82,5	3,0	6,6	9,6	92,1
СГ-30ТК3	—	2,2	—	2,2	24,8	58,0	—	—	—	82,8	8,7	93,7	3,0	6,6	9,6	103,3
СГ-30ТК4	—	2,2	—	2,2	24,8	—	71,6	—	—	96,4	8,7	107,3	3,0	6,6	9,6	116,9
СБ-35ТК1	—	—	3,2	3,2	—	50,4	—	—	—	50,4	9,7	63,3	3,0	6,6	9,6	72,9
СБ-35ТК2	—	—	3,2	3,2	—	—	62,4	—	—	62,4	9,7	75,3	3,0	6,6	9,6	84,9
СБ-35ТК3	—	—	3,2	3,2	—	—	58,8	75,2	—	134,0	9,7	146,9	3,0	6,6	9,6	156,5
СБ-35ТК4	—	—	3,2	3,2	—	—	—	71,2	97,2	168,4	9,7	181,3	3,0	6,6	9,6	190,9
СГ-35ТК1	—	—	3,2	3,2	—	58,4	—	—	—	58,4	10,6	72,2	3,0	6,6	9,6	81,8
СГ-35ТК2	—	—	3,2	3,2	—	—	72,4	—	—	72,4	10,6	86,2	3,0	6,6	9,6	95,8
СГ-35ТК3	—	—	3,2	3,2	—	—	68,8	87,2	—	156,0	10,6	169,8	3,0	6,6	9,6	179,4
СГ-35ТК4	—	—	3,2	3,2	—	—	—	83,2	112,8	196,0	10,6	209,8	3,0	6,6	9,6	219,4

Ведомость расхода стали на элемент, кг

3.015-5/86.2-00.00ВРС

ФУНДАМЕНТПРОЕКТ г. Москва	Стадия	Лист	Листов
	Р	1	8

21975-02 112 Формат А4

ЗАВОД ЖБИ

https://zavodjbi.com/

https://zavodjbi.com/

Инв. № подл.	Подпись и дата	Взам. инв. №
16167		

Марка элемента	Изделия арматурные									Изделия закладные					Общий расход
	Арматура класса								Всего	Арматура класса		Прокат марки		Всего	
	А-I	А-III						В-I		А-III		Вст3 пс6			
	ГОСТ 5781-82*							ГОСТ 6727-80*		ГОСТ 5781-82*		ГОСТ 19903-74			
	Ф16	Ф18	Ф18	Ф20	Ф22	Ф25	Итого	Ф5		Ф10	Ф12	Лист 290×10	Лист 390×10		
С10-35ТК1	4,2	—	82,4	—	—	—	82,4	13,3	99,9	—	3,0	6,6	—	9,6	109,5
С10-35ТК2	4,2	—	—	102,0	—	—	102,0	13,3	119,5	—	3,0	6,6	—	9,6	129,1
С10-35ТК3	4,2	—	—	69,2	122,8	—	192,0	13,3	209,5	—	3,0	6,6	—	9,6	219,1
С10-35ТК4	4,2	—	—	—	83,6	158,8	242,4	13,3	259,9	—	3,0	6,6	—	9,6	269,5
С11-35ТК1	4,2	—	90,4	—	—	—	90,4	14,2	108,0	—	3,0	6,6	—	9,6	118,4
С11-35ТК2	4,2	—	—	111,6	—	—	111,6	14,2	130,0	—	3,0	6,6	—	9,6	139,6
С11-35ТК3	4,2	—	—	79,2	134,8	—	214,0	14,2	232,4	—	3,0	6,6	—	9,6	242,0
С11-35ТК4	4,2	—	—	—	95,2	174,4	269,6	14,2	288,0	—	3,0	6,6	—	9,6	297,6
С12-35ТК1	4,2	—	98,4	—	—	—	98,4	15,2	117,8	—	3,0	6,6	—	9,6	127,4
С12-35ТК2	4,2	—	—	121,6	—	—	121,6	15,2	141,0	—	3,0	6,6	—	9,6	150,6
С12-35ТК3	4,2	—	—	88,0	146,8	—	234,8	15,2	254,2	—	3,0	6,6	—	9,6	263,8
С12-35ТК4	4,2	—	—	—	107,2	189,6	296,8	15,2	316,2	—	3,0	6,6	—	9,6	325,8
С10-40ТК1	—	5,8	83,2	—	—	—	83,2	16,3	105,3	1.8	—	—	11,9	13,7	119,0
С10-40ТК2	—	5,8	—	102,4	—	—	102,4	16,3	124,5	1.8	—	—	11,9	13,7	138,2
С10-40ТК3	—	5,8	—	69,2	123,6	—	192,8	16,3	214,9	1.8	—	—	11,9	13,7	228,6
С10-40ТК4	—	5,8	—	—	83,6	160,0	243,6	16,3	265,7	1.8	—	—	11,9	13,7	279,4

21975-02 1/3 3.015-5/86.2-00.00ВРС

Лист 2

Формат А4

https://zavodjbi.com/

Инв. № подл.	Подпись и дата	Взам. инв. №
16167		

Марка элемента	Изделия арматурные											Всего	Изделия закладные			Общий расход
	Арматура класса												Ар-ра класса	Прокат марки		
	А-I				А-III						В-I		А-III	Вст.3 пс6		
	ГОСТ 5781-82*										ГОСТ* 6727-80		ГОСТ* 5781-82	ГОСТ 19903-74		
	Ф10	Ф14	Ф22	Итого	Ф16	Ф18	Ф20	Ф22	Ф25	Итого	Ф5		Ф10	Лист 390×10		
С11-40ТК1	—	—	8,8	8,8	—	91.2	—	—	—	91.2	17.4	117.4	1.8	11.9	13.7	131,1
С11-40ТК2	—	—	8.8	8,8	—	—	112.4	—	—	112,4	17,4	138,6	1.8	11.9	13,7	152,3
С11-40ТК3	—	—	8.8	8,8	—	—	79.2	135,6	—	214,8	17,4	241.0	1.8	11.9	13,7	254,7
С11-40ТК4	—	—	8.8	8,8	—	—	—	95,2	175,6	270,8	17,4	297.0	1.8	11.9	13,7	310,7
С12-40ТК1	—	—	8,8	8,8	—	99.2	—	—	—	99,2	18,5	126,5	1.8	11.9	13.7	140,2
С12-40ТК2	—	—	8.8	8,8	—	—	122.0	—	—	122.0	18,5	149.3	1.8	11.9	13,7	163,0
С12-40ТК3	—	—	8.8	8,8	—	—	88,8	148,0	—	236,8	18,5	264,1	1,8	11.9	13.7	277,8
С12-40ТК4	—	—	8.8	8,8	—	—	—	107.6	191.2	298,8	18.5	326,1	1.8	11.9	13,7	339,8
С13-40ТК1	—	—	8.8	8,8	—	107.2	—	—	—	107,2	19.6	135,6	1.8	11.9	13,7	149,3
С13-40ТК2	—	—	8,8	8,8	—	—	132.0	—	—	132,0	19.6	160,4	1,8	11.9	13,7	174,1
С13-40ТК3	—	—	8.8	8,8	—	—	98,8	160,0	—	258.8	19.6	287,2	1,8	11.9	13,7	300,9
С13-40ТК4	—	—	8,8	8,8	—	—	—	119,2	206.0	325,2	19,6	353,6	1,8	11,9	13,7	367,3
С6-30Т1	1.6	—	—	1,6	39,6	—	—	—	—	39,6	8,0	49,2	—	—	—	49,2
С6-30Т2	1,6	—	—	1,6	—	50,0	—	—	—	50,0	8.0	59,6	—	—	—	59,6
С6-30Т3	1,6	—	—	1,6	—	—	61,6	—	—	61,6	8,0	71,2	—	—	—	71,2
С6-35Т1	—	3,2	—	3,2	40,0	—	—	—	—	40,0	9,7	52,9	—	—	—	52,9

3.015-5/86.2-00.00ВРС

21975-02 114 Формат А4

Лист 3

https://zavodjbi.com/

Инв. № подл.	Подпись и дата	Взам. инв. №
16167		

Марка элемента	Изделия арматурные										Изделия закладные					Общий расход
	Арматура класса									Всего	Прокат марки				Всего	
	A-I	A-III							B-I		Вст.3пс6			Вст3 Сп-5-I		
	ГОСТ 5781-82*								ГОСТ 6727-80		ГОСТ 19903-74		ГОСТ 103-76	ГОСТ * 2590-71		
	Ф14	Ф10	Ф12	Ф14	Ф16	Ф18	Ф20	Итого	Ф5		Лист 8×53	Лист 8×80	-5×45	Ø18		
СБ-35Т2	3,2	—	—	—	—	50,4	—	50,4	9,7	63,3	—	—	—	—	—	63,3
СБ-35Т3	3,2	—	—	—	—	—	62,4	62,4	9,7	75,3	—	—	—	—	—	75,3
СБ-40Т1	3,6	—	—	—	40,4	—	—	40,4	12,1	56,1	—	—	—	—	—	56,1
СБ-40Т2	3,6	—	—	—	—	51,2	—	51,2	12,1	66,9	—	—	—	—	—	66,9
СБ-40Т3	3,6	—	—	—	—	—	63,2	63,2	12,1	78,9	—	—	—	—	—	78,9
СК6-40Т1	—	51,8	—	—	—	—	—	51,8	16,4	68,2	3,1	5,6	0,5	2,4	11,6	79,8
СК6-40Т2	—	—	95,4	—	—	—	—	95,4	16,4	111,8	3,1	5,6	0,5	2,4	11,6	123,4
СК6-40Т3	—	—	—	129,6	—	—	—	129,6	16,4	146,0	3,1	5,6	0,5	2,4	11,6	157,6
СК10-40Т1	—	86,8	—	—	—	—	—	86,8	23,2	110,0	3,1	5,6	0,5	2,4	11,6	121,6
СК10-40Т2	—	—	158,4	—	—	—	—	158,4	23,2	181,6	3,1	5,6	0,5	2,4	11,6	193,2
СК10-40Т3	—	—	—	216,0	—	—	—	216,0	23,2	239,2	3,1	5,6	0,5	2,4	11,6	250,8
СК11-40Т1	—	95,2	—	—	—	—	—	95,2	24,9	120,1	3,1	5,6	0,5	2,4	11,6	131,7
СК11-40Т2	—	—	174,6	—	—	—	—	174,6	24,9	199,5	3,1	5,6	0,5	2,4	11,6	211,1
СК11-40Т3	—	—	—	239,4	—	—	—	239,4	24,9	264,3	3,1	5,6	0,5	2,4	11,6	275,9
СК12-40Т1	—	103,6	—	—	—	—	—	103,6	26,5	130,1	3,1	5,6	0,5	2,4	11,6	141,7
СК12-40Т2	—	—	190,6	—	—	—	—	190,6	26,5	217,1	3,1	5,6	0,5	2,4	11,6	228,7

3.015-5/86.2-0000 ВРС

21975-02 115 Формат А4

Лист 4

https://zavodjbi.com/

Инв. № подл.	Подпись и дата	Взам. инв. №
16167		

Марка элемента	Изделия арматурные						Изделия закладные					Общий расход
	Арматура класса					Всего	Прокат марки				Всего	
	А-III				В-I		В ст.3 пс6			В ст.3 Сп-5-I		
	ГОСТ 5781-82 *				ГОСТ 6727-80		ГОСТ 19903-74		ГОСТ 103-76	ГОСТ 2590-71 *		
	Ф10	Ф12	Ф14	Итого	Ф5		Лист 8×53	Лист 8×80	-5×45	018		
СК12-40Т3	—	—	261,0	261,0	26,5	287,5	3,1	5,6	0,5	2,4	11,6	299,1
СК6-50Т1	51,8	—	—	—	17,9	69,7	4,1	7,2	0,5	3,0	14,8	84,5
СК6-50Т2	—	74,2	—	—	17,9	92,1	4,1	7,2	0,5	3,0	14,8	106,9
СК6-50Т3	—	95,4	—	—	17,9	113,3	4,1	7,2	0,5	3,0	14,8	128,1
СК6-50Т4	—	—	129,6	—	17,9	147,5	4,1	7,2	0,5	3,0	14,8	162,3
СК10-50Т1	86,8	—	—	—	24,7	111,5	4,1	7,2	0,5	3,0	14,8	126,3
СК10-50Т2	—	124,6	—	—	24,7	149,3	4,1	7,2	0,5	3,0	14,8	164,1
СК10-50Т3	—	160,2	—	—	24,7	184,9	4,1	7,2	0,5	3,0	14,8	199,7
СК10-50Т4	—	—	216,0	—	24,7	240,7	4,1	7,2	0,5	3,0	14,8	255,5
СК11-50Т1	93,8	—	—	—	26,4	120,2	4,1	7,2	0,5	3,0	14,8	135,0
СК11-50Т2	—	135,8	—	—	26,4	162,2	4,1	7,2	0,5	3,0	14,8	177,0
СК11-50Т3	—	174,6	—	—	26,4	201,0	4,1	7,2	0,5	3,0	14,8	215,8
СК11-50Т4	—	—	239,4	—	26,4	265,8	4,1	7,2	0,5	3,0	14,8	280,6
СК12-50Т1	103,6	—	—	—	28,0	131,6	4,1	7,2	0,5	3,0	14,8	146,4
СК12-50Т2	—	148,4	—	—	28,0	176,4	4,1	7,2	0,5	3,0	14,8	191,2
СК12-50Т3	—	190,8	—	—	28,0	218,8	4,1	7,2	0,5	3,0	14,8	233,6

3.015-5/86.2-00.00ВРС

21975-02 116 формат А4

Лист 5

115

https://zavodjbi.com/

https://zavodjbi.com/

Инв. № подл.	Подпись и дата	Взам. инв. №
16167		

Марка элемента	Изделия арматурные							Изделия закладные								Общий расход
	Арматура класса						Всего	Прокат марки							Всего	
	A-III					B-I		Вст.3 пс6						Вст3 сп-5-I		
	ГОСТ 5781-82*					ГОСТ 6727-80		ГОСТ 19903-74				ГОСТ 103-76		ГОСТ * 2590-71		
	Ф10	Ф12	Ф14	Ф16	Итого	Ф5		Лист 8×53	Лист 8×63	Лист 8×80	Лист 5×29	-5×45	-5×50	Ø18		
СК12-5ОТ4	—	—	261,0	—	261,0	28,0	289,0	4,1	—	7,2	—	0,5	—	3,0	14,8	303,8
СК6-6ОТ1	66,6	—	—	—	66,6	26,6	93,2	—	5,7	8,4	2,0	—	0,6	—	16,7	109,9
СК6-6ОТ2	—	95,4	—	—	95,4	26,6	122,0	—	5,7	8,4	2,0	—	0,6	—	16,7	138,7
СК6-6ОТ3	—	—	129,6	—	129,6	26,6	156,2	—	5,7	8,4	2,0	—	0,6	—	16,7	172,9
СК6-6ОТ4	—	—	—	169,2	169,2	26,6	195,8	—	5,7	8,4	2,0	—	0,6	—	16,7	212,5
СК10-6ОТ1	111,2	—	—	—	111,2	36,8	148,0	—	5,7	8,4	2,0	—	0,6	—	16,7	164,7
СК10-6ОТ2	—	158,4	—	—	158,4	36,8	195,2	—	5,7	8,4	2,0	—	0,6	—	16,7	211,9
СК10-6ОТ3	—	—	216,0	—	216,0	36,8	252,8	—	5,7	8,4	2,0	—	0,6	—	16,7	269,5
СК10-6ОТ4	—	—	—	282,6	282,6	36,8	319,4	—	5,7	8,4	2,0	—	0,6	—	16,7	336,1
СК11-6ОТ1	122,4	—	—	—	122,4	39,3	161,7	—	5,7	8,4	2,0	—	0,6	—	16,7	178,4
СК11-6ОТ2	—	174,6	—	—	174,6	39,3	213,9	—	5,7	8,4	2,0	—	0,6	—	16,7	230,6
СК11-6ОТ3	—	—	239,4	—	239,4	39,3	278,7	—	5,7	8,4	2,0	—	0,6	—	16,7	295,4
СК11-6ОТ4	—	—	—	311,4	311,4	39,3	350,7	—	5,7	8,4	2,0	—	0,6	—	16,7	367,4
СК12-6ОТ1	133,2	—	—	—	133,2	41,9	175,1	—	5,7	8,4	2,0	—	0,6	—	16,7	191,8
СК12-6ОТ2	—	190,8	—	—	190,8	41,9	232,7	—	5,7	8,4	2,0	—	0,6	—	16,7	249,4
СК12-6ОТ3	—	—	261,0	—	261,0	41,9	302,9	—	5,7	8,4	2,0	—	0,6	—	16,7	319,6

3.015-5/86.2-00.00ВРС

21975-02 117

Формат А4

Лист 6

https://zavodjbi.com/

Инв. № подл.	Подпись и дата	Взам. инв. №
16167		

Марка элемента	Изделия арматурные							Изделия закладные						Общий расход
	Арматура класса						Всего	Прокат марки					Всего	
	А-III					В-I		В Ст.3 пс 6				В ст.3 СП-5-I		
	ГОСТ 5781-82*					ГОСТ 6727-80		ГОСТ 19903-74				ГОСТ 103-76		
	Ф10	Ф12	Ф14	Ф16	Итого	Ф5		Лист 8×63	Лист 8×80	Лист 5×29	Лист 8×100	-5×50		
СК12-60Т4	—	—	—	340,2	340,2	41,9	382,1	5,7	8,4	2,0	—	0,6	16,7	398,8
СК10-80Т1	124,0	—	—	—	124,0	51,8	175,8	8,2	—	2,8	14,4	0,6	26,0	201,8
СК10-80Т2	—	178,0	—	—	178,0	51,8	229,8	8,2	—	2,8	14,4	0,6	26,0	255,8
СК10-80Т3	—	—	242,0	—	242,0	51,8	293,8	8,2	—	2,8	14,4	0,6	26,0	319,8
СК10-80Т4	—	—	—	316,0	316,0	51,8	367,8	8,2	—	2,8	14,4	0,6	26,0	393,8
СК11-80Т1	136,0	—	—	—	136,0	55,2	191,2	8,2	—	2,8	14,4	0,6	26,0	217,2
СК11-80Т2	—	196,0	—	—	196,0	55,2	251,2	8,2	—	2,8	14,4	0,6	26,0	277,2
СК11-80Т3	—	—	266,0	—	266,0	55,2	321,2	8,2	—	2,8	14,4	0,6	26,0	347,2
СК11-80Т4	—	—	—	346,0	346,0	55,2	401,2	8,2	—	2,8	14,4	0,6	26,0	427,2
СК12-80Т1	144,0	—	—	—	144,0	58,6	202,6	8,2	—	2,8	14,4	0,6	26,0	228,6
СК12-80Т2	—	214,0		—	214,0	58,6	272,6	8,2	—	2,8	14,4	0,6	26,0	298,6
СК12-80Т3	—	—	288,0	—	288,0	58,6	346,6	8,2	—	2,8	14,4	0,6	26,0	372,6
СК12-80Т4	—	—	—	376,0	376,0	58,6	434,6	8,2	—	2,8	14,4	0,6	26,0	460,6

3.015-5/86.2-0000 ВРС

21975-02 118

Формат А4

Лист 7

https://zavodjbi.com/

Инв.№ подл.	Подпись и дата	Взам.инв.№
16167		

Марка элемента	Изделия арматурные							Изделия закладные								Общий расход
	Арматура класса						Всего	Арматура класса			Прокат марки				Всего	
	А-III			А-I		Итого		А-III			ВСт3кп2					
	ГОСТ 5781-82*							ГОСТ 5781-82*			ГОСТ 380-71*					
	Ф10	Ф22	Итого	Ф6	Ф8			Ф8	Ф12	Итого	лист δ=8	L 110×70×8	газ. тр. 1"/4"	Итого		
Т6-3а	3,0	14,3	17,3	1,1	5,4	6,5	23,8	2,4	1,4	3,8	15,7	7,6	3,0	26,3	30,1	53,9

3.015-5/86.2-00.00ВРС

21945-02 (119)

Лист 8

https://zavodjbi.com/