https://zavodjbi.com/

ТИПОВЫЕ КОНСТРУКЦИИ ИЗДЕЛИЯ И УЗЛЫ ЗДАНИЙ И СООРУЖЕНИЙ

СЕРИЯ 3.015— 5/86

ОПОРЫ И ФУНДАМЕНТЫ СВАЙНЫЕ ДЛЯ ОТДЕЛЬНО СТОЯЩИХ ОПОР И ОДНОЯРУСНЫХ ЭСТАКАД ПОД ТЕХНОЛОГИЧЕСКИЕ ТРУБОПРОВОДЫ

ВЫПУСК 3

СВАЙНЫЕ ФУНДАМЕНТЫ ДЛЯ ОТДЕЛЬНО СТОЯЩИХ ОПОР

РАБОЧИЕ ЧЕРТЕЖИ

РАЗРАБОТАНЫ ИНСТИТУТАМИ:

ХАРЬКОВСКИЙ ПРОМСТРОЙНИИПРОЕКТ

ГЛАВНЫЙ ИНЖЕНЕР ИНСТИТУТА Н.Ф. ДОВГИЙ
ГЛАВНЫЙ ИНЖЕНЕР ПРОЕКТА А.М. МОНИН
НАЧАЛЬНИК ОТДЕЛА М.И. БРОДСКИЙ
ГЛАВНЫЙ СПЕЦИАЛИСТ В.Б. ЗОРИН

ФУНДАМЕНТПРОЕКТ МИНМОНТАЖСПЕЦСТРОЯ СССР

ГЛАВНЫЙ ИНЖЕНЕР ИНСТИТУТА М.Н. ПИНК
ГЛАВНЫЙ ИНЖЕНЕР ПРОЕКТА В.Ф. СОКОЛОВА

АРМПРОМПРОЕКТ ГОССТРОЯ АССР

ГЛАВНЫЙ ИНЖЕНЕР ИНСТИТУТА М.Г. РОСТОМЯН
НАЧАЛЬНИК ОТДЕЛА А.М. АРУТЮНОВ

ОДОБРЕНЫ ГЛАВОРГПРОЕКТОМ
ГОССТРОЯ СССР
ПИСЬМО ОТ 04.11.86 № 6/3-78

https://zavodjbi.com/

https://zavodjbi.com/

Обозначение	Наименование	Стр.
3.015-5/86.3-00.00С	Содержание	2
3.015-5/86.3-00.00ТО	Техническое описание	3;4
3.015-5/86.3-01.00 СБ	Свайные фундаменты СФ1-1÷СФ7-5 Сборочный чертеж	5;6
3.015-5/86.3-01.00	Свайные фундаменты СФ1-1 ÷ СФ7-5	7-17
3.015-5/86.3-02.00...02.07	Ростверки Рм1-1 ÷ Рм7-5	18-25
3.015-5/86.3-02.00. СБ	Ростверки Рм1-1 ÷ Рм1-6 Сборочный чертеж	26
3.015-5/86.3-02.01 СБ	Ростверки Рм1-7 ÷ Рм1-11 Сборочный чертеж	27
3.015-5/86.3-02.02. СБ	Ростверки Рм2-1 ÷ Рм2-6 Сборочный чертеж	28
3.015-5/86.3-02.03 СБ	Ростверки Рм3-1 ÷ Рм3-6 Сборочный чертеж	29
3.015-5/86.3-02.04 СБ	Ростверки Рм4-1 ÷ Рм4-5 Сборочный чертеж	30;31
3.015-5/86.3-02.05 СБ	Ростверки Рм5-1 ÷ Рм5-4 Сборочный чертеж	32
3.015-5/86.3-02.06 СБ	Ростверк Рм6-1 Сборочный чертеж	33
3.015-5/86.3-02.07.СБ	Ростверки Рм7-1 ÷ Рм7-5 Сборочный чертеж	34
3.015-5/86.3-03.00...03.04	Кусты свай КС11 ÷ КС5-3	35;36
3.015-5/86.3-03.00. СБ	Кусты свай КС1-1, КС1-2 Сборочный чертеж	37
3.015-5/86.3-03.01 СБ	Кусты свай КС2-1÷КС2-4 Сборочный чертеж	38
3.015-5/86.3-03.02 СБ	Кусты свай КС3-1÷КС3-3 Сборочный чертеж	39
3.015-5/86.3-03.03 СБ	Кусты свай КС4-1÷КС4-3 Сборочный чертеж	40
3.015-5/86.3-03.04 СБ	Кусты свай КС5-1÷КС5-3 Сборочный чертеж	41
3.015-5/86.3-00.00 ВРС1	Ведомость расхода стали на ростверк, кг	42-44
3.015-5/86.3-00.00 ВРС-2	Ведомость расхода стали на свайный фундамент, кг	45-50

Взам. инв. №

Подпись и дата

Инв. № подл. 16167

Гл. спец. н.к.	Пронин		27.02.86
Нач. ПО-2	Коньков		28.02.86
Гл. констр.	Михальчук		24.02.86
ГИП	Соколова		17.02.86
Рук. гр.	Горюшин		17.02.86

3.015-5/86.3-00.00 С

Содержание

Стадия	Лист	Листов
Р		1

ФУНДАМЕНТПРОЕКТ г. Москва

21975-03 .3 формат А4

https://zavodjbi.com/

https://zavodjbi.com/

1. В настоящем выпуске 3 серии 3.015-5/86 приведены рабочие чертежи свайных фундаментов для отдельно стоящих анкерных концевых и концевых угловых опор.

2. Конструкции свай для свайных фундаментов по настоящему выпуску приведены в выпуске 2 серии 3.015-5/86.

3. В обозначении марок свайных фундаментов и железобетонных ростверков буквы означают.

СФ - свайный фундамент;

Рм - монолитный ростверк;

Кс - куст свай.

Цифры означают порядковый номер фундамента, ростверка или свайного куста.

Пример условного обозначения свайного фундамента монолитного ростверка и куска свай: СФ1-1; Рм1-2; КС2-3.

3. Количество свай в кустах под опоры определено по расчету от вертикальных, горизонтальных и выдергивающих усилий передаваемых на сваю в эксплуатационный период в соответствии со СНиП 2.02.03-85. При этом выдергивающее усилие на одну сваю не превышает при её сечении.

300×300 мм - 100 кН;

350×350 мм - 150 кН;

400×400 мм - 200 кН.

Гл. инж. ин.	Пинк		27.08.86	3.015-5/86.3-00.00ТО
Гл. спец. н.к.	Пронин		25.08.86	Техническое описание
Нач. ПО-2	Коньков		25.08.86	
Гл. констр.	Михальчук		24.08.86	
ГИП	Соколова		17.08.86	
Рук. гр.	Горюшин		17.08.86	

Стадия	Лист	Листов
Р	1	2

ФУНДАМЕНТПРОЕКТ г. Москва

Взам. инв. №

Подпись и дата

Инв. № подл. 16167

21975-03 4 формат А4

https://zavodjbi.com/

https://zavodjbi.com/

4. Расстояние между осями свай определено в зависимости от величины изгибающих моментов, передаваемых на фундамент, и принято равным не менее 3d и не более 4.5d, где d - ширина грани сваи.

Сопряжение свай с ростверком выполняется при помощи выпусков продольной арматуры свай в монолитный ростверк на высоту 40 см.

6. Размеры ростверков в плане приняты кратными 300 мм. Высота ростверков принята по условию заделки анкерных болтов.

7. Для ростверков следует применять бетон класса по прочности сжатия не ниже В15.

8. Марка бетона по морозостойкости и водонепроницаемости назначается авторами привязки проекта в зависимости от климатических условий площадки строительства и степени агрессивности среды.

9. Для армирования ростверков применены сетки типа 1. по ГОСТ 23279-85. Шаг рабочей арматуры в сетках составляет 200мм, шаг монтажной арматуры - 600 мм.

10. Сетки укладываются в двух направлениях в 2 ряда по высоте по верху голов свай.

11. Под ростверки свайных фундаментов укладывается бетонная подготовка из бетона класса по прочности на сжатие не ниже В3,5 толщиной 100 мм.

При соответствующем обосновании бетонная подготовка может быть заменена на щебеночную, шлаковую и гравийно-песчаную подготовку.

12. Анкерные болты приняты по ГОСТ 24379.1-85.

13. Производство работ по устройству свайных фундаментов следует выполнять в соответствии со СНиП 3.02.01-83, а по устройству монолитных ростверков - в соответствии со СНиП III.15-76.

Инв. № подл.	Подпись и дата	Взам. инв. №
16167		

https://zavodjbi.com/

https://zavodjbi.com/

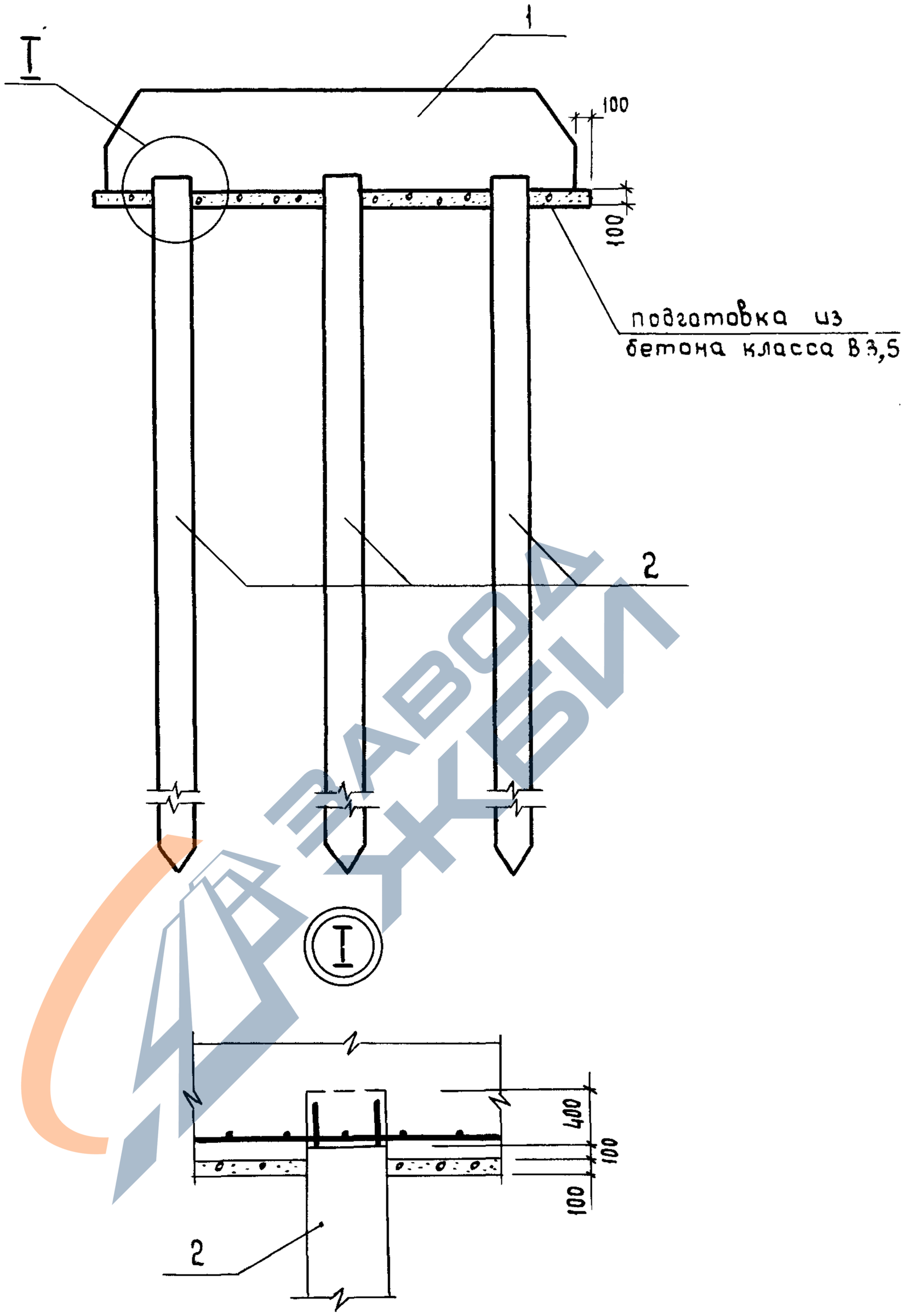

				3.015-5/86.3-01.00 СБ			
гл. спец.	Проник		3.09.86	Свайные фундаменты СФ1-1 ÷ СФ7-5. Сборочный чертеж.	Стадия	Масса	Масштаб
Нач. ПО-2	Коньков				Р	–	–
Гл. констр.	Михальчук				Лист 1	Листов 2	
ГИП	Соколова		11.03.86				
Рук. гр.	Горюшин				ФУНДАМЕНТПРОЕКТ г. Москва		
Инж.	Куприяшкина		7.03.86				
Провер.	Горюшин						

Подпись и дата

Инв. № подл. 16167

Взам. инв. №

21975-03 6 формат А4

https://zavodjbi.com/

https://zavodjbi.com/

Обозначение	Марка	Обозначение	Марка
3.015-5/86.3-01.00	СФ1-1	3.015-5/86.3-01.00 -19	СФ3-3
-01	СФ1-2	-20	СФ3-4
-02	СФ1-3	-21	СФ3-5
-03	СФ1-4	-22	СФ3-6
-04	СФ1-5	-23	СФ4-1
-05	СФ1-6	-24	СФ4-2
-06	СФ1-7	-25	СФ4-3
-07	СФ1-8	-26	СФ4-4
-08	СФ1-9	-27	СФ4-5
-09	СФ1-10	-28	СФ5-1
-10	СФ1-11	-29	СФ5-2
-11	СФ2-1	-30	СФ5-3
-12	СФ2-2	-31	СФ5-4
-13	СФ2-3	-32	СФ6-1
-14	СФ2-4	-33	СФ7-1
-15	СФ2-5	-34	СФ7-2
-16	СФ2-6	-35	СФ7-3
-17	СФ3-1	-36	СФ7-4
-18	СФ3-2	-37	СФ7-5

Инв.№ подл. | Подпись и дата | Взам.инв.№

46167

https://zavodjbi.com/

https://zavodjbi.com/

Инв. № подл.	Подпись и дата	Взам. инв. №
16167		

Формат	Зона	Поз.	Обозначение	Наименование	Кол-во на испол. 3.015-5/86.3-01.00 —	01	02	03	04	05	06	07	08	09	Примечание
				Документация											
А4			3.015-5/86.3-01.00 СБ	Сборочный чертеж											
А4			3.015-5/86.3-00.00 ТО	Техническое описание											

Марка фундам.	СФ1-1	СФ1-2	СФ1-3	СФ1-4	СФ1-5	СФ1-6	СФ1-7	СФ1-8	СФ1-9	СФ1-10	
Лит											

Гл. спец. н.к.	Пронин		3.09.86
Нач. ПО-2	Коньков		26.02.86
Гл. констр.	Михальчук		26.02.86
ГИП	Соколова		18.09.86
Рук. гр.	Горюшин		18.09.86
Инж.	Курковская		18.09.86
Провер.	Горюшин		18.09.86

3.015-5/86.3-01.00

Свайные фундаменты СФ1-1 ÷ СФ7-5

Стадия	Лист	Листов
Р	1	11

ФУНДАМЕНТПРОЕКТ г. Москва

21975-03 8

формат А4

https://zavodjbi.com/

Инв. N подл.	Подпись и дата	Взам. инв. N
16167		

Формат	Зона	Поз.	Обозначение	Наименование	Кол-во на исполн. 3.015-5/86.3-01.00 —	01	02	03	04	05	06	07	08	09	Примечание
				Сборочные единицы											
А4		1	3.015-5/86.3-02.00	Ростверк Рм 1-1	1										
			-01	Рм 1-2		1									
			-02	Рм 1-3			1								
			-03	Рм 1-4				1							
			-04	Рм 1-5					1						
			-05	Рм 1-6						1					
А4		1	3.015-5/86.3-02.01	Рм 1-7							1				
			-01	Рм 1-8								1			
			-02	Рм 1-9									1		
			-03	Рм 1-10										1	
А4		2	3.015-5/86.3-03.00	Свайный куст КС1-1	1	1	1	1	1	1	1	1			
			-01	КС1-2									1	1	
				Материалы											
				Бетон класса В15	11.1	11.1	11.1	11.1	11.1	11.1	11.1	11.1	6.15	6.15	$м^3$
				В20									6.7	6.7	$м^3$
				В3.5	1.0	1.0	1.0	1.0	1.0	1.0	1.0	1.0	1.0	1.0	$м^3$

21975-03 9

ЗАВОД ЖБИ
https://zavodjbi.com/

https://zavodjbi.com/

Инв.№ подл.	Подпись и дата	Взам. инв.№
16167		

Формат	Зона	Поз.	Обозначение	Наименование	Кол-во на исполн. 3.015-5/86.3-01.00										Примечание
					10	11	12	13	14	15	16	17	18	19	
				Документация											
А4			3.015-5/86.3-01.00СБ	Сборочный чертёж											
			3.015-5/86.3-00.00ТО	Техническое описание											
				Лит											
				Марка фундам	СФ1-11	СФ2-1	СФ2-2	СФ2-3	СФ2-4	СФ2-5	СФ2-6	СФ3-1	СФ3-2	СФ3-3	

21975-03 10

https://zavodjbi.com/

Инв. № подл.	Подпись и дата	Взам. инв. №
16167		

Формат	Зона	Позиц.	Обозначение	Наименование	Количество на исполнение 3.015-5/86.3-01.00 10	11	12	13	14	15	16	17	18	19	Примечание
				Сборочные единицы											
А4		1	3.015-5/86.3-02.01 -04	Ростверк Р1-11	1										
А4		1	3.015-5/86.3-02.02	Р2-1		1									
			-01	Р2-2			1								
			-02	Р2-3				1							
			-03	Р2-4					1						
			-04	Р2-5						1					
			-05	Р2-6							1				
А4		1	3.015-5/86.3-02.03	Р3-1								1			
			-01	Р3-2									1		
			-02	Р3-3										1	
А4		2	3.015-5/86.3-03.00 -01	Свайный куст КС1-2	1										
А4		2	3.015-5/86.3-03.01	КС2-1		1									
			-01	КС2-2			1	1							

https://zavodjbi.com/

https://zavodjbi.com/

Инв. № подл.	Подпись и дата	Взам. инв. №
16167		

Формат	Зона	Позиц.	Обозначение	Наименование	Количество на исполнение 3.015-5/86.3-01.00										Примечание
					10	11	12	13	14	15	16	17	18	19	
А4		2	3.015-5/86.3-03.01 -02	Свайный куст КС2-3					1	1					
			-03	КС2-4							1				
А4		2	3.015-5/86.3-03.02	КС3-1								1	1		
			-01	КС3-2										1	
				Материалы											
				Бетон класса В15	11,1	11,1	11,1	11,1	11,1	11,1	11,1	11,1	6,15	6,15	$м^3$
				В20									6,7	6,7	$м^3$
				В3,5	1,0	1,0	1,0	1,0	1,0	1,0	1,0	1,0	1,0	1,0	$м^3$

21975-03 12

	Лист
3.015-5/86.3-01.00	5

https://zavodjbi.com/

https://zavodjbi.com/

Инв. № подл.	Подпись и дата	Взам. инв. №
16167		

Формат	Зона	Поз.	Обозначение	Наименование	Кол-во на исполн. 3.015-5/86.3-01.00										Примечание
					20	21	22	23	24	25	26	27	28	29	
				Документация											
А4			3.015-5/86.3-01.00СБ	Сборочный чертеж											
			3.015-5/86.3-00.00ТО	Техническое описание											
				Лит.											
				Марка фундам.	СФ3-4	СФ3-5	СФ3-6	СФ4-1	СФ4-2	СФ4-3	СФ4-4	СФ4-5	СФ5-1	СФ5-2	

21975-03 13

3.015-5/86.3-01.00

Лист 6

12

https://zavodjbi.com/

https://zavodjbi.com/

Инв. № подл.	Подпись и дата	Взам. инв. №
16167		

Формат	Зона	Поз.	Обозначение	Наименование	Кол-во на исполн. 3.015-5/86.3-01.00 20	21	22	23	24	25	26	27	28	29	Примечание
				Сборочные единицы											
А4		1	3.015-5/86.3-02.03 -03	Ростверк Рм3-4	1										
			-04	Рм3-5		1									
			-05	Рм3-6			1								
А4		1	3.015-5/86.3-02.04	Рм4-1				1							
			-01	Рм4-2					1						
			-02	Рм4-3						1					
			-03	Рм4-4							1				
			-04	Рм4-5								1			
А4		1	3.015-5/86.3-02.05	Рм5-1									1		
			-01	Рм5-2										1	
А4		2	3.015-5/86.3-03.02 -01	Свайный куст КС3-2	1										
			-02	КС3-3		1	1								
				КС4-1				1	1				1	1	

	Лист
3.015-5/86.3-01.00	7

21975-03 14

13

https://zavodjbi.com/

https://zavodjbi.com/

Инв. № подл.	Подпись и дата	Взам. инв. №
16167		

Формат	Зона	Позиц.	Обозначение	Наименование	Количество на исполнение 3.015-5/86.3-01.00										Примечание
					20	21	22	23	24	25	26	27	28	29	
А4		2	3.015-5/86.3-03.03	Свайный куст КС4-2						1	1				
			-01	КС4-3								1			
				Материалы											
				Бетон класса В15	7,8	7,8	7,8	22,3	22,3	13,5	13,5	13,5	26,1	26,1	$м^3$
				класса В20	7,4					11,8	11,8				$м^3$
				класса В25		9,6	9,6					15,4			$м^3$
				класса В3,5	1,4	1,4	1,4	2,0	2,0	2,0	2,0	2,0	2,0	2,0	$м^3$

21975-03 15

https://zavodjbi.com/

https://zavodjbi.com/

Инв. № подл.	Подпись и дата	Взам. инв. №
16167		

Формат	Зона	Поз.	Обозначение	Наименование	Кол-во на исполн. 3.015-5/86.3-01.00 30	31	32	33	34	35	36	37			Примечание
				Документация											
А4			3.015-5/86.3-01.00 СБ	Сборочный чертеж											
			3.015-5/86.3-00.00 ТО	Техническое описание											

Марка фундам.	СФ5-3	СФ5-4	СФ6-1	СФ7-1	СФ7-2	СФ7-3	СФ7-4	СФ7-5			
Лит.											

21975-03 16

15

https://zavodjbi.com/

Инв. № подл.	Подпись и дата	Взам. инв. №
16167		

Формат	Зона	Поз.	Обозначение	Наименование	Кол-во на исполн. 3.015-5/86.3-01.00 30	31	32	33	34	35	36	37			Примечание
				Сборочные единицы											
А4		1	3.015-5/86.3-02.05 -02	Ростверк Рм5-3	1										
			-03	Рм5-4		1									
А4		1	3.015-5/86.3-02.06	Рм6-1			1								
А4		1	3.015-5/86.3-02.07	Рм7-1				1							
			-01	Рм7-2					1						
			-02	Рм7-3						1					
			-03	Рм7-4							1				
			-04	Рм7-5								1			
А4		2	3.015-5/86.3-03.03	Свайный куст КС4-1	1										
			-01	КС4-2		1									
			-02	КС4-3			1								
А4		2	3.015-5/86.3-03.04	КС5-1				1							
			-01	КС5-2					1	1	1				
			-02	КС5-3								1			

21975-03 17

https://zavodjbi.com/

https://zavodjbi.com/

Инв.N подл.	Подпись и дата	Взам. инв. N
16167		

Формат	Зона	Позиц.	Обозначение	Наименование	Количество на исполнение 3.015-5/86.3-01.00 30	31	32	33	34	35	36	37			Примечание
				Материалы											
				Бетон класса В15	26,1	17,3	16,7	10,0	5,6	5,6	5,6	5,6			$м^3$
				класса В20		11,8			5,9	5,9	5,9				$м^3$
				класса В25			15,4					7,7			$м^3$
				класса В3,5	2,0	2,0	2,0	1,0	1,0	1,0	1,0	1,0			$м^3$
				Марка фундам.	СФ5-3	СФ5-4	СФ6-1	СФ7-1	СФ7-2	СФ7-3	СФ7-4	СФ7-5			

ЗАВОД ЖБИ

https://zavodjbi.com/

https://zavodjbi.com/

Инв. №подл.	Подпись и дата	Взам.инв.№
16167		

Формат	Зона	Поз.	Обозначение	Наименование	Кол-во на исполн. 3.015-5/86.3-02.00 —	01	02	03	04	05	06	07	08	09	Примечание
				Документация											
А4			3.015-5/86.3-02.00СБ	Сборочный чертёж											
			3.015-5/86.3-02.01СБ	Сборочный чертёж											
А4			3.015-5/86.3-00.00ВРС1	Ведомость расхода стали											
А4			3.015-5/86.3-00.00ТО	Техническое описание											
				Стандартные изделия											
				Сетка арматурная											
Б4		1		1С $\frac{А-III-16}{А-I-8}$ 1450×2950 ГОСТ 23279-85	4	4	4	4	4	4	4	4	4	4	
				Лит.											
				Марка ростверка	Рм1-1	Рм1-2	Рм1-3	Рм1-4	Рм1-5	Рм1-6	Рм1-7	Рм1-8	Рм1-9	Рм1-10	

21975-03 19

Гл. спец. н.к	Пронин		26.03.86
Нач. ПО-2	Коньков		26.03.86
Гл. констр.	Михальчук		26.03.86
ГИП	Соколова		25.03.86
Рук. гр.	Горюшин		25.03.86
Инж.	Куприяшкина		25.03.86
Пров.	Горюшин		25.03.86

3.015-5/86.3-02.00

Ростверки Рм1-1 ÷ Рм7-5

Стадия	Лист	Листов
Р	1	8

ФУНДАМЕНТПРОЕКТ г. Москва

формат А4

https://zavodjbi.com/

https://zavodjbi.com/

Инв. № подл.	Подпись и дата	Взам. инв. №
16167		

Формат	Зона	Поз.	Обозначение	Наименование	Кол-во на исполн. 3.015-5/86.3-02.00										Примечание
					–	01	02	03	04	05	06	07	08	09	
Б4		3		Болт 1.1 М30×900 ГОСТ 24379.1-80 / Вст3пс6 ГОСТ 535-79	8										
Б4		3		Болт 2.1 М36×800 ГОСТ 24379.1-80 / Вст3пс6 ГОСТ 535-79		8					16		16		
Б4		3		Болт 2.1 М42×900 ГОСТ 24379.1-80 / Вст3пс6 ГОСТ 535-79			8		8			16		16	
Б4		3		Болт 2.1 М48×1000 ГОСТ 24379.1-80 / Вст3пс6 ГОСТ 535-79				8		8					
				Материалы											
				Бетон класса В15	6,15	6,15	6,15	6,15	6,15	6,15	6,15	6,15	6,15	6,15	$м^3$

ЗАВОД ЖБИ

21975-03 20

https://zavodjbi.com/

Инв.N подл.	Подпись и дата	Взам.инв.N
16167		

Формат	Зона	Поз.	Обозначение	Наименование	Кол-во на исполнен. 3.015-5/86.3-02.00										Примечание
					10	11	12	13	14	15	16	17	18	19	
				Документация											
А4			3.015-5/86.3-02.01СБ	Сборочный чертёж	X										
А4			3.015-5/86.3-02.02СБ	Сборочный чертёж		X	X	X	X	X	X				
А4			3.015-5/86.3-02.03СБ	Сборочный чертёж								X	X	X	
А4			3.015-5/86.3-00.00ВРС1	Ведомость расхода стали	X	X	X	X	X	X	X	X	X	X	
А4			3.015-5/86.3-00.00ТО	Техническое описание	X	X	X	X	X	X	X	X	X	X	
				Стандартные изделия											
				Сетка арматурная											
Б4		1		1С $\frac{А-III-16}{А-I-8}$ 1450×2950 ГОСТ 23279-85	4	2	2	2	2	2	2				
		1		1С $\frac{А-III-16}{А-I-8}$ 1050×2950 ГОСТ 23279-85		1	1	1	1	1	1				
Б4		2		1С $\frac{А-III-16}{А-I-8}$ 1450×4150 ГОСТ 23279-85		2	2	2	2	2	2				
Б4		1		1С $\frac{А-III-16}{А-I-8}$ 950×2950 ГОСТ 23279-85								2	2	2	
Б4		2		1С $\frac{А-III-16}{А-I-8}$ 650×4150 ГОСТ 23279-85								2	2	2	
				Лит.											
				Марка раствора	Рм1-11	Рм2-1	Рм2-2	Рм2-3	Рм2-4	Рм2-5	Рм2-6	Рм3-1	Рм3-2	Рм3-3	

3.015-5/86-3-02.00

Лист 3

формат А4

21976-03 21

20

https://zavodjbi.com/

https://zavodjbi.com/

Инв. № подл.	Подпись и дата	Взам. инв. №
16167		

Формат	Зона	Поз.	Обозначение	Наименование	Кол-во на исполн. 3.015-5/86.3-02.00										Примечание
					10	11	12	13	14	15	16	17	18	19	
Б4		3		Болт 2.1 М48×1000 ГОСТ 24379.1-80 / В ст3 пс6 ГОСТ 535-79	16										
Б4		3		Болт 1.1 М24×1120 ГОСТ 24379.1-80 / В ст3 пс6 ГОСТ 535-79		16									
Б4		3		Болт 1.1 М30×1250 ГОСТ 24379.1-80 / В ст3 пс6 ГОСТ 535-79			16	16							
Б4		3		Болт 1.1 М30×1320 ГОСТ 24379.1-80 / В ст3 пс6 ГОСТ 535-79					16						
Б4		3		Болт 2.1 М36×1250 ГОСТ 24379.1-80 / В ст3 пс6 ГОСТ 535-79						16			16		
Б4		3		Болт 2.1 М42×1400 ГОСТ 24379.1-80 / В ст3 пс6 ГОСТ 535-79							16				
Б4		3		Болт 1.1 М30×1320 ГОСТ 24379.1-80 / В ст3 пс6 ГОСТ 535-79								16		16	
				Материалы											
				Бетон класса В15	6,15	9,2	9,2	9,2	9,2	9,2	9,2	7,8	7,8	7,8	м³

21975-03 22

https://zavodjbi.com/

https://zavodjbi.com/

Инв. № подл.	Подпись и дата	Взам. инв. №
16167		

Формат	Зона	Поз.	Обозначение	Наименование	Кол-во на исполн. 3.015-5/86.3-02.00										Примечание
					20	21	22	23	24	25	26	27	28	29	
				Документация											
А4			3.015-5/86.3-02.03СБ	Сборочный чертёж	X	X	X								
А4			3.015-5/86.3-02.04СБ	Сборочный чертёж				X	X	X	X	X			
А4			3.015-5/86.3-02.05СБ	Сборочный чертёж									X	X	
А4			3.015-5/86.3-00 ВОВРС 1	Ведомость расхода стали	X	X	X	X	X	X	X	X	X	X	
А4			3.015-5/86.3-00.00 ТО	Техническое описание	X	X	X	X	X	X	X	X	X	X	
				Стандартные изделия											
				Сетка арматурная											
Б4		1		1С $\frac{А-III-16}{А-I-8}$ 950×2950 ГОСТ 23279-85	2	2	2								
Б4		2		1С $\frac{А-III-16}{А-I-8}$ 650×4150 ГОСТ 23279-85	2	2	2								
Б4		1		1С $\frac{А-III-16}{А-I-8}$ 1650×3550 ГОСТ 23279-85				3	3	3	3	3	3	3	
Б4		2		1С $\frac{А-III-16}{А-I-8}$ 1650×5050 ГОСТ 23279-85				2	2	2	2	2	2	2	
				Лит.											
				Марка раствора	Рм3-4	Рм3-5	Рм3-6	Рм4-1	Рм4-2	Рм4-3	Рм4-4	Рм4-5	Рм5-1	Рм5-2	

21975-03 23

3.015-5/86.3-02.00

Лист 5

формат А4

22

https://zavodjbi.com/

https://zavodjbi.com/

Инв. № подл.	Подпись и дата	Взам. инв. №
16167		

Формат	Зона	Поз.	Обозначение	Наименование	Кол-во на исполн. 3.015-5/86.3-02.00										Примечание
					20	21	22	23	24	25	26	27	28	29	
Б4		3		Болт 2.1 М36×1250 ГОСТ 24379.1-80 / Вст3пс6 ГОСТ 535-79	16	16							16		
Б4		3		Болт 2.1 М42×1400 ГОСТ 24379.1-80 / Вст3пс6 ГОСТ 535-79			16		16	16	16				
Б4		3		Болт 2.1 М48×1500 ГОСТ 24379.1-80 / Вст3пс6 ГОСТ 535-79								16		16	
				Материалы											
				Бетон класса В15	7.8	7.8	7.8	13.5	13,5	13,5	13.5	13.5	17,3	17,3	$м^3$

24 21975-03

формат А4

https://zavodjbi.com/

Инв. № подл.	Подпись и дата	Взам. инв. №
16167		

Формат	Зона	Поз.	Обозначение	Наименование	Кол-во на исполн. 3.015-5/86.3-02.00										Примечание
					30	31	32	33	34	35	36	37			
				Документация											
А4			3.015-5/86.3-02.05СБ	Сборочный чертёж											
А4			3.015-5/86.3-02.06СБ	Сборочный чертёж											
А4			3.015-5/86.3-02.07СБ	Сборочный чертёж											
А4			3.015-5/86.3-00.00ВРС1	Ведомость расхода стали											
А4			3.015-5/86.3-00.00ТО	Техническое описание											
				Стандартные изделия											
				Сетка арматурная											
Б4		1		1С $\frac{А-III-16}{А-I-8}$ 1650×3550 ГОСТ 23279-85	3	3	3								
Б4		2		1С $\frac{А-III-16}{А-I-8}$ 1650×5050 ГОСТ 23279-85	2	2	2								
Б4		1		1С $\frac{А-III-16}{А-I-8}$ 850×2950 ГОСТ 23279-85				4	4	4	4	4			
				Лит.											
				Марка раствора	Рм5-3	Рм5-4	Рм6-1	Рм7-1	Рм7-2	Рм7-3	Рм7-4	Рм7-5			

21975-03 25

3.015-5/86.3-02.00

Лист 7

24

формат А4

https://zavodjbi.com/

https://zavodjbi.com/

Инв. N подл.	Подпись и дата	Взам. инв. N°
16167		

Формат	Зона	Поз.	Обозначение	Наименование	Кол-во на исполн. 3.015-5/86.3-02.00 30	31	32	33	34	35	36	37			Примечание
Б4		3		Болт 2.1 М42×1400 ГОСТ 24379.1-80 / В ст3пс6 ГОСТ 535-79	16										
Б4		3		Болт 2.1 М48×1500 ГОСТ 24379.1-80 / В ст3пс6 ГОСТ 535-79		16									
Б4		3		Болт 2.2 М56×1800 ГОСТ 24379.1-80 / В ст3пс6 ГОСТ 535-79			16								
Б4		3		Болт 2.1 М42×900 ГОСТ 24379.1-80 / В ст3пс6 ГОСТ 535-79				16			16				
Б4		3		Болт 2.1 М48×1000 ГОСТ 24379.1-80 / В ст3пс6 ГОСТ 535-79					16	16		16			
				Материалы											
				Бетон класса В15	17,3	17,3	16,7	5,6	5,6	5,6	5,6	5,6			$м^3$

ЗАВОД ЖБИ

21975-03 26

https://zavodjbi.com/

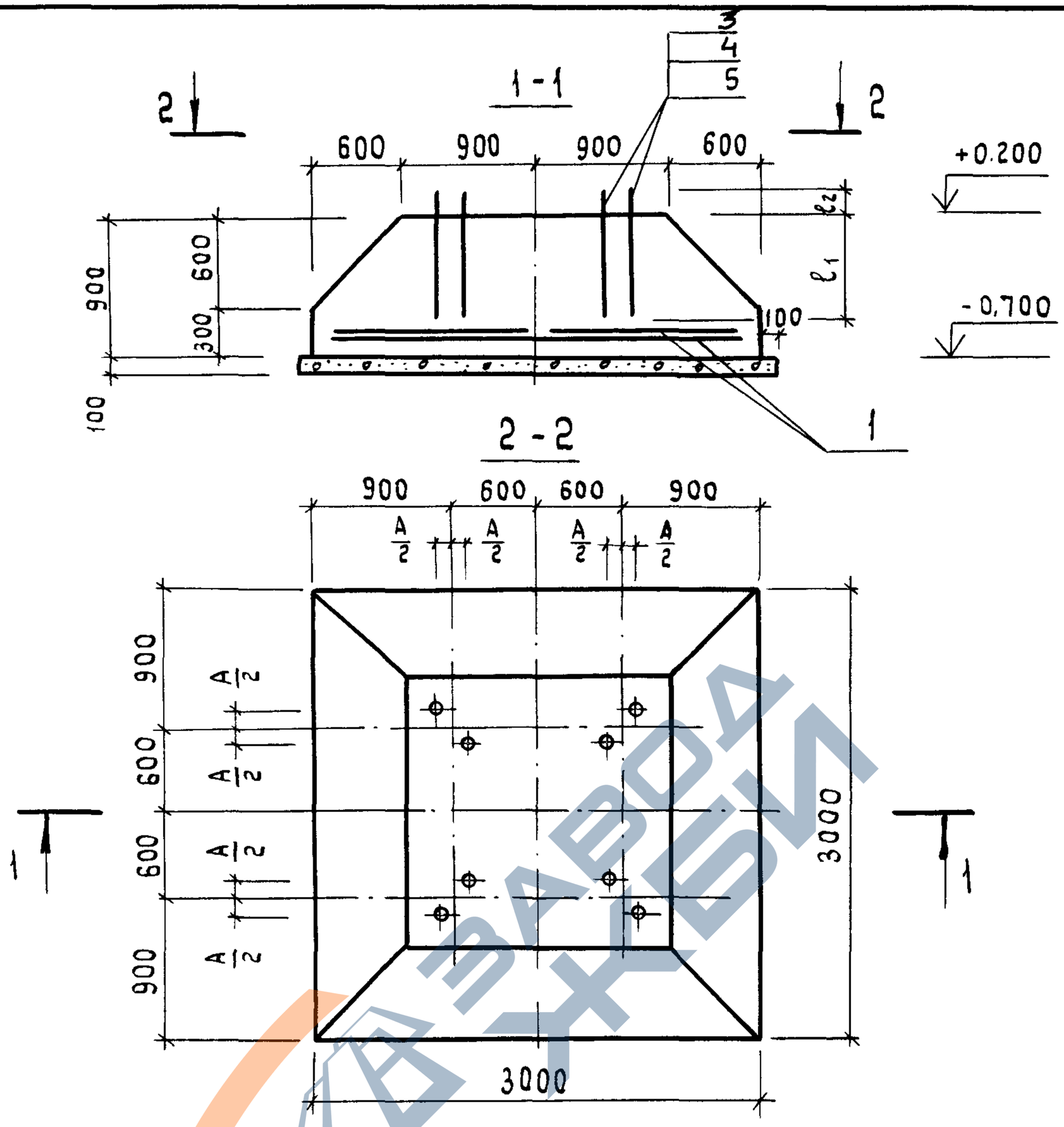

Обозначение	Марка	A мм	ℓ1 мм	ℓ2 мм
3.015-5/86.3-02.00	Рм1-1	200	750	120
-01	Рм1-2	200	550	150
-02	Рм1-3	200	650	160
-03	Рм1-4	200	750	190
-04	Рм1-5	240	650	160
-05	Рм1-6	240	750	190

Гл.спец. н.к.	Пронин		3.09.86
Нач.ПО-2	Коньков		
Гл.констр.	Михальчук		
ГИП	Соколова		12.11.86
Рук.гр.	Горюшин		
Инж.	Куприяшкина		7.09.86
Пров.	Горюшин		

3.015-5/86.3-02.00СБ

Ростверки Рм1-1÷Рм1-6
Сборочный чертеж

Стадия	Масса	Масштаб
Р	-	-
Лист	Листов 1	

ФУНДАМЕНТПРОЕКТ
г. Москва

Инв.№ подл. 16167 | Подпись и дата | Взам.инв.№

21975-03 27 формат А4

https://zavodjbi.com/

https://zavodjbi.com/

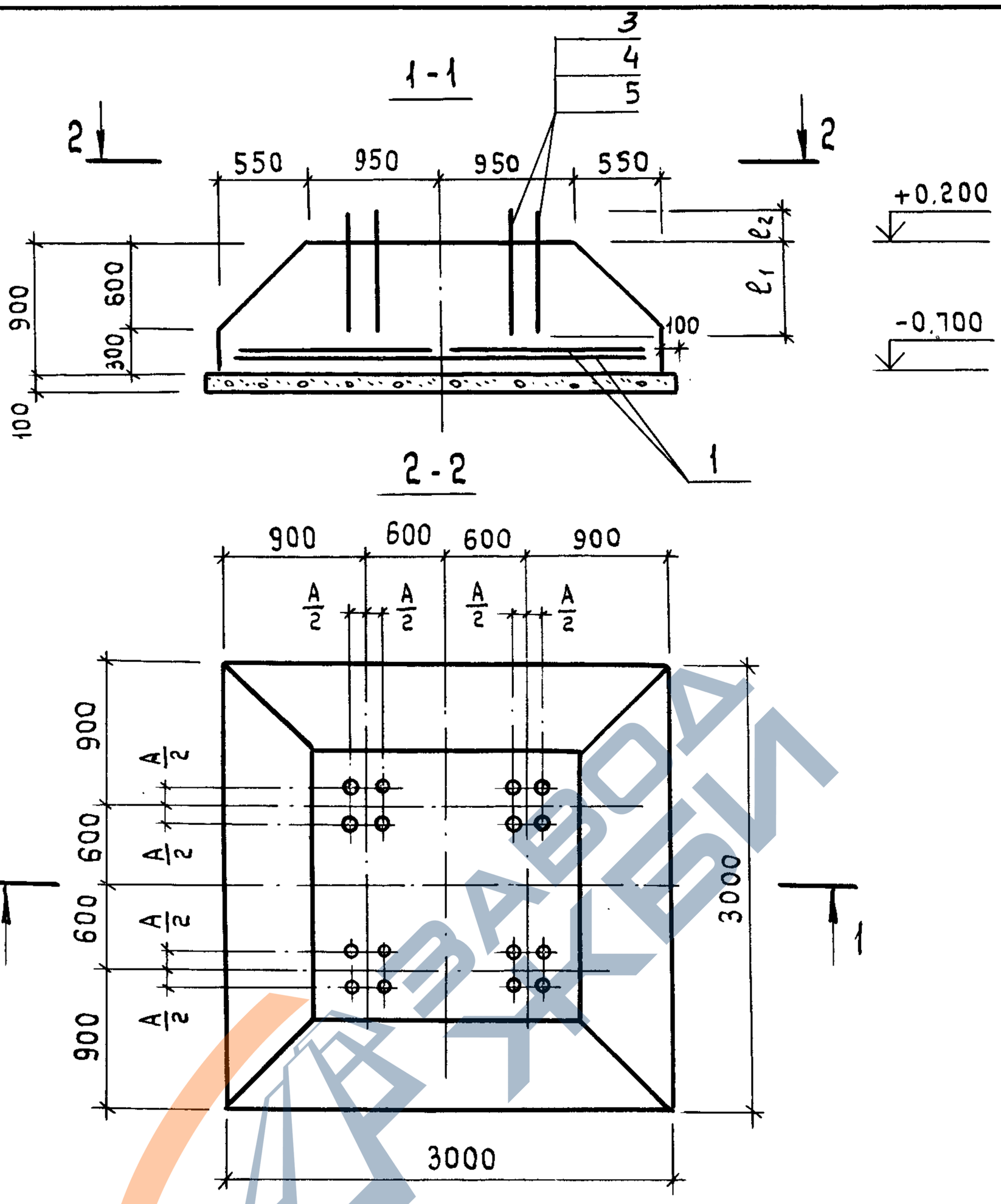

Обозначение	Марка	A мм	ℓ_1 мм	ℓ_2 мм
3.015-5/86.3-02.01	Рм1-7	200	550	150
-01	Рм1-8	240	650	160
-02	Рм1-9	200	550	150
-03	Рм1-10	240	650	160
-04	Рм1-11	240	750	190

Гл. спец.	Пронин		3.09.86
Нач. ПО-2	Коньков		1.09.86
Гл. констр.	Михальчук		1.09.86
ГИП	Соколова		1.09.86
Рук. гр.	Горюшин		1.09.86
Инж.	Куприяшкина		1.09.86
Провер.	Горюшин		1.09.86

3.015-5/86.3-02.01СБ

Ростверки Рм1-7 ÷ Рм1-11
Сборочный чертеж

Стадия	Масса	Масштаб
Р	-	-
Лист	Листов 1	

ФУНДАМЕНТПРОЕКТ
г. Москва

Инв. № подл. | Подпись и дата | Взам. инв. № 16167

https://zavodjbi.com/

https://zavodjbi.com/

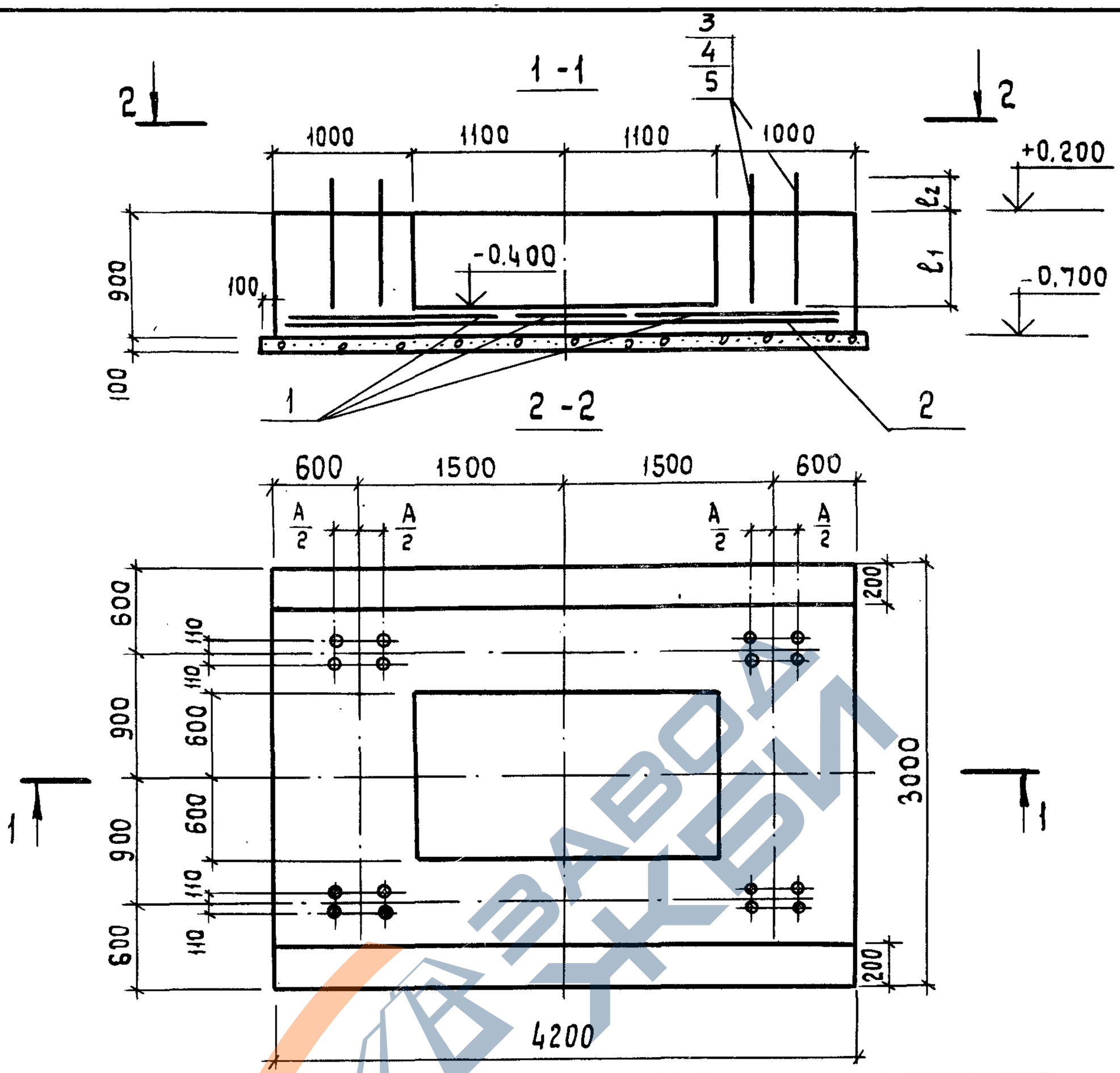

Обозначение	Марка	A мм	l_1 мм	l_2 мм
3.015-5/86.3-02.02	$Р_м2$-1	650	600	450
-01	$Р_м2$-2	650	500	455
-02	$Р_м2$-3	700	750	460
-03	$Р_м2$-4	650	750	560
-04	$Р_м2$-5	700	550	580
-05	$Р_м2$-6	750	650	700

Гл. спец. н.к.	Пронин		3.09.86	3.015-5/86.3-02.02СБ
Нач.ПО-2	Коньков		12.03.86	Ростверки Рм2-1÷Рм2-6 Сборочный чертеж
Гл.констр.	Михальчук		12.03.86	
ГИП	Соколова		18.03.86	
Рук.гр.	Горюшин		18.03.86	
Инж.	Куприяшкина		7.03.86	
Пров.	Горюшин		18.03.86	

Стадия	Масса	Масштаб
Р	-	-
Лист	Листов 1	

ФУНДАМЕНТПРОЕКТ г. Москва

Взам. инв. №

Подпись и дата

Инв. № подл. 16167

https://zavodjbi.com/

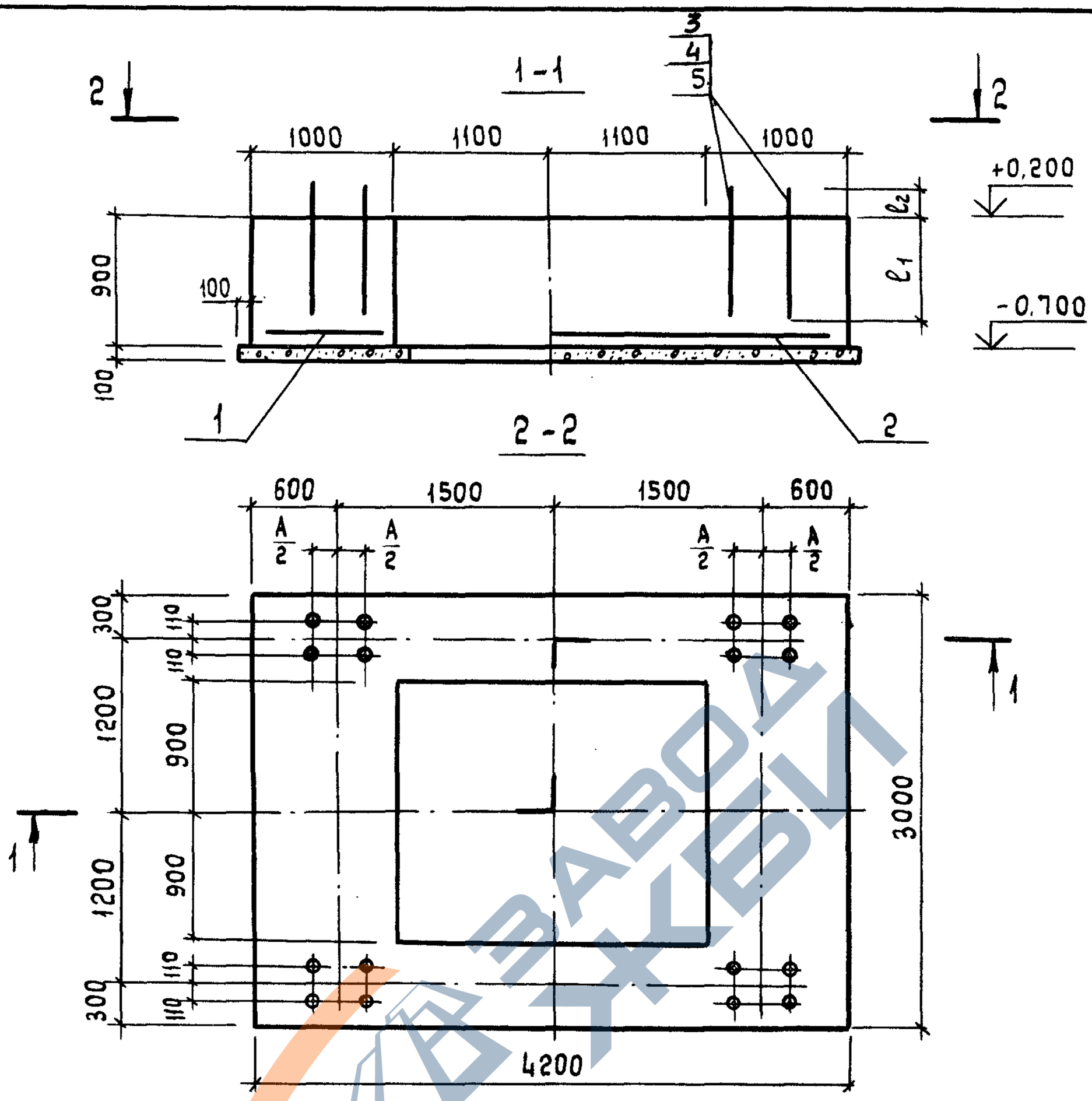

Обозначение	Марка	A мм	ℓ_1 мм	ℓ_2 мм
3.015-5/86.3-02.03	Рм3-1	650	750	560
-01	Рм3-2	750	550	560
-02	Рм3-3	600	750	560
-03	Рм3-4	650	550	580
-04	Рм3-5	650	550	580
-05	Рм3-6	650	650	700

Гл. спец.	Пронин		3.09.86	
Нач. ПО-2	Коньков		2.09.86	
Гл. констр.	Михальчук		15.09.86	
ГИП	Соколова		16.09.86	
Рук. гр.	Горюшин		8.09.86	
Инж.	Куприяшкина		7.09.86	
Пров.	Горюшин		8.09.86	

3.015-5/86.3-02.03СБ

Ростверки Рм3-1 ÷ Рм3-6
Сборочный чертеж

Стадия	Масса	Масштаб
Р	–	–
Лист	Листов 1	

ФУНДАМЕНТПРОЕКТ
г. Москва

Инв. № подл. | Подпись и дата | Взам. инв. №

16167

https://zavodjbi.com/

https://zavodjbi.com/

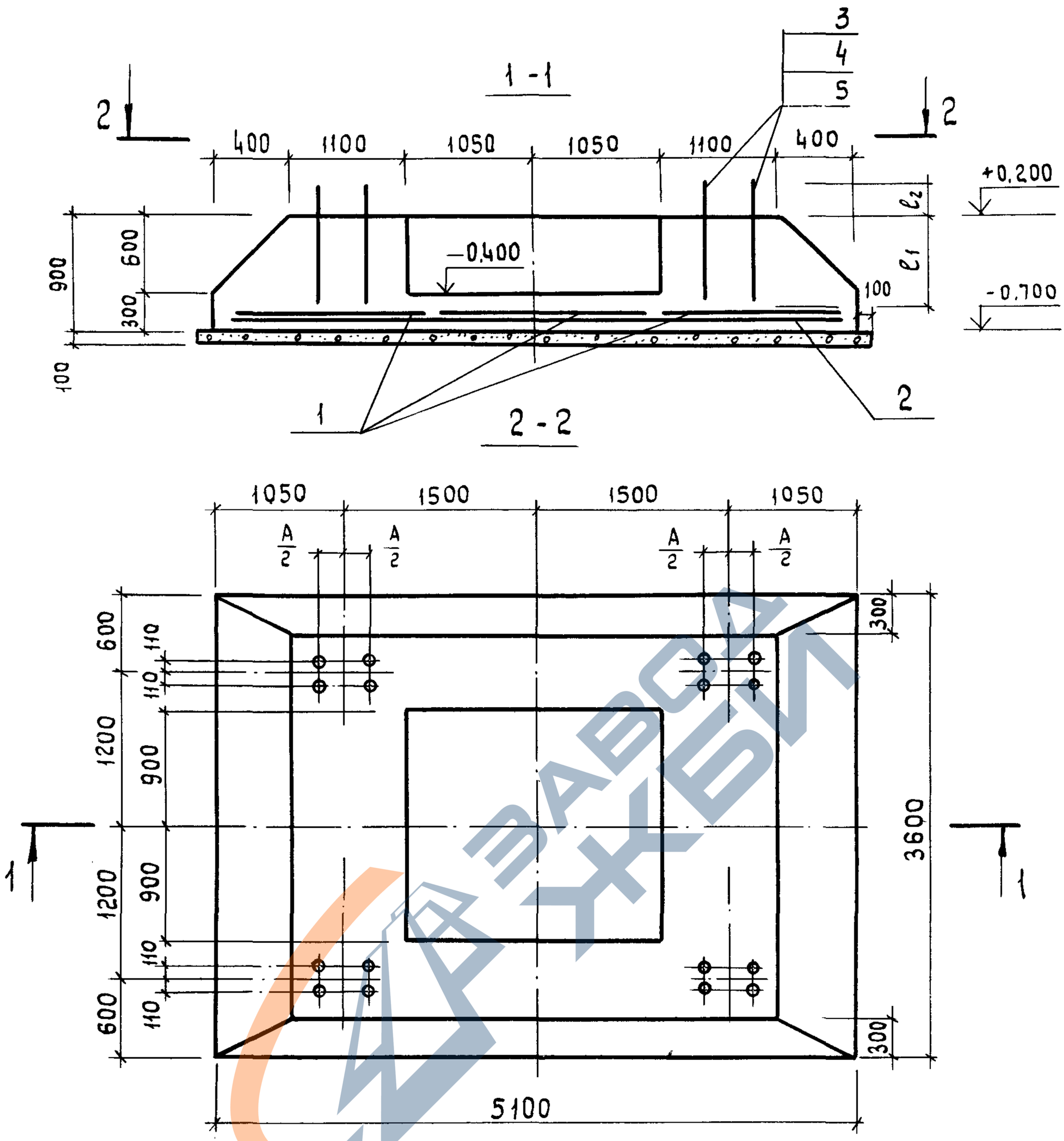

Обозначение	Марка	A мм	ℓ_1 мм	ℓ_2 мм
3.015-5/86.3-02.04	Рм4-1	800	550	580
-01	Рм4-2	850	650	700

3.015-5/86.3-02.04СБ

Гл. спец.	Пронин		3.09.86
Нач. ПО-2	Коньков		
Гл. констр.	Михальчук		
ГИП	Соколова		18.03.86
Рук. гр.	Горюшин		
Инж.	Куприяшкина		7.03.86
Пров.	Горюшин		

Ростверки Рм4-1 ÷ Рм4-5
Сборочный чертёж

Стадия	Масса	Масштаб
Р	-	-
Лист 1	Листов 2	

ФУНДАМЕНТПРОЕКТ
г. Москва

Взам. инв. № | Подпись и дата | Инв. № подл. 16167

https://zavodjbi.com/

https://zavodjbi.com/

Обозначение	Марка	A мм	ℓ_1 мм	ℓ_2 мм
3.015-5/86.3-02.04 -02	P_M4-3	700	650	700
-03	P_M4-4	750	650	700
-04	P_M4-5	750	750	720

ЗАВОД ЖБИ

Взам. инв. №

Подпись и дата

Инв. № подл. 16167

https://zavodjbi.com/

https://zavodjbi.com/

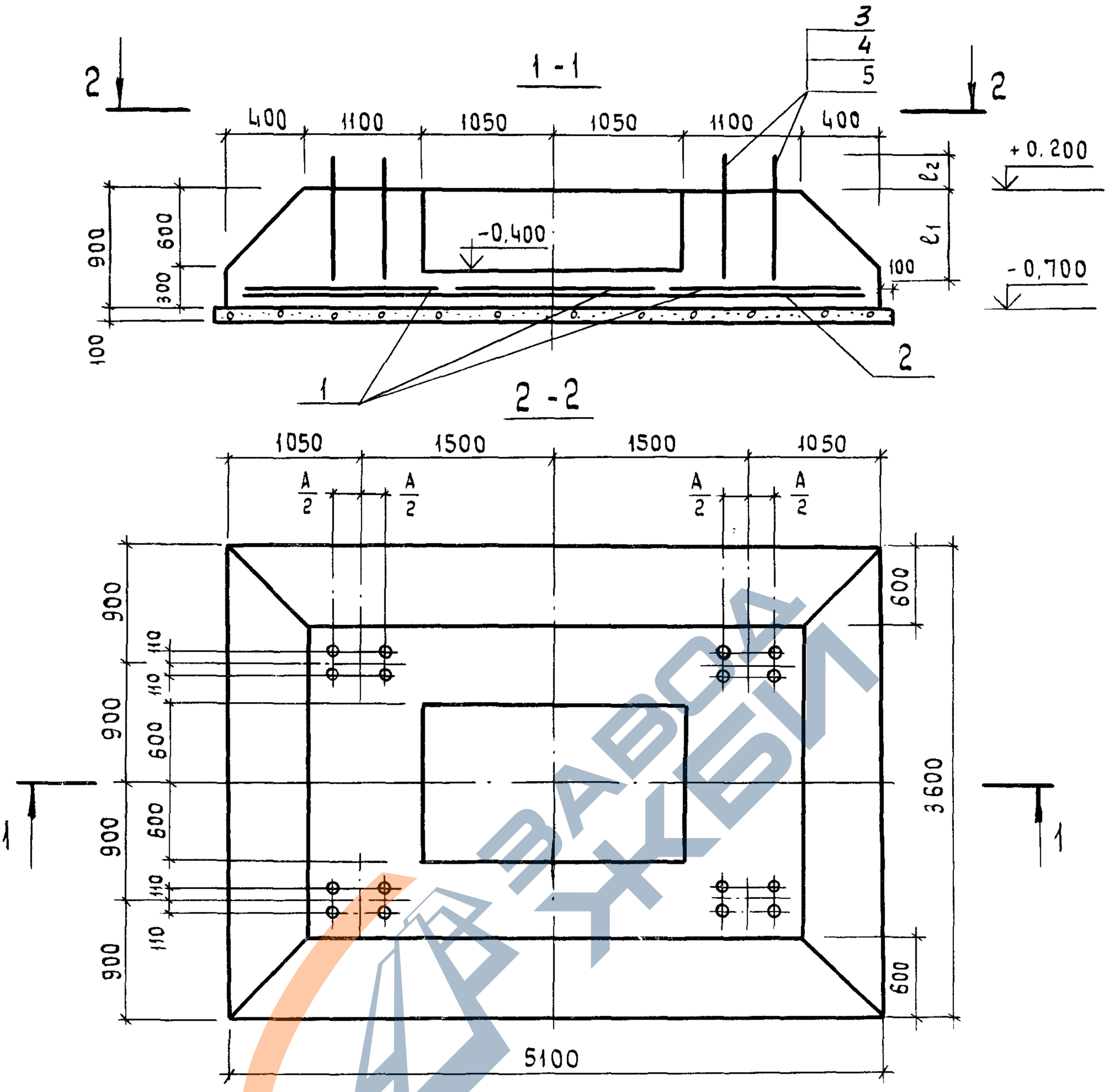

Обозначение	Марка	A мм	ℓ_1 мм	ℓ_2 мм
3.015-5/86.3-02.05	P_M5-1	750	550	580
-01	P_M5-2	750	750	720
-02	P_M5-3	700	650	700
-03	P_M5-4	750	750	720

Гл. спец. н.к.	Пронин		3.09.86	3.015-5/86.3-02.05СБ
Нач. ПО-2	Коньков		23.09.86	Ростверки Рм5-1 ÷ Рм5-4 Сборочный чертёж
Гл. констр.	Михальчук		23.9.86	Стадия: Р; Масса: -; Масштаб: -
ГИП	Соколова		18.09.86	Лист; Листов 1
Рук. гр.	Горюшин		18.9.86	ФУНДАМЕНТПРОЕКТ г. Москва
Инж.	Куприяшкина		18.9.86	
Пров.	Горюшин		18.9.86	

Инв. № подл. 16167 | Подпись и дата | Взам. инв. №

https://zavodjbi.com/

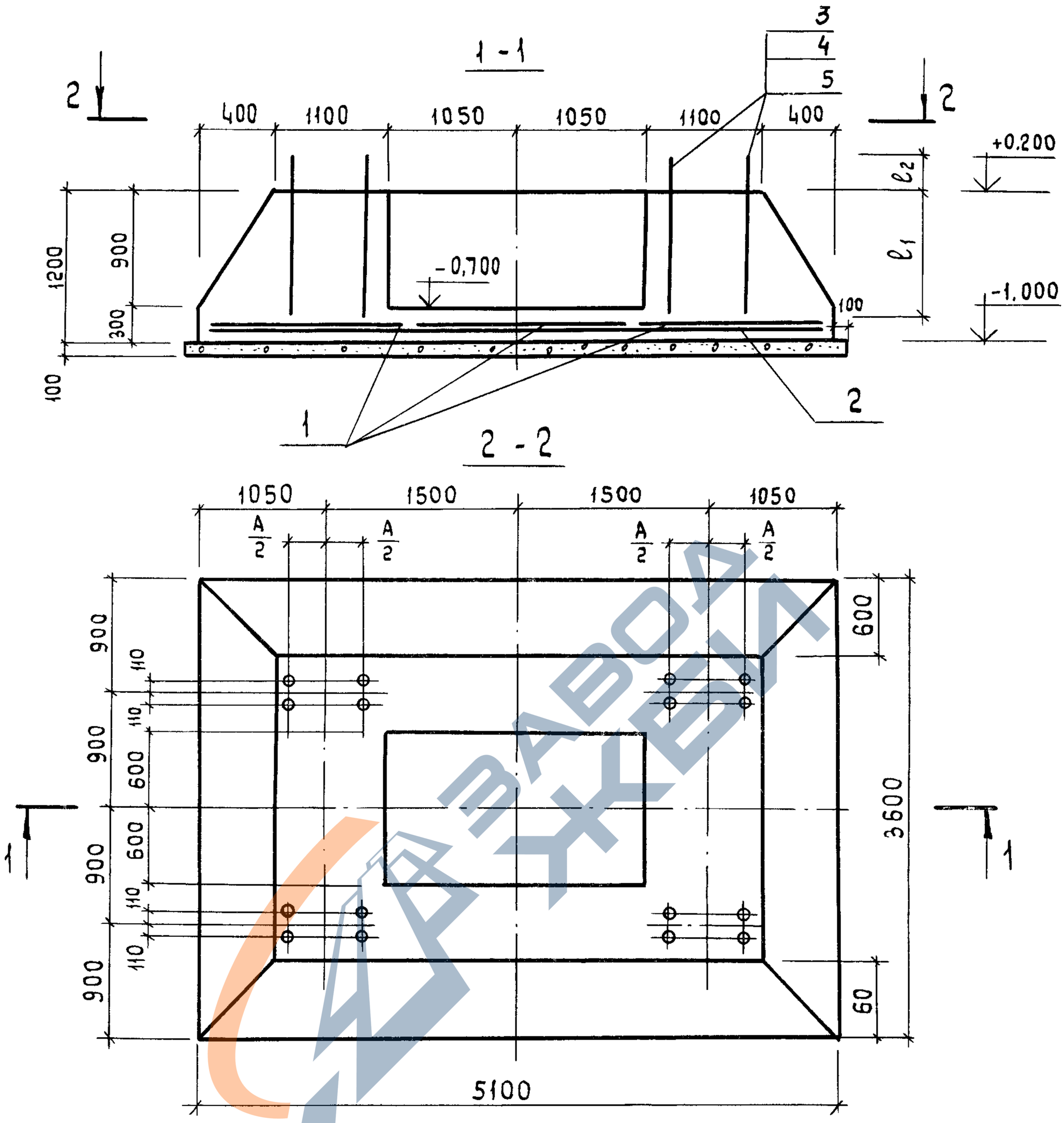

Обозначение	Марка	A мм	l_1 мм	l_2 мм
3.015-5/86.3-02.06	$Р_м$6-1	800	850	840

3.015-5/86.3-02.06СБ

гл. спец.	Пронин		3.09.86
Нач. ПО-2	Коньков		25.09.86
Гл.констр.	Михальчук		25.09.86
ГИП	Соколова		19.09.86
Рук. гр.	Горюшин		18.09.86
Инж.	Куприяшкина		7.09.86
Пров.	Горюшин		8.09.86

Ростверк Рм6-1
Сборочный чертёж

Стадия	Масса	Масштаб
Р	-	-
Лист	Листов 1	

ФУНДАМЕНТПРОЕКТ
г. Москва

Подпись и дата | Взам. инв. №
Инв. № подл. 16167

https://zavodjbi.com/

https://zavodjbi.com/

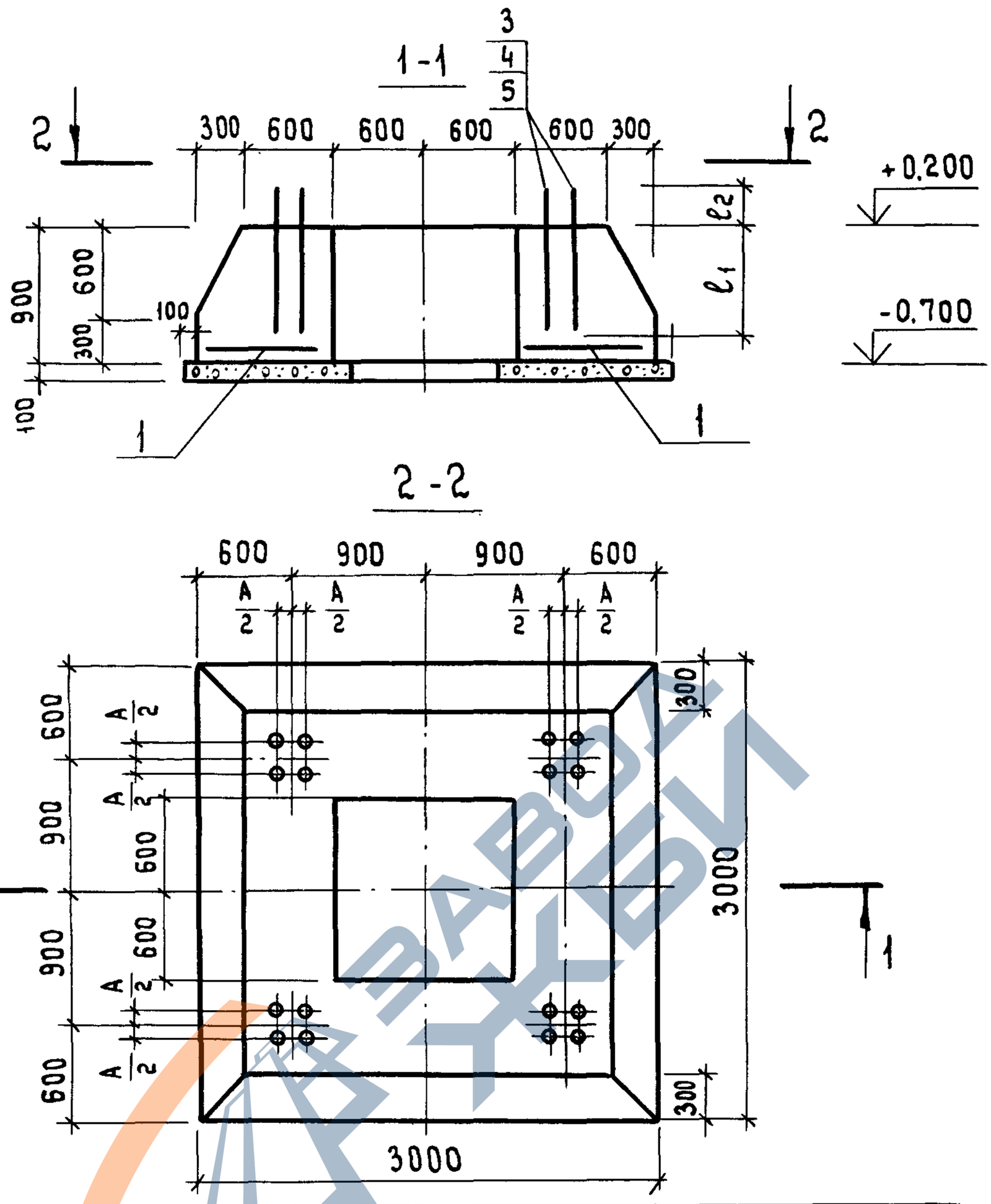

Обозначение	Марка	A мм	ℓ_1 мм	ℓ_2 мм
3.015-5/86.3-02.07	Рм7-1	240	650	160
-01	Рм7-2	240	750	190
-02	Рм7-3	240	750	190
-03	Рм7-4	240	650	160
-04	Рм7-5	240	750	190

Взам. инв. №

Подпись и дата

Инв. № подл. 16167

Гл. спец. и.к.	Пронин		
Нач. ПО-2	Коньков		
Гл. констр.	Михальчук		
ГИП	Соколова		
Рук. гр.	Горюшин		
Инж.	Куприяшкина		
Пров.	Горюшин		

3.015-5/86.3-02.07 СБ

Ростверки Рм7-1÷Рм7-5
Сборочный чертеж

Стадия	Масса	Масштаб
Р	–	–
Лист	Листов 1	

ФУНДАМЕНТПРОЕКТ
г. Москва

https://zavodjbi.com/

https://zavodjbi.com/

Инв. N подл.	Подпись и дата	Взам. инв. N
16167		

Формат	Зона	Поз.	Обозначение	Наименование	Количество на исполн. 3.015-5/86.3-03.00 —	01	02	03	04	05	06	07	08	09	Примечание
				Документация											
А4			3.015-5/86.3-03.00СБ	Сборочный чертёж	X	X									
А4			3.015-5/86.3-03.01СБ	Сборочный чертёж			X	X	X	X					
А4			3.015-5/86.3-03.02СБ	Сборочный чертёж							X	X	X		
А4			3.015-5/86.3-03.03СБ	Сборочный чертёж										X	
				Сборочные единицы											
А4		1	3.015-5/86.2-07 -01	СБ-30Т2	9		12								
			-02	СБ-30Т3				12			10			16	
			-04	СБ-35Т2		9									
			-05	СБ-35Т3					12			10			
			-08	СБ-40Т3						12			10		
				Лит.											
				Марка куста	КС1-1	КС1-2	КС2-1	КС2-2	КС2-3	КС2-4	КС3-1	КС3-2	КС3-3	КС4-1	

Гл. спец. н.к.	Пронин		26.08.86
Нач. ПО-2	Коньков		26.08.86
Гл. констр.	Михальчук		26.08.86
ГИП	Соколова		25.08.86
Рук. гр.	Горюшин		25.08.86
Инж.	Курновская		25.08.86
Пров.	Горюшин		25.08.86

3.015-5/86.3-03.00

Кусты свай КС1-1 ÷ КС5-3

Стадия	Лист	Листов
Р	1	2

ФУНДАМЕНТПРОЕКТ г. Москва

формат А4

21975-03 36

35

https://zavodjbi.com/

https://zavodjbi.com/

Инв.№ подл.	Подпись и дата	Взам.инв.N
16167		

Формат	Зона	Поз.	Обозначение	Наименование	Кол-во на исполн. 3.015-5/86.3-03.00										Примечание
					10	11	12	13	14						
				Документация											
А4			3.015-5/186.3-03.03СБ	Сборочный чертеж	X	X									
А4			3.015-5/86.3-03.04СБ	Сборочный чертеж			X	X	X						
				Сборочные единицы											
А4		1	3.015-5/86.2-07 -01	СБ-30Т2			8								
			-04	СБ-35Т2				8							
			-05	СБ-35Т3	16										
			-07	СБ-40Т2					8						
			-08	СБ-40Т3		16									
Лит.															
Марка куста					КС4-2	КС4-3	КС5-1	КС5-2	КС5-3						

21975-03 37

3.015-5/86.3-03.00

Лист 2

36

формат А4

https://zavodjbi.com/

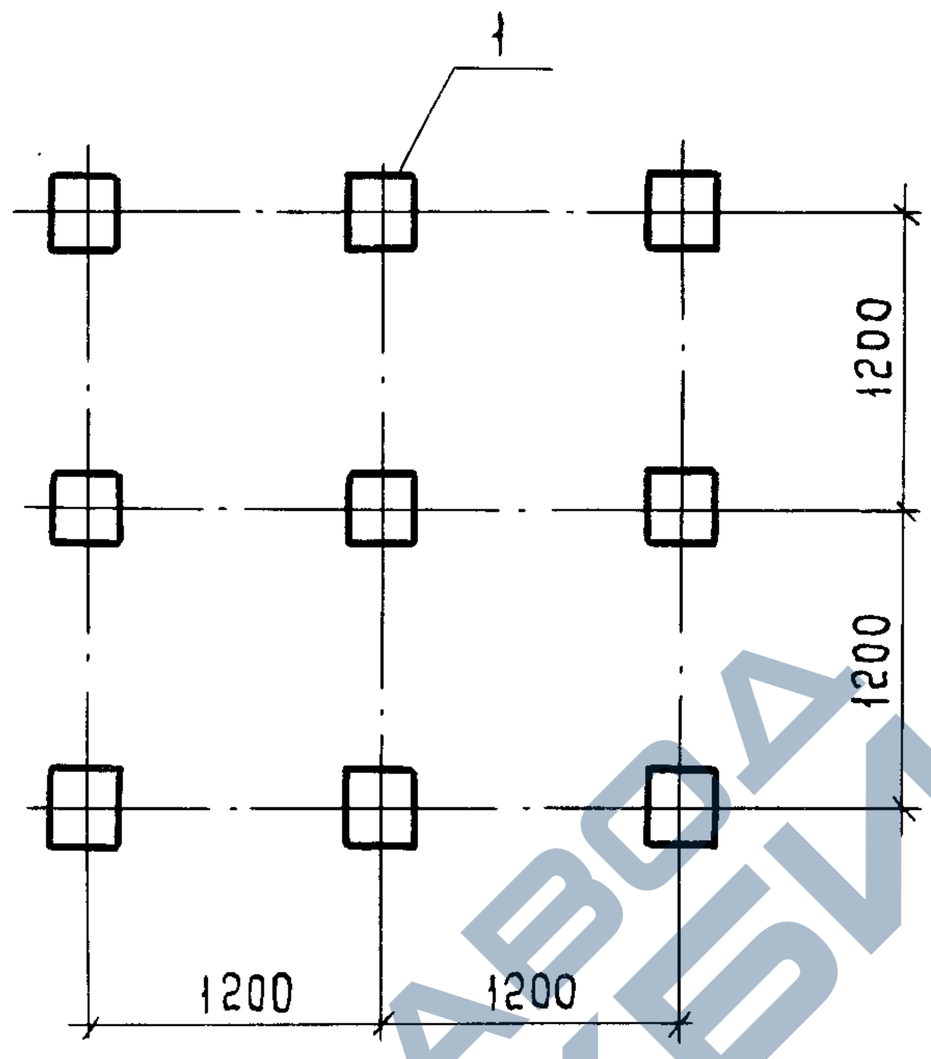

Гл. спец. н.к.	Пронин		3.09.86	3.015-5/86.3-03.00СБ
Нач. ПО-2	Коньков			Кусты свай КС1-1; КС1-2. Сборочный чертёж
Гл. констр.	Михальчук			
ГИП	Соколова		8.09.86	
Рук. гр.	Горюшин			
Инж.	Куприяшкина		7.03.86	
Пров.	Горюшин			

Стадия	Масса	Масштаб
Р	–	–
Лист	Листов 1	

ФУНДАМЕНТПРОЕКТ г. Москва

Взам. инв. №

Подпись и дата

Инв. № подл. 16167

https://zavodjbi.com/

https://zavodjbi.com/

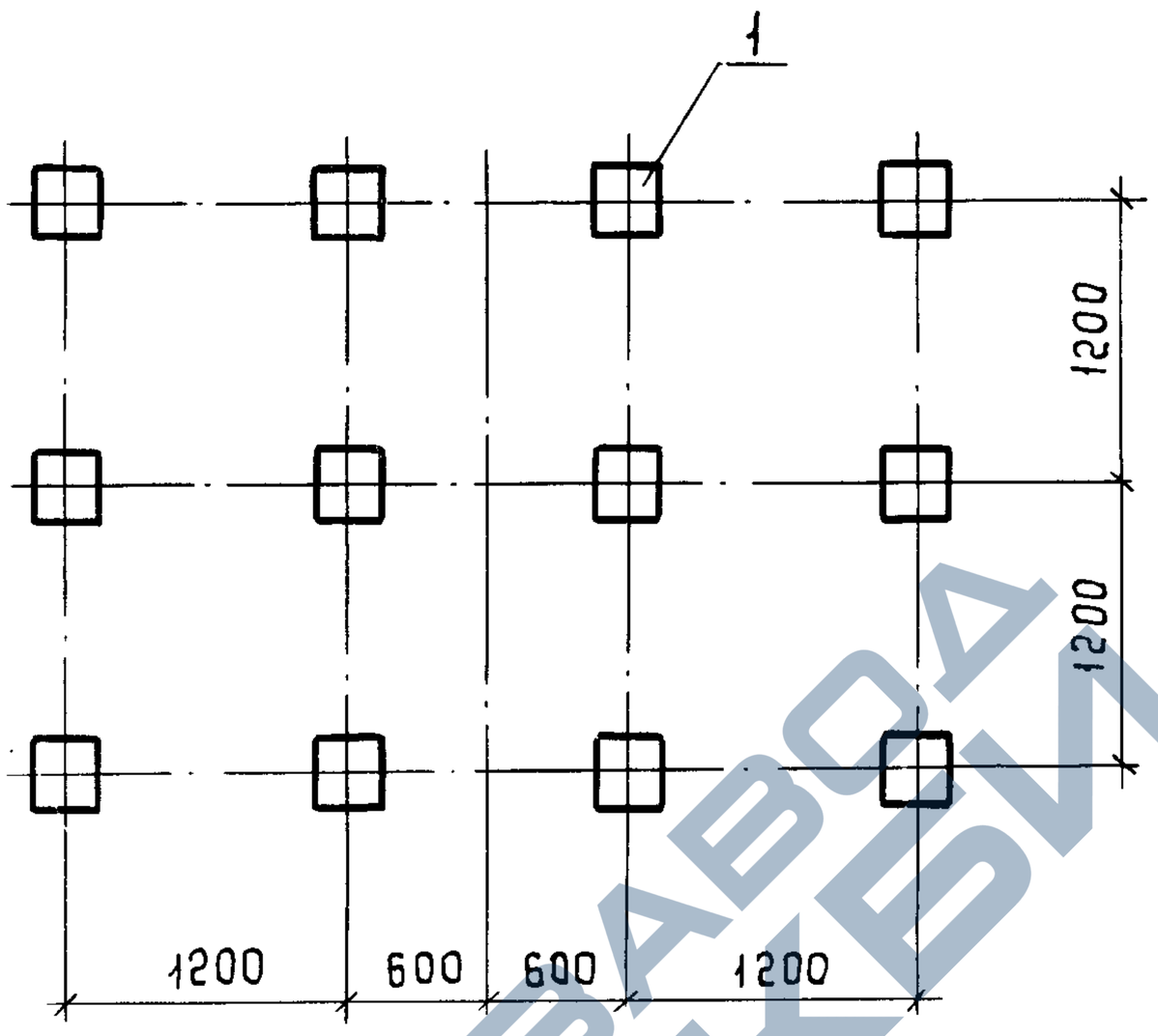

ЗАВОД ЖБИ

Взам. инв. №

Подпись и дата

Инв. № подл. 16167

Гл. спец. н.к.	Пронин		3.09.86
Нач. ПО-2	Коньков		2.09.86
Гл. констр.	Михальчук		2.09.86
ГИП	Соколова		12.09.86
Рук. гр.	Горюшин		8.9.86
Инж.	Куприяшкина		8.09.86
Пров.	Горюшин		8.9.86

3.015-5/86.3-03.01СБ

Кусты свай КС2-1; КС2-2; КС2-3; КС2-4. Сборочный чертёж.

Стадия	Масса	Масштаб
Р	–	–
Лист	Листов 1	

ФУНДАМЕНТПРОЕКТ г. Москва

https://zavodjbi.com/

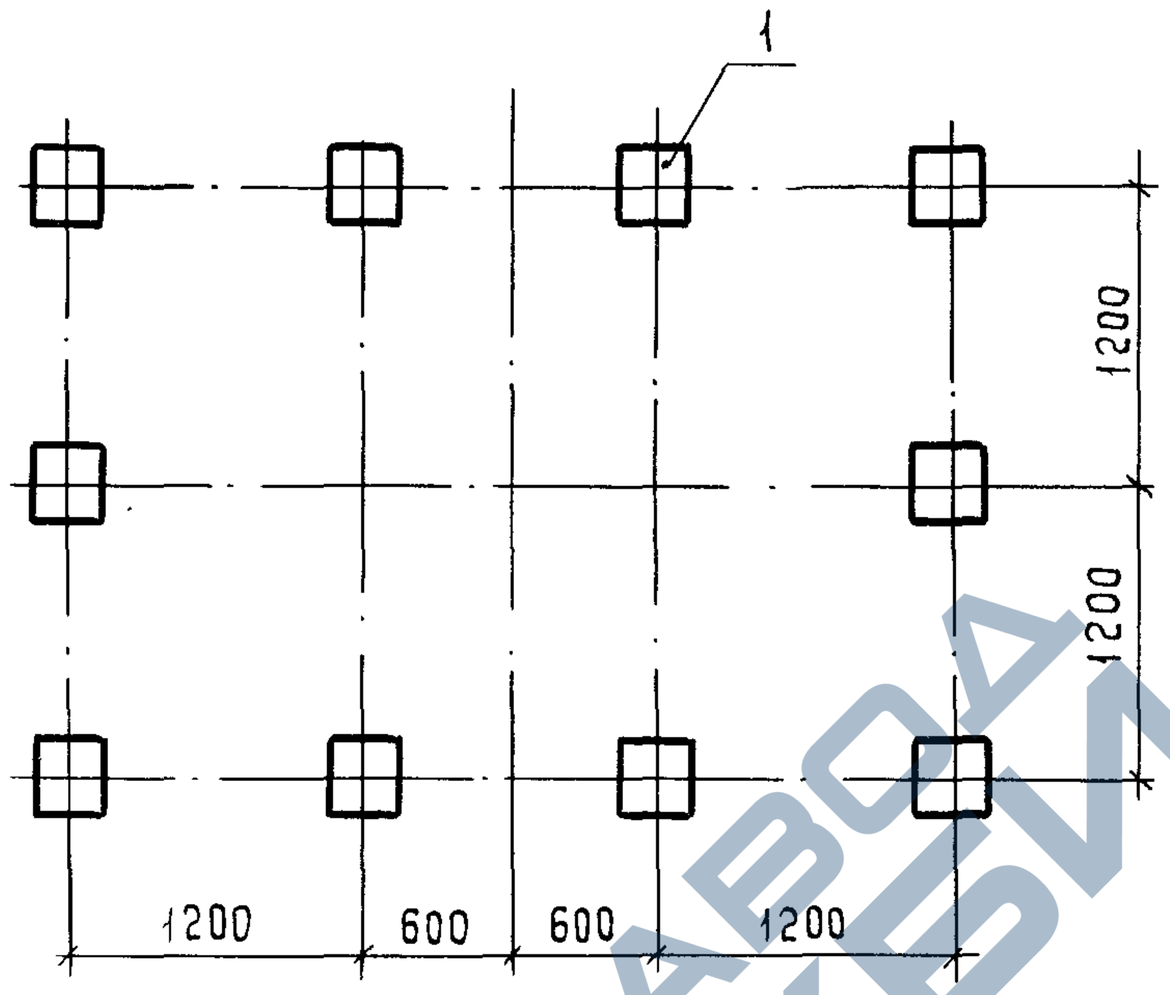

Гл. спец. н.к.	Пронин		3.09.86	
Нач.ПО-2	Коньков		1986	
Гл.констр.	Михальчук		1.09.86	
ГИП	Соколова		1.09.86	
Рук. гр.	Горюшин		8.09.86	
Инж.	Куприяшкина		7.09.86	
Пров.	Горюшин		7.09.86	

3.015-5/86.3-03.02СБ

Кусты свай КС3-1 КС3-2; КС3-3. Сборочный чертёж

Стадия	Масса	Масштаб
Р	–	–
Лист	Листов 1	

ФУНДАМЕНТПРОЕКТ г. Москва

Взам. инв. №

Подпись и дата

Инв. № подл. 16167

https://zavodjbi.com/

https://zavodjbi.com/

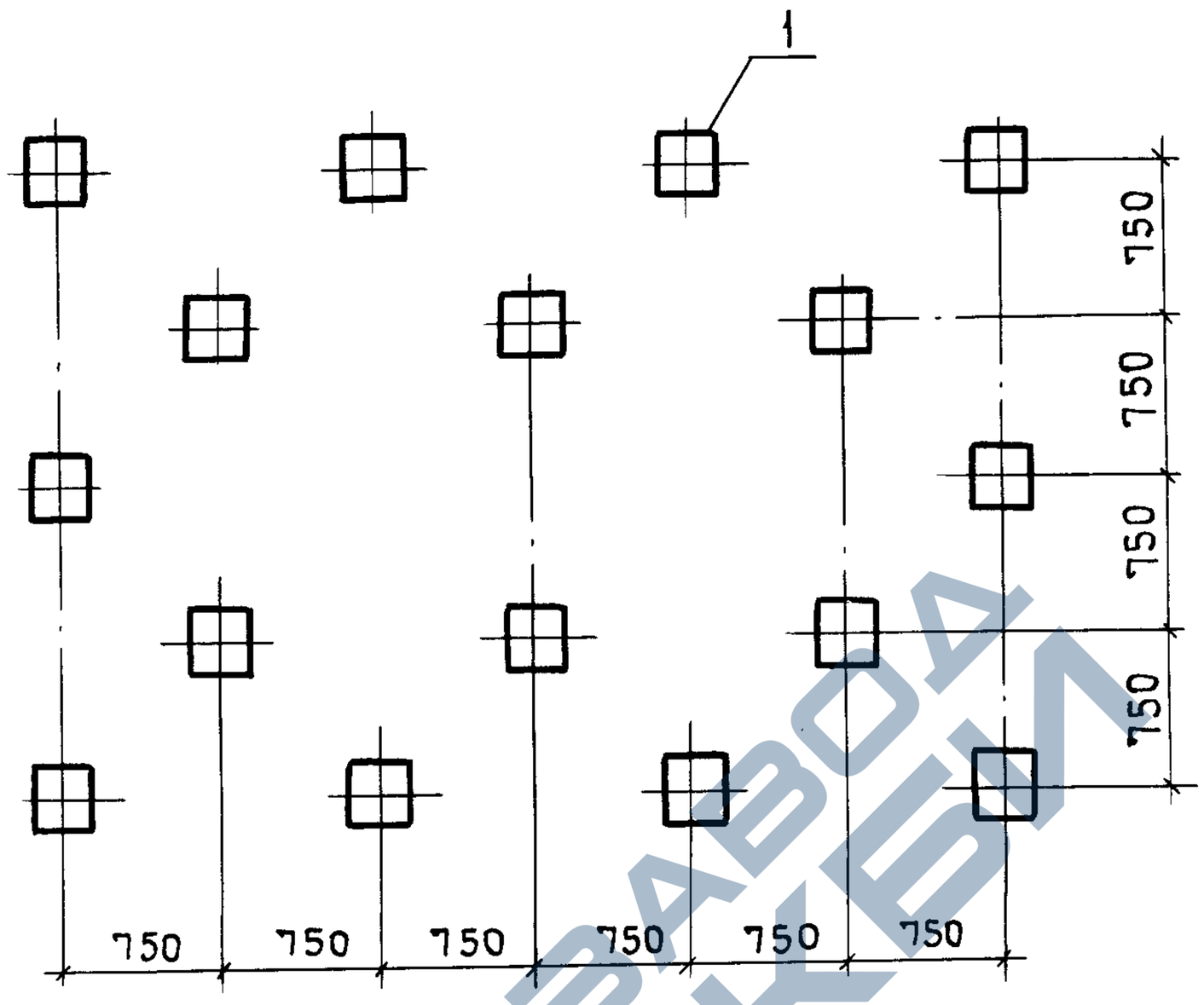

Гл. спец. н.к.	Пронин		3.09.86	
Нач. ПО-2	Коньков		25.9.86	
Гл. констр.	Михальчук		11.9.86	
ГИП	Соколова		11.09.86	
Рук. гр.	Горюшин		8.9.86	
Инж.	Куприяшкина		2.09.86	
Пров.	Горюшин		8.9.86	

3.015-5/86.3-03.03СБ

Кусты свай КС4-1; КС4-2; КС4-3. Сборочный чертёж

Стадия	Масса	Масштаб
Р	–	–
Лист	Листов 1	

ФУНДАМЕНТПРОЕКТ г. Москва

Взам. инв. №

Подпись и дата

Инв. № подл. 16167

https://zavodjbi.com/

https://zavodjbi.com/

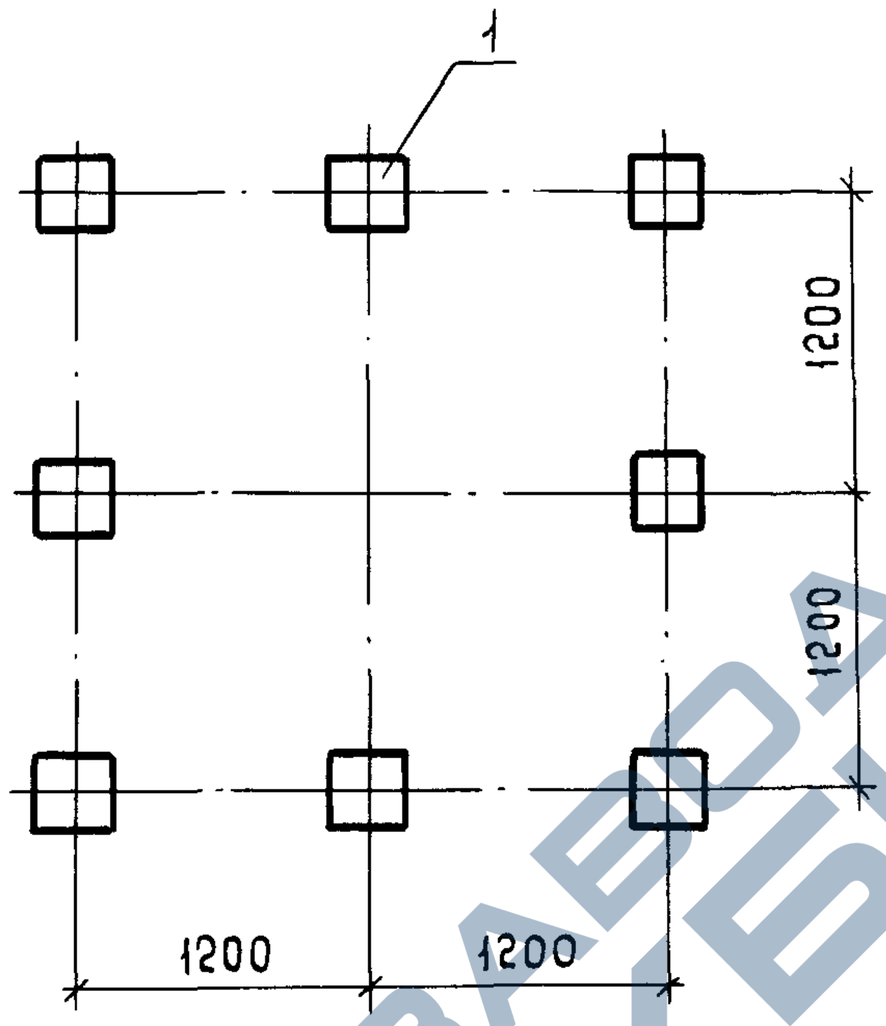

ЗАВОД ЖБИ

Взам. инв. №

Подпись и дата

Инв. № подл. 16167

Гл. спец. н. к.	Пронин		3.09.86	3.015-5/86.3-03.04СБ
Нач. ПО-2	Коньков		3.09.86	Кусты свай КС5-1; КС5-2; КС5-3. Сборочный чертеж
Гл. констр.	Михальчук		3.09.86	
ГИП	Соколова		3.09.86	
Рук. гр.	Горюшин		3.09.86	
Инж.	Куприяшкина		3.09.86	
Провер.	Горюшин		3.09.86	

Стадия	Масса	Масштаб
Р	–	–
Лист	Листов 1	

ФУНДАМЕНТПРОЕКТ
г. Москва

https://zavodjbi.com/

Инв. № подл.	Подпись и дата	Взам. инв. №
16167		

Гл. спец.	Проник	
Нач. ПО-2	Конков	
Гл. констр.	Михальчук	
ГИП	Соколова	
Рук. гр.	Горюнин	
Инж.	Куприянова	
Пров.	Горюнин	

Марка элемента	Изделия арматурные					Изделия закладные										
	Арматура класса				Всего	Прокат марки									Всего	Общий расход
	А-I		А-III			Вст. 3 пс 6										
	ГОСТ 5781-82					ГОСТ 24379.1-80										
	Ф8	Итого	Ф16	Итого		Болт М24×120	Болт М30×900	Болт М30×125	Болт М30×132	Болт М36×800	Болт М36×125	Болт М42×1400	Болт М48×1000	Итого		
Рм 1-1	11.5	11.5	148.9	148,9	160.4	—	56,0	—	—	—	—	—	—	56,0	56,0	216,4
Рм 1-2	11.5	11.5	148.9	148,9	160,4	—	—	—	—	125,6	—	—	—	125,6	125,6	286,0
Рм 1-3	11,5	11.5	148,9	148,9	160.4	—	—	—	—	—	—	197,6	—	197,6	197,6	358,0
Рм 1-4	11.5	11.5	148,9	148,9	160.4	—	—	—	—	—	—	—	280,8	280,8	280,8	441,2
Рм 1-5	11.5	11.5	148.9	148,9	160.4	—	—	—	—	—	—	197,6	—	197,6	197,6	358,0
Рм 1-6	11,5	11.5	148,9	148,9	160,4	—	—	—	—	—	—	—	280,8	280,8	280,8	441,2
Рм 1-7	11.5	11.5	148,9	148,9	160,4	—	—	—	—	251,2	—	—	—	251,2	251,2	411,6
Рм 1-8	11,5	11.5	148,9	148,9	160.4	—	—	—	—	—	—	395,2	—	395,2	395,2	555,6
Рм 1-9	11,5	11.5	148,9	148,9	160,4	—	—	—	—	251,2	—	—	—	251,2	251,2	411,6
Рм 1-10	11,5	11.5	148,9	148,9	160,4	—	—	—	—	—	—	395,2	—	395,2	395,2	555,6
Рм 1-11	11,5	11.5	148,9	148,9	160,4	—	—	—	—	—	—	—	561,6	561,6	561,6	722,0
Рм 2-1	16,6	16,6	207.5	207.5	224.1	78,4	—	—	—	—	—	—	—	78,4	78,4	302.5
Рм 2-2	16,6	16,6	207.5	207.5	224,1	—	—	142,4	—	—	—	—	—	142,4	142,4	366,5
Рм 2-3	16,6	16,6	207.5	207,5	224,1	—	—	142,4	—	—	—	—	—	142,4	142,4	366.5
Рм 2-4	16,6	16,6	207.5	207.5	224,1	—	—	—	148,8	—	—	—	—	148,8	148,8	372,9
Рм 2-5	16,6	16,6	207.5	207,5	224,1	—	—	—	—	—	308,8	—	—	308,0	308,8	532,9
Рм 2-6	16,6	16,6	207.5	207,5	224,1	—	—	—	—	—	—	481,6	—	481,6	481,6	705,7
Рм 3-1	7,7	7.7	99.1	99.1	106,8	—	—	—	148,8	—	—	—	—	148,8	148,8	255,6

Ведомость расхода стали на ростверк, кг

3.015-5/86.3-000ВОС1

Стадия	Лист	Листов
Р	1	3

ФУНДАМЕНТПРОЕКТ г. Москва

21975-03 43 Формат А4

https://zavodjbi.com/
ЗАВОД ЖБИ

https://zavodjbi.com/

Инв. N подл.	Подпись и дата	Взам.инв. N
16167		

Марка элемента	Изделия арматурные					Изделия закладные								Общий расход
	Арматура класса				Всего	Прокат марки							Всего	
	А-I		А-III			Вст. 3 пс6								
	ГОСТ 5781-82					ГОСТ 24379.1-80								
	Ф8	Итого	Ф16	Итого		Болт М30×1320	Болт М36×1250	Болт М42×1400	Болт М48×1000	Болт М48×1500	Болт М56×1800	Итого		
Рм3-2	7.7	7.7	99.1	99.1	106.8	—	308.8	—	—	—	—	308.8	308.8	415,6
Рм3-3	7.7	7.7	99.1	99.1	106,8	148,8	—	—	—	—	—	148.8	148.8	255,6
Рм3-4	7.7	7.7	99.1	99.1	106,8	—	308.8	—	—	—	—	308,8	308.8	415,6
Рм3-5	7.7	7.7	99.1	99.1	106,8	—	308.8	—	—	—	—	308,8	308.8	415,6
Рм3-6	7.7	7.7	99.1	99.1	106,8	—	—	481.6	—	—	—	481,6	481.6	588.4
Рм4-1	23.4	23,4	295,1	295,1	318,5	—	308,8	—	—	—	—	308.8	308,8	627.3
Рм4-2	23.4	23,4	295,1	295,1	318,5	—	—	481,6	—	—	—	481.6	481.6	800.1
Рм4-3	23,4	23,4	295,1	295,1	318,5	—	—	481,6	—	—	—	481.6	481.6	800.1
Рм4-4	23,4	23,4	295,1	295,1	318.5	—	—	481.6	—	—	—	481.6	481.6	800.1
Рм4-5	23,4	23,4	295.1	295,1	318,5	—	—	—	—	675,2	—	675,2	675,2	993.7
Рм5-1	23,4	23,4	295,1	295.1	318.5	—	308.8	—	—	—	—	308,8	308,8	627.3
Рм5-2	23,4	23,4	295,1	295.1	318.5	—	—	—	—	675,2	—	675,2	675,2	993.7
Рм5-3	23,4	23,4	295,1	295,1	318.5	—	—	481.6	—	—	—	481,6	481,6	800.1
Рм5-4	23,4	23,4	295,1	295,1	318.5	—	—	—	—	675,2	—	675,2	675,2	993.7
Рм6-1	23.4	23.4	295,1	295,1	318.5	—	—	—	—	—	1139.2	1139,2	1139.2	1457.7
Рм7-1	11.5	11.5	93,2	93,2	104.7	—	—	395,2	—	—	—	395,2	395,2	499.9
Рм7-2	11.5	11,5	93,2	93,2	104.7	—	—	—	561,6	—	—	561,6	561,6	666,3
Рм7-3	11,5	11,5	93,2	93,2	104,7	—	—	—	561,6	—	—	561,6	561,6	666,3

https://zavodjbi.com/

https://zavodjbi.com/

Инв. № подл.	Подпись и дата	Взам. инв. №
16167		

Марка элемента	Изделия арматурные					Изделия закладные				Общий расход
	Арматура класса				Всего	Прокат марки			Всего	
	А-I		А-III			В Ст.3 пс6				
	ГОСТ 5781-82					ГОСТ 24379.1-80				
	Ф8	Итого	Ф16	Итого		Болт М42×1400	Болт М48×1000	Итого		
Рм7-4	11.5	11.5	93.2	93.2	104.7	395.2	—	395.2	395.2	499.9
Рм7-5	11.5	11.5	93.2	93.2	104.7	—	561.6	561.6	561.6	666.3

3.015-5/86.3-00.0 ВРС 1

21975-03 45

Лист 3

https://zavodjbi.com/

Инв. № подл.	Подпись и дата	Взам. инв. №
16167		

Гл. спец.	Пронин	
Нач. ПО-2	Конькова	
Гл. констр.	Михальчук	
ГИП	Соколова	
Рук. гр.	Горонин	
Инж.	Кулешкина	
Пров.	Горонин	

Ведомость расхода стали на сваи и фундамент, кг

3.015-5/86.3-000ОВРС2

Марка элемента	Изделия арматурные										
	Арматура класса										Всего
	А-I				А-III				ВI		
	ГОСТ 5781-82								ГОСТ 6727-80		
	Ф8	Ф10	Ф14	Итого	Ф16	Ф18	Ф20	Итого	Ф5	Итого	
СФ1-1	11.5	14.4	—	25,9	148,9	450,0	—	598,0	57,6	57,6	681,5
СФ1-2	11.5	14.4	—	25,9	148,9	450,0	—	598,0	57,6	57,6	681,5
СФ1-3	11,5	14,4	—	25,9	148,9	450,0	—	598,0	57,6	57,6	681,5
СФ1-4	11.5	14.4	—	25,9	148,9	450,0	—	598,0	57,6	57,6	681,5
СФ1-5	11,5	14,4	—	25,9	148,9	450,0	—	598,0	57,6	57,6	681,5
СФ1-6	11,5	14,4	—	25,9	148,9	450,0	—	598,0	57,6	57,6	681,5
СФ1-7	11.5	14,4	—	25,9	148,9	450,0	—	598,0	57,6	57,6	681,5
СФ1-8	11,5	14,4	—	25,9	148,9	450,0	—	598,0	57,6	57,6	681,5
СФ1-9	11,5	—	28,8	40,3	148,9	453,6	—	601,6	69,3	69,3	711,2
СФ1-10	11,5	—	28,8	40,3	148,9	453,6	—	601,6	69,3	69,3	711,2
СФ1-11	11,5	—	28,8	40,3	148,9	453,6	—	601,6	69,3	69,3	711,2
СФ2-1	16,6	19,2	—	35,8	207,5	600,0	—	807,5	64,8	64,8	908,1
СФ2-2	16,6	19,2	—	35,8	207,5	—	739,2	946,7	76,8	76,8	1059,3
СФ2-3	16,6	19,2	—	35,8	207,5	—	739,2	946,7	76,8	76,8	1059,3
СФ2-4	16,6	—	38,4	55,0	207,5	—	748,8	956,3	92,2	92,2	1103,5
СФ2-5	16,6	—	38,4	55,0	207,5	—	748,8	956,3	92,2	92,2	1103,5
СФ2-6	16,6	—	38,4	55,0	207,5	—	758,4	965,9	111,6	111,6	1132,5
СФ3-1	7,75	16,0	—	23,75	99,1	—	616,0	715,1	64,0	64,0	802,8

Стадия	Лист	Листов
Р	1	6

ФУНДАМЕНТПРОЕКТ
г. Москва

21975-03 46 Формат А4

https://zavodjbi.com/

https://zavodjbi.com/

Инв. № подл.	Подпись и дата	Взам. инв. №
16167		

Марка элемента	Изделия арматурные										Всего
	Арматура класса										
	А-I				А-III				В-I		
	ГОСТ 5781-82								ГОСТ 6727-80		
	Ф8	Ф10	Ф14	Итого	Ф16	Ф18	Ф20	Итого	Ф5	Итого	
СФ3-2	7.75	16,0	—	23,75	99,1	—	616,0	715,1	64,0	64,0	802,85
СФ3-3	7.75	—	32,0	39,75	99,1	—	624,0	723,1	77,0	77,0	839,85
СФ3-4	7.75	—	32,0	39,75	99,1	—	624,0	723,1	77,0	77,0	839,85
СФ3-5	7.75	—	36,0	43,75	99,1	—	632,0	731,1	93,0	93,0	867,85
СФ3-6	7.75	—	36,0	43,75	99,1	—	632,0	731,1	93,0	93,0	867,85
СФ4-1	23,4	25,6	—	49,0	295,1	—	985,6	1280,7	102,4	102,4	1432,1
СФ4-2	23,4	25,6	—	49,0	295,1	—	985,6	1280,7	102,4	102,4	1432,1
СФ4-3	23,4	—	51,2	74,6	295,1	—	998,4	1293,5	123,2	123,2	1491,3
СФ4-4	23,4	—	51,2	74,6	295,1	—	998,4	1293,5	123,2	123,2	1491,3
СФ4-5	23,4	—	57,6	81,0	295,1	—	1011,2	1306,3	148,8	148,8	1536,1
СФ5-1	23,4	25,6	—	49,0	295,1	—	985,6	1280,7	102,4	102,4	1432,1
СФ5-2	23,4	25,6	—	49,0	295,1	—	985,6	1280,7	102,4	102,4	1432,1
СФ5-3	23,4	25,6	—	49,0	295,1	—	985,6	1280,7	102,4	102,4	1432,1
СФ5-4	23,4	—	51,2	74,6	295,1	—	998,4	1293,5	123,2	123,2	1491,3
СФ6-1	23,4	—	57,6	81,0	295,1	—	1011,2	1306,3	148,8	148,8	1536,1
СФ7-1	11,5	12,8	—	24,3	93,2	400	—	493,2	51,2	51,2	568,7
СФ7-2	11,5	—	25,6	37,1	93,2	403,2	—	496,4	61,6	61,6	595,1
СФ7-3	11,5	—	25,6	37,1	93,2	403,2	—	496,4	61,6	61,6	595,1

3.015-5/86.3-00.0ВРС2

21975-03 47

Лист 2

46

https://zavodjbi.com/

https://zavodjbi.com/

Инв. № подл.	Подпись и дата	Взам. инв. №
16167		

Марка элемента	Изделия арматурные										
	Арматура класса										Всего
	А-I				А-III				В-I		
	ГОСТ 5781-82								ГОСТ 6727-80		
	Ф8	Ф10	Ф14	Итого	Ф16	Ф16	Ф20	Итого	Ф5	Итого	
СФ7-4	11,5	—	25,6	37,1	93,2	403,2	—	496,4	61,6	61,6	595,1
СФ7-5	11,5	—	28,8	40,3	93,2	409,2	—	502,4	74,4	74,4	617,1

3.015-5/86.3-00.00 ВРС2

Лист 3

48

21975-03

47

https://zavodjbi.com/

Инв.№ подл.	Подпись и дата	Взам.инв.№
16167		

Марка элемента	Изделия закладные									Всего	Общий расход
	Прокат марки ВСт3 пс6 ГОСТ 24379.1-80										
	Болт М24х120	Болт М30х900	Болт М30х1250	Болт М30х1320	Болт М36х800	Болт М36х1250	Болт М42х1400	Болт М48х1000	Итого		
СФ1-1	—	50,0	—	—	—	—	—	—	50,0	50,0	731,5
СФ1-2	—	—	—	—	66,5	—	—	—	66,5	66,5	748,1
СФ1-3	—	—	—	—	—	—	103,2	—	103,2	103,2	784,8
СФ1-4	—	—	—	—	—	—	—	150,6	150,6	150,8	832,1
СФ1-5	—	—	—	—	—	—	103,2	—	103,2	103,2	784,8
СФ1-6	—	—	—	—	—	—	—	150,6	150,6	150,6	832,1
СФ1-7	—	—	—	—	133,0	—	—	—	133,0	133,0	814,5
СФ1-8	—	—	—	—	—	—	206,4	—	206,4	206,4	887,9
СФ1-9	—	—	—	—	133,0	—	—	—	133,0	133,0	844,2
СФ1-10	—	—	—	—	—	—	206,4	—	206,4	206,4	917,6
СФ1-11	—	—	—	—	—	—	—	301,3	301,3	301,3	1012,5
СФ2-1	73,0	—	—	—	—	—	—	—	73,0	73,0	981,1
СФ2-2	—	—	130,4	—	—	—	—	—	130,4	130,4	1189,7
СФ2-3	—	—	130,4	—	—	—	—	—	130,4	130,4	1189,7
СФ2-4	—	—	—	136,5	—	—	—	—	136,5	136,5	1240,0
СФ2-5	—	—	—	—	—	190,0	—	—	190,0	190,0	1293,5
СФ2-6	—	—	—	—	—	—	293,3	—	293,3	293,3	1425,8
СФ3-1	—	—	—	136,5	—	—	—	—	136,5	136,5	939,3

Инв. № подл.	Подпись и дата	Взам. инв. №
16167		

Марка элемента	Изделия закладные								Всего	Общий расход
	Прокат марки В ст. 3 пс6 ГОСТ 24 379.1-80									
	Болт М30×1320	Болт М36×800	Болт М36×1250	Болт М42×1400	Болт М48×1000	Болт М48×1500	Болт М56×1800	Итого		
СФ3-2	—	—	190,0	—	—	—	—	190,0	190,0	992,9
СФ3-3	136,5	—	—	—	—	—	—	136,5	136,5	976,4
СФ3-4	—	—	190,0	—	—	—	—	190,0	190,0	1029,9
СФ3-5	—	—	190,0	—	—	—	—	190,0	190,0	1057,9
СФ3-6	—	—	—	293,3	—	—	—	293,3	293,3	1162,2
СФ4-1	—	—	190,0	—	—	—	—	190,0	190,0	1622,1
СФ4-2	—	—	—	293,3	—	—	—	293,3	293,3	1725,4
СФ4-3	—	—	—	293,3	—	—	—	293,3	293,3	1784,6
СФ4-4	—	—	—	293,3	—	—	—	293,3	293,3	1784,6
СФ4-5	—	—	—	—	—	414,9	—	414,9	414,9	1951,0
СФ5-1	—	—	190,0	—	—	—	—	190,0	190,0	1622,1
СФ5-2	—	—	—	—	—	414,9	—	414,9	414,9	1847,0
СФ5-3	—	—	—	293,3	—	—	—	293,3	293,3	1925,4
СФ5-4	—	—	—	—	—	474,9	—	414,9	414,9	1906,2
СФ6-1	—	—	—	—	—	—	899,0	899,0	899,0	2435,1
СФ7-1	—	—	—	206,4	—	—	—	206,4	206,4	775,1
СФ7-2	—	—	—	—	301,3	—	—	301,3	301,3	896,4
СФ7-3	—	—	—	—	301,3	—	—	301,3	301,3	896,4

https://zavodjbi.com/

https://zavodjbi.com/

Марка элемента	Изделия закладные								Всего	Общий расход
	Прокат марки В ст.3 ПС6 ГОСТ 24379.1-80									
	Болт М30×1320	Болт М36×800	Болт М36×1250	Болт М42×1400	Болт М48×1000	Болт М48×1500	Болт М56×1800	Итого		
СФ7-4	—	—	—	206,4	—	—	—	206,4	206,4	801,5
СФ7-5	—	—	—		301,3	—	—	301,3	301,3	918,4

https://zavodjbi.com/