https://zavodjbi.com/

ГОСУДАРСТВЕННЫЙ КОМИТЕТ ПО ГРАЖДАНСКОМУ СТРОИТЕЛЬСТВУ И АРХИТЕКТУРЕ
ПРИ ГОССТРОЕ СССР

ТИПОВЫЕ КОНСТРУКЦИИ И ДЕТАЛИ ЗДАНИЙ И СООРУЖЕНИЙ

## СЕРИЯ 1.132-1

# ПАНЕЛИ НАРУЖНЫХ СТЕН

## ЛЕГКОБЕТОННЫЕ ОДНОСЛОЙНЫЕ ОДНОРЯДНОЙ РАЗРЕЗКИ ДЛЯ КРУПНОПАНЕЛЬНЫХ ЖИЛЫХ ЗДАНИЙ С ШАГОМ ПОПЕРЕЧНЫХ СТЕН 2.4 – 3.6 И ВЫСОТОЙ ЭТАЖА 2.8 м

## ВЫПУСК 1-1

ПАНЕЛИ ГРУППЫ НР1 ОДНОШАГОВЫЕ ТОЛЩИНОЙ 300, 350, 400 мм

11909 – 04
ЦЕНА 1-35

https://zavodjbi.com/

https://zavodjbi.com/

**Центральный институт типового проектирования просит дать Ваши замечания и предложения по улучшению качества направляемого Вам проекта**

**ТИПОВОЙ ПРОЕКТ** _____
(номер проекта)

**Наименование проекта** _____

_____

_____

**Проектная организация—автор проекта** _____

**Замечания о недостатках в проекте (нерациональные объемно-планировочные и конструктивные решения, ошибки, опечатки, полиграфические дефекты и т. п.) и предложения по их устранению** _____

_____

**Подпись должностного лица, наименование организации и ее адрес**

_____

_____

_____

**ЦЕНТРАЛЬНЫЙ ИНСТИТУТ ТИПОВОГО ПРОЕКТИРОВАНИЯ ГОССТРОЯ СССР**

**Москва, Б-66, Спартаковская ул., 2а, корпус В**

**Сдано в печать** **1972 года**

**Заказ № 02021** **Тираж 4000 экз.**

https://zavodjbi.com/

ГОСУДАРСТВЕННЫЙ КОМИТЕТ ПО ГРАЖДАНСКОМУ СТРОИТЕЛЬСТВУ И АРХИТЕКТУРЕ ПРИ ГОССТРОЕ СССР

ТИПОВЫЕ КОНСТРУКЦИИ И ДЕТАЛИ ЗДАНИЙ И СООРУЖЕНИЙ

## СЕРИЯ 1.132-1

# ПАНЕЛИ НАРУЖНЫХ СТЕН

## ЛЕГКОБЕТОННЫЕ ОДНОСЛОЙНЫЕ ОДНОРЯДНОЙ РАЗРЕЗКИ ДЛЯ КРУПНОПАНЕЛЬНЫХ ЖИЛЫХ ЗДАНИЙ С ШАГОМ ПОПЕРЕЧНЫХ СТЕН 2.4 - 3.6 И ВЫСОТОЙ ЭТАЖА 2.8 м

## ВЫПУСК 1-1

ПАНЕЛИ ГРУППЫ НР1 ОДНОШАГОВЫЕ ТОЛЩИНОЙ 300, 350, 400 мм

РАЗРАБОТАНЫ ЦНИИЭП ЖИЛИЩА ГОСУДАРСТВЕННОГО КОМИТЕТА ПО ГРАЖДАНСКОМУ СТРОИТЕЛЬСТВУ И АРХИТЕКТУРЕ ПРИ ГОССТРОЕ СССР ПРИ УЧАСТИИ ЦНИИСК им. В.А. Кучеренко

УТВЕРЖДЕНЫ И ВВЕДЕНЫ В ДЕЙСТВИЕ ГОСУДАРСТВЕННЫМ КОМИТЕТОМ ПО ГРАЖДАНСКОМУ СТРОИТЕЛЬСТВУ И АРХИТЕКТУРЕ ПРИ ГОССТРОЕ СССР С 1 ЯНВАРЯ 1972 г ПРИКАЗОМ № 190 ОТ 26 ОКТЯБРЯ 1971 г

ЦНИИЭП ЖИЛИЩА

| | | | |
|---|---|---|---|
| Гл. инженер отделения | Н. Дыховичная | Гл. инженер отдела | Н. Росинский |
| Гл. конструктор отделения | Б. Смирнов | Гл. инженер проекта | Г. Бабынин |
| Согласовано: Гл. инж. ин-та Гипростроймаш | Н. Кузенко | Зав. лабораторией | В. Камейко |
| Утверждено: Зам. председателя Госстроя СССР | В.А. Кучеренко | | |

11909-04 2

| Наименование чертежей | №№ листов | №№ страниц |
|---|---|---|
| Содержание | Iп-2п | 2-3 |
| Пояснительная записка | 3п | 4 |
| Номенклатура изделий альбома | 4п-7п | 5-8 |
| Расчетные схемы панелей, схемы испытаний | 8п-IOп | 9-II |
| Фасады и схемы армирования панелей НРI-27.29.3-2; НРI-27.29.35-2; НРI-27.29.4-2 | I | I2 |
| Арматурный блок АБНРI-27-2 | 2 | I3 |
| Фасады и схемы армирования панелей НРI-30.29.3-2; НРI-30.29-35-2; НРI-30.29-4 -2 | 3 | I4 |
| Арматурный блок АБ НРI-30-2 | 4 | I5 |
| Фасады и схемы армирования панелей НРI-33.29.3-2; НРI-33.29.35-2; НРI-35.29.4-2 | 5 | I6 |
| Арматурный блок АБ НРI-33-2 | 6 | I7 |
| Фасады и схемы армирования панелей НРI-36.29.3-2; НРI-36.29.35-2; НРI-36.29.4-2 | 7 | I8 |
| Арматурный блок АБ НРI-36-2 | 8 | I9 |
| Фасады и схемы армирования панелей НРI-33.29.3-3; НРI-33.29.35-3; НРI-33.29.4-3 | 9 | 20 |
| Арматурный блок АБ НРI-33-3 | I0 | 2I |
| Фасады и схемы армирования панелей НРI-36.29.3-3; НРI-36.29.35-3; НРI-36.29.4-3 | II | 22 |
| Арматурный блок АБ НРI-36.3 | I2 | 23 |
| Фасады и схемы армирования панелей НРI-27.29.3-4; НРI-27.29.35-4; НРI-27.29.4-4 | I3 | 24 |
| Фасады и схемы армирования панелей НРI-27.29.3-4-I; НРI-27.29.35-4-I; НРI-27.29.4-4-I | I4 | 25 |
| Арматурный блок АБ НРI-27-4 | I5 | 26 |
| Фасады и схемы армирования панелей НРI-30.29.3-4; НРI-30.29.35-4; НРI-30.29.4-4 | I6 | 27 |
| Фасады и схемы армирования панелей НРI-30.29.3-4-I; НРI-30.29.35-4-I; НРI-30.29.4-4-I | I7 | 28 |
| Арматурный блок АБНРI-30-4 | I8 | 29 |
| Фасады и схемы армирования панелей НРI-42.29.3-5; НРI-42.29.35-5; НРI-42.29.4-5 | I9 | 30 |
| Фасады и схемы армирования панелей НРI-42.29.3-5-I; НРI-42.29.35-5-I; НРI-42.29.4-5-I | 20 | 3I |
| Арматурный блок АБ НРI-42-5 | 2I | 32 |
| Фасады и схемы армирования панелей НРI-30.27.3-Iб; НРI-30.27.35-Iб; НРI-30.27.4-Iб; НРI-30.27.3-Iбл; НРI-30.27.35-Iбл; НРI-30.27.4-Iбл | 22 | 33 |
| Арматурный блок АБНРI-30-Iб, АБ НРI-30-Iбл | 23 | 34 |


Гл. инж. отд. Н.Росинский
Гл. инж. пр. Г.Бабынин
Рук. группы Р.Долмацина

ЦНИИЭП жилища

| ТК 1971 | ПАНЕЛИ ГРУППЫ НРI, ОДНОШАГОВЫЕ, ТОЛЩИНОЙ 300; 350; 400 ММ | СЕРИЯ 1.132-1 | |
|---|---|---|---|
| | СОДЕРЖАНИЕ | ВЫПУСК 1-1 | ЛИСТ 1п |

| Наименование чертежей | №№ листов | №№ страниц |
|---|---|---|
| Фасады и схемы армирования панелей НРI-33.27.3-Iб; НРI-33.27.35-Iб; НРI-33-27.4-Iб, НРI-33.27.3-Iбл; НРI-33.27.35-Iбл; НРI-33.27.4-Iбл | 24 | 35 |
| Арматурный блок АБНРI-33-Iб; АБНРI-33-Iбл | 25 | 36 |
| Фасады и схемы армирования панелей НРI-36.27.3-Iб, НРI-36.27.35-Iб, НРI-36.27.4-Iб, НРI-36.27.3-Iбл; НРI-36.27.35-Iбл; НРI-36.27.4-Iбл | 26 | 37 |
| Арматурный блок АБНРI-36-Iб; АБНРI-36-Iбл | 27 | 38 |
| Фасады и схемы армирования панелей НРI-33.27.3-2б; НРI-33.27.35-2б; НРI-33.27.4-2б; НРI-33.27.3-2бл; НРI-33.27.35-2бл; НРI-33.27.4-2бл | 28 | 39 |
| Арматурный блок АБНРI-33-2б АБНРI-33-2бл | 29 | 40 |
| Фасады и схемы армирования панелей НРI-36.27.3-2б; НРI-36.27.35-2б; НРI-36.27.4-2б; НРI-36.27.3-2бл; НРI-36.27.35-2бл; НРI-36.27.4-2бл | 30 | 4I |
| Арматурный блок АБНРI-36-2б; АБНРI-36-2бл | 3I | 42 |
| Схемы заполнения оконных и балконных проемов. Спецификация, маркировка деталей | 32 | 43 |

В альбоме серии I.132-I выпуск I-I представлены рабочие чертежи наружных стеновых панелей группы НР1 одношаговые толщиной 300, 350, 400 мм; альбомом следует пользоваться совместно с выпусками 0-I; 0-2; 0-3 и 2-I; 2-2; 2-3 настоящей серии.

В выпуске 0-I, 0-2, 0-3, приведены опалубочные и арматурные детали, область применения и основные положения, принятые при разработке панелей, сведения по конструкции панелей, применяемым материалам и допускам, указания по маркировке, складированию, транспортированию и монтажу панелей.

В выпуске 2-I; 2-2 и 2-3 приведены арматурные изделия (сетки, каркасы и закладные детали), указания по их изготовлению и маркировке.

## УКАЗАНИЯ ПО ПРИМЕНЕНИЮ ПРИ ПРОЕКТИРОВАНИИ, ИЗГОТОВЛЕНИИ И СТРОИТЕЛЬСТВЕ

При использовании альбомов рабочих чертежей Каталога в проектах жилых зданий следует указать:

I. Вид и маркировку легкого бетона по прочности на сжатие и его объемный вес, устанавливаемые, соответственно, на основании статического и теплотехнического расчетов здания. Объемный вес должен указываться в спецификациях к проекту и оговариваться в заказных спецификациях, передаваемых заводу-изготовителю, а марка бетона по прочности, кроме того, проставляться несмываемой краской на изделиях рядом с маркой изделия. В проектах может быть дано указание, что на изделиях проставляется только марка "75" или выше, имея в виду, что в остальных случаях, когда это особо не оговорено, изделия должны изготовляться из бетона марки 50.

2. Характер отделки фасадной поверхности панелей, что особо оговаривается при заказе панелей на заводе-изготовителе.

3. Вид и количество анкерных выпусков по верхнему поясу папанелей для 5-этажных домов (исключить выпуск АНаI и АНа3), имея в виду, что в Каталоге разработаны чертежи панелей для 9-этажных домов.

4. Вес панелей, в соответствии с объемными весами примененных материалов. В таблицах характеристик панелей Каталога приведены объемные веса легких бетонов в высушенном до настоящего веса состоянии; веса панелей определены с коэффициентом I,08 к объемному весу легкого бетона, учитывающим его влажность; фактурный слой принят с объемным весом 2000 кг/м3; учтены веса арматурного блока и столярных изделий.

5. Марки строповочных петель в случае их замены, имея в виду, что в рабочих чертежах Каталога петли подобраны и размещены исходя из следующих условий:

а) вес изделий принят для случая применения легкого бетона с объемным весом II00 кг/м3 (в высушенном до постоянного веса состоянии);

б) в панелях с двумя петлями принято, что на каждую из петель приходится половина веса; петли подобраны с незначительным запасом, компенсирующим несимметричность изделия;

<u>При разработке проектов допускается</u>:

I. Изменять длину верхнего и нижнего гребней в зависимости от размеров плит балконов и лоджий, а также от положения панели в стене здания. Например, при размещении балконов или лоджий начиная со второго этажа, панели первого этажа должны делаться без верхнего гребня на длину панели балкона или лоджий; при этом армирование перемычек над оконными проемами на участках, где исключен гребень, должно быть скорректировано с учетом увеличения нагрузки на перемычку.

2. Изменять в отдельных случаях положение оконных и балконных проемов в плане в пределах, допускаемых несущей способностью простенков.

3. Применять оконные и балконные блоки, не предусмотренные в рабочих чертежах Каталога, если это оправдано архитектурными или иными соображениями (при этом необходимым условием является проверка расчетом перемычек и простенков панели). Применение индивидуальных столярных изделий должно быть согласовано с утверждающей инстанцией при рассмотрении технического проекта.

4. Изменять количество и положение закладных деталей для крепления ограждений балконов и лоджий.

| Дата | Инвент. № | Взамен |
|---|---|---|
| | | |

| | | |
|---|---|---|
| Нач. отд. №17 | | Б. Шляпин |
| Гл. инж. отд. | | Н. Росинский |
| Гл. инж. пр. | | Г. Бабынин |
| Рук. группы | | Р. Домацина |

ЦНИИЭП жилища

| | | | |
|---|---|---|---|
| ТК | Панели группы НР1, одношаговые, толщиной 300; 350; 400 мм | Серия 1.132-1 | |
| 1971г | Пояснительная записка | Выпуск 1-1 | Лист 3п |

| Марка изделия | Эскиз изделия | Габариты изделий мм: длина ℓ | высота h | толщина d | Марка легкого бетона | Объем легкого бетона, м³ | Объем фактурного слоя, м³ | Расход стали, кг | Вес изделия при легком бетоне с объемным весом 900-1300 кг/м³ | Показатели на 1 м² изделия: легкого бетона м³ | декорат. бетона фактурн. слоя м³ | стали кг | № листов альбома |
|---|---|---|---|---|---|---|---|---|---|---|---|---|---|
| НР1-27.29.3-2 | 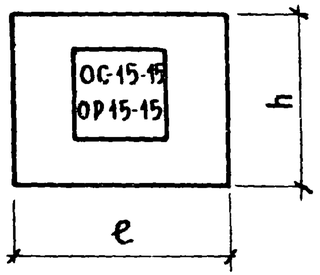  | 2690 | 2900 | 300 | 50/75 | 1.281 | 0.164 | 35.57 | 1750 - 2230 | 0.221 | 0.028 | 6.45 | 1 |
| НР1-27.29.35-2 | | | | 350 | | 1.531 | | 36.35 | 1995 - 2655 | 0.264 | | 6.58 | |
| НР1-27.29.4-2 | | | | 400 | | 1.780 | | 38.30 | 2240 - 3010 | 0.307 | | 6.95 | 2 |
| НР1-30.29.3-2 | | 2990 | | 300 | | 1.504 | 0.186 | 37.73 | 2000 - 2660 | 0.225 | 0.028 | 5.57 | 3 |
| НР1-30.29.35-2 | | | | 350 | | 1.796 | | 38.92 | 2300 - 3080 | 0.269 | | 5.84 | |
| НР1-30.29.4-2 | | | | 400 | | 2.087 | | 41.90 | 2580 - 3490 | 0.313 | | 6.30 | 4 |
| НР1-33.29.3-2 | | 3290 | | 300 | | 1.727 | 0.207 | 39.82 | 2280 - 3020 | 0.229 | 0.028 | 5.28 | 5 |
| НР1-33.29.35-2 | | | | 350 | | 2.061 | | 42.59 | 2600 - 3490 | 0.273 | | 5.62 | |
| НР1-33.29.4-2 | | | | 400 | | 2.394 | | 43.46 | 2930 - 3960 | 0.317 | | 5.76 | 6 |
| НР1-36.29.3-2 | | 3590 | | 300 | | 1.950 | 0.229 | 41.29 | 2540 - 3380 | 0.232 | 0.027 | 4.92 | 7 |
| НР1-36.29.35-2 | | | | 350 | | 2.326 | | 44.13 | 2905 - 3910 | 0.277 | | 5.26 | |
| НР1-36.29.4-2 | | | | 400 | | 2.700 | | 45.03 | 3270 - 4440 | 0.321 | | 5.36 | 8 |
| НР1-33.29.3-3 | 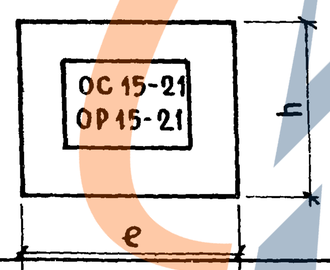  | 3290 | 2900 | 300 | 50/75 | 1.469 | 0.191 | 40.00 | 2040 - 2675 | 0.219 | 0.028 | 5.98 | 9 |
| НР1-33.29.35-3 | | | | 350 | | 1.758 | | 43.53 | 2325 - 3085 | 0.263 | | 6.50 | |
| НР1-33.29.4-3 | | | | 400 | | 2.040 | | 44.44 | 2600 - 3480 | 0.305 | | 6.63 | 10 |
| НР1-36.29.3-3 | | 3590 | | 300 | | 1.691 | 0.212 | 44.37 | 2300 - 3035 | 0.224 | 0.028 | 5.86 | 11 |
| НР1-36.29.35-3 | | | | 350 | | 2.023 | | 45.08 | 2630 - 3500 | 0.268 | | 5.97 | |
| НР1-36.29.4-3 | | | | 400 | | 2.347 | | 46.01 | 2945 - 3960 | 0.310 | | 6.10 | 12 |

Рук. группы Долмацина
Инженер Л. Бордах

ТК 1

**ПАНЕЛИ ГРУППЫ НР1, ОДНОШАГОВЫЕ ТОЛЩИНОЙ 300, 350, 400 мм**

**НОМЕНКЛАТУРА ИЗДЕЛИЙ АЛЬБОМА**

Серия 1.132-1
Выпуск 1-1
Лист

11909-04

| Марка изделия | Эскиз изделия | Габариты изделий мм: длина ℓ | высота h | толщина d | Марка легкого бетона | Объем легкого бетона, м³ | Объем фактурного слоя, м³ | Расход стали, кг | Вес изделия при легком бетоне с объемным весом 900 - 1300 кг/м³ | Показатели на 1 м² изделия: легкого бетона м³ | декорат. бетона фактурн. слоя м³ | стали кг | №№ листов альбома |
|---|---|---|---|---|---|---|---|---|---|---|---|---|---|
| НР1-27.29.3-5 | 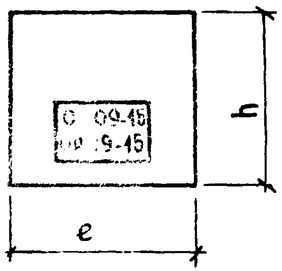 | 2690 | 2900 | 300 | 50/75 | 1.571 | 0.181 | 34.18 | 1925 - 2605 | 0.238 | 0.029 | 5.18 | 13 |
| НР1-27.29.35-5 | | | | 350 | | 1.867 | | 34.90 | 2220 - 3025 | 0.283 | | 5.30 | 15 |
| НР1-27.29.4-5 | | | | 400 | | 2.166 | | 35.50 | 2505 - 3440 | 0.328 | | 5.38 | |
| НР1-27.29.3-5-1 | | | | 300 | | 1.529 | 0.181 | 34.18 | 1885 - 2545 | 0.232 | | 5.18 | 14 |
| НР1-27.29.35-5-1 | | | | 350 | | 1.825 | | 34.90 | 2180 - 2965 | 0.276 | | 5.30 | 15 |
| НР1-27.29.4-5-1 | | | | 400 | | 2.124 | | 35.50 | 2465 - 3380 | 0.322 | | 5.38 | |
| НР1-30.29.3-5 | | 2990 | 2900 | 300 | 50/75 | 1.731 | 0.196 | 35.07 | 2110 - 2860 | 0.240 | 0.027 | 4.87 | 16 |
| НР1-30.29.35-5 | | | | 350 | | 2.056 | | 38.04 | 2430 - 3320 | 0.285 | | 5.27 | 18 |
| НР1-30.29.4-5 | | | | 400 | | 2.384 | | 38.82 | 2750 - 3780 | 0.331 | | 5.38 | |
| НР1-30.29.3-5-1 | | | | 300 | | 1.685 | 0.196 | 35.07 | 2065 - 2795 | 0.234 | | 4.87 | 17 |
| НР1-30.29.35-5-1 | | | | 350 | | 2.010 | | 38.04 | 2385 - 3250 | 0.279 | | 5.27 | 18 |
| НР1-30.29.4-5-1 | | | | 400 | | 2.338 | | 38.82 | 2705 - 3715 | 0.324 | | 5.38 | |
| НР1-42.29.3-6 | 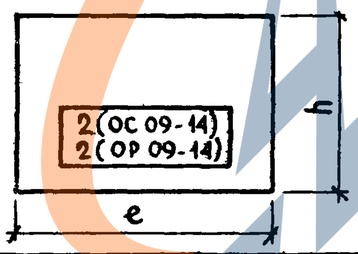 | 4190 | 2900 | 300 | 50/75 | 2.403 | 0.274 | 41.26 | 2930 - 3965 | 0.240 | 0.027 | 4.13 | 19 |
| НР1-42.29.35-6 | | | | 350 | | 2.848 | | 43.14 | 3370 - 4600 | 0.285 | | 4.32 | 21 |
| НР1-42.29.4-6 | | | | 400 | | 3.280 | | 44.06 | 3790 - 5205 | 0.328 | | 4.41 | |
| НР1-42.29.3-6-1 | | | | 300 | | 2.338 | 0.274 | 41.26 | 2993 - 4028 | 0.234 | | 4.13 | 20 |
| НР1-42.29.35-6-1 | | | | 350 | | 2.783 | | 43.14 | 3433 - 4663 | 0.278 | | 4.32 | 21 |
| НР1-42.29.4-6-1 | | | | 400 | | 3.215 | | 44.06 | 3853 - 5268 | 0.322 | | 4.41 | |



Нач. отд. №17 Б. Расинский
Гл. инж. отд. Г. Бабынин
Гл. инж. пр. Р. Далмацина
Рук. группы Р. Далмацина
Инженер Л. Бордах
Проверил Р. Далмацина
Рук. группы
ЦНИИЭП жилища

| ТК 1971 | Панели группы НР1, одноэтажных зданий толщиной 300, 350, 400 мм | Серия 1.132-1 | |
|---|---|---|---|
| | Номенклатура изделий альбома | Выпуск 1-1 | Лист 5п |

11909-04 7

| Марка изделия | Эскиз изделия | Габариты изделий мм: длина ℓ | высота h | толщина d | Марка легкого бетона | Объем легкого бетона, м³ | Объем фактурного слоя, м³ | Расход стали, кг | Вес изделия при легком бетоне с объемным весом 900 - 1300 кг/м³ | Показатели на 1 м² изделия: легкого бетона м³ | декорат бетона фактурн слоя м³ | стали кг | №№ листов альбома |
|---|---|---|---|---|---|---|---|---|---|---|---|---|---|
| НР1-30.27.3-1б | 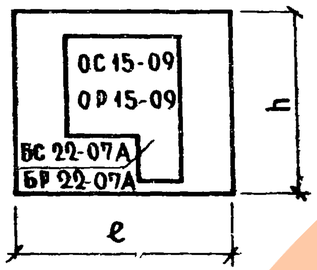  | 2990 | 2650 | 300 | 50/75 | 1.219 | 0.159 | 38.65 | 1730 - 2260 | 0.227 | 0.030 | 7.22 | 22 23 |
| НР1-30.27.35-1б | | | | 350 | | 1.427 | | 40.39 | 1940 - 2555 | 0.266 | | 7.50 | |
| НР1-30.27.4-1б | | | | 400 | | 1.628 | | 41.10 | 2134 - 2840 | 0.304 | | 7.67 | |
| НР1-30.27.3-1бл | | 2990 | | 300 | | 1.219 | 0.159 | 38.65 | 1730 - 2260 | 0.227 | 0.030 | 7.22 | 22 23 |
| НР1-30.27.35-1бл | | | | 350 | | 1.427 | | 40.39 | 1940 - 2555 | 0.266 | | 7.50 | |
| НР1-30.27.4-1бл | | | | 400 | | 1.628 | | 41.10 | 2134 - 2840 | 0.304 | | 7.67 | |
| НР1-33.27.3-1б | | 3290 | | 300 | | 1.437 | 0.179 | 37.21 | 1985 - 2606 | 0.233 | 0.029 | 6.05 | 24 25 |
| НР1-33.27.35-1б | | | | 350 | | 1.685 | | 38.69 | 2230 - 2960 | 0.274 | | 6.30 | |
| НР1-33.27.1-1б | | | | 400 | | 1.926 | | 39.42 | 2465 - 3295 | 0.313 | | 6.42 | |
| НР1-33.27.3-1бл | | 3290 | | 300 | | 1.437 | 0.179 | 37.21 | 1985 - 2606 | 0.233 | 0.029 | 6.05 | 24 25 |
| НР1-33.27.35-1бл | | | | 350 | | 1.685 | | 38.69 | 2230 - 2960 | 0.274 | | 6.30 | |
| НР1-33.27.4-1бл | | | | 400 | | 1.926 | | 39.42 | 2465 - 3295 | 0.313 | | 6.42 | |
| НР1-36.27.3-1б | | 3590 | | 300 | | 1.655 | 0.199 | 42.67 | 2240 - 2955 | 0.238 | 0.029 | 6.14 | 26 27 |
| НР1-36.27.35-1б | | | | 350 | | 1.942 | | 43.23 | 2520 - 3360 | 0.279 | | 6.22 | |
| НР1-36.27.4-1б | | | | 400 | | 2.223 | | 46.12 | 2795 - 3755 | 0.320 | | 6.65 | |
| НР1-36.27.3-1бл | | 3590 | | 300 | | 1.655 | 0.199 | 42.67 | 2240 - 2955 | 0.238 | 0.029 | 6.14 | 26 27 |
| НР1-36.27.35-1бл | | | | 350 | | 1.942 | | 43.23 | 2520 - 3360 | 0.279 | | 6.22 | |
| НР1-36.27.4-1бл | | | | 400 | | 2.223 | | 46.12 | 2795 - 3755 | 0.320 | | 6.65 | |

| | | |
|---|---|---|
| ТК 1971 | Панели группы НР1, одношаговые толщиной 300, 350, 400 мм | Серия 1.132-1 |
| | Номенклатура изделий альбома | Выпуск 1-1 / Лист 6п |

| Марка изделия | Эскиз изделия | Габариты изделий мм: длина ℓ | высота h | толщина d | Марка легкого бетона | Объем легкого бетона, м³ | Объем фактурного слоя, м³ | Расход стали, кг | Вес изделия при легком бетоне с объемным весом 900-1300 кг/м³ | Показатели на 1 м² изделия: легкого бетона м³ | декорат. бетона фактурн. слоя м³ | стали кг | №№ листов альбома |
|---|---|---|---|---|---|---|---|---|---|---|---|---|---|
| НР1-33.27.3-2б | 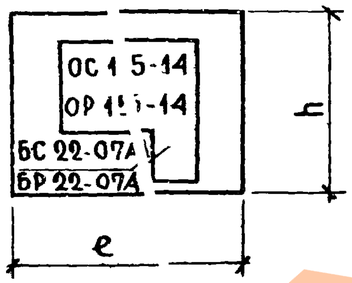 | 3290 | 2650 | 300 | 50/75 | 1.266 | 0.164 | 45.62 | 1850-2395 | 0.234 | 0.030 | 8.42 | 28 29 |
| НР1-33.27.35-2б | | | | 350 | | 1.503 | | 48.31 | 2080-2730 | 0.277 | | 8.92 | |
| НР1-33.27.4-2б | | | | 400 | | 1.738 | | 49.10 | 2310-3060 | 0.321 | | 9.10 | |
| НР1-33.27.3-2бл | | 3290 | | 300 | | 1.266 | 0.164 | 45.62 | 1850-2395 | 0.234 | 0.030 | 8.42 | 28 29 |
| НР1-33.27.35-2бл | | | | 350 | | 1.503 | | 48.31 | 2080-2730 | 0.277 | | 8.92 | |
| НР1-33.27.4-2бл | | | | 400 | | 1.738 | | 49.10 | 2310-3060 | 0.321 | | 9.10 | |
| НР1-36.27.3-2б | | 3590 | | 300 | | 1.484 | 0.184 | 48.32 | 2100-2740 | 0.239 | 0.030 | 7.80 | 30 31 |
| НР1-36.27.35-2б | | | | 350 | | 1.760 | | 50.33 | 2370-3140 | 0.283 | | 8.12 | |
| НР1-36.27.4-2б | | | | 400 | | 2.035 | | 53.30 | 2640-3520 | 0.328 | | 8.60 | |
| НР1-36.27.3-2бл | | 3590 | | 300 | | 1.484 | 0.184 | 48.32 | 2100-2740 | 0.239 | 0.030 | 7.80 | 30 31 |
| НР1-36.27.35-2бл | | | | 350 | | 1.760 | | 50.33 | 2370-3140 | 0.283 | | 8.12 | |
| НР1-36.27.4-2бл | | | | 400 | | 2.035 | | 53.30 | 2640-3520 | 0.328 | | 8.60 | |



Инв. № | Взамен

Гл. инженер проекта Н. Розинский
Гл. инж. пр. Г. Базылин
Рук. группы Р. Домацина
Инженер А. Бордах

Проверил Р. Домацина

ЦНИИЭП жилища

| | | |
|---|---|---|
| ТК | Панели группы НР1, одношаговые толщиной 300, 350, 400 мм | Серия 1.132-1 |
| 1971 | Номенклатура изделий альбома | Выпуск 1-1 / Лист 7п |

# Схема приложения расчетных нагрузок на панель

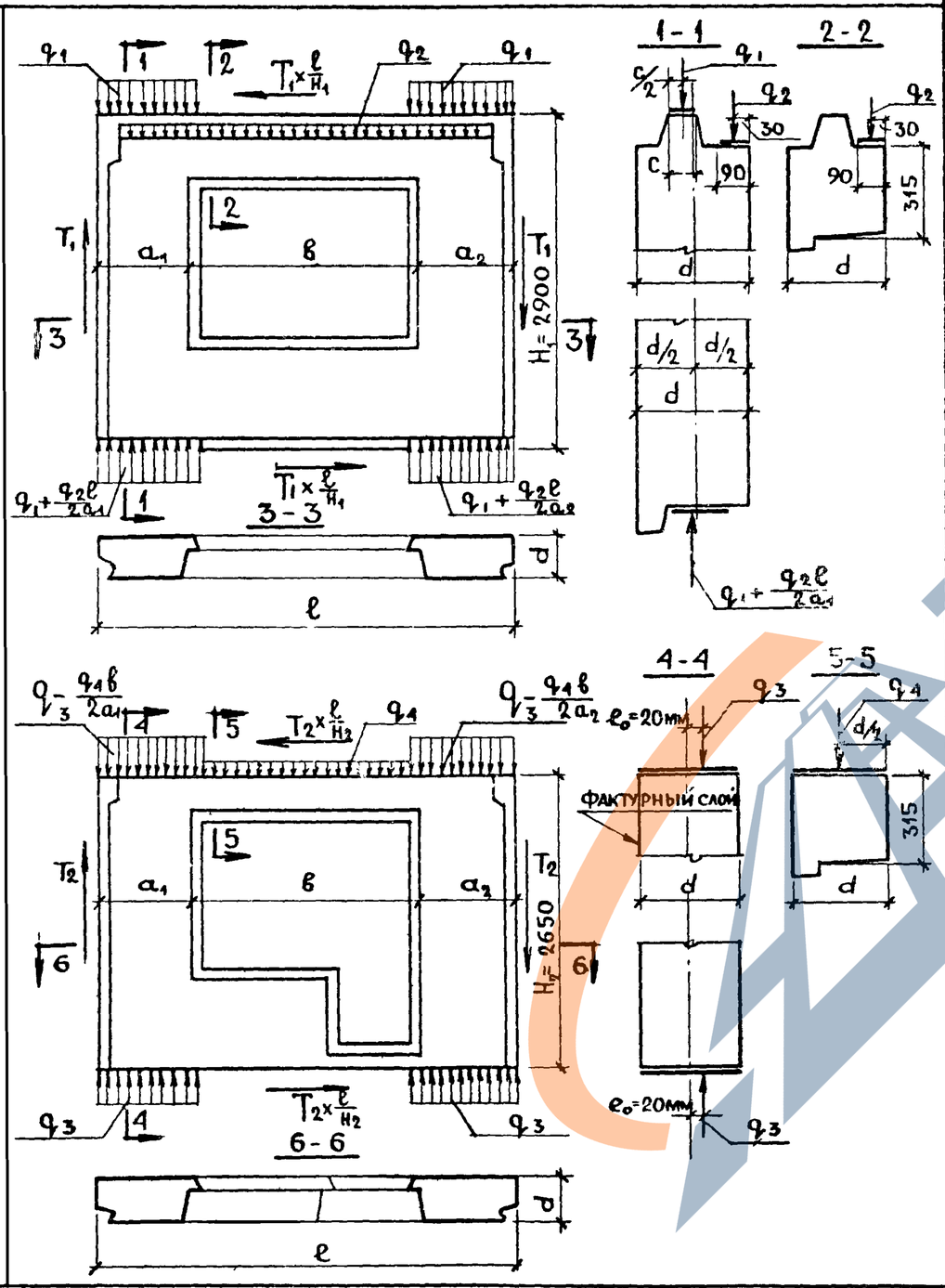


I. Расчет панелей выполнен:
   а) На вертикальные равномерно-распределенные нагрузки, приложенные:
      - для панелей с верхним "гребнем" по верху "гребня" над простенком ($q_1$) и по перемычке ($q_2$); для среднего сечения ( $_3$) при =20 мм;
      - для панелей без "гребня" по верху панели над простенком с учетом случайного эксцентриситета $e_0$=20 мм ($q_3$) и по перемычки ($q_4$);
   б) На сдвигающие силы, приложенные к торцевым граням панели $T_I$ и $T_2$.
2. В случае другого соотношения нагрузок или приложения их с эксцентриситетами отличающимися от принятых в расчетных схемах, панели должны быть проверены расчетом.
3. Для панелей без "гребня" несущая способность определена для среднего сечения. Проверка прочности опорных сечений должна проводиться при привязке с учетом фактического приложения нагрузок и марок растворов.
4. Расчеты прочности выполнены по Указаниям по проектированию конструкций крупнопанельных жилых домов СН 32I-65.

Значение расчетных нагрузок

| Нагрузки | | d = 300 мм Марка бетона 50 | 75 | d = 350 мм Марка бетона 50 | 75 | d = 400 мм Марка бетона 50 | 75 |
|---|---|---|---|---|---|---|---|
| $q_1$ = в т/п.м | | 7,80 | II,50 | I9,5 | 29,40 | 28,50 | 42.50 |
| $q_2$ - в т/п.м | при в =I,5I м | I.00 | I.00 | I.00 | I.00 | I.00 | I.00 |
| | при в =2,II м | 0.90 | 0.90 | 0.90 | 0.90 | 0.90 | 0.90 |
| $q_3$ - в т/п.м | | 4I.70 | 63.00 | 54.00 | 8I.00 | 6I.00 | 9I.00 |
| $q_4$ - в т/п.м | при в =I.6I м | 2,00 | 2.00 | - 2.00 | 2.00 | 2.00 | 2.00 |
| | при в =2.II м | I.90 | I.90 | I.90 | I.90 | I.90 | I.90 |
| $T_I$ - в т | при в =I.5I м | 3.00 | 4.00 | 3.I0 | 4.50 | 3.90 | 5.00 |
| | при в =2.II м | 2.00 | 2.50 | 2.40 | 3.00 | 2.60 | 3.40 |
| $T_2$ - в т | при в =I.6I м | 0.60 | 0.80 | 0.60 | 0.80 | 0.55 | 0.75 |
| | при в =2.II м | 0.50 | 0.65 | 0.50 | 0,70 | 0.40 | 0.70 |

ПРИМЕЧАНИЕ: I. В таблице значение нагрузки $q_1$ приведено без учета возможных местных ослаблений сечения верхнего гребня.
2. Значения нагрузок $q_2$ и $q_4$ даны без учета собственного веса перемычки.
3. В величину $q_3$ входит нагрузка $q_4$ с половины длины панели и вес перемычки. Для панелей с верхним "гребнем" значения $q_3$ при $e_0$= 20 мм для простенков те же, что и для панелей без верхнего "гребня".

| | | | |
|---|---|---|---|
| ТК 971 | Панели группы НР1, одношаговые, толщиной 300; 350 и 400 мм | Серия 1.132-1 | |
| | Расчетные схемы панелей | Выпуск | Лист |

Рук.лаб. В.Лишак; Рук.группы И.Драгилев; Гл.инж.проекта Г.Лишина

## Схема загружения перемычки

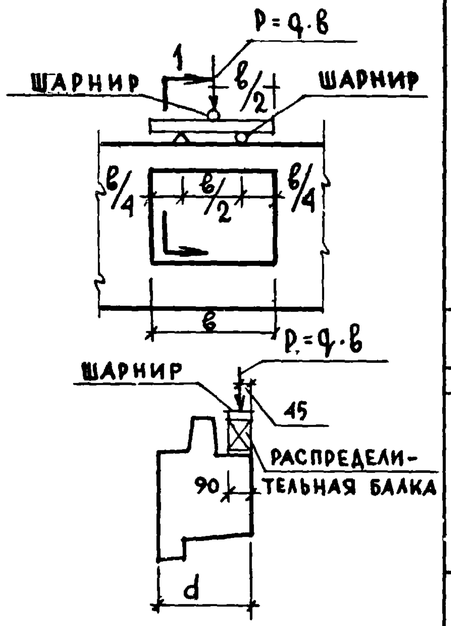


1-1

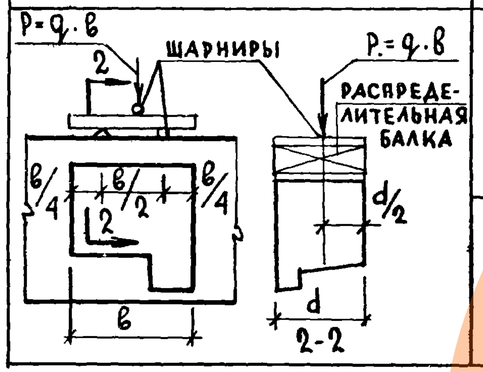


2-2

| Длина перемычки в мм | Толщина панели d мм | Проверка прочности при испытании. Вид разрушения: Текучесть продольной растянутой арматуры. Раздробление бетона сжатой зоны одновременно с текучестью продольной растянутой арматуры: q'полн - суммарная контрольная разрушающая нагрузка включающая собственный вес перемычки, кг/пм | q'доп - дополнит прикладываемая контрольная нагрузка за вычетом собственного веса перемычки, кг/пм | Максимальное допускаемое отклонение действительной разрушающей нагрузки от контрольной, кг/пм | Разрыв продольной арматуры. Раздробление бетона сжатой зоны или разрушение по косым трещинам до достижения текучести продольной растянутой ар-ры: q'полн суммарная контрольная разрушающая нагрузка, включающая собственный вес перемычки, кг/пм | q'доп - дополнит прикладываем контрольная нагрузка за вычетом собственного веса перемычки, кг/пм | Максимальное допускаемое отклонение действительной разрушающей нагрузки от контрольной, кг/п.м | Проверка раскрытия трещины: q доп - дополнит контрольная нагрузка за вычетом собственного веса перемычки, кг/пм | Контрольная ширина раскрытия трещин, мм |
|---|---|---|---|---|---|---|---|---|---|
| 1510 | 300 | 1545 | 1400 | 230 | 1745 | 1600 | 260 | 840 | 0,2 |
| | 350 | 1580 | 1400 | 235 | 1780 | 1600 | 265 | 840 | 0,2 |
| | 400 | 1610 | 1400 | 240 | 1810 | 1600 | 270 | 840 | 0,2 |
| 2110 | 300 | 1405 | 1260 | 210 | 1585 | 1440 | 235 | 770 | 0,2 |
| | 350 | 1440 | 1260 | 215 | 1620 | 1440 | 240 | 770 | 0,2 |
| | 400 | 1470 | 1260 | 220 | 1650 | 1440 | 245 | 770 | 0,2 |
| 1610 | 300 | 2945 | 2800 | 445 | 3345 | 3200 | 500 | 1800 | 0,2 |
| | 350 | 2980 | 2800 | 450 | 3380 | 3200 | 505 | 1800 | 0,2 |
| | 400 | 3010 | 2800 | 455 | 3410 | 3200 | 510 | 1800 | 0,2 |
| 2110 | 300 | 2805 | 2660 | 420 | 3185 | 3040 | 475 | 1600 | 0,2 |
| | 350 | 2840 | 2660 | 425 | 3220 | 3040 | 480 | 1600 | 0,2 |
| | 400 | 2870 | 2660 | 430 | 3250 | 3040 | 485 | 1600 | 0,2 |

### Примечания:

1. Испытания перемычек производить в соответствии с ГОСТ 8829-66.
2. Контрольные нагрузки включают вес загрузочных устройств.
3. Если разрушение произошло при нагрузках меньше контрольных и отклонения их не превосходят указанные максимальные величины, требуется повторное испытание /см. п. 3.2.2 ГОСТ 8829-66/
4. Изделие признается годным, если измеренная ширина раскрытия трещин, превышает контрольную величину не более чем на 50% /см. п. 3.4.3 ГОСТ 8829-66/
5. Если после разрушения перемычки, испытанной на изгиб, простенки и гребень на участках простенков панели не разрушились, то допускается повторное испытание той же панели для проверки прочности простенков и верхнего гребня по схемам 1,2 на листе 10 п.

| | | | |
|---|---|---|---|
| ТК 1971 | Панели группы НР 1, одношаговые, толщиной 300; 350 и 400 мм | Серия 1.132-1 | |
| | Схемы испытаний панелей | Выпуск 1-1 | Лист 9 п |

Согласовано. Да. Инвен. № Взамен

Проверил: Г. Бабынин

Нач. отд. №17 Б. Шляпин; Гл. инж. отд. Н. Росинский; Гл. инж. пр. Г. Бабынин; Рук. лаб. В. Лишак; Рук. группы И. Драгилев; Гл. инж. пр. Г. Бабынин

ЦНИИЭП жилища

11909-04 11

# Схемы загружения простенков

## Схема 1

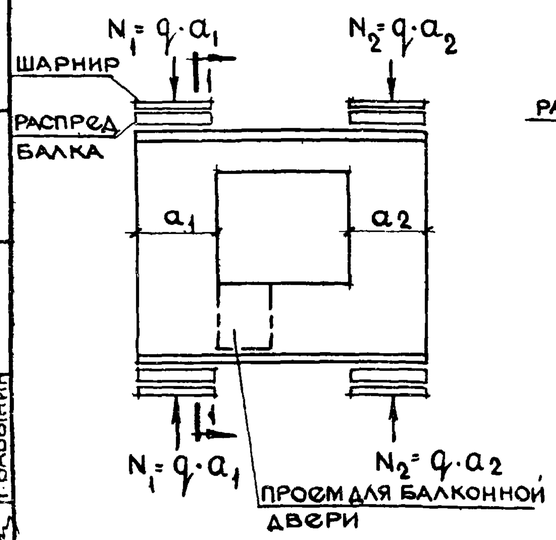


## Схема 2

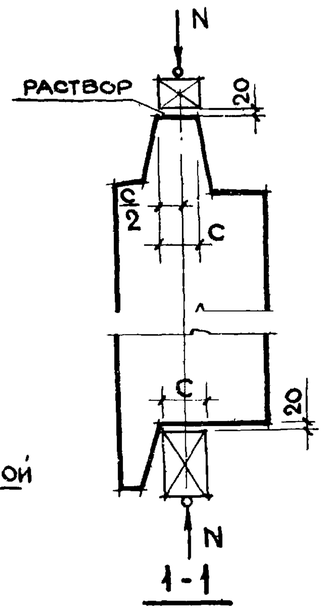


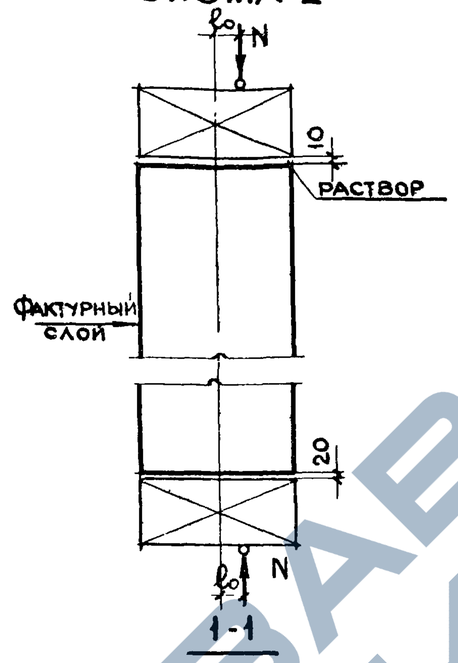


## Примечания.

1. Испытание панелей производить в соответствии с ГОСТ 8829-66
2. Контрольная нагрузка включает вес загрузочных устройств
3. Контрольные разрушающие нагрузки, приведенные в таблице, определены для панелей, в которых прочность бетона достигла проектной марки
4. Если разрушение произошло при нагрузке меньше контрольной, и отклонения их не превосходят указанных максимальных величин, требуется повторное испытание (по указаниям п. 3, 2, 2 ГОСТА 8829-66)
5. Испытания панелей с верхним гребнем производятся по двум приведенным схемам. Панели без верхнего гребня испытываются по схеме N2.
6. В таблице приведены нагрузки на 1 п.м. простенка Полная нагрузка на простенок определяется по формуле $N = q\,a$, где „a" - ширина простенка Собственный вес простенка определен при объемном весе легкого бетона $\gamma = 1100$ кг/м³ и фактурного слоя $\gamma = 2000$ кг/м³
7. Прочность раствора в швах при испытании должна быть не менее 50% марки бетона панели.
8. Перед испытанием местные ослабления гребня в зоне петли торцевых граней и среднего простенка панелей должны быть заполнены бетоном до полного восстановления сечения гребня и толщины панели Марка бетона к моменту испытания должно быть не ниже марки бетона панели.
9. Для испытания простенков панелей с гребнями по схеме 2 необходимо предварительно обетонить верхнюю и нижнюю опорные зоны панели бетоном марки „200" с армированием. К моменту испытания бетон должен иметь прочность не менее марки бетона испытываемой панели.

| Марка бетона | Толщина панели | Эксцентриситет $e_0$ | | Проверка прочности при испытании. Вид разрушения: Раздробление или раскалывание бетона от сжатия, раскрытие трещин на величину 1 мм и более | | | | | |
|---|---|---|---|---|---|---|---|---|---|
| | | | | q - суммарная контрольная разрушающая нагрузка, включающая собственный вес простенка | | $q_{доп}$ дополнительная контрольная нагрузка за вычетом собственного веса простенка | | Максимальное допускаемое отклонение действительной разрушающей нагрузки от контрольной | |
| | мм | мм | | т/пм | | т/пм | | т/пм | |
| | | схема загружения 1 | схема загружения 2 | схема загружения 1 | схема загружения 2 | схема загружения 1 | схема загружения 2 | схема загружения 1 | схема загружения 2 |
| 50 | 300 | 0.0 | 20.0 | 12.4 | 66.5 | 12.4 | 64.5 | 1,8 | 10.0 |
| | 350 | 0.0 | 20.0 | 31.2 | 86.5 | 31.2 | 85.4 | 4.7 | 13.0 |
| | 400 | 0.0 | 20.0 | 45.5 | 97.5 | 45.5 | 96.2 | 6.8 | 14,5 |
| 75 | 300 | 0.0 | 20.0 | 18.5 | 100.0 | 18.5 | 99.0 | 2.7 | 15.0 |
| | 350 | 0.0 | 20.0 | 47.0 | 129.5 | 47.0 | 128.3 | 7.0 | 19.5 |
| | 400 | 0.0 | 20.0 | 68.0 | 145.5 | 68.0 | 144,2 | 10.2 | 21.8 |

Взамен

Проверил: Г. Бабынин

Гл. инж. пр.: В. Лишак

Гл. инж. гр.: И. Драгилев

Гл. инж. пр.

Рук. лаб.

Рук. гр.

ЦНИИЭП жилища

ТК 1971

Панели группы НР1, одношаговые, толщиной 300, 350, 400 мм

Схемы испытаний панелей

Серия 1.132-1

Выпуск 1-1

Лист 10п

## Фасад

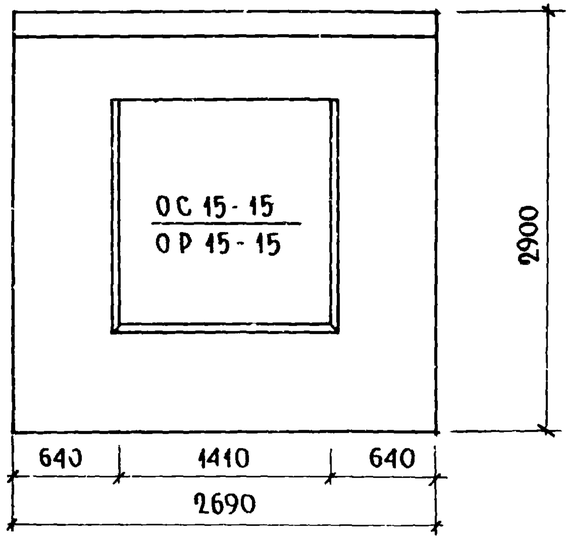


## Вид с внутренней стороны

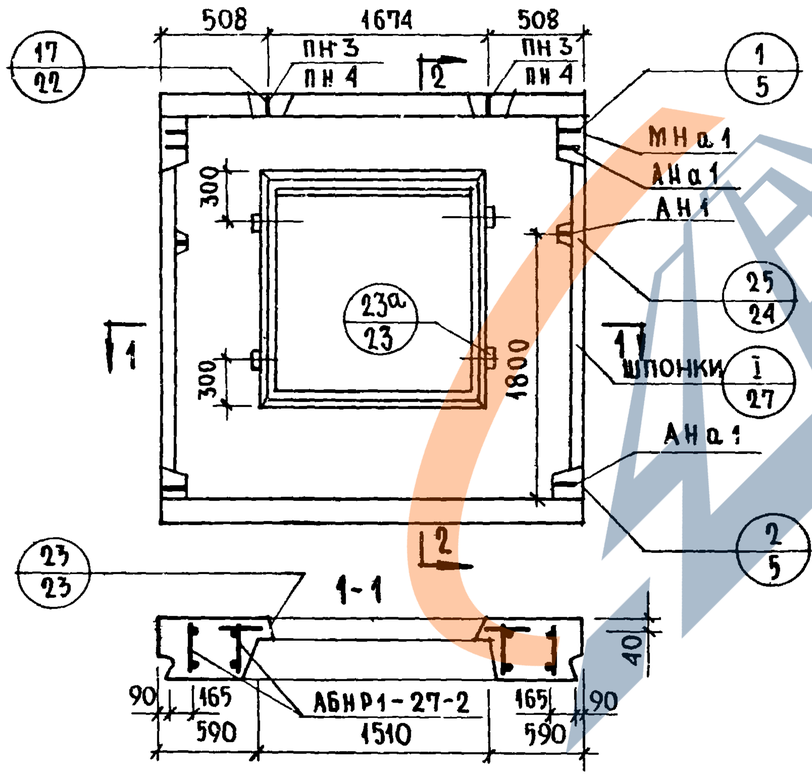


## 2-2

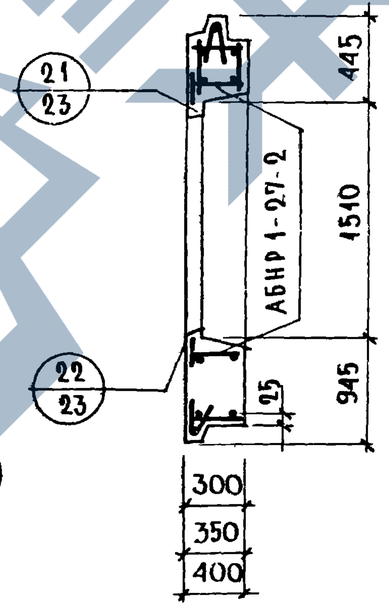


## Характеристика изделия

| Толщина панели | | мм | 300 | 350 | 400 |
|---|---|---|---|---|---|
| Объем легкого бетона | | $м^3$ | 1.281 | 1.531 | 1.780 |
| Тоже на 1 $м^2$ панели | | $м^3$ | 0.221 | 0.264 | 0.307 |
| Объем фактурного слоя | | $м^3$ | 0.164 | 0.164 | 0.164 |
| Тоже на 1 $м^2$ панели | | $м^3$ | 0.028 | 0.028 | 0.028 |
| Вес при легком бетоне с объемным весом | 900 | кг | 1750 | 1995 | 2240 |
| | 1000 | кг | 1860 | 2160 | 2430 |
| | 1100 | кг | 2025 | 2325 | 2620 |
| | 1200 | кг | 2165 | 2490 | 2815 |
| | 1300 | кг | 2230 | 2655 | 3010 |
| Площадь: Панели брутто | | $м^2$ | 7.801 | 7.801 | 7.801 |
| Площадь: Проемов | | $м^2$ | 2.00 | 2.00 | 2.00 |
| Площадь: Панели нетто | | $м^2$ | 5.801 | 5.801 | 5.801 |

### Примечания:

1. Арматурный блок см. лист N 2
2. Детали опалубки и армирования см. выпуски 0-1; 0-2; 0-3. „Общие материалы и унифицированные детали панелей толщиной 300; 350; 400 мм".
3. Узлы 1, 2, 25 и I для левого торца - зеркальны правому.
4. Привязка петель дана по ПН 3
5. Заполнение проемов столяркой см. лист 32

| | | | |
|---|---|---|---|
| ТК | Панели группы НР1, одношаговые, толщиной 300; 350; 400 мм | Серия 1.132-1 | |
| 1971 | Фасады и схемы армирования панелей НР1-27.29.3-2; НР1-27.29.35-2; НР1-27.29.4-2 | Выпуск 1-1 | Лист 1 |

ЦНИИЭП жилища

| | | | |
|---|---|---|---|
| Нач. отд. N 17 | Б. Шляпин | Техник | Д. Земичкова |
| Гл. инж. отд. | Н. Росинский | | |
| Гл. инж. пр. | Г. Бабынин | | |
| Рук. группы | Р. Долмацина | Проверил | Р. Долмацина |
| Ст. техник | В. Останесова | Рук. группы | |

Инвент. N 140598 | Взамен | Росинский | Технолог | Земичкова | Долмацина

## АБНР 1-27-2

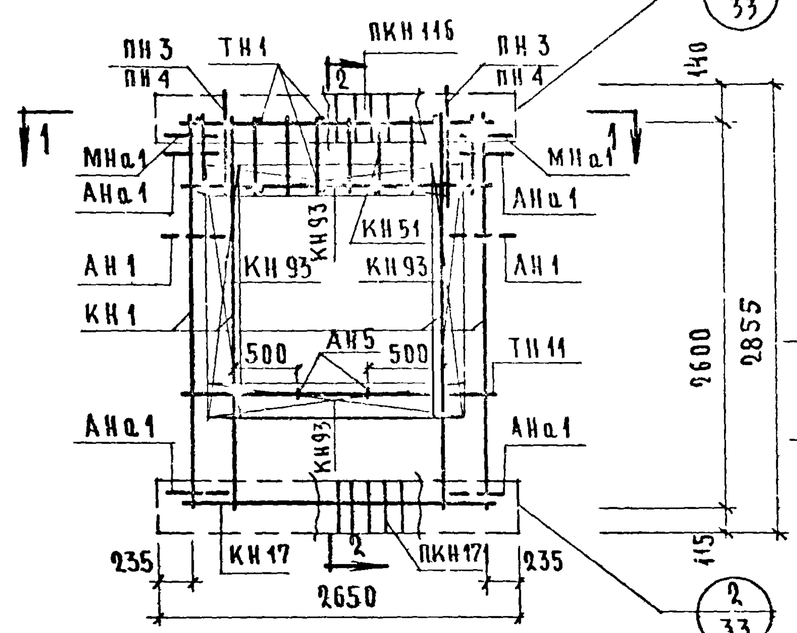


1-1

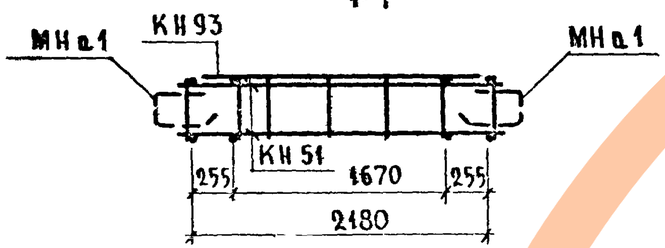


2-2

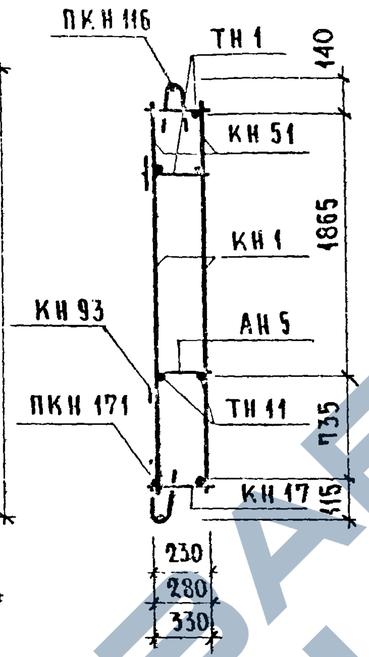


## Спецификация арматурных и закладных деталей на блок

| Марка детали | Кол-во шт. | № листа | № альбома |
|---|---|---|---|
| КН1 | 4 | 1 | Выпуск 2-1; 2-2; 2-3 |
| КН17 | 1 | 2 | |
| КН51 | 2 | 10 | |
| КН93 | 4 | 14 | |
| ПКН116 | 1 | 16 | |
| ПКН171 | 1 | 20 | |
| ТН1 | 16 | 36 | |
| ТН11 | 2 | 36 | |
| АН1 | 2 | 32 | |
| АН5 | 2 | 33 | |
| АНа1 | 4 | 32 | |
| МНа1 | 2 | 34 | |
| ПН3* или ПН4 | 2 | 31 | |

* ПН3 для панелей толщиной 300, 350 мм
ПН4 для панели толщиной 400мм

## Выборка стали на изделие

| Класс или марка стали | | | А-III | | А-I | | | В-I | | Вст.3кп | На изделие кг | | | На 1 м² изделия кг | | |
|---|---|---|---|---|---|---|---|---|---|---|---|---|---|---|---|---|
| Диаметр, профиль | | | ⌀6 | ⌀8 | ⌀12 | ⌀14 | ⌀16 | ⌀4 | ⌀5 | -30×6 | Армат. дет. | Закл. дет. | Всего | Армат. дет. | Закл. дет. | Всего |
| Толщина | 300 | м | 4.44 | 34,44 | 12.20 | — | — | 61.55 | 23.22 | 0.12 | 33.11 | 2.20 | 35,31 | 5.72 | 0.40 | 6.10 |
| | | кг | 0.99 | 13,64 | 10.82 | — | — | 6.11 | 3.59 | 0.16 | | | | | | |
| | 350 | м | 4.44 | 34,44 | 12.60 | — | — | 67.20 | 23.72 | 0.12 | 34.06 | 2.29 | 36.35 | 5,90 | 0.42 | 6.28 |
| | | кг | 0.99 | 13,64 | 11.22 | — | — | 6.65 | 3.69 | 0.16 | | | | | | |
| | 400 | м | 4.44 | 34.44 | 10.00 | 3.20 | — | 70,20 | 24.22 | 0.12 | 35.92 | 2.38 | 38.30 | 6,20 | 0.43 | 6.60 |
| | | кг | 0.99 | 13,64 | 8.88 | 3.88 | — | 6.94 | 3.81 | 0.16 | | | | | | |

### Примечание.

Прерывистой линией показаны детали, фиксируемые в проектном положении после установки арматурного блока в форму



Завод ЖБИ

## Фасад

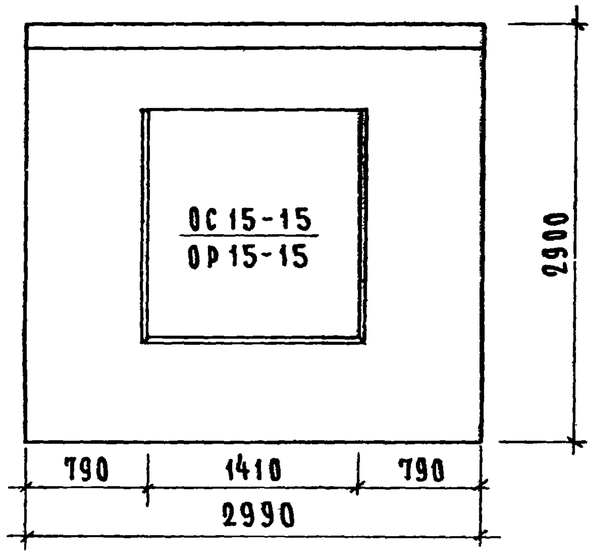


## Вид с внутренней стороны.

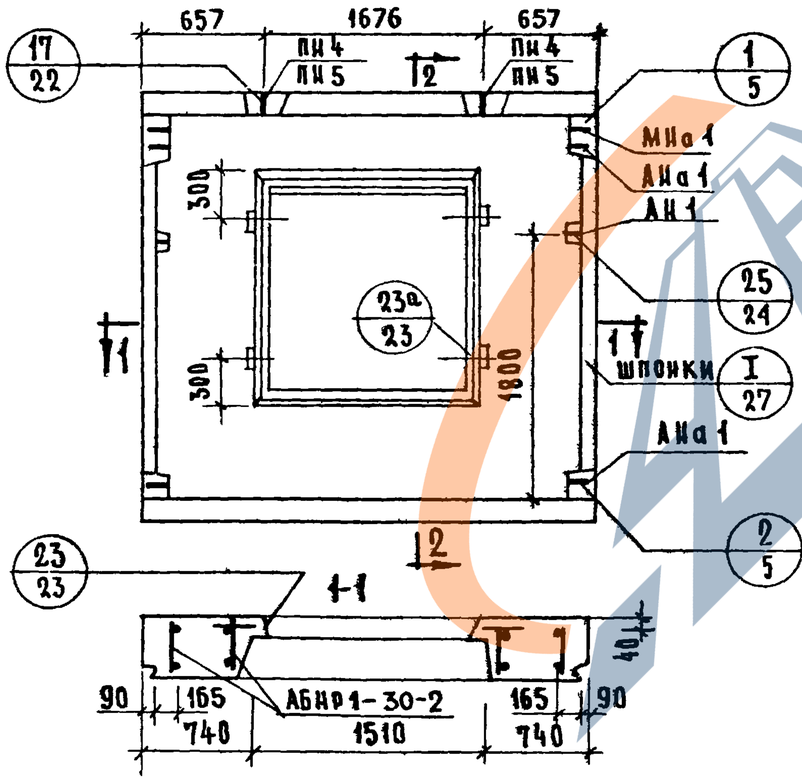


## 2-2

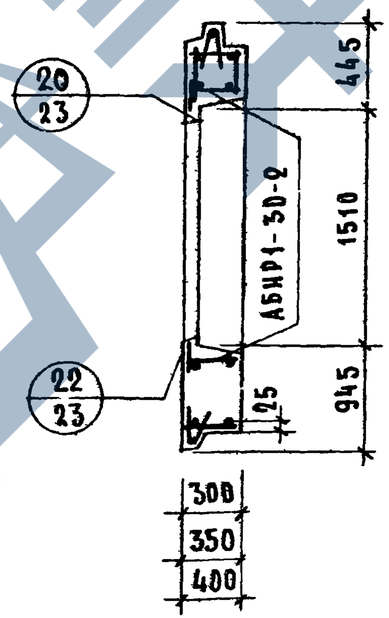


## Характеристика изделия

| | | | | | |
|---|---|---|---|---|---|
| Толщина панели | | мм | 300 | 350 | 400 |
| Объем легкого бетона | | $м^3$ | 1.504 | 1.796 | 2.087 |
| То же на 1 $м^2$ панели | | | 0.225 | 0.269 | 0.313 |
| Объем фактурного слоя | | | 0.186 | 0.186 | 0.186 |
| То же на 1 $м^2$ панели | | | 0.028 | 0.28 | 0.28 |
| Вес при легком бетоне с объемным весом | 900 | кг | 2000 | 2300 | 2580 |
| | 1000 | | 2175 | 2490 | 2810 |
| | 1100 | | 2335 | 2690 | 3030 |
| | 1200 | | 2500 | 2890 | 3260 |
| | 1300 | | 2660 | 3080 | 3490 |
| Площадь: панели брутто | | $м^2$ | 8.671 | 8.671 | 8.671 |
| Площадь: проемов | | | 2.000 | 2.000 | 2.000 |
| Площадь: панели нетто | | | 6.671 | 6.671 | 6.671 |

Примечания:

1. Арматурный блок см. лист N 4
2. Детали опалубки и армирования см. выпуски 0-1; 0-2; 0-3. Общие материалы и унифицированные детали панелей толщиной 300; 350; 400 мм"
3. Узлы 1.2.25 и I для левого торца - зеркальны правому.
4. Привязка петель дана по пн 4
5. Заполнение проёмов столяркой см. лист N 32

| | | | |
|---|---|---|---|
| ТК | Панели группы НР1. одношаговые, толщиной 300; 350, 400 мм | Серия 1.132-1 | |
| 1971 | Фасады и схемы армирования панелей НР1-30.29.3-2; НР1-30.29.35-2; НР1-30.29.4-2 | Выпуск 1-1 | Лист 3 |

| | | | |
|---|---|---|---|
| Нач. отдела | Р. Лиман | | |
| Гл. инж. отд. | И. Росскинский | | |
| Гл. инж. пр. | Г. Бабынин | | |
| Рук. группы | Р. Доманцина | Проверил | Р. Доманцина |
| Ст. техник | В. Оганесова | Рук. груп. | В. Оганесова |

Гл. технолог

Взамен

Инв. № подл. | Подпись и дата

ЦНИИЭП жилища

АБН Р1-30-2

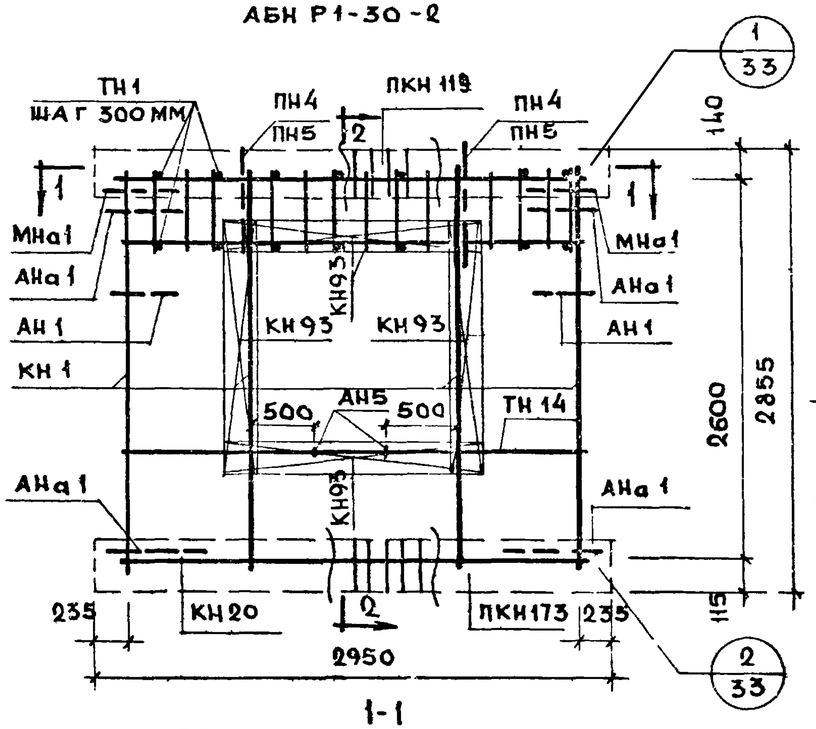


1-1

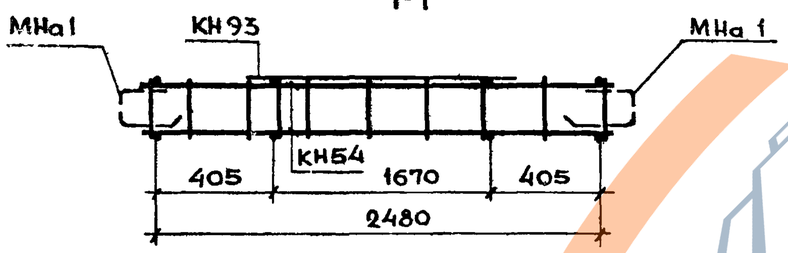


2-2

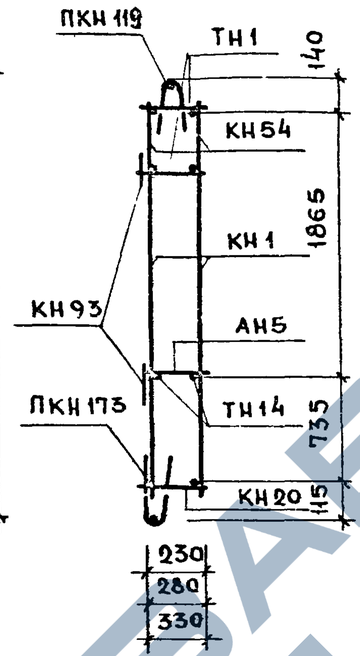


## Спецификация арматурных и закладных деталей на блок

| Марка детали | К-во шт. | № листа | № альбома |
|---|---|---|---|
| КН1 | 4 | 1 | Выпуск 2-1; 2-2; 2-3. |
| КН20 | 1 | 3 | |
| КН54 | 2 | 10 | |
| КН93 | 4 | 14 | |
| ПКН119 | 1 | 16 | |
| ПКН173 | 1 | 21 | |
| ТН1 | 18 | 36 | |
| ТН14 | 2 | 36 | |
| АН1 | 2 | 32 | |
| АН5 | 2 | 33 | |
| АНа1 | 4 | 32 | |
| МНа1 | 2 | 34 | |
| ПН4* или ПН5 | 2 | 31 | |
| | | 31 | |
| | | | |

*ПН4 для панели толщиной 300; 350 мм
ПН5 для панели толщиной 400 мм.

## Выборка стали на изделие

| Класс или марка стали | | | А-III | | А-I | | | В-I | | Вст3кп | На изделие кг | | | На 1м² изделия кг | | |
|---|---|---|---|---|---|---|---|---|---|---|---|---|---|---|---|---|
| Диаметр, профиль | | | ф6 | ф8 | ф12 | ф14 | ф16 | ф4 | ф5 | -30×6 | Армат. дет. | Закл. дет. | Всего | Армат. дет | Закл. дет. | Всего |
| Толщина | 300 | м | 5.04 | 36.24 | 9.20 | 3.20 | — | 63.61 | 25.80 | 0.12 | 35.24 | 2.20 | 37.44 | 5.33 | 0.33 | 5.57 |
| | | кг | 1.12 | 14.34 | 8.16 | 3.88 | — | 5.77 | 4.01 | 0.16 | | | | | | |
| | 350 | м | 5.04 | 36.24 | 9.60 | 3.20 | — | 69.81 | 26.59 | 0.12 | 36.63 | 2.29 | 38.92 | 5.50 | 0.34 | 5.84 |
| | | кг | 1.12 | 14.34 | 8.53 | 3.87 | — | 6.84 | 4.10 | 0.16 | | | | | | |
| | 400 | м | 5.04 | 36.24 | 10.00 | — | 3.80 | 72.96 | 27.14 | 0.12 | 39.52 | 2.38 | 41.90 | 5.92 | 0.36 | 6.30 |
| | | кг | 1.12 | 14.34 | 8.88 | — | 6.00 | 7.13 | 4.27 | 0.16 | | | | | | |

Примечание:
Прерывистой линией показаны деталей, фиксируемые в проектном положении после установки арматурного блока в форму.

ЦНИИЭП жилища

| | | |
|---|---|---|
| ТК 1971 | Панели группы НР1, одношаговые, толщиной 300; 350; 400 мм | Серия 1.132-1 |
| | Арматурные блоки АБНР1-30-2 | Выпуск 1-1 Лист 4 |

## ФАСАД

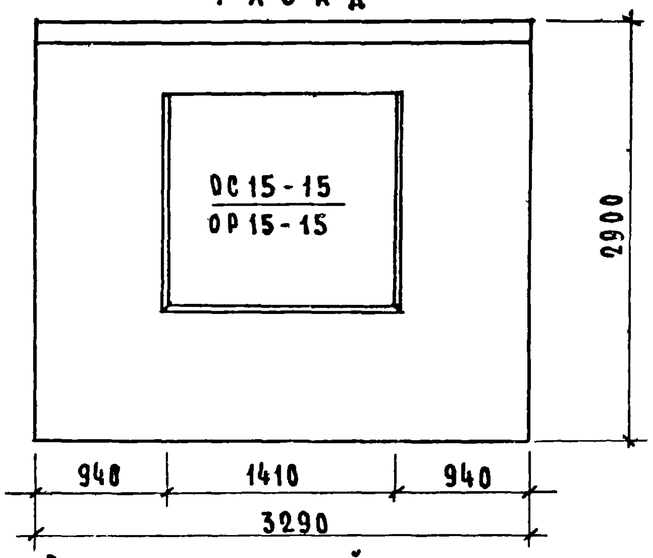


Вид с внутренней стороны.

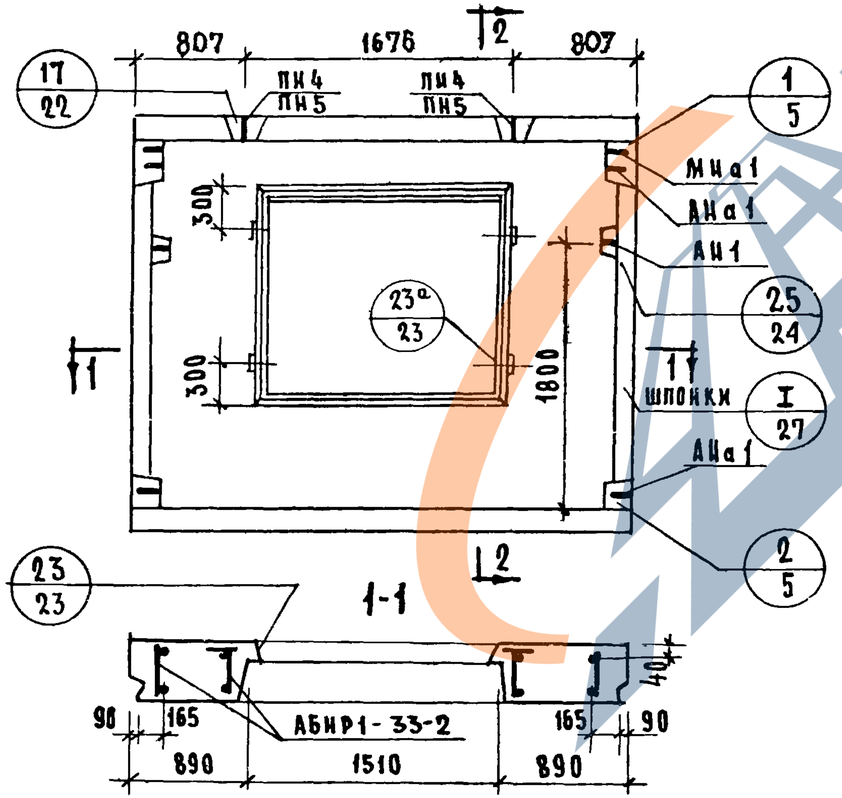


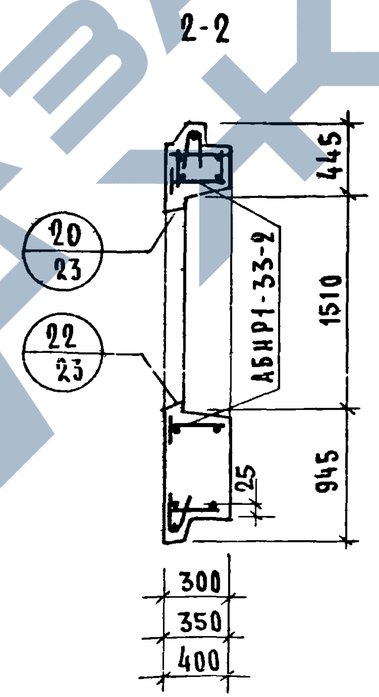


## Характеристика изделия.

| Толщина панели | | мм | 300 | 350 | 400 |
|---|---|---|---|---|---|
| Объем легкого бетона | | $м^3$ | 1.727 | 2.061 | 2.394 |
| то же на 1 $м^2$ панели | | | 0.229 | 0.273 | 0.317 |
| Объем фактурного слоя | | | 0.207 | 0.207 | 0.207 |
| тоже на 1 $м^2$ панели. | | | 0.028 | 0.028 | 0.028 |
| Вес при легком бетоне с объемным весом | 900 | кг | 2280 | 2600 | 2930 |
| | 1000 | | 2460 | 2830 | 3190 |
| | 1100 | | 2650 | 3050 | 3450 |
| | 1200 | | 2840 | 3270 | 3700 |
| | 1300 | | 3020 | 3490 | 3960 |
| Площадь: Панели брутто | | $м^2$ | 9.541 | 9.541 | 9.541 |
| Площадь: проемов | | | 2.000 | 2.000 | 2.000 |
| Площадь: панели нетто | | | 7.541 | 7.541 | 7.541 |

Примечания:

1. Арматурный блок см лист N 6
2. Детали опалубки и армирования см выпуски 0-1; 0-2; 0-3„ Общие материалы и унифицированные детали панелей толщиной 300; 350; 400 мм."
3. Узлы 1, 2, 25 и I для левого торца - зеркальны правому.
4. Привязка петель дана по пн 4
5. Заполнение проёмов столяркой см. лист N 32

| | | | |
|---|---|---|---|
| ТК | Панели группы НР1, одношаговые, толщиной 300; 350; 400 мм. | Серия 1.132-1 | |
| 1971 | Фасады и схемы армирования панелей НР1-33.29.3-2; НР1-33.29.35-2; НР1-33.29.4-2 | Выпуск 1-1 | Лист 5 |

Взамен

Согласовано

Проверил Доамашина

Гл. инж. отд. Б. Шлятин

Рук. группы Д. Россинский

Гл. инж. пр. Г. Бабынин

Рук. группы Ю. Герман

Рук. группы Доамашина

Инв. № подл. | Подпись и дата | Взам. инв. №

11909-04

АБНР1-33-2

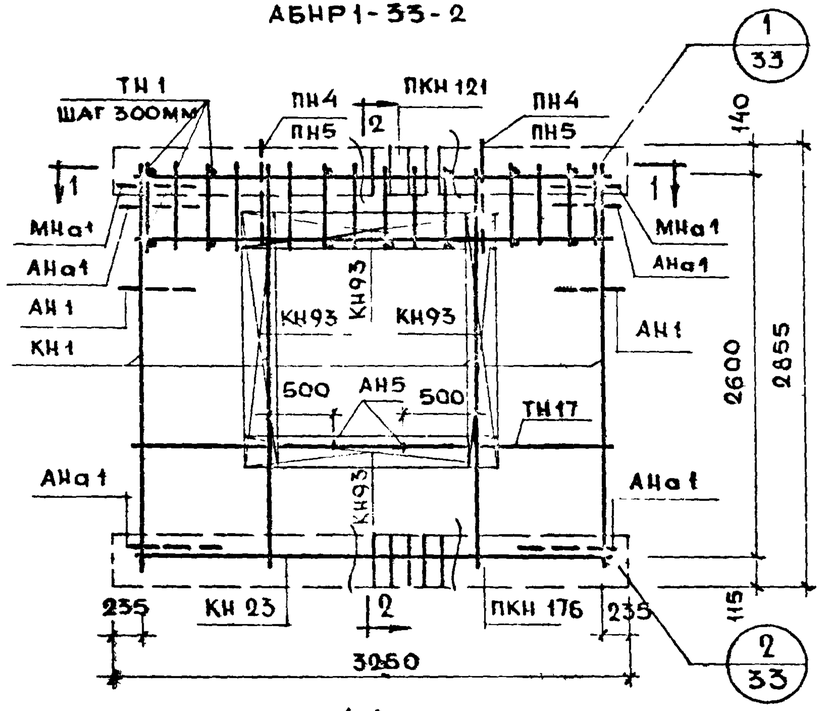


2-2

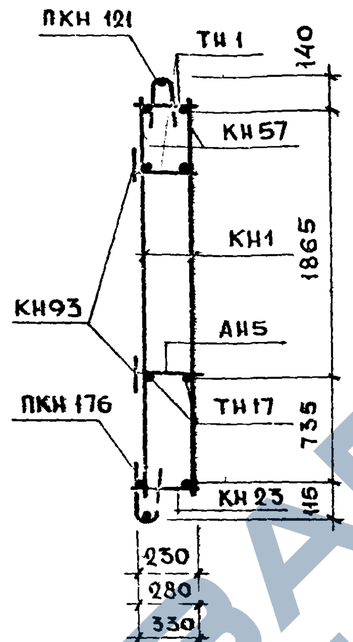


1-1

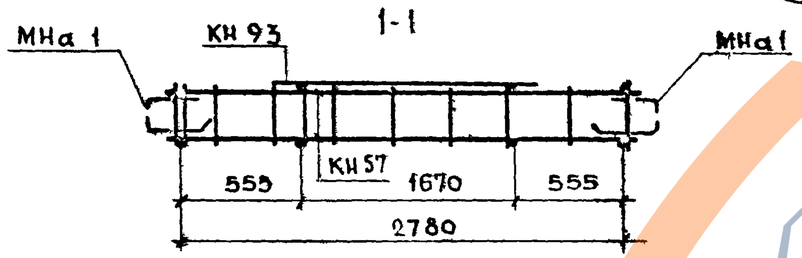


## Спецификация арматурных и закладных деталей на блок

| Марка детали | К-во шт. | № листа | № альбома |
|---|---|---|---|
| КН1 | 4 | 1 | Выпуск 2-1; 2-2; 2-3 |
| КН23 | 1 | 3 | |
| КН57 | 2 | 10 | |
| КН93 | 4 | 14 | |
| ПКН121 | 1 | 16 | |
| ПКН176 | 1 | 21 | |
| ТН1 | 20 | 36 | |
| ТН17 | 2 | 36 | |
| АН1 | 2 | 32 | |
| АН5 | 2 | 33 | |
| АНа1 | 4 | 32 | |
| МНа1 | 2 | 34 | |
| ПН4* или ПН5 | 2 | 31 | |

* ПН4 для панели толщиной 300 мм
ПН5 для панелей толщиной 350; 400 мм

## Выборка стали на изделие

| Класс или марка стали | | | А III | | А-I | | | В-I | | Вст3кп | На изделие кг | | | На 1 м² изделия кг | | |
|---|---|---|---|---|---|---|---|---|---|---|---|---|---|---|---|---|
| Диаметр, профиль | | | ф6 | ф8 | ф12 | ф14 | ф16 | ф4 | ф5 | -30х6 | Армат. дет. | Закл. дет. | Всего | Армат. дет. | Закл. дет. | Всего |
| Толщина | 300 | м | 5.64 | 38.04 | 9.20 | 3.20 | — | 65.77 | 28.86 | 0.12 | | | | | | |
| | | кг | 1.25 | 15.06 | 8.16 | 3.88 | — | 6.53 | 4.46 | 0.16 | 37.30 | 2.20 | 39.50 | 6.00 | 0.29 | 5.28 |
| | 350 | м | 5.64 | 38.04 | 9.60 | — | 3.80 | 72.42 | 29.47 | 0.12 | | | | | | |
| | | кг | 1.25 | 15.03 | 8.53 | — | 6.00 | 7.10 | 4.54 | 0.16 | 40.30 | 2.29 | 42.59 | 5.35 | 0.30 | 5.62 |
| | 400 | м | 5.64 | 38.04 | 10.00 | — | 3.80 | 75.72 | 30.10 | 0.12 | | | | | | |
| | | кг | 1.25 | 15.04 | 8.88 | — | 6.00 | 7.40 | 4.73 | 0.16 | 41.08 | 2.38 | 43.46 | 5.45 | 0.32 | 5.76 |

Примечание.

Прерывистой линией показаны детали, фиксируемые в проектном положении после установки арматурного блока в форму.

## ФАСАД

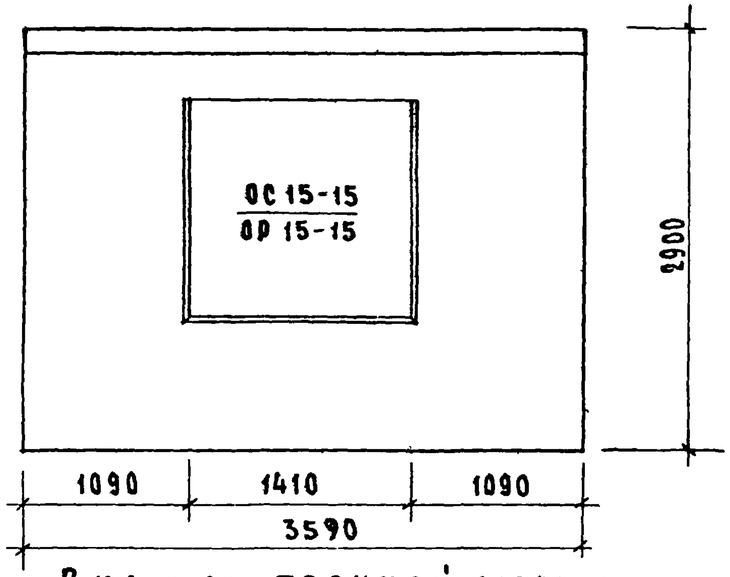


## Вид с внутренней стороны.

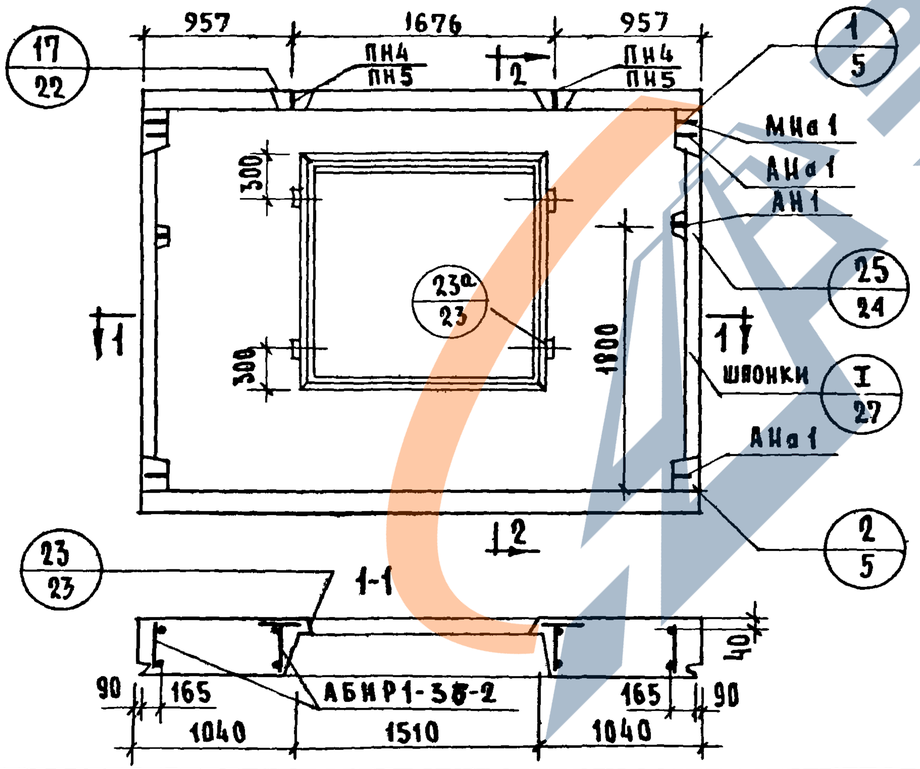


## 2-2

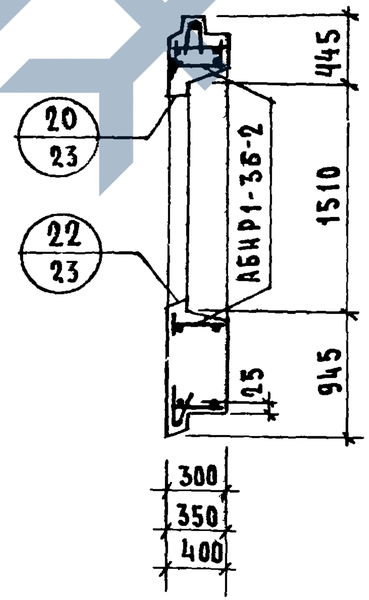


## Характеристика изделия

| | | | | | |
|---|---|---|---|---|---|
| Толщина панели | | мм | 300 | 350 | 400 |
| Объем легкого бетона | | $м^3$ | 1.950 | 2.326 | 2.700 |
| То же на $1м^2$ панели | | $м^3$ | 0.232 | 0.277 | 0.321 |
| Объем фактурного слоя | | $м^3$ | 0.229 | 0.229 | 0.229 |
| То же на $1м^2$ панели | | $м^3$ | 0.027 | 0.027 | 0.027 |
| Вес при легком бетоне с объемным весом. | 900 | кг | 2540 | 2905 | 3270 |
| | 1000 | кг | 2745 | 3155 | 3560 |
| | 1100 | кг | 2960 | 3410 | 3855 |
| | 1200 | кг | 3170 | 3660 | 4145 |
| | 1300 | кг | 3380 | 3910 | 4440 |
| Площадь: Панели брутто | | $м^2$ | 10.411 | 10.411 | 10.411 |
| Площадь: Проемов | | $м^2$ | 2.000 | 2.00 | 2.00 |
| Площадь: Панели нетто | | $м^2$ | 8.411 | 8.411 | 8.411 |

### Примечания:

1. Арматурный блок см. лист N 8
2. Детали опалубки и армирования см выпуски 0-1; 0-2; 0-3„ общие материалы и унифицированные детали панелей толщиной 300; 350; 400 мм.
3. Узлы 1, 2, 25 и I для левого торца - зеркальны правому.
4. Привязка петель дана по ПН 4.
5. Заполнение проёмов столяркой см. лист N 32

| | | | |
|---|---|---|---|
| Т.К | Панели группы НР1, одношаговые, толщиной 300; 350; 400 мм. | Серия 1.132-1 | |
| 1971 | Фасады и схемы армирования панелей НР1-36.29.3-2; НР1-36.29.35-2; НР1-36.29.4-2 | Выпуск 1-1 | Лист 7 |

Согласовано: Гл. технолог Н. Масинский; Гл. инж. отд. Н. Российский; Гл. инж. пр. Г. Бабынин; Рук. груп. Р. Долмацкина; Ст. техник В. Ганесова

Проверил: Рук. груп. Р. Долмацкина

Дата; Инвент. №; Взамен.

ЦНИИЭП жилища

11909-04 19

## АБНР 1-36-2

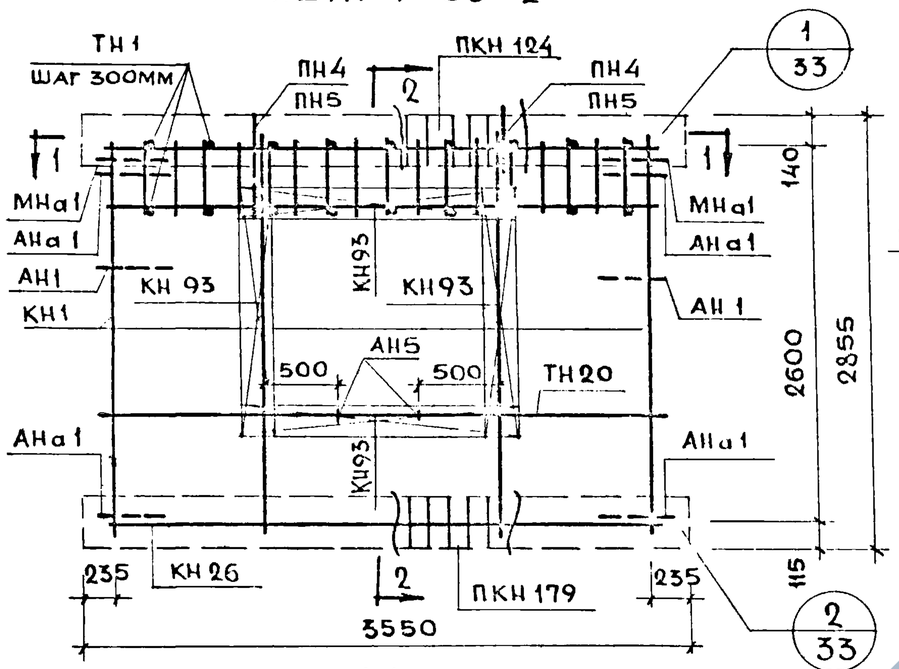


## 2-2

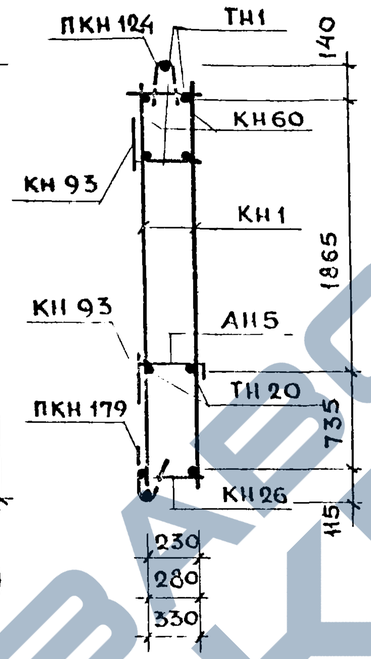


## 1-1

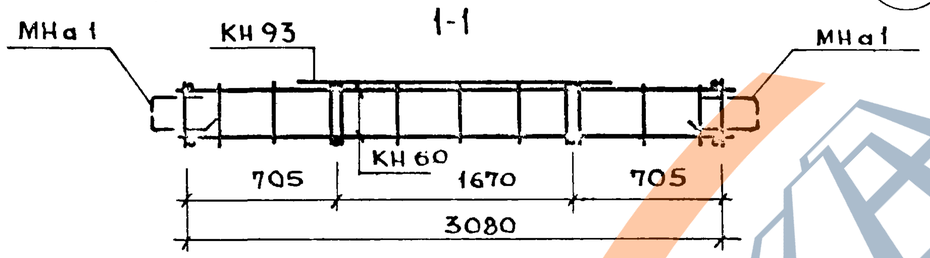


## Спецификация арматурных и закладных деталей на блок

| Марка детали | К-во шт. | № листа | № альбома |
|---|---|---|---|
| КН1 | 4 | 1 | Выпуск 2-1; 2-2; 2-3 |
| КН26 | 1 | 3 | |
| КН60 | 2 | 11 | |
| КН93 | 4 | 14 | |
| ПКН124 | 1 | 16 | |
| ПКН179 | 1 | 21 | |
| ТН1 | 22 | 36 | |
| ТН20 | 2 | 36 | |
| АН1 | 2 | 32 | |
| АН5 | 2 | 33 | |
| АНа1 | 4 | 32 | |
| МНа1 | 2 | 34 | |
| ПН4* или ПН5 | 2 | 31 | |
| | | 31 | |

* ПН4 для панели толщиной 300мм
ПН5 для панелей толщиной 350; 400мм

Примечание
Прерывистой линией показаны детали, фиксируемые в проектном положении после установки арматурного блока в форму.

## Выборка стали на изделие

| Класс или марка стали | | | AIII | | A-I | | | B-I | | Вст.3кп | На изделие кг | | | На 1 м² изделия кг | | |
|---|---|---|---|---|---|---|---|---|---|---|---|---|---|---|---|---|
| Диаметр, профиль | | | ф6 | ф8 | ф12 | ф14 | ф16 | ф4 | ф5 | -30×6 | Армат. дет. | Закл. дет. | Всего | Армат. дет. | Закл. дет. | Всего |
| Толщина | 300 | м | 6.24 | 39.84 | 9.20 | 3.20 | — | 67.93 | 31.68 | 0.12 | 38.74 | 2.20 | 40.94 | 4.65 | 0.26 | 4.92 |
| | | кг | 1.39 | 15.76 | 8.16 | 3.88 | — | 6.73 | 4.86 | 0.16 | | | | | | |
| | 350 | м | 6.24 | 39.84 | 9.60 | — | 3.80 | 75.03 | 32.35 | 0.12 | 41.85 | 2.29 | 44.13 | 4.98 | 0.27 | 5.26 |
| | | кг | 1.39 | 15.73 | 8.52 | — | 6.00 | 7.35 | 4.98 | 0.16 | | | | | | |
| | 400 | м | 6.24 | 31.84 | 10.00 | — | 3.80 | 78.48 | 33.04 | 0.12 | 42.65 | 2.38 | 45.03 | 5.07 | 0.28 | 5.36 |
| | | кп | 1.39 | 15.73 | 8.88 | — | 6.00 | 7.68 | 5.18 | 0.16 | | | | | | |

| | | |
|---|---|---|
| ТК | Панели группы НР1, одношаговые, толщиной 300; 350; 400 мм. | Серия 1.132-1 |
| 1971 | Арматурные блоки АБНР 1-36-2 | Выпуск 1-1 / Лист 8 |



Взамен
Проверил
Гл. инж. пр.
Рук. гр.
Рук. гр.
Инж. Доманицкий
Инж. Доманицкий
Инж. Доманицкий

## ФАСАД

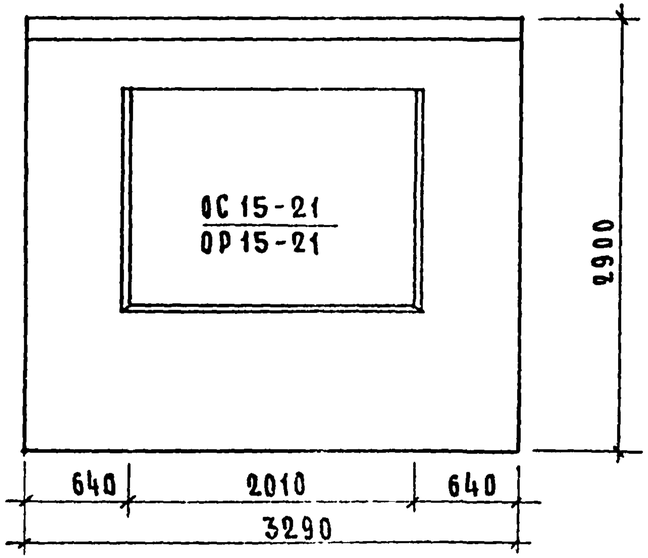


## Вид с внутренней стороны

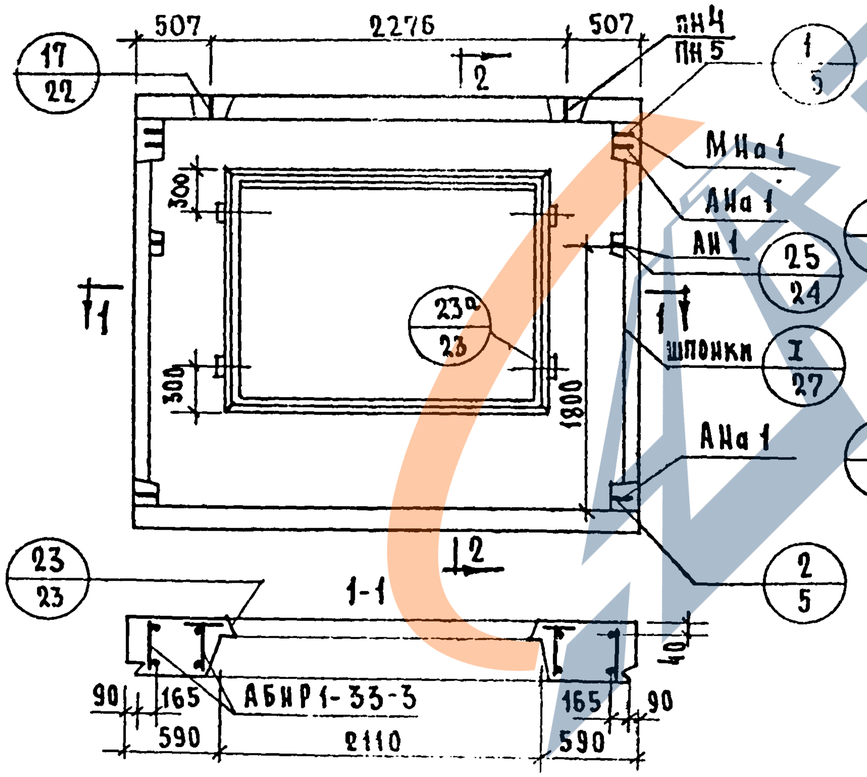


## 2-2

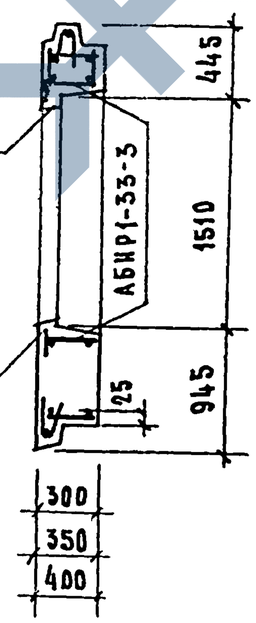


## Характеристика изделий

| | | | | | |
|---|---|---|---|---|---|
| Толщина панели | | мм | 300 | 350 | 400 |
| Объем легкого бетона | | $м^3$ | 1.469 | 1.758 | 2.040 |
| То же на $1м^2$ панели | | $м^3$ | 0.219 | 0.263 | 0.305 |
| Объем фактурного слоя | | $м^3$ | 0.191 | 0.191 | 0.191 |
| То же на $1м^2$ панели | | $м^3$ | 0.028 | 0.028 | 0.028 |
| Вес при легком бетоне с объемным весом | 900 | кг | 2040 | 2325 | 2600 |
| | 1000 | кг | 2200 | 2515 | 2820 |
| | 1100 | кг | 2360 | 2705 | 3040 |
| | 1200 | кг | 2520 | 2895 | 3260 |
| | 1300 | кг | 2675 | 3085 | 3480 |
| Площадь: Панели брутто | | $м^2$ | 9.541 | 9.541 | 9.541 |
| Площадь: проемов | | $м^2$ | 2.850 | 2.850 | 2.850 |
| Площадь: панели нетто | | $м^2$ | 6.691 | 6.691 | 6.691 |

### Примечания:

1. Арматурный блок см. лист N 10
2. Детали опалубки и армирования см. выпуски 0-1; 0-2; 0-3 „Общие материалы и унифицированные детали панелей толщиной 300; 350; 400 мм."
3. Узлы 1, 2, 25 и I для левого торца - зеркальны правому.
4. Привязка петель дана по ПН 4.
5. Заполнение проёмов столяркой см. лист N 32

| | | | |
|---|---|---|---|
| Гл. инж. проекта | Б. Шапиро | Проверил | Р. Долмацкина |
| Гл. инж. пр. | Г. Бабынин | Рук. группы | Ю. Герман |
| Рук. группы | Н. Рогинский | Рук. группы | Р. Долмацкина |

Жилища

Панели наружных одношаговых толщиной 300; 350; 400 мм

Фасады и схемы панелей НР 53.3-3, ПР1-33.29.35-3; ИР1-33.29.4-3

Серия 1.132 Выпуск 1-1

1903-04

АБНР1-33-3

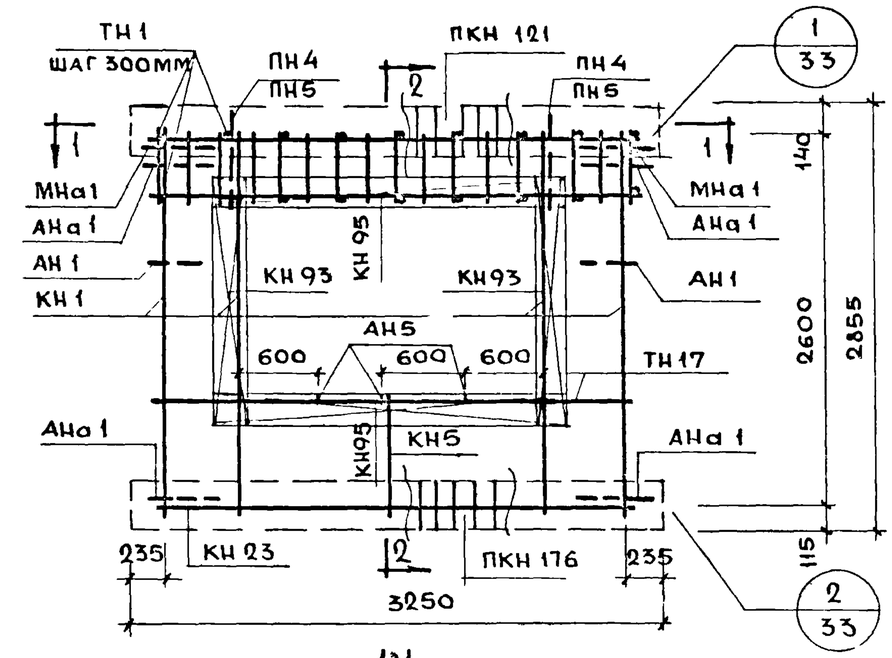


2-2

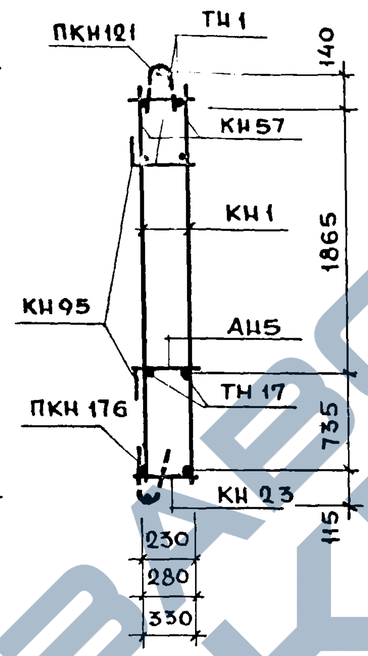


1-1

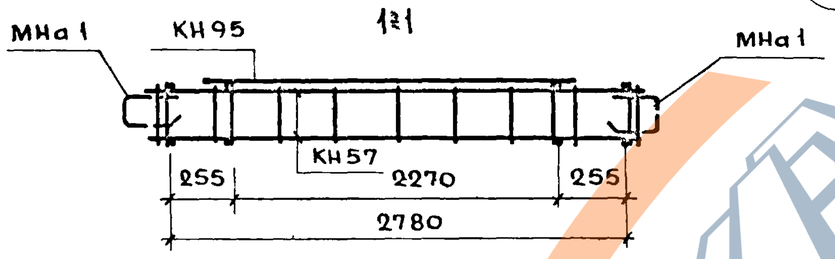


## СПЕЦИФИКАЦИЯ АРМАТУРНЫХ И ЗАКЛАДНЫХ ДЕТАЛЕЙ НА БЛОК

| Марка детали | К-во шт. | № листа | № альбома |
|---|---|---|---|
| КН1 | 4 | 1 | Выпуск 2-1; 2-2; 2-3. |
| КН5 | 1 | 1 | |
| КН23 | 1 | 3 | |
| КН57 | 2 | 10 | |
| КН93 | 2 | 14 | |
| КН95 | 2 | 14 | |
| ПКН121 | 1 | 16 | |
| ПКН176 | 1 | 21 | |
| ТН1 | 20 | 36 | |
| ТН17 | 2 | 36 | |
| АН1 | 2 | 32 | |
| АН5 | 3 | 33 | |
| АНа1 | 4 | 32 | |
| МНа1 | 2 | 34 | |
| ПН4 * или ПН5 | 2 | 31 | |
| | | 31 | |

## ВЫБОРКА СТАЛИ НА ИЗДЕЛИЕ

| Класс или марка стали | | | А III | | А-I | | | В-I | | Вст3кп | На изделие кг | | | На 1м² изделия кг | | |
|---|---|---|---|---|---|---|---|---|---|---|---|---|---|---|---|---|
| Диаметр, профиль | | | ф6 | ф8 | ф12 | ф14 | ф16 | ф4 | ф5 | -30х6 | Армат. дет. | Закл. дет. | Всего | Армат. дет. | Закл. дет. | Всего |
| Толщина | 300 | м | 7.20 | 38.04 | 9.20 | 3.20 | — | 71.35 | 28.86 | 0.12 | 37.48 | 2.20 | 39.68 | 5.65 | 0.33 | 5.98 |
| | | кг | 1.60 | 15.03 | 8.16 | 3.88 | — | 7.07 | 3.74 | 0.16 | | | | | | |
| | 350 | м | 7.20 | 38.04 | 9.60 | — | 3.80 | 78.50 | 29.47 | 0.12 | 41.25 | 2.29 | 43.53 | 6.17 | 0.34 | 6.50 |
| | | кг | 1.60 | 15.03 | 8.53 | — | 6.00 | 7.70 | 4.54 | 0.16 | | | | | | |
| | 400 | м | 7.20 | 38.04 | 10.00 | — | 3.80 | 82.00 | 30.10 | 0.12 | 42.06 | 2.38 | 44.44 | 6.30 | 0.36 | 6.63 |
| | | кг | 1.60 | 15.04 | 8.88 | — | 6.00 | 8.03 | 4.73 | 0.16 | | | | | | |

* ПН4 для панели толщ. 300 мм ПН5 для панелей толщиной 350; 400 мм.

Примечание:
Прерывистой линией показаны детали, фиксируемые в проектном положении после установки арматурного блока в форму.

| | | |
|---|---|---|
| ТК | Панели группы НР1, одношаговые, толщиной 300; 350; 400 мм | Серия 1.132-1 |
| 1971 | Арматурные блоки АБНР1-33-3; | Выпуск 1-1 Лист 10 |

## ФАСАД

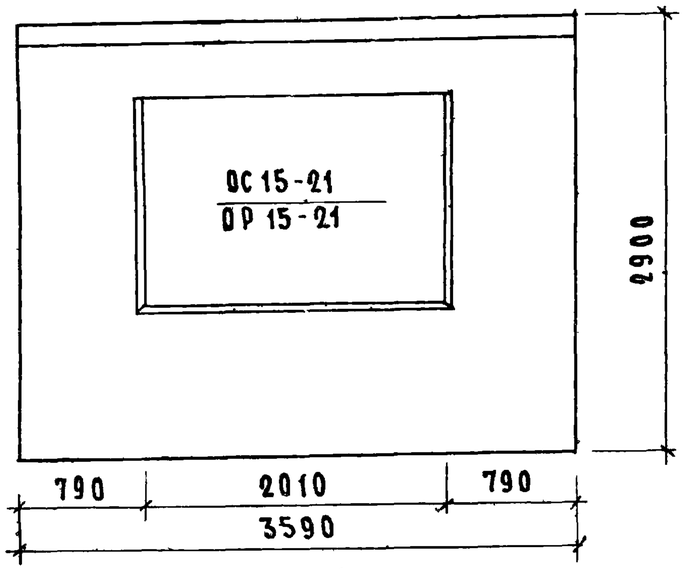


## Вид с внутренней стороны

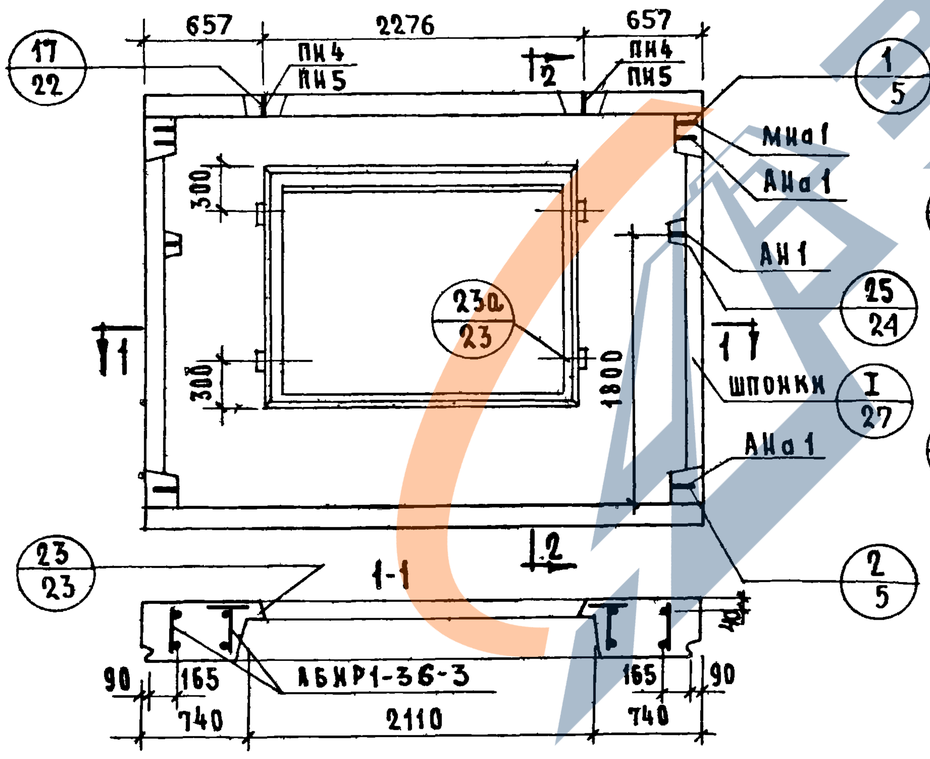


## 2-2

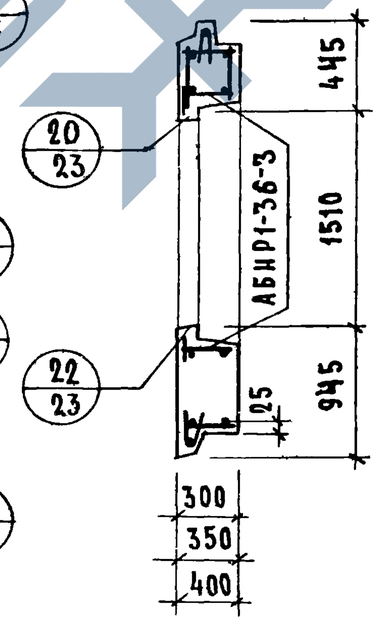


## Характеристика изделия

| Толщина панели | | мм. | 300 | 350 | 400 |
|---|---|---|---|---|---|
| Объем легкого бетона | | $м^3$ | 1.691 | 2.023 | 2.347 |
| То же на 1 $м^2$ панели | | $м^3$ | 0.224 | 0.268 | 0.310 |
| Объем фактурного слоя | | $м^3$ | 0.212 | 0.212 | 0.212 |
| То же на 1 $м^2$ панели | | $м^3$ | 0.028 | 0.028 | 0.028 |
| Вес при легком бетоне с объемным весом | 900 | кг | 2300 | 2630 | 2945 |
| | 1000 | кг | 2485 | 2845 | 3200 |
| | 1100 | кг | 2670 | 3065 | 3450 |
| | 1200 | кг | 2850 | 3280 | 3710 |
| | 1300 | кг | 3035 | 3500 | 3960 |
| Площадь: панели брутто | | $м^2$ | 10.411 | 10.411 | 10.411 |
| Площадь: проемов | | $м^2$ | 2.850 | 2.850 | 2.850 |
| Площадь: панели нетто | | $м^2$ | 7.561 | 7.561 | 7.561 |

## Примечания

1. Арматурный блок см. лист N 12
2. Детали опалубки и армирования см выпуски 0-1, 0-2; 0-3 „ Общие материалы и унифицированные детали панелей толщиной 300; 350; 400 мм".
3. Узлы 1, 2, 25 и I для левого торца — зеркальны правому.
4. Привязка петель дана по ПН 4.
5. Заполнение проёмов столяркой см. лист N 32

| | | | |
|---|---|---|---|
| Т.К. | Панели группы НР1, одношаговые, толщиной 300; 350; 400 мм. | Серия 1.132-1 | |
| 1971 | Фасады и схемы армирования панелей НР1-36.29.3-3 НР1-36.29.35-3 ; НР1-36.29.4-3 | Выпуск 1-1 | Лист 11 |

Согласовано: Гл. технолог; Инженерный; Инвент. № 11909.08 взамен

Проверил: Руч. груп. Р. Долмацкина

Нач. отд. 17 В. Шляпин; Гл. инж. отд. Ц. Росинский; Гл. инж. пр. Г. Бабынин; Руч. группы Р. Долмацкина; Ст. техник В. Оганесова

ЦНИИЭП жилища

АБНГ 6-3

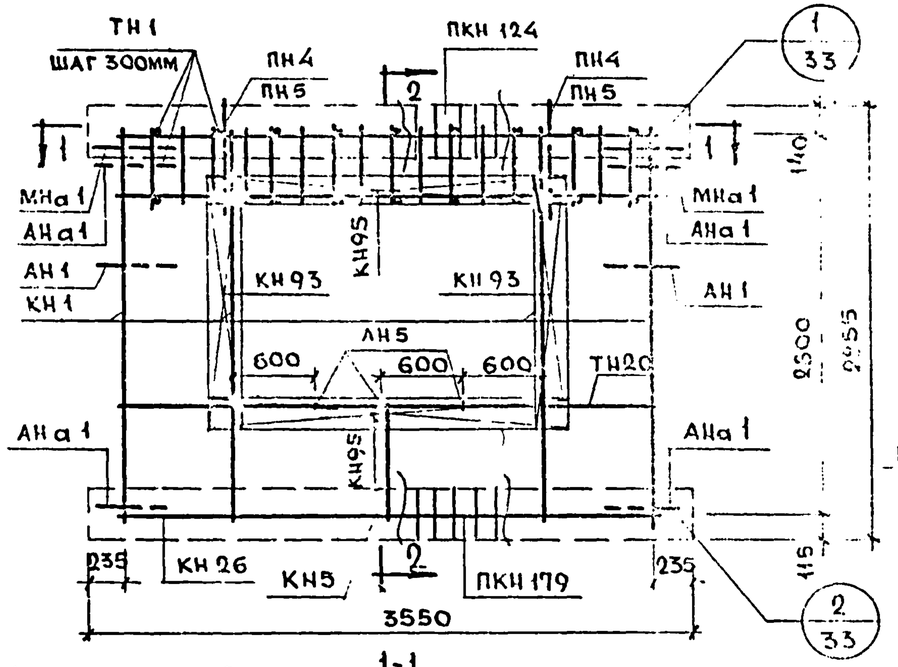


1-1

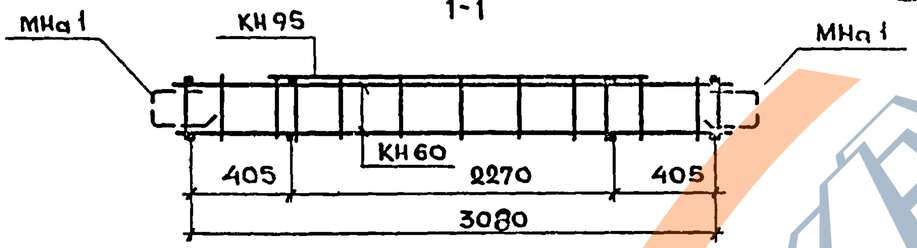


2-2

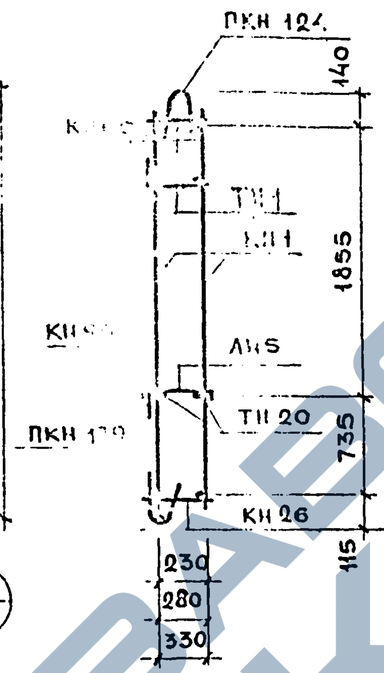


## Спецификация арматурных и закладных деталей на блок

| Марка детали | К-во шт. | № листа | № альбома |
|---|---|---|---|
| КН1 | 4 | 1 | выпуск 2-1; 2-2; 2-3. |
| КН5 | 1 | 1 | |
| КН26 | 1 | 3 | |
| КН60 | 2 | 11 | |
| КН93 | 2 | 14 | |
| КН95 | 2 | 14 | |
| ПКН 124 | 1 | 16 | |
| ПКН 179 | 1 | 21 | |
| ТН1 | 22 | 36 | |
| ТН20 | 2 | 36 | |
| АН1 | 2 | 32 | |
| АН5 | 3 | 33 | |
| АНа1 | 4 | 32 | |
| МНа1 | 2 | 34 | |
| ПН4* или ПН5 | 2 | 31 | |

* ПН4 для панели толщиной 300 мм
ПН5 для панелей толщиной 350; 400 мм.

Примечание:

Прерывистой линией показаны детали, фиксируемые в проектном положении после установки арматурного блока в форму.

## Выборка стали на изделие

| Класс или марка стали | | | А III | | А-I | | | В-I | | Вст3кп | На изделие кг | | | На 1 м² изделия кг | | |
|---|---|---|---|---|---|---|---|---|---|---|---|---|---|---|---|---|
| Диаметр, профиль | | | ф6 | ф8 | ф12 | ф14 | ф16 | ф4 | ф5 | -30×6 | Армат. дет. | Закл. дет. | Всего | Армат. дет. | Закл. дет. | Всего |
| Толщина | 300 | м | 7.80 | 39.84 | 9.20 | 3.20 | — | 73.51 | 31.58 | 0.12 | 41.82 | 2.20 | 44.02 | 5.57 | 0.29 | 5.86 |
| | | кг | 1.74 | 15.76 | 8.16 | 3.88 | — | 7.31 | 7.01 | 0.16 | | | | | | |
| | 350 | м | 7.80 | 39.84 | 9.60 | — | 3.80 | 81.11 | 32.35 | 0.12 | 42.79 | 2.29 | 45.08 | 5.66 | 0.30 | 5.97 |
| | | кг | 1.73 | 15.74 | 8.53 | — | 3.80 | 7.95 | 4.98 | 0.16 | | | | | | |
| | 400 | м | 7.80 | 39.84 | 10.00 | — | 3.80 | 84.76 | 33.04 | 0.12 | 43.63 | 2.38 | 46.01 | 5.78 | 0.31 | 6.10 |
| | | кг | 1.74 | 15.74 | 8.88 | — | 6.00 | 8.31 | 5.18 | 0.16 | | | | | | |

# Панели группы НР1, одношаговые, толщиной 300; 350; 400 мм

## Арматурные блоки АБНР1-36-3

Сер. 1.132
Вып. 1-1

11909-04

https://zavodjbi.com/

## Фасад

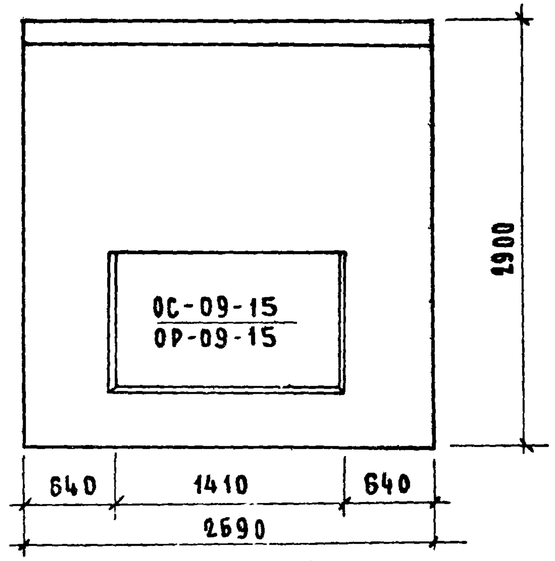


## Вид с внутренней стороны

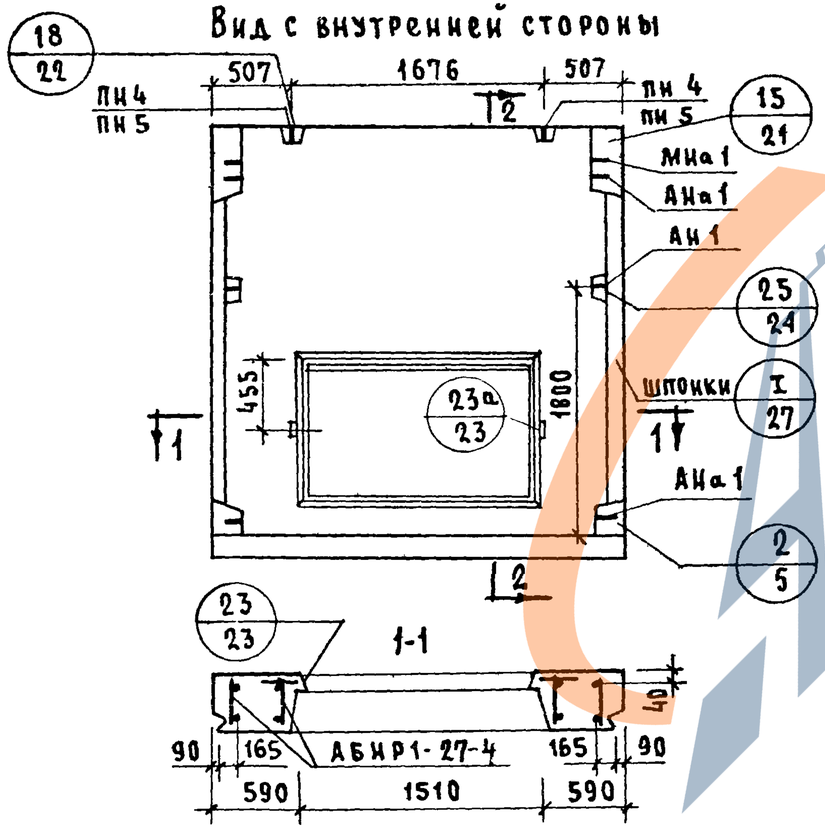


## 2-2

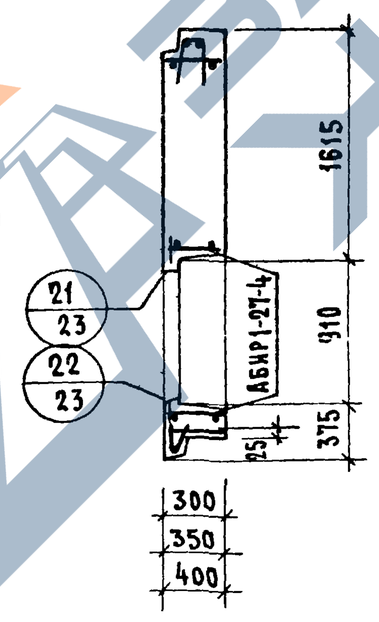


## Характеристика изделия

| | | | | | |
|---|---|---|---|---|---|
| Толщина панели | | мм | 300 | 350 | 400 |
| Объем легкого бетона | | $м^3$ | 1.571 | 1.867 | 2.166 |
| То же на $1м^2$ панели | | $м^3$ | 0.238 | 0.283 | 0.328 |
| Объем фактурного слоя | | $м^3$ | 0.181 | 0.181 | 0.181 |
| То же на $1м^2$ панели | | $м^3$ | 0.027 | 0.027 | 0.027 |
| Вес при легком бетоне с объемным весом | 900 | кг | 1925 | 2220 | 2505 |
| | 1000 | кг | 2095 | 2420 | 2740 |
| | 1100 | кг | 2265 | 2620 | 2975 |
| | 1200 | кг | 2435 | 2830 | 3210 |
| | 1300 | кг | 2605 | 3025 | 3440 |
| Площадь: Панели брутто | | $м^2$ | 7.801 | 7.801 | 7.801 |
| Площадь: Проемов | | $м^2$ | 1.200 | 1.200 | 1.200 |
| Площадь: Панели нетто | | $м^2$ | 6.601 | 6.601 | 6.601 |

### Примечания:

1. Арматурный блок см. лист 15
2. Детали опалубки и армирования см. выпуски 0-1; 0-2; 0-3 „Общие материалы и унифицированные детали панелей толщиной 300; 350; 400 мм."
3. Узлы 2, 15, 25 и I для левого торца-зеркальны правому.
4. Привязка петель дана по ПН4.
5. Заполнение проемов столяркой см. лист N 32

| | | | |
|---|---|---|---|
| ТК | Панели группы НР1 одношаговые толщиной 300; 350; 400 мм | Серия 1.132-1 | |
| 1971 | Фасады и схемы армирования панелей НР1-27,29.3-4; НР1-27,29,35-4; НР1-27,29,4-4 | Выпуск 1-1 | Лист 13 |

Согласовано: Гл. технолог Шарисинский

Проверил: Р. Долмацина

Нач. отд. № 17 Б. Шляпин; Гл. инж. отд. Н. Росинский; Гл. инж. пр. Г. Бабынин; Рук. группы Р. Долмацина; Ст. техник В. Агаесова

ЦНИИЭП жилища

Дата. Инвент. № Взамен.

## Фасад

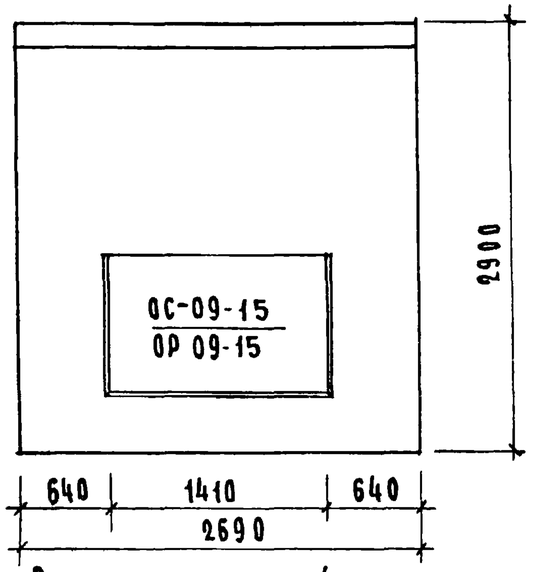


## Вид с внутренней стороны

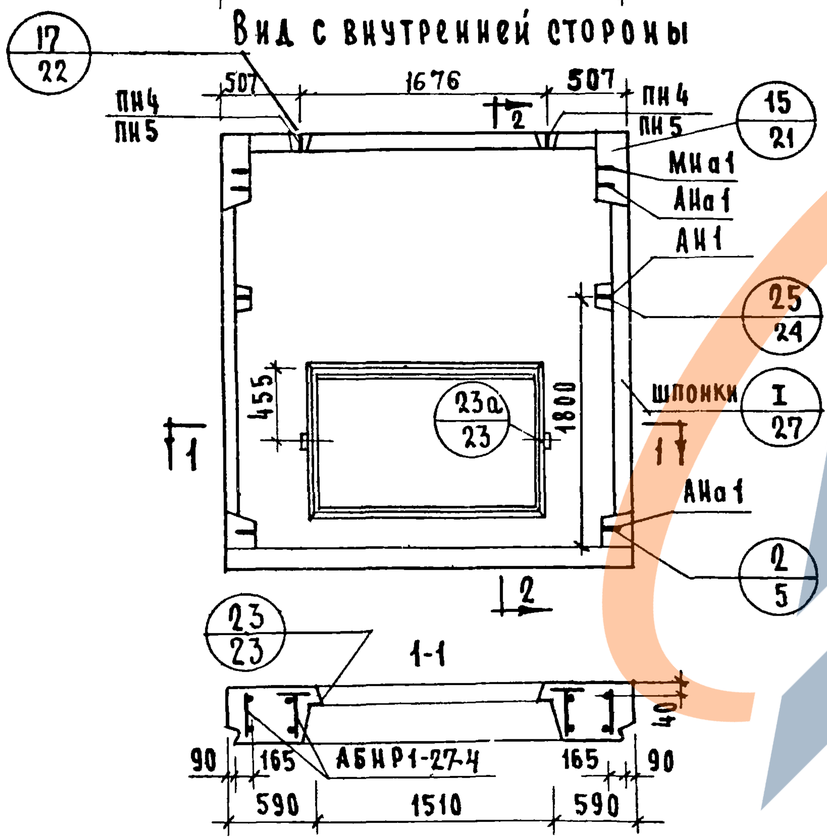


## 2-2

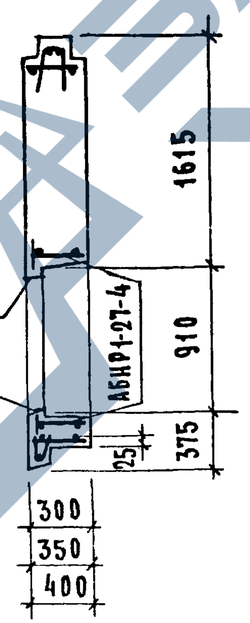


## Характеристика изделия

| Толщина панели | | мм | 300 | 350 | 400 |
|---|---|---|---|---|---|
| Объем легкого бетона | | $м^3$ | 1.529 | 1.825 | 2.124 |
| То же на $1м^2$ панели | | $м^3$ | 0.232 | 0.276 | 0.322 |
| Объем фактурного слоя | | $м^3$ | 0.181 | 0.181 | 0.181 |
| То же на $1м^2$ панели | | $м^3$ | 0.027 | 0.027 | 0.027 |
| Вес при легком бетоне с объемным весов | 900 | кг | 1885 | 2180 | 2465 |
| | 1000 | кг | 2050 | 2375 | 2690 |
| | 1100 | кг | 2210 | 2570 | 2920 |
| | 1200 | кг | 2380 | 2660 | 3150 |
| | 1300 | кг | 2545 | 2965 | 3380 |
| Площадь: панели брутто | | $м^2$ | 7.801 | 7.801 | 7.801 |
| Площадь: проемов | | $м^2$ | 1.200 | 1.200 | 1.200 |
| Площадь: панели нетто | | $м^2$ | 6.601 | 6.601 | 6.601 |

Примечания:

1. Арматурный блок см. лист 15
2. Детали опалубки и армирования см. выпуски 0-1; 0-2; 0-3 „Общие материалы и унифицированные детали панелей толщиной 300; 350; 400 мм."
3. Узлы 2, 15, 25 и I для левого торца зеркальны правому.
4. Привязка петель дана по ПН4.
5. Заполнение проёмов столяркой см. лист N 32.

| | | |
|---|---|---|
| Т.К. 1971 | Панели группы НР1 одношаговые толщиной 300; 350; 400 мм. | Серия 1.132-1 |
| | Фасады и схемы армирования панелей НР1-27.29.3-4-1; НР1-27.29.35-4-1; НР1-27.29.4-4-1 | Выпуск 1-1 / Лист 14 |

Ст. техник В. Осадчий | В. Оганесова | Рук. группы | Инженер Р. Доманцевич

АБНР 1-27-4

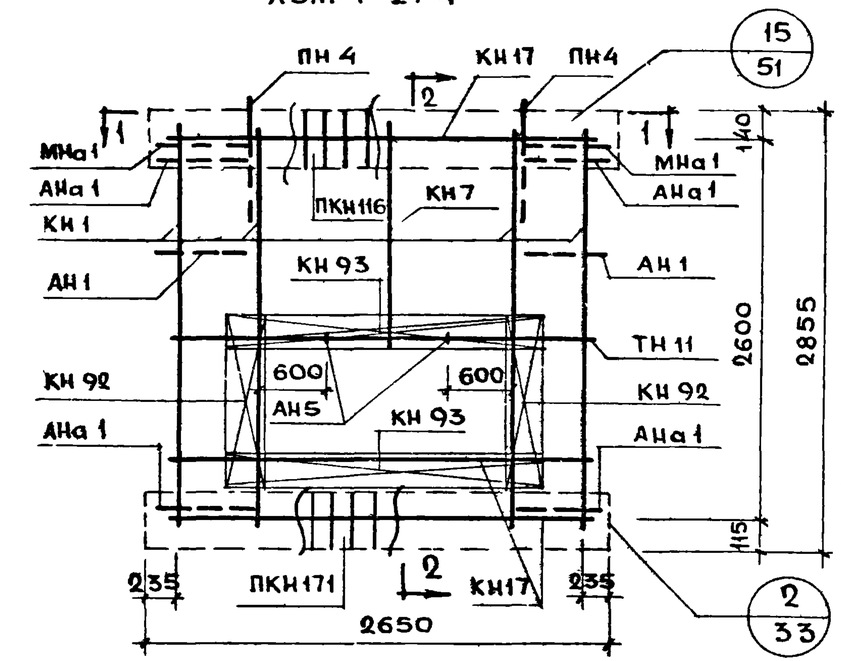


1-1

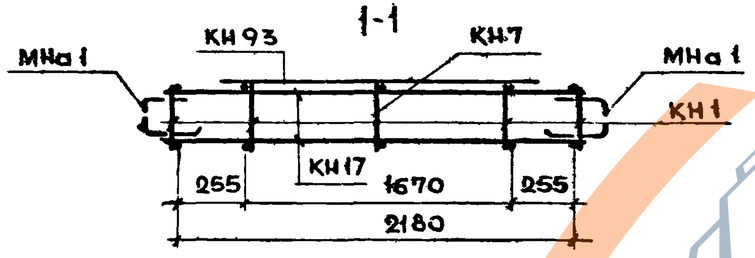


2-2

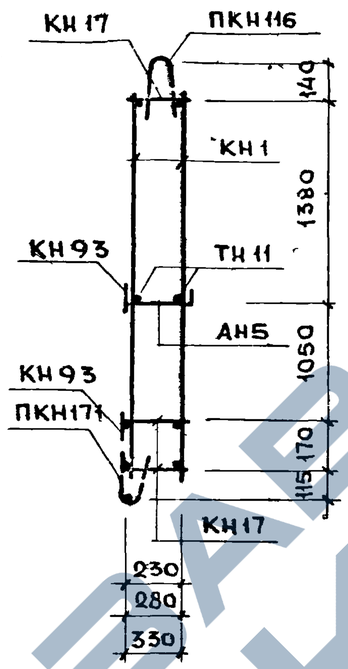


## Спецификация арматурных и закладных деталей на блок

| Марка детали | К-во шт. | № листа | № альбома |
|---|---|---|---|
| КН1 | 4 | 1 | Выпуск 2-1; 2-2; 2-3 |
| КН7 | 1 | 1 | |
| КН17 | 3 | 2 | |
| КН92 | 2 | 14 | |
| КН93 | 2 | 14 | |
| ПКН116 | 1 | 16 | |
| ПКН171 | 1 | 20 | |
| ТН11 | 2 | 36 | |
| АН1 | 2 | 32 | |
| АН5 | 2 | 33 | |
| АНа1 | 4 | 32 | |
| МНа1 | 2 | 34 | |
| ПН4 | 2 | 31 | |

## Выборка стали на изделие

| Класс или марка стали | | | А-III | | А-I | | | В-I | | Вст.3кп | На изделие кг | | | На 1 м² изделия кг | | |
|---|---|---|---|---|---|---|---|---|---|---|---|---|---|---|---|---|
| Диаметр, профиль | | | Ф6 | Ф8 | Ф12 | Ф14 | Ф16 | Ф4 | Ф5 | -30×6 | Армат. дет. | Закл. дет | Всего | Армат. дет. | Закл. дет. | Всего |
| Толщина | 300 | М | 16.33 | 25.56 | 9.20 | 3.20 | — | 63.27 | 10.80 | 0.12 | 31.72 | 2.20 | 33.92 | 4.85 | 0.33 | 5.18 |
| | | КГ | 3.64 | 10.12 | 8.16 | 3.88 | — | 6.29 | 1.67 | 0.16 | | | | | | |
| | 350 | М | 16.30 | 25.56 | 9.60 | 3.20 | — | 69.71 | 10.80 | 0.12 | 32.61 | 2.29 | 34.90 | 4.94 | 0.35 | 5.30 |
| | | КГ | 3.68 | 10.12 | 8.53 | 3.87 | — | 6.88 | 1.67 | 0.16 | | | | | | |
| | 400 | М | 16.10 | 25.56 | 10.00 | 3.20 | — | 73.76 | 10.80 | 0.12 | 33.12 | 2.38 | 35.50 | 5.02 | 0.36 | 5.38 |
| | | КГ | 3.59 | 10.12 | 8.88 | 3.87 | — | 7.20 | 1.67 | 0.16 | | | | | | |

Примечание:
Прерывистой линией показаны детали, фиксируемые в проектном положении после установки арматурного блока в форму.

| | | |
|---|---|---|
| ТК | Панели группы НР1, одношаговые, толщиной 300; 350; 400 мм | Серия 1.132-1 |
| 1971 | Арматурные блоки АБНР 1-27-4 | Выпуск 1-1, Лист 15 |

Согласовано: Ст. научн. сотр. В. Королев

Проверил: Рук. груп. Р. Долмацкина

Нач. отд. 17 Б. Шляпин; Гл. инж. отд. И. Россинский; Гл. инж. пр. Г. Бабынин; Рук. груп. Ю. Герман; Рук. груп. Р. Долмацкина

Ст. техник Г. Атанасова

Инв. № ; Взамен ; Дата

ЦНИИЭП жилища

## Фасад

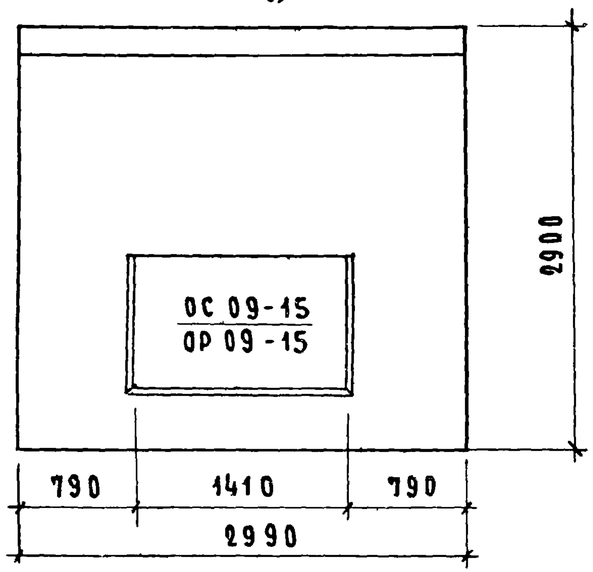


## Вид с внутренней стороны.

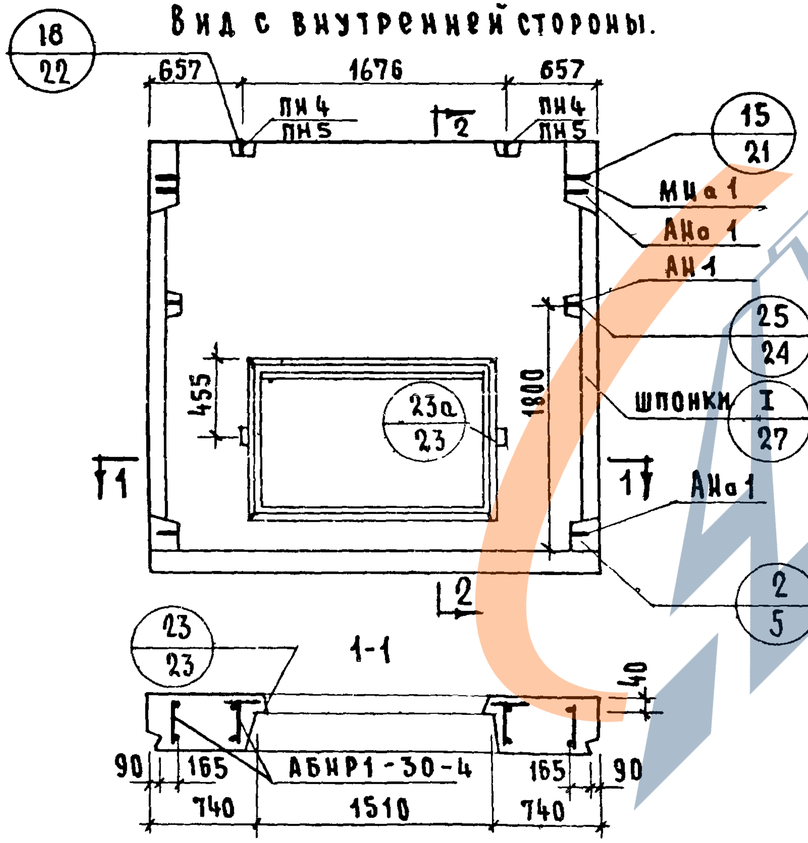


## 2-2

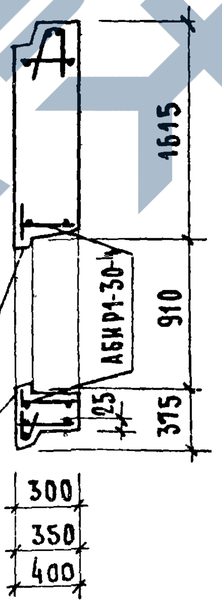


## Характеристика изделия.

| Толщина панели | | мм | 300 | 350 | 400 |
|---|---|---|---|---|---|
| Объем легкого бетона | | $м^3$ | 1.731 | 2.056 | 2.384 |
| То же на $1 м^2$ панели | | $м^3$ | 0.240 | 0.285 | 0.331 |
| Объем фактурного слоя | | $м^3$ | 0.196 | 0.196 | 0.196 |
| То же на $1 м^2$ панели | | $м^3$ | 0.027 | 0.027 | 0.027 |
| Вес при легком бетоне с объемным весом | 900 | кг | 2110 | 2430 | 2750 |
| | 1000 | кг | 2300 | 2650 | 3005 |
| | 1100 | кг | 2485 | 2875 | 3265 |
| | 1200 | кг | 2670 | 3095 | 3520 |
| | 1300 | кг | 2860 | 3320 | 3780 |
| Площадь: панели брутто | | $м^2$ | 8.410 | 8.410 | 8.410 |
| Площадь: проемов | | $м^2$ | 1.200 | 1.200 | 1.200 |
| Площадь: панели нетто | | $м^2$ | 7.210 | 7.210 | 7.210 |

### Примечания:

1. Арматурный блок см. лист 18
2. Детали опалубки и армирования см. выпуски 0-1; 0-2; 0-3. Общие материалы и унифицированные детали панелей толщиной 300; 350; 400 мм."
3. Узлы 2; 15; 25 и I для левого торца зеркальны правому.
4. Привязка петель дана по ПН4
5. Заполнение проёмов столяркой см. лист N 32.

| | | |
|---|---|---|
| ТК | Панели группы НР1, одношаговые, толщиной 300, 350, 400 мм. | Серия 1.132-1 |
| 1971 | Фасады и схемы армирования панелей НР1-30.29.3-4; НР1-30.29.35-4; НР1-30.29.4-4 | Выпуск 1-1 / Лист 16 |



ст. техник Виктор Ромашова | Рук. группы Ромашова | Согласовано

## Фасад

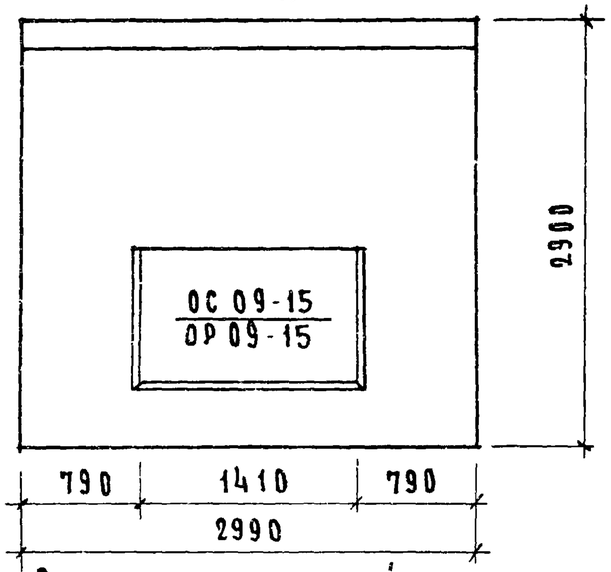


## Вид с внутренней стороны.

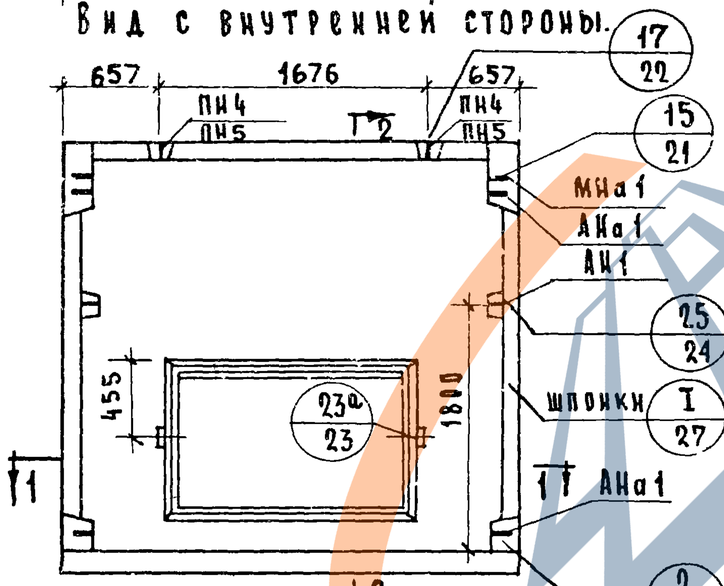


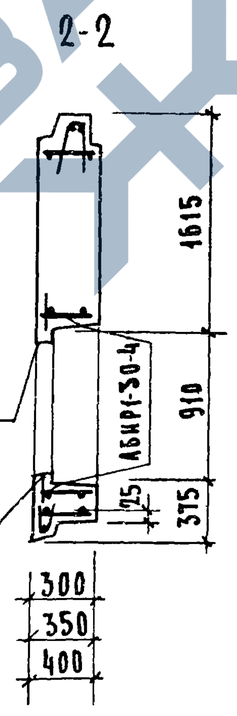


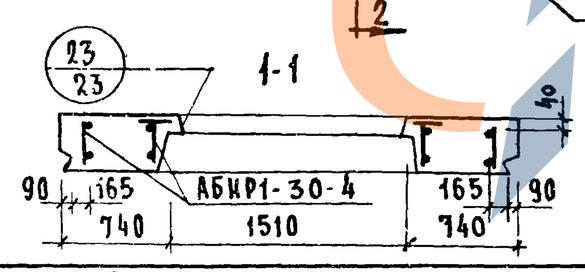


## Характеристика изделия

| | | | | | |
|---|---|---|---|---|---|
| Толщина панели | | мм. | 300 | 350 | 400 |
| Объем легкого бетона. | | $м^3$ | 1.685 | 2.010 | 2.338 |
| То же на $1м^2$ панели | | $м^3$ | 0.234 | 0.279 | 0.324 |
| Объем фактурного слоя | | $м^3$ | 0.196 | 0.196 | 0.196 |
| То же на $1м^2$ панели | | | 0.027 | 0.027 | 0.027 |
| Вес при легком бетоне с объемным весом. | 900 | кг | 2065 | 2385 | 2705 |
| | 1000 | кг | 2247 | 2600 | 2960 |
| | 1100 | кг | 2430 | 2820 | 3210 |
| | 1200 | кг | 2610 | 3035 | 3465 |
| | 1300 | кг | 2795 | 3250 | 3715 |
| Площадь: Панели брутто | | $м^2$ | 8.410 | 8.410 | 8.410 |
| Площадь: Проемов | | $м^2$ | 1.200 | 1.200 | 1.200 |
| Площадь: Панели нетто | | $м^2$ | 7.210 | 7.210 | 7.210 |

### Примечания:

1. Арматурный блок см лист 18
2. Детали опалубки и армирования см. выпуски 0-1; 0-2; 0-3 „Общие материалы и унифицированные детали панелей толщиной 300; 350; 400 мм."
3. Узлы 2; 15; 25 и I для левого торца зеркальны правому.
4. Привязка петель дана по ПН А.
5. Заполнение проемов столярной см. лист N 32

| | | | |
|---|---|---|---|
| ТК | Панели группы НР1, одношаговые, толщиной 300; 350; 400мм. | Серия 1.132-1 | |
| 1971 | Фасады и схемы армирования панелей НР1-30.29.3-4-1; НР1-30.29.35-4-1; НР1-30.29.4-4-1. | Выпуск 1-1 | Лист 17 |

Согласовано: Гл. технолог; Инженер № 1007 взамен.

Инв. отд. №17; Гл. инж. отд. И. Росенский; Гл. инж. пр. Г. Бабынин; Рук. группы Р. Домицкина; Ст. техник В. Агнесова; Б. Шляпин; Проверил Р. Домицкина; Рук. груп. Р. Домицкина

Инклюзия

11909-04 29

АБНР 1-30-4

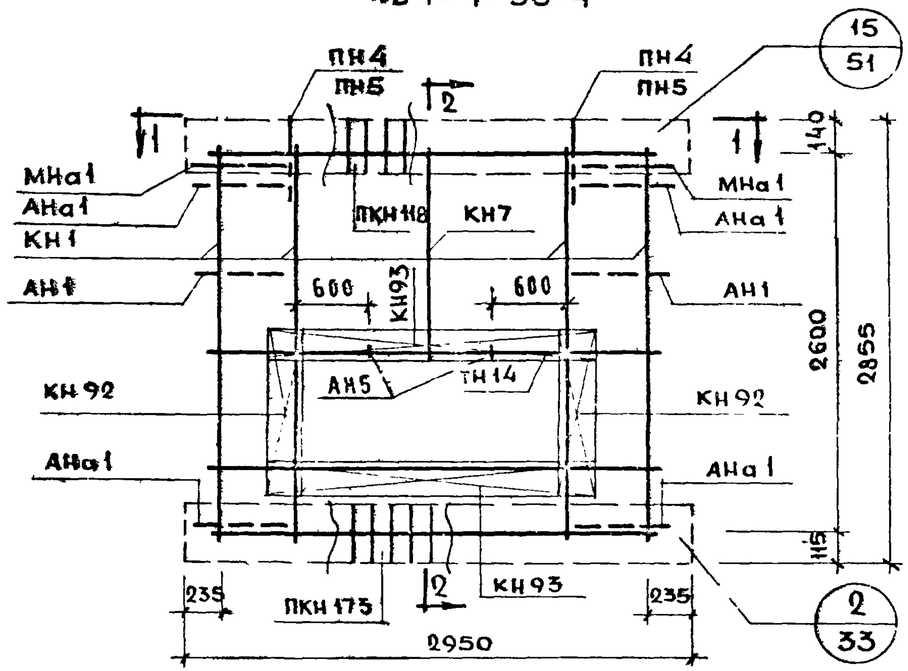


2-2

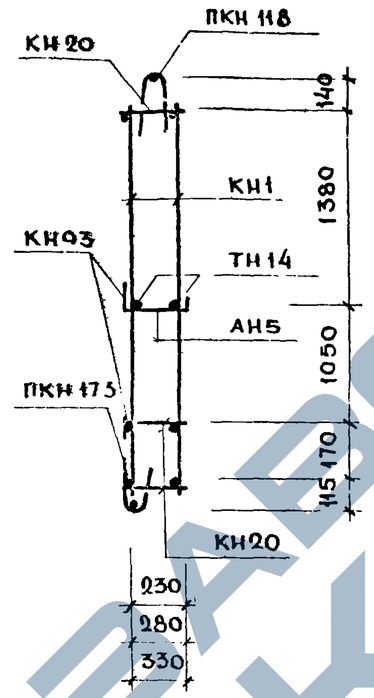


1-1

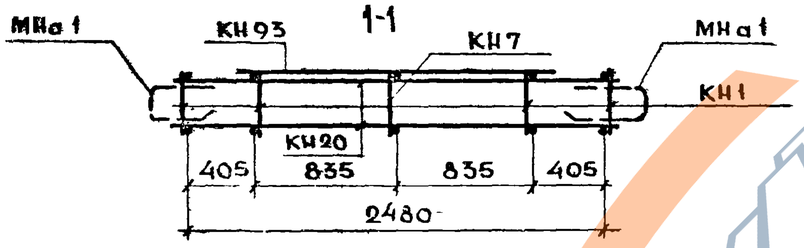


## Спецификация арматурных и закладных деталей на блок

| Марка детали | К-во шт. | № листа | № альбома |
|---|---|---|---|
| КН1 | 4 | 1 | Выпуск 2-1; 2-2; 2-3 |
| КН7 | 1 | 1 | |
| КН20 | 3 | 3 | |
| КН92 | 2 | 14 | |
| КН93 | 2 | 14 | |
| ПКН118 | 1 | 16 | |
| ПКН173 | 1 | 21 | |
| ТН14 | 2 | 36 | |
| АН1 | 2 | 32 | |
| АН5 | 2 | 33 | |
| АНа1 | 4 | 32 | |
| МНа1 | 2 | 34 | |
| | | | |
| ПН4* или ПН5 | 2 | 31 | |

* ПН4 для панели толщ. 300 мм
ПН5 для панелей толщ. 350, 400 мм

## Выборка стали на изделие

| Класс или марка стали | | | А-III | | А-I | | | В-I | | Вст3кп | На изделие кг | | | На 1м² изделия кг | | |
|---|---|---|---|---|---|---|---|---|---|---|---|---|---|---|---|---|
| Диаметр, профиль | | | ф6 | ф8 | ф12 | ф14 | ф16 | ф4 | ф5 | -30×6 | Армат. дет. | Закл. дет. | Всего | Армат. дет. | Закл. дет. | Всего |
| Толщина | 300 | м | 17.99 | 26.16 | 9.20 | 3.20 | — | 65.85 | 12.00 | 0.12 | 32.57 | 2.20 | 34.77 | 4.57 | 0.31 | 4.87 |
| | | кг | 4.00 | 10.36 | 8.16 | 3.88 | — | 6.53 | 1.85 | 0.16 | | | | | | |
| | 350 | м | 17.96 | 26.16 | 9.60 | — | 3.80 | 72.94 | 12.00 | 0.12 | 35.75 | 2.29 | 38.04 | 4.96 | 0.32 | 5.27 |
| | | кг | 3.99 | 10.36 | 8.53 | — | 6.00 | 7.14 | 1.85 | 0.16 | | | | | | |
| | 400 | м | 17.96 | 26.16 | 10.00 | — | 3.80 | 77.24 | 12.00 | 0.12 | 36.44 | 2.38 | 38.82 | 5.06 | 0.33 | 5.38 |
| | | кг | 3.99 | 10.36 | 8.88 | — | 6.00 | 7.57 | 1.85 | 0.16 | | | | | | |

### Примечание:

Прерывистой линией показаны детали, фиксируемые в проектном положении, после установки арматурного блока в форму.

| | | |
|---|---|---|
| ТК | Панели группы НР1, одношаговые, толщиной 300; 350; 400 мм | Серия 1.132-1 |
| 971 | Арматурные блоки АБНР 1-30-4 | Выпуск 1-4 / Лист 18 |

Взамен | Инв. № подл. | Подпись и дата | Инв. № подл. | Проверил: Рук. гр. Доманцина, Ю. Герман, Доманцина | Разработал: Рук. гр. Доманцина, Жилина | Подпись и дата

## Фасад

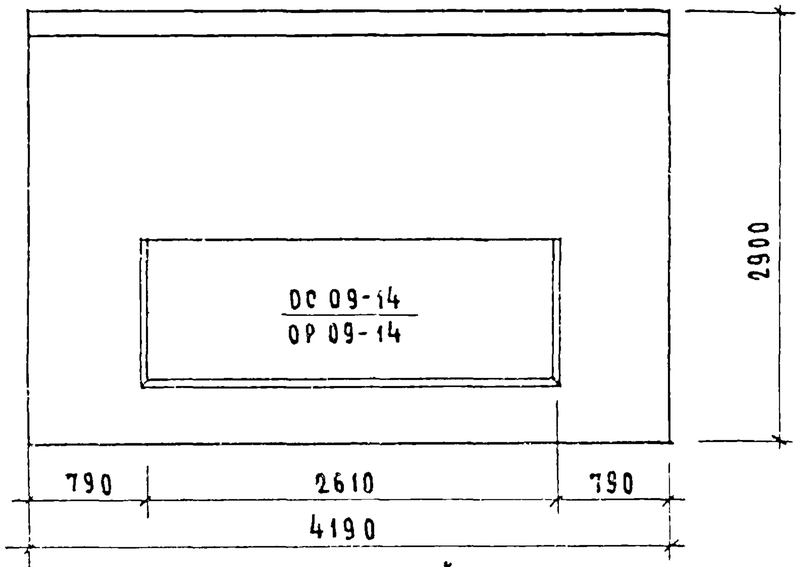


## Вид с внутренней стороны.

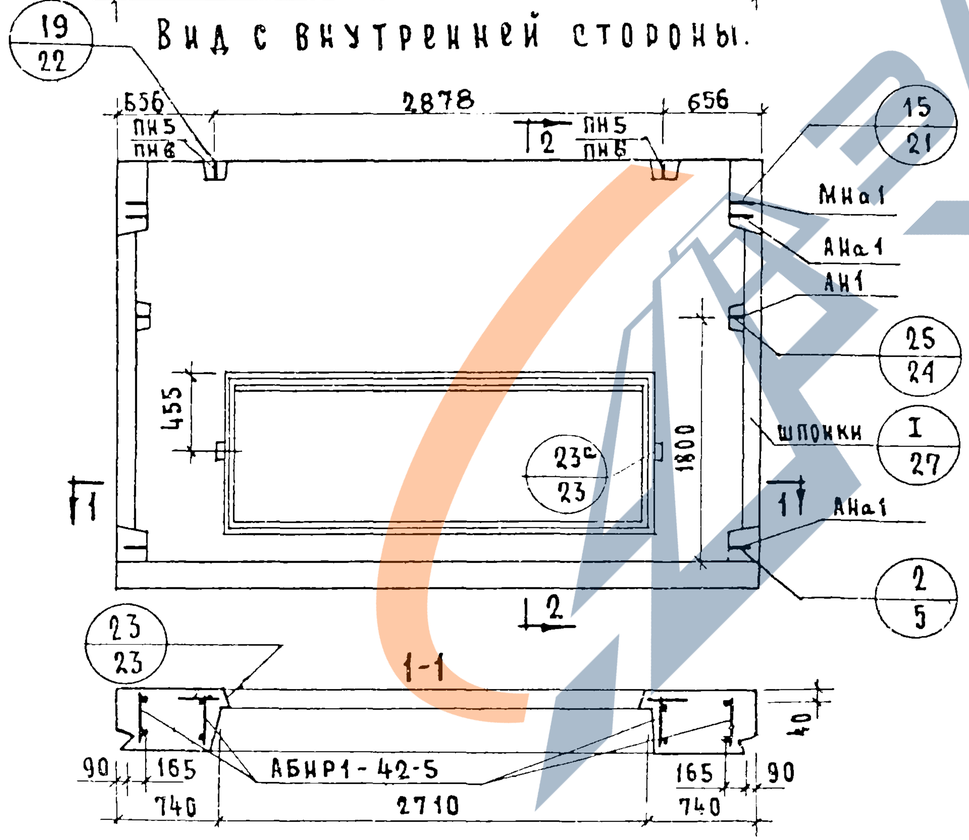


## 2-2

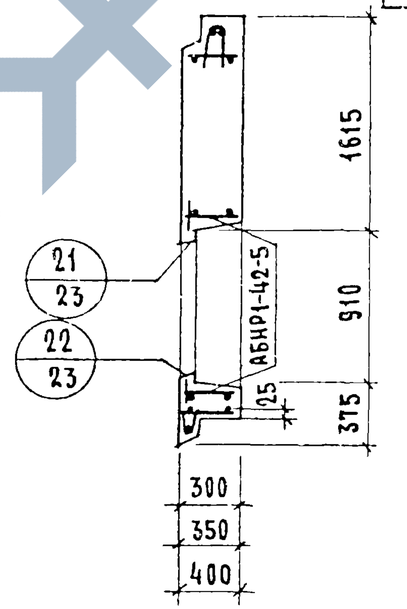


## Характеристика изделия

| Толщина панели | | мм | 300 | 350 | 400 |
|---|---|---|---|---|---|
| Объем легкого бетона | | $м^3$ | 2.403 | 2.848 | 3.280 |
| То же на $1 м^2$ панели | | $м^3$ | 0.240 | 0.285 | 0.328 |
| Объем фактурного слоя | | $м^3$ | 0.274 | 0.274 | 0.274 |
| То же на $1 м^2$ панели. | | $м^3$ | 0.027 | 0.027 | 0.027 |
| Вес при легком бетоне с объемным весом | 900 | кг | 2930 | 3370 | 3790 |
| | 1000 | кг | 3187 | 3675 | 4145 |
| | 1100 | кг | 3446 | 3980 | 4600 |
| | 1200 | кг | 3705 | 4290 | 4850 |
| | 1300 | кг | 3965 | 4600 | 5205 |
| Площадь: Панели брутто | | $м^2$ | 12.151 | 12.151 | 12.15 |
| Площадь: Проемов | | $м^2$ | 2.150 | 2.150 | 2.150 |
| Площадь: Панели нетто | | $м^2$ | 10.001 | 10.001 | 10.001 |

Примечания:

1. Арматурный блок см лист 21
2. Детали опалубки и армирования см. выпуски 0-1; 0-2; 0-3 „Общие материалы и унифицированные детали панелей толщиной 300, 350, 400 мм."
3. Узлы 2, 15, 25 и I для левого торца - зеркальны правому.
4. Привязка петель дана по ПН 5
5. Заполнение проемов столяркой см. лист А 32

| | | | |
|---|---|---|---|
| Т.К. | Панели группы НР1, одношаговые, толщиной 300, 350, 400 мм. | Серия 1.132-1 | |
| 1971 | Фасады и схемы армирования панелей НР1-42.29.3-6; НР1-42.29.35-6; НР1-42.29.-6 | Выпуск 1-1 | Лист 19 |

Согласовано: Гл. технолог; Инвент. № 11096 взамен

Проверил: Б. Шляпин; Н. Росинский; Г. Бабынин; Рук. группы Доманцина; Ст. технолог В. Оганесова

Нач. отд. № 17; Гл. инж. отд.; Гл. инж. пр.; Рук. группы; Ст. технолог

Инвентарь

11909-04 31

## Фасад

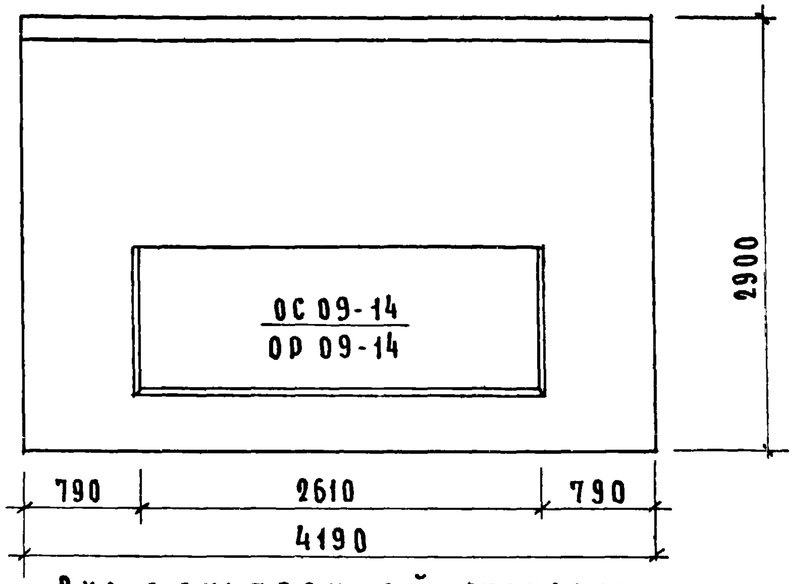


## Вид с внутренней стороны

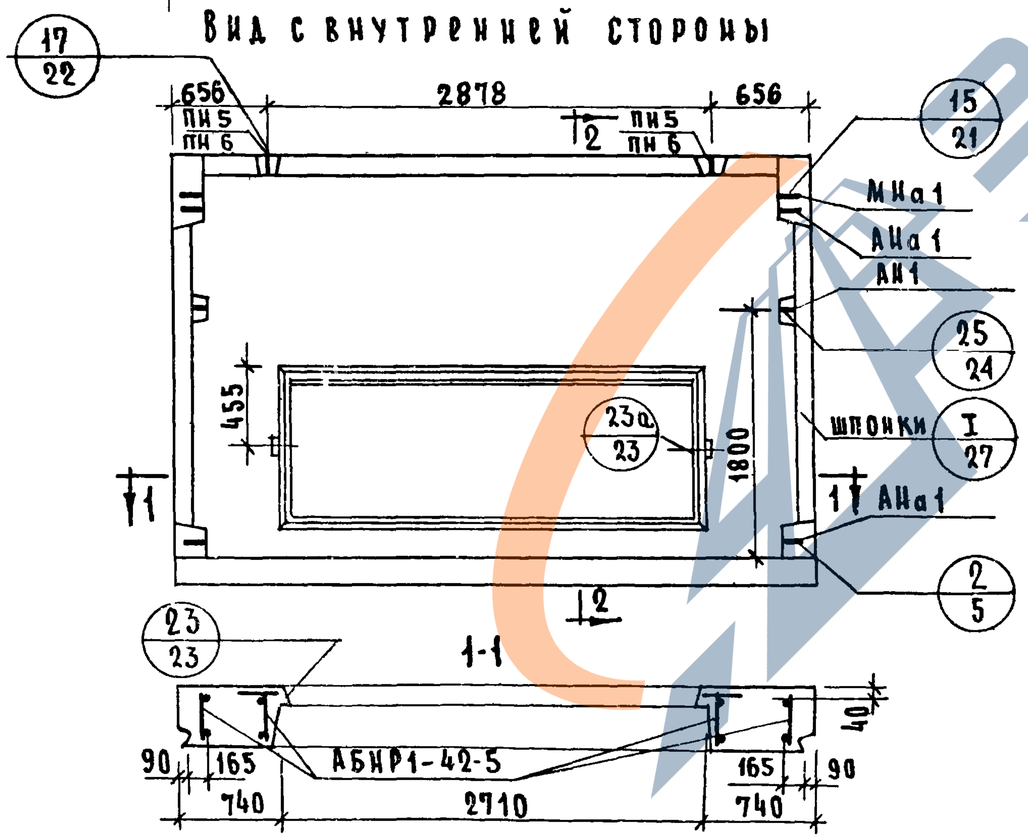


## 2-2

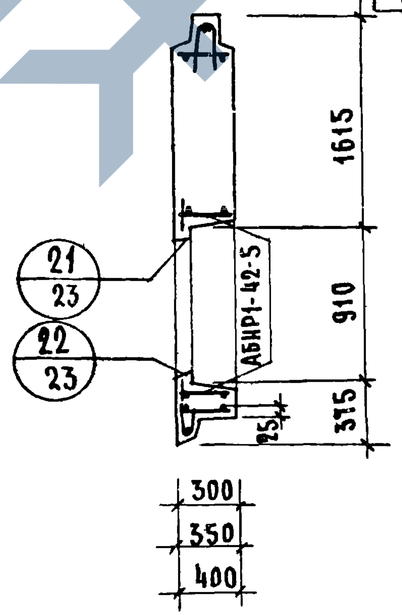


## Характеристика изделия

| Толщина панели | | мм | 300 | 350 | 400 |
|---|---|---|---|---|---|
| Объем легкого бетона | | $м^3$ | 2.338 | 2.783 | 3.215 |
| то же на $1м^2$ панели | | $м^3$ | 0.234 | 0.278 | 0.322 |
| Объем фактурного слоя | | $м^3$ | 0.274 | 0.274 | 0.274 |
| то же на $1м^2$ панели | | $м^3$ | 0.027 | 0.027 | 0.027 |
| Вес при легком бетоне с объемным весом | 900 | кг. | 2993 | 3433 | 3853 |
| | 1000 | кг. | 3250 | 3738 | 4208 |
| | 1100 | кг. | 3509 | 4043 | 4663 |
| | 1200 | кг. | 3768 | 4353 | 4913 |
| | 1300 | кг. | 4028 | 4663 | 5268 |
| Площадь: Панели брутто | | $м^2$ | 12.151 | 12.151 | 12.151 |
| Площадь: проемов | | $м^2$ | 2.15 | 2.15 | 2.15 |
| Площадь: панели нетто | | $м^2$ | 10.001 | 10.001 | 10.001 |

Примечания:

1. Арматурный блок см. лист 21
2. Детали опалубки и армирования см выпуски 0-1; 0-2; 0-3 „Общие материалы и унифицирование детали панелей толщиной 300, 350, 400мм"
3. Узлы 2, 15, 25, и I для левого торца - зеркальны правому.
4. Привязка петель дана по ПН5
5. Заполнение проемов столяркой см. лист №32.

| | | | |
|---|---|---|---|
| Т.К. | Панели группы НР1, одношаговые, толщиной 300, 350, 400 мм. | Серия 1.132-1 | |
| 19.. | Фасады и схемы армирования панелей НР1-42.29.3-Б1, НР1-42.29.35-Б-1, НР1-42.29.4-Б-1 | Выпуск 1-1 | Лист 20 |

Гр. 1120 Инв. № 8 Ст. 71 Техник Органова Рук. гр. Дмитриева

АБНР1-42-6

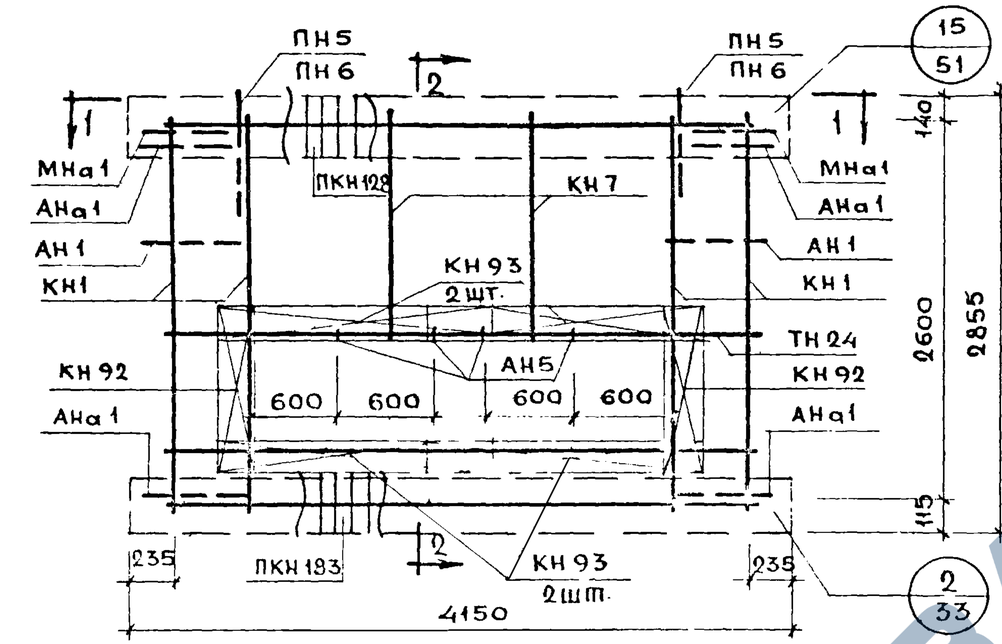


2-2

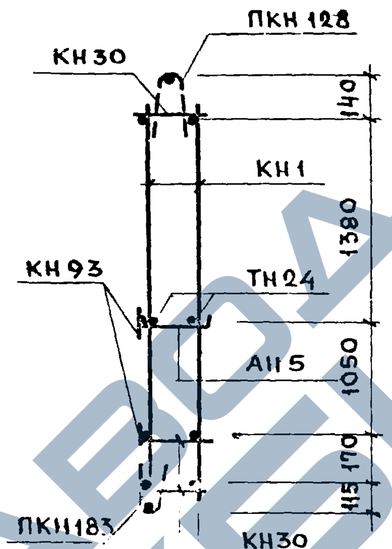


1-1

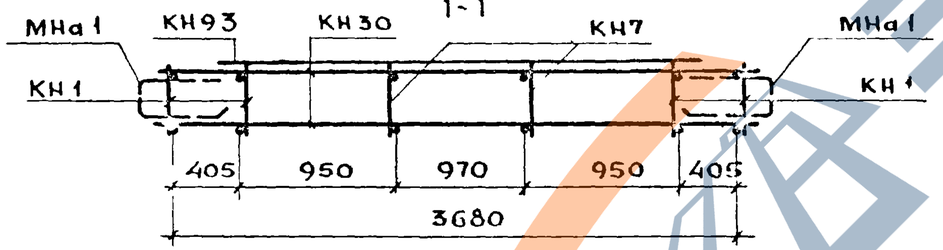


## СПЕЦИФИКАЦИЯ АРМАТУРНЫХ И ЗАКЛАДНЫХ ДЕТАЛЕЙ НА БЛОК

| МАРКА ДЕТАЛИ | К-ВО ШТ. | № ЛИСТА | № АЛЬБОМА |
|---|---|---|---|
| КН1 | 4 | 1 | Выпуск 2-1; 2-2; 2-3. |
| КН7 | 2 | 1 | |
| КН30 | 3 | 4 | |
| КН92 | 2 | 14 | |
| КН93 | 4 | 14 | |
| ПКН128 | 1 | 17 | |
| ПКН183 | 1 | 22 | |
| ТН24 | 2 | 36 | |
| АН1 | 2 | 32 | |
| АН5 | 4 | 33 | |
| АНа1 | 4 | 32 | |
| МНа1 | 2 | 34 | |
| ПН5* или ПН6 | 2 | 31 | |

* ПН5 для панели толщ. 300мм ПН6 для панелей толщиной 350; 400 мм.

## ВЫБОРКА СТАЛИ НА ИЗДЕЛИЕ

| КЛАСС ИЛИ МАРКА СТАЛИ | | | А III | | А-I | | | В-I | | ВСТ.3КП | НА ИЗДЕЛИЕ КГ | | | НА 1м² ИЗДЕЛИЯ КГ | | |
|---|---|---|---|---|---|---|---|---|---|---|---|---|---|---|---|---|
| ДИАМЕТР, ПРОФИЛЬ | | | Ф6 | Ф8 | Ф12 | Ф16 | Ф18 | Ф4 | Ф5 | -30х6 | АРМАТ. ДЕТ. | ЗАКЛ. ДЕТ. | ВСЕГО | АРМАТ. ДЕТ. | ЗАКЛ. ДЕТ. | ВСЕГО |
| ТОЛЩИНА | 300 | М | 28.34 | 24.84 | 9.20 | 3.80 | — | 78.83 | 16.80 | 0.12 | 38.66 | 2.20 | 40.86 | 3.91 | 0.22 | 4.13 |
| | | КГ | 6.29 | 9.83 | 8.16 | 6.00 | — | 7.84 | 2.59 | 0.16 | | | | | | |
| | 350 | М | 28.00 | 20.52 | 9.60 | — | 4.00 | 108.63 | 9.64 | 0.12 | 40.85 | 2.29 | 43.14 | 4.09 | 0.23 | 4.32 |
| | | КГ | 6.22 | 8.10 | 8.53 | — | 8.00 | 10.64 | 1.49 | 0.16 | | | | | | |
| | 400 | М | 27.88 | 20.52 | 10.00 | — | 4.00 | 114.28 | 9.91 | 0.12 | 41.68 | 2.38 | 44.06 | 4.17 | 0.24 | 4.41 |
| | | КГ | 6.19 | 8.10 | 8.88 | — | 8.00 | 11.18 | 1.53 | 0.16 | | | | | | |

**ПРИМЕЧАНИЕ:**
Прерывистой линией показаны детали, фиксируемые в проектном положении после установки арматурного блока в форму.

| | | |
|---|---|---|
| ТК | ПАНЕЛИ ГРУППЫ НР1, ОДНОШАГОВЫЕ, ТОЛЩИНОЙ 300; 350; 400 мм | СЕРИЯ 1.132-1 |
| 1971 | АРМАТУРНЫЕ БЛОКИ АБНР 1-42-6 | Выпуск 1-1 / Лист 21 |

ЦНИИЭП жилища

Согласовано: Станесова; Гл. инж. отд. Б. Шаяпов; Гл. инж. пр. Н. Росянский; Рук. груп. Г. Бабынин; Нач. отд. 17 Ст. научн. сотр. В. Ковалев; Рук. груп. Ю. Герман; Проверил Р. Доманщина; Техник Р. Доманщина; Рук. груп. Рук. груп.

Дата; Инв. №; Взамен

## НР1-30.27.3-1б; НР1-30.27.35-1б; НР1-30.27.4-1б

### ФАСАД

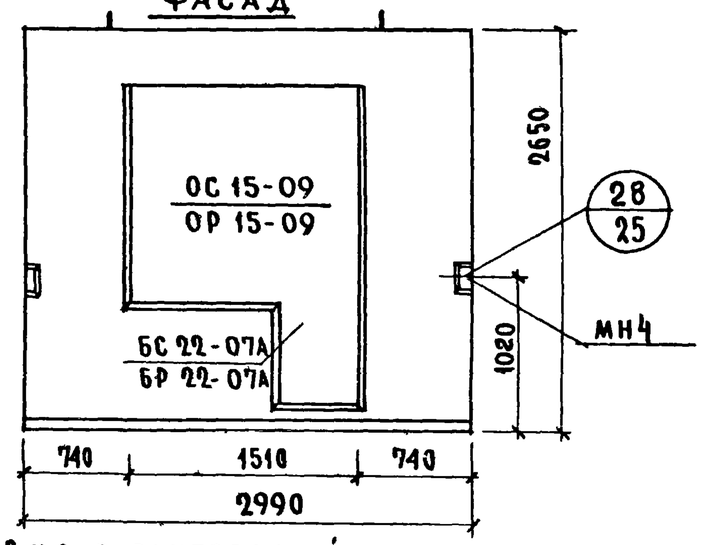


### ВИД С ВНУТРЕННЕЙ СТОРОНЫ

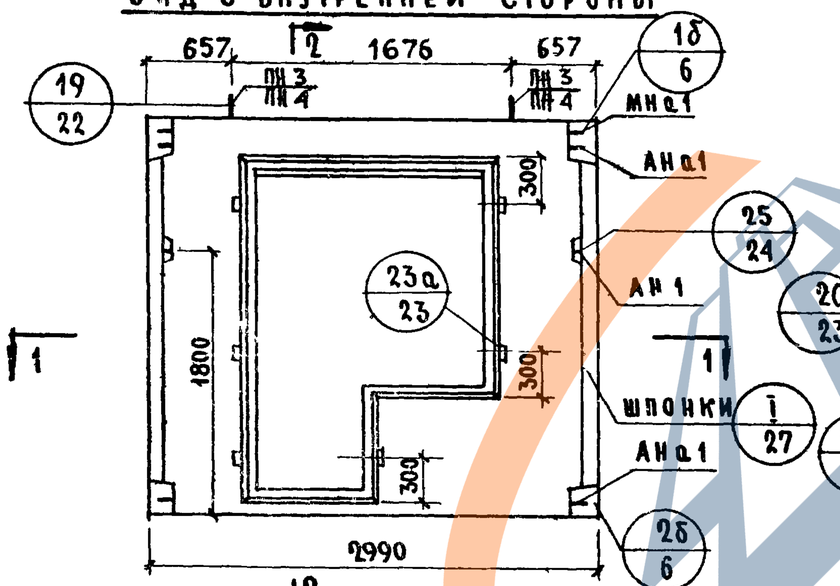


### 2-2

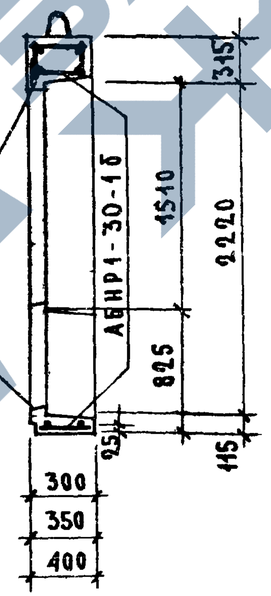


### 1-1

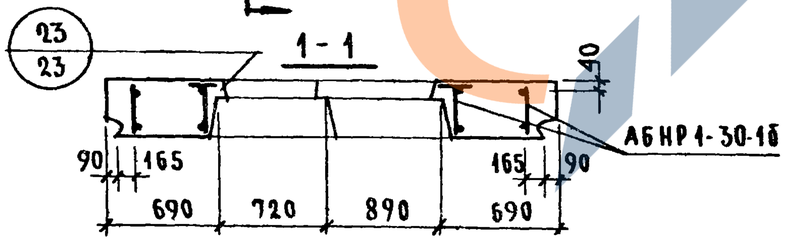


## НР1-30.27.3-1бА; НР1-30.27.35-1бА; НР1-30.27.4-1бА

### СХЕМА ФАСАДА

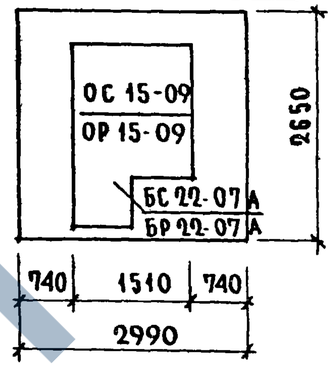


### ХАРАКТЕРИСТИКА ИЗДЕЛИЯ

| ТОЛЩИНА ИЗДЕЛИЯ | | мм | 300 | 350 | 400 |
|---|---|---|---|---|---|
| ОБЪЕМ ЛЕГКОГО БЕТОНА | | $м^3$ | 1.219 | 1.427 | 1.628 |
| ТОЖЕ НА 1 $м^2$ ИЗДЕЛИЯ | | $м^3$ | 0.227 | 0.266 | 0.304 |
| ОБЪЕМ ФАКТУРНОГО СЛОЯ | | $м^3$ | 0.159 | 0.159 | 0.159 |
| ТОЖЕ НА 1 $м^2$ ИЗДЕЛИЯ | | $м^3$ | 0.030 | 0.030 | 0.030 |
| ВЕС ПРИ ЛЕГКОМ БЕТОНЕ С ОБЪЕМНЫМ ВЕСОМ | 900 | кг | 1730 | 1940 | 2134 |
| | 1000 | кг | 1865 | 2090 | 2310 |
| | 1100 | кг | 1995 | 2245 | 2485 |
| | 1200 | кг | 2130 | 2400 | 2660 |
| | 1300 | кг | 2260 | 2555 | 2840 |
| ПЛОЩАДЬ: ПАНЕЛИ БРУТТО | | $м^2$ | 7.923 | 7.923 | 7.923 |
| ПЛОЩАДЬ: ПРОЕМОВ | | $м^2$ | 2.560 | 2.560 | 2.560 |
| ПЛОЩАДЬ: ПАНЕЛИ | | $м^2$ | 5.363 | 5.363 | 5.363 |

### ПРИМЕЧАНИЯ:

1. Арматурный блок см лист 23
2. Детали опалубки и армирования см. выпуски 0-1; 0-2; 0-3 „Общие материалы и унифицированные детали панелей толщиной 300, 350, 400 мм"
3. Узлы 1б, 2б, 25 и I для левого торца - зеркальны правому
4. Привязка петель дана по ПК4
5. Заполнение проемов столяркой см. лист № 32

| | | | |
|---|---|---|---|
| ТК | ПАНЕЛИ ГРУППЫ НР1, ОДНОШАГОВЫЕ, ТОЛЩИНОЙ 300, 350, 400 мм | СЕРИЯ 1.132-1 | |
| 1971 | ФАСАДЫ И СХЕМЫ АРМИРОВАНИЯ ПАНЕЛЕЙ НР1-30.27.3-1б; НР1-30.27.35-1б; НР1-30.27.4-1б; НР1-30.27.3-1б.А; НР1-30.27.35-1б.А; НР1-30.27.4-1б.А | Выпуск 1-1 | Лист 22 |

Рук. группы Р. Доманицкий

11909-04

https://zavodjbi.com/

## АБНР1-30-1б

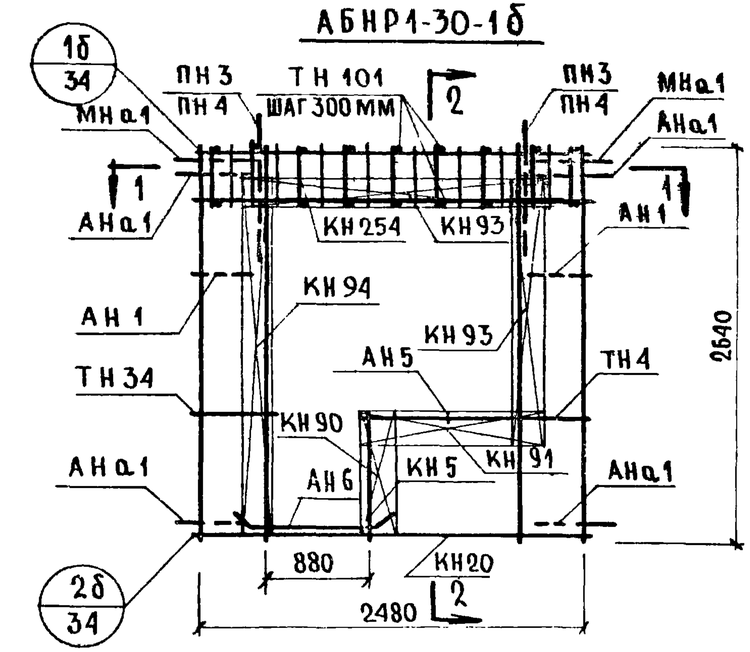


## 1-1

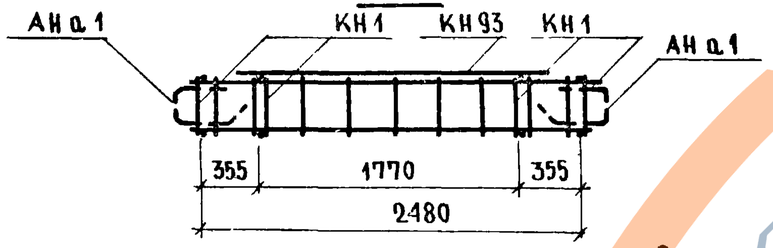


## АБНР1-30-1бл

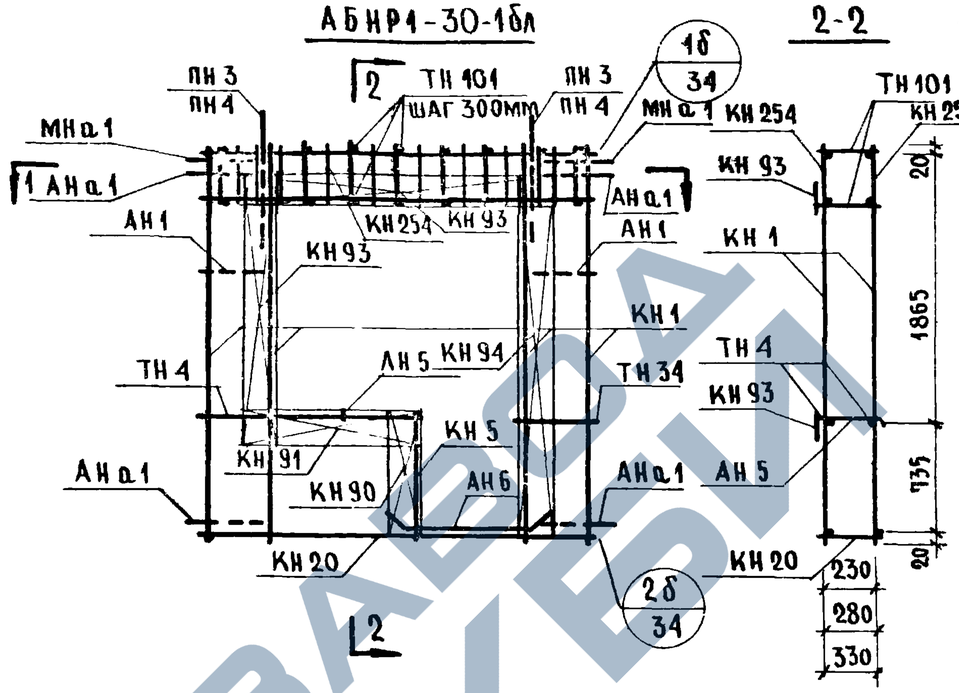


## 2-2




## Спецификация арматурных и закладных деталей на блок

| Марка изделия | К-во шт. | № листа | № альбома |
|---|---|---|---|
| КН 1 | 4 | 1 | Выпуск 2-1; 2-2, 2-3 |
| КН 5 | 1 | 1 | |
| КН 20 | 1 | 3 | |
| КН 254 | 2 | 25 | |
| КН 90 | 1 | 14 | |
| КН 91 | 1 | 14 | |
| КН 93 | 2 | 14 | |
| КН 94 | 1 | 14 | |
| ТН 101 | 18 | 38 | |
| ТН 4 | 2 | 36 | |
| ТН 34 | 2 | 37 | |
| АН 1 | 2 | 32 | |
| АН 5 | 1 | 33 | |
| АН 6 | 2 | 33 | |
| АНа1 | 4 | 32 | |
| МНа1 | 2 | 34 | |
| МН4 | 2 | 35 | |
| ПН3* или ПН4 | 2 | 31 | |

* ПН3 для панели толщиной 300 мм
ПН4 для панелей толщиной 350; 400 мм

## Выборка стали на изделие

| Класс или марка стали | | | А-III | | | А-II | А-I | | | В-I | Вст.3кп | | На изделие кг | | | На 1 м² изделия кг | | |
|---|---|---|---|---|---|---|---|---|---|---|---|---|---|---|---|---|---|---|
| Диаметр, профиль | | | ф6 | ф8 | ф10 | ф10 | ф12 | ф14 | | ф4 | -30×6 | -80×6 | Армат. дет. | Закл. дет. | Всего | Армат. дет. | Закл. дет. | Всего |
| Толщина | 300 | м | 20.64 | 26.30 | 10.08 | 1.00 | 12.20 | — | | 46.56 | 0.12 | 0.30 | 34.70 | 3.95 | 38.65 | 6.48 | 0.74 | 7.22 |
| | | кг | 4.63 | 10.44 | 6.22 | 0.62 | 10.82 | — | | 4.63 | 0.16 | 1.13 | | | | | | |
| | 350 | м | 21.19 | 26.30 | 10.08 | 1.00 | 9.60 | 320 | | 48.81 | 0.12 | 0.30 | 36.36 | 4.04 | 40.39 | 6.78 | 0.75 | 7,50 |
| | | кг | 4.71 | 10.39 | 6.22 | 0.62 | 8.53 | 387 | | 4.79 | 0.16 | 1.13 | | | | | | |
| | 400 | м | 21.74 | 26.30 | 10.08 | 1.00 | 10.00 | 320 | | 51.06 | 0.12 | 0.30 | 36.96 | 4.14 | 41.10 | 6.90 | 0.77 | 7.67 |
| | | кг | 4.83 | 10.40 | 6.22 | 0.62 | 8.88 | 386 | | 4.99 | 0.16 | 1.14 | | | | | | |

Примечание
Прерывистой линией показаны детали, фиксируемые в проектном положении после установки арматурного блока в форму.

** Установку закладных деталей МН4 производить по опалубочному чертежу фасада лист 22.

| | | | |
|---|---|---|---|
| ТК 1971 | Панели группы НР1, одношаговые, толщиной 300, 350, 400 мм | Серия 1.132-1 | |
| | Арматурные блоки АБНР1-30-1б, АБНР1-30-1бл | Выпуск 1-1 | Лист 23 |

ЦНИИЭП жилища

Инвент. № | Взамен | Гл. инж. отд. | Гл. инж. пр. | Рук. группы | Рук. группы | Ст. нач. сотр. | Н. росинский | Г. бабынин | Ю. герман | Р. долмацкина | Р. долмацкина | В. корсаев | Проверил

11909-04 35

## НР1-33.27.3-1б; НР1-33.27.35-1б; НР1-33.27.4-1б

### ФАСАД

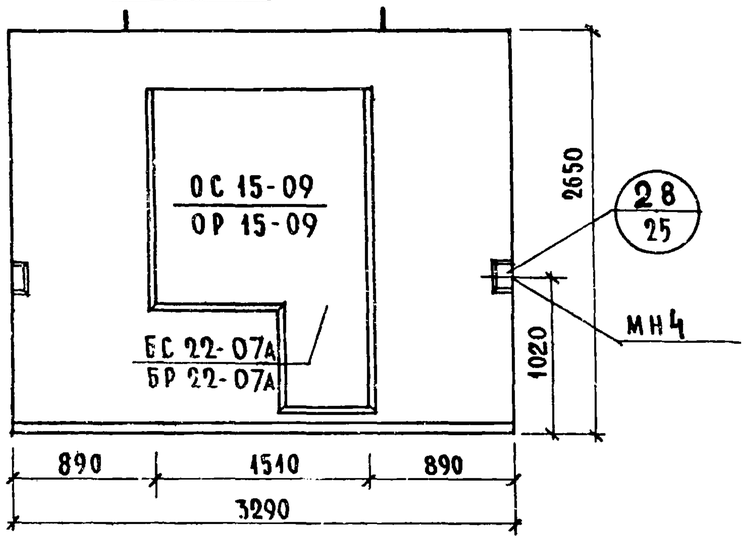


### ВИД С ВНУТРЕННЕЙ СТОРОНЫ

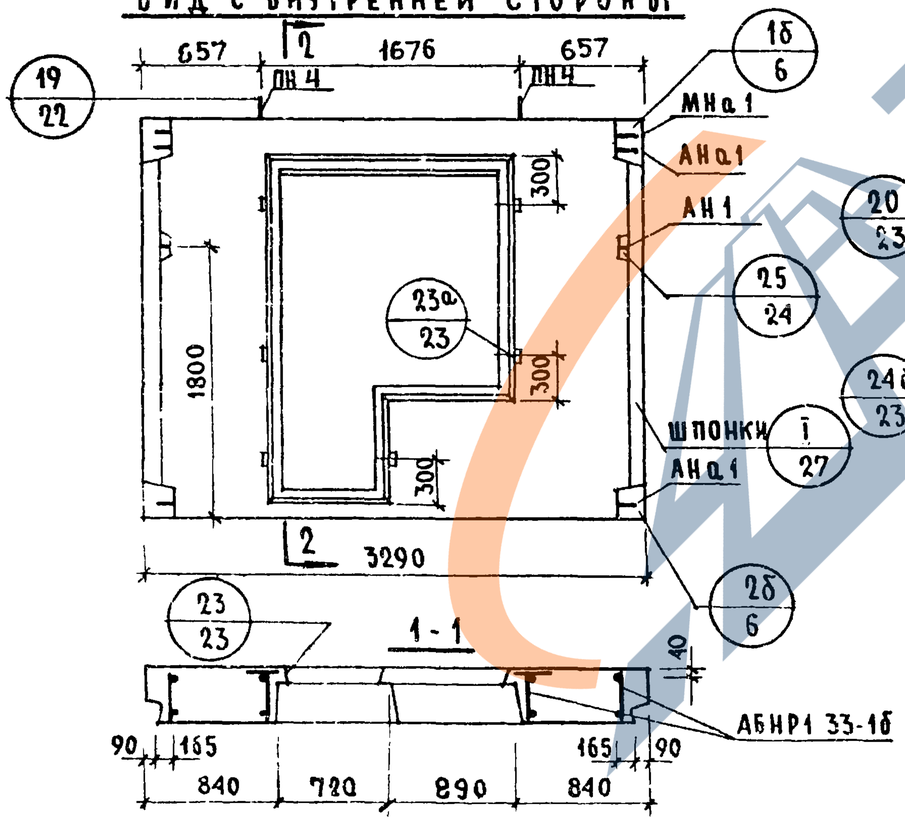


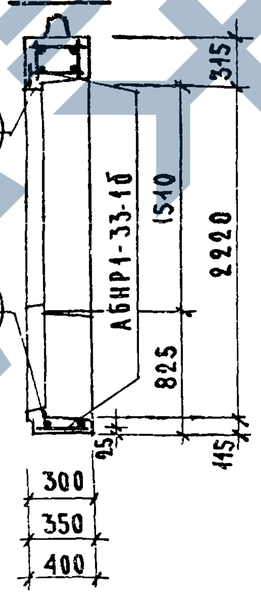


## НР1-33.27.3-1б.л; НР1-33.27.35-1б.л; НР1-33.27.4-1б.л

### СХЕМА ФАСАДА

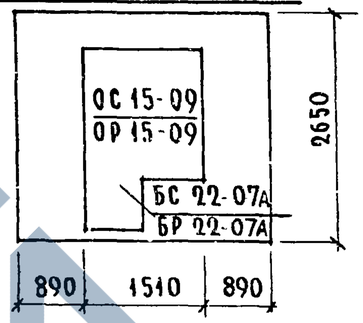


### ХАРАКТЕРИСТИКА ИЗДЕЛИЯ

| ТОЛЩИНА ИЗДЕЛИЯ | | мм | 300 | 350 | 400 |
|---|---|---|---|---|---|
| ОБЪЕМ ЛЕГКОГО БЕТОНА | | $м^3$ | 1.437 | 1.685 | 1.926 |
| ТОЖЕ НА 1 $м^2$ ИЗДЕЛИЯ | | $м^3$ | 0.233 | 0.274 | 0.313 |
| ОБЪЕМ ФАКТУРНОГО СЛОЯ | | $м^3$ | 0.179 | 0.179 | 0.179 |
| ТОЖЕ НА 1 $м^2$ ИЗДЕЛИЯ | | $м^3$ | 0.029 | 0.029 | 0.029 |
| ВЕС ПРИ ЛЕГКОМ БЕТОНЕ С ОБЪЕМНЫМ ВЕСОМ | 900 | кг | 1985 | 2230 | 2465 |
| | 1000 | кг | 2140 | 2410 | 2675 |
| | 1100 | кг | 2296 | 2595 | 2880 |
| | 1200 | кг | 2450 | 2775 | 3090 |
| | 1300 | кг | 2606 | 2960 | 3295 |
| ПЛОЩАДЬ: ПАНЕЛИ БРУТТО | | $м^2$ | 8.718 | 8.718 | 8.718 |
| ПЛОЩАДЬ: ПРОЕМОВ | | $м^2$ | 2.560 | 2.560 | 2.560 |
| ПЛОЩАДЬ: ПАНЕЛИ | | $м^2$ | 6.158 | 6.158 | 6.158 |

ПРИМЕЧАНИЯ:

1. Арматурный блок см. лист 25
2. Детали опалубки и армирования см. выпуски 0-1; 0-2; 0-3 „Общие материалы и унифицированные детали панелей толщиной 300, 350, 400 мм"
3. Узлы 1б, 2б, 25 и I для левого торца - зеркальны правому.
4. Привязка петель дана по ПН 4
5. Заполнение проёмов столяркой см. лист № 32



ВЗАМЕН
ПОДПИСЬ И ДАТА
ИНВ. № ПОДЛ.
ИНВ. № ДУБЛ.
ВЗАМ. ИНВ. №
ПОДПИСЬ И ДАТА
ИНВ. № ПОДЛ.
Гл. инж. проекта
Нач. отдела
Рук. группы
Гл. специалист
Инженер
Рук. группы
Гл. специалист
Инженер
СТАДИЯ
ЛИСТ
ЛИСТОВ
ГПИ Ленгипроинжпроект
Организация
https://zavodjbi.com/

## АБНР1-33-1б

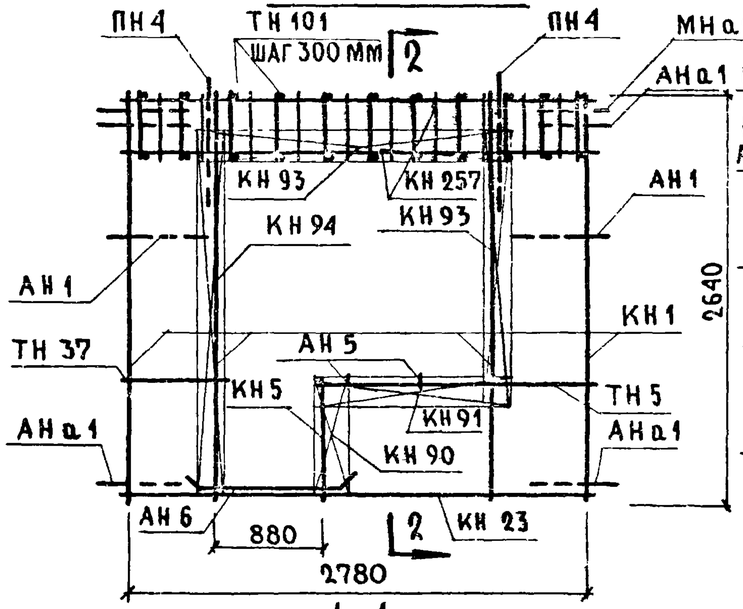


1 - 1

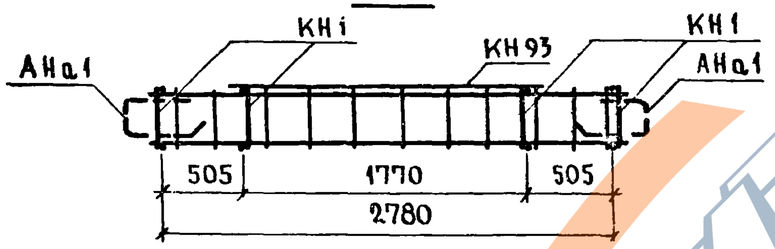


## АБНР1-33-1бл

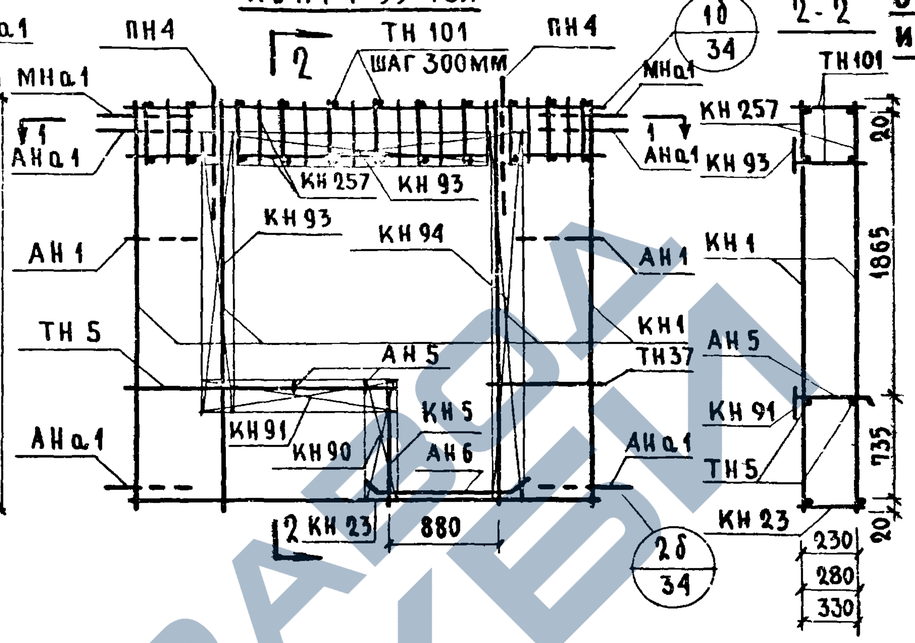


2-2




## Спецификация арматурных и закладных деталей на блок

| Марка изделия | К-во шт. | № листа | № альбома |
|---|---|---|---|
| КН 1 | 4 | 1 | выпуск 2-1; 2-2; 2-3 |
| КН 5 | 1 | 1 | |
| КН 23 | 1 | 3 | |
| КН 57 | 2 | 10 | |
| КН 90 | 1 | 14 | |
| КН 91 | 1 | 14 | |
| КН 93 | 2 | 14 | |
| КН 94 | 1 | 14 | |
| ТН 101 | 20 | 38 | |
| ТН 5 | 2 | 36 | |
| ТН 37 | 2 | 37 | |
| АН 1 | 2 | 32 | |
| АН 5 | 2 | 33 | |
| АН 6 | 2 | 33 | |
| АНа1 | 4 | 32 | |
| МНа1 | 2 | 34 | |
| МН 4 | 2 | 35 | |
| ПН 4 | 2 | 31 | |

## Выборка стали на изделие

| Класс или марка стали | | | А-III | А II | А-I | | | В-I | | Вст3кп | | На изделие кг | | | На 1м² изделия кг | | |
|---|---|---|---|---|---|---|---|---|---|---|---|---|---|---|---|---|---|
| Диаметр, профиль | | | ⌀6 | ⌀8 | ⌀10 | ⌀12 | ⌀14 | ⌀16 | ⌀4 | ⌀5 | -30×6 | -80×6 | Армат. дет. | Закл. дет. | Всего | Армат. дет. | Закл. дет. | Всего |
| Толщина | 300 | м | 12.40 | 39.00 | 1.00 | 9.20 | 3.20 | — | 46.34 | 10.46 | 0.12 | 0.30 | 33.26 | 3.95 | 37.21 | 5.43 | 0.64 | 6.05 |
| | | кг | 2.80 | 15.22 | 0.62 | 8.16 | 3.88 | — | 4.62 | 1.62 | 0.16 | 1.13 | | | | | | |
| | 350 | м | 13.40 | 37.86 | 1.00 | 9.60 | 3.20 | — | 49.77 | 10.07 | 0.12 | 0.30 | 34.65 | 4.04 | 38.69 | 5.63 | 0.66 | 6.30 |
| | | кг | 2.98 | 14.96 | 0.62 | 8.53 | 3.88 | — | 4.88 | 1.55 | 0.16 | 1.13 | | | | | | |
| | 400 | м | 14.40 | 37.86 | 1.00 | 10.00 | 3.20 | — | 52.12 | 9.70 | 0.12 | 0.30 | 35.28 | 4.14 | 39.42 | 5.74 | 0.67 | 6.42 |
| | | кг | 3.20 | 14.96 | 0.62 | 8.88 | 3.88 | — | 5.08 | 1.50 | 0.16 | 1.14 | | | | | | |

Примечание.

Прерывистой линией показаны детали, фиксируемые в проектном положении после установки арматурного блока в форму.

** Установку закладной детали МН4 производить по опалубочному чертежу фасада лист 24

| | | |
|---|---|---|
| ТК 1571 | Панели группы НР1, одношаговые, толщиной 300, 350, 400 мм | Серия 1.432-1 |
| | Арматурные блоки АБНР1-33-1б, АБНР1-33-1б.л | Выпуск 1-1 / Лист 25 |

Инв. № подл. | Подп. и дата | Взамен инв. №

Согласовано: Ст. научн. сотр. В. Ковалев

Проверил: Ст. инженер Ю. Шляпин; Гл. инж. отд. Н. Росинский; Гл. инж. пр. Г. Бабынин; Рук. группы Ю. Герман; Рук. группы Р. Долмацина; Рук. группы Р. Долмацина

Гражданские здания жилища

11909-04 37

## НР1-36.27.3-1б; НР1-36.27.35-1б; НР1-36.27.4-1б

### ФАСАД

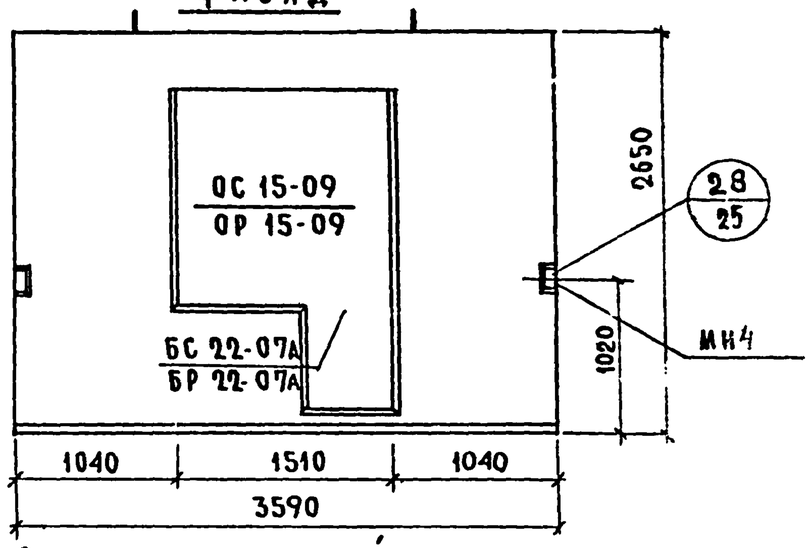


### ВИД С ВНУТРЕННЕЙ СТОРОНЫ

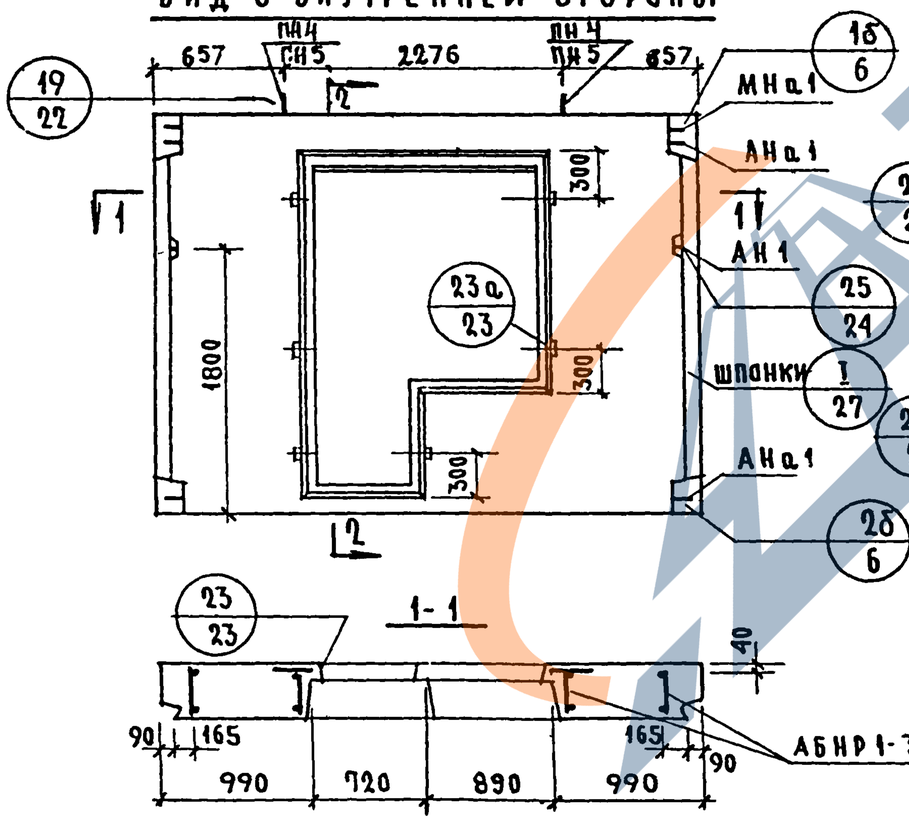


### 2-2

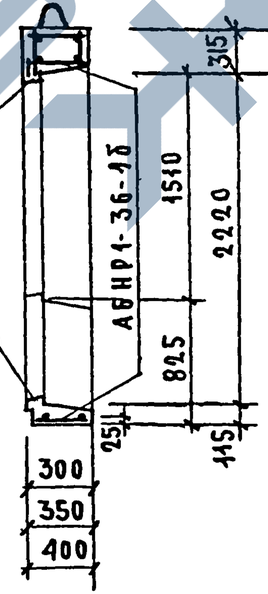


### 1-1




## НР1-36.27.3-1бл; НР1-36.27.35-1бл; НР1-36.27.4-1бл

### СХЕМА ФАСАДА

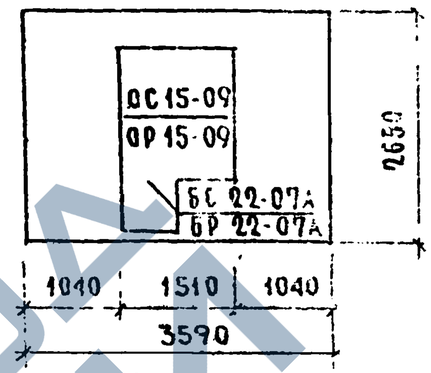


### ХАРАКТЕРИСТИКА ИЗДЕЛИЯ

| | | | | | |
|---|---|---|---|---|---|
| ТОЛЩИНА ИЗДЕЛИЯ | | мм | 300 | 350 | 400 |
| ОБЪЕМ ЛЕГКОГО БЕТОНА | | м³ | 1.655 | 1.942 | 2.223 |
| ТОЖЕ НА 1м² ИЗДЕЛИЯ | | м³ | 0.238 | 0.279 | 0.320 |
| ОБЪЕМ ФАКТУРНОГО СЛОЯ | | м³ | 0.199 | 0.199 | 0.199 |
| ТОЖЕ НА 1м² ИЗДЕЛИЯ | | м³ | 0.029 | 0.029 | 0.029 |
| ВЕС ПРИ ЛЕГКОМ БЕТОНЕ С ОБЪЕМНЫМ ВЕСОМ | 900 | кг | 2240 | 2520 | 2795 |
| | 1000 | кг | 2420 | 2730 | 3035 |
| | 1100 | кг | 2595 | 2940 | 3275 |
| | 1200 | кг | 2775 | 3150 | 3515 |
| | 1300 | кг | 2955 | 3360 | 3755 |
| ПЛОЩАДЬ | ПАНЕЛИ БРУТТО | м² | 9.513 | 9.513 | 9.513 |
| | ПРОЕМОВ | м² | 2.560 | 2.560 | 2.560 |
| | ПАНЕЛИ НЕТТО | м² | 6.953 | 6.953 | 6.953 |

### ПРИМЕЧАНИЯ:

1. Арматурный блок см. лист N 27
2. Детали опалубки и армирования см. выпуски 0-1; 0-2; 0-3 „Общие материалы и унифицированные детали панелей толщиной 300; 350, 400 мм"
3. Узлы 1б, 2б, 25 и I для левого торца - зеркальны правому
4. Привязка петель дана по ПН4
5. Заполнение проемов столяркой см. лист N 32

| | | | |
|---|---|---|---|
| ТК | ПАНЕЛИ ГРУППЫ НР1, ОДНОШАГОВЫЕ, ТОЛЩИНОЙ 300, 350, 400 мм | СЕРИЯ 1.132-1 | |
| 1971 | ФАСАДЫ И СХЕМЫ АРМИРОВАНИЯ ПАНЕЛЕЙ НР1-36.27.3-1б; НР1-36.27.35-1б; НР1-36.27.4-1б; НР1-36.27.3-1бл; НР1-36.27.35-1бл; НР1-36.27.4-1бл | ВЫПУСК 1-1 | ЛИСТ 26 |

## АБНР1-36-1б

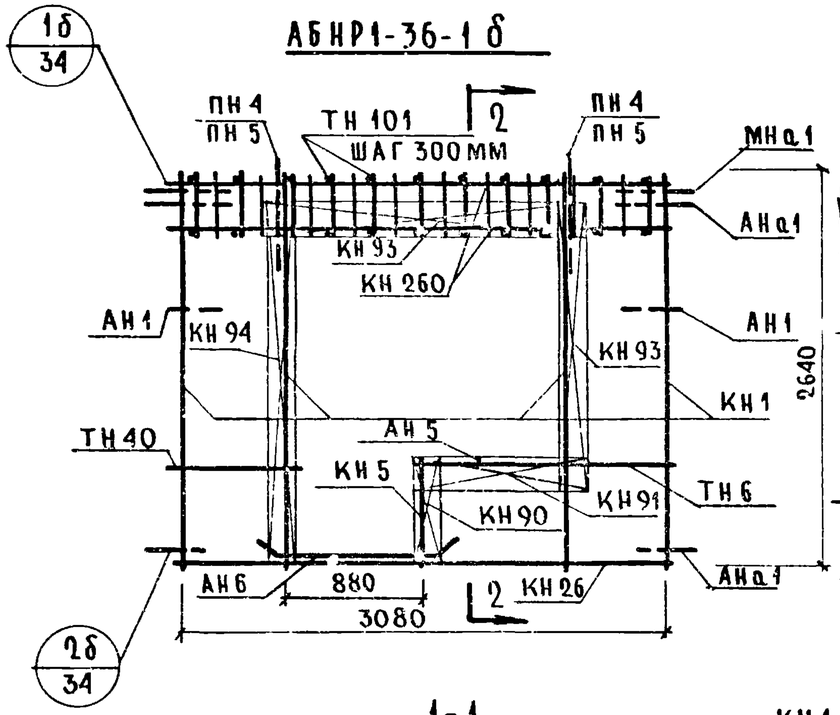


## АБНР1-36-1бл

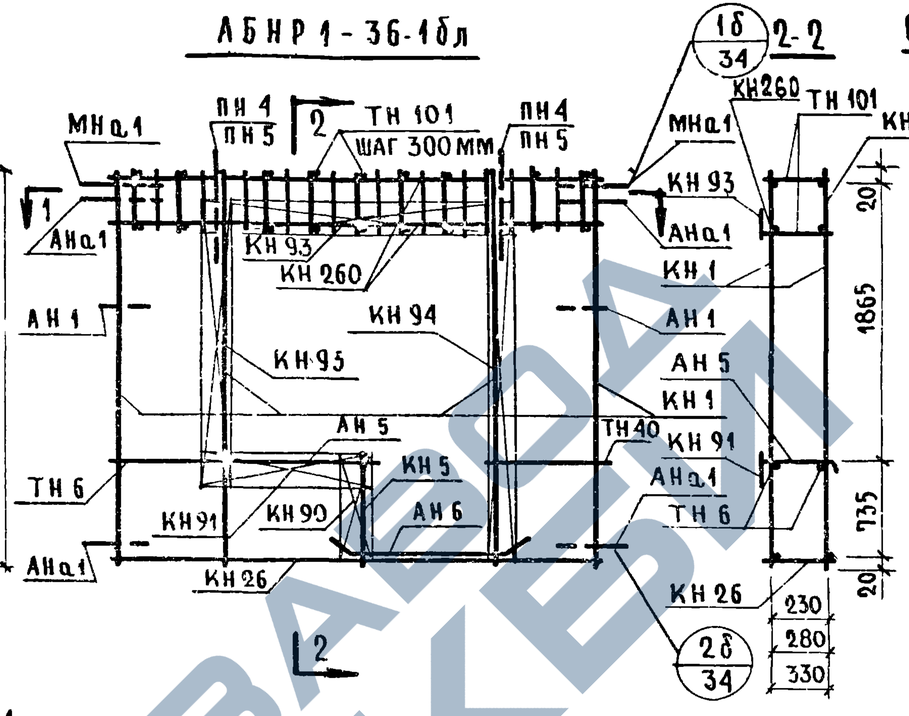


## 1-1

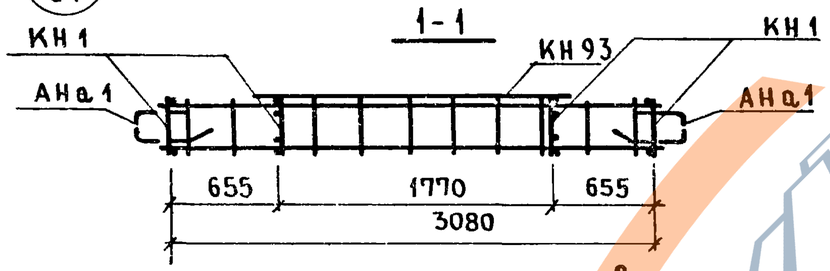


## Спецификация арматурных и закладных деталей на блок

| Марка изделия | К-во шт. | N листа | N альбома |
|---|---|---|---|
| КН1 | 4 | 1 | выпуск 2-1; 2-2; 2-3 |
| КН5 | 1 | 1 | |
| КН26 | 1 | 3 | |
| КН260 | 2 | 26 | |
| КН90 | 1 | 14 | |
| КН91 | 1 | 14 | |
| КН93 | 2 | 14 | |
| КН94 | 1 | 14 | |
| ТН101 | 22 | 38 | |
| ТН6 | 2 | 36 | |
| ТН40 | 2 | 37 | |
| АН1 | 2 | 32 | |
| АН5 | 1 | 33 | |
| АН6 | 2 | 33 | |
| АНа1 | 4 | 32 | |
| МНа1 | 2 | 34 | |
| МН4 | 2 | 35 | |
| ПН4* или ПН5 | 2 | 31 | |

*ПН4 для панели толщиной 300, 350
ПН5 для панели толщиной 400

Примечание.
Прерывистой линией показаны детали, фиксируемые в проектном положении после установки арматурного блока в форму.

**Установку закладной детали МН4 производить по опалубочному чертежу фасада лист 26

## Выборка стали на изделие

| Класс или марка стали | | | А-III | | | А-II | А-I | | | В-I | Ст.3 кп | | На изделие кг | | | На 1м² изделия кг | | |
|---|---|---|---|---|---|---|---|---|---|---|---|---|---|---|---|---|---|---|
| Диаметр, профиль | | | ⌀6 | ⌀8 | ⌀10 | ⌀10 | ⌀12 | ⌀14 | ⌀16 | ⌀4 | -30×6 | 80×6 | Армат. дет. | Закл. дет. | Всего | Армат дет | Закл дет | Всего |
| Толщина | 300 | м | 25.02 | 26,86 | 12.48 | 1.00 | 9.20 | 3.20 | — | 47.68 | 0.12 | 0.30 | 38.72 | 3.95 | 42.67 | 5.56 | 0.57 | 6.14 |
| | | кг | 5.62 | 10,66 | 7.70 | 0.62 | 8.16 | 3.88 | — | 4.74 | 0.16 | 1.13 | | | | | | |
| | 350 | м | 25.75 | 26.86 | 12.48 | 1.00 | 9.60 | 3.20 | — | 50.03 | 0.12 | 0.30 | 39.19 | 4.04 | 43.23 | 5.64 | 0.58 | 6.22 |
| | | кг | 5.72 | 10.61 | 7.70 | 0.617 | 8.53 | 3.87 | — | 4.91 | 0.16 | 1.13 | | | | | | |
| | 400 | м | 26 44 | 26.86 | 12.48 | 1.00 | 10.00 | — | 3.80 | 52.38 | 0.12 | 0.30 | 41.98 | 4.14 | 46.12 | 6.05 | 0.60 | 6.65 |
| | | кг | 5.88 | 10.62 | 7.70 | 0.62 | 8.88 | — | 6.00 | 5.12 | 0.16 | 1.14 | | | | | | |

ТК | Панели группы НР1, одношаговые, толщиной 300, 350, 400 мм | Серия 1.132-1
1971 | Арматурные блоки АБНР1-36-1б, АБНР1-36-1бл | Выпуск 1-1 | Лист 27



ЗАВОД ЖЕЛЕЗОБЕТОННЫХ ИЗДЕЛИЙ

## НР1-33.27.3-2б; НР1-33.27.35-2б; НР1-33.27.4-2б

### ФАСАД

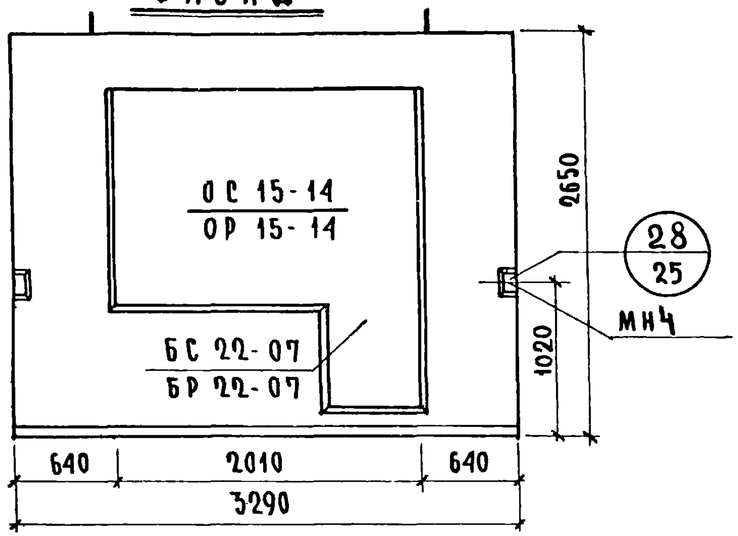


### ВИД С ВНУТРЕННЕЙ СТОРОНЫ

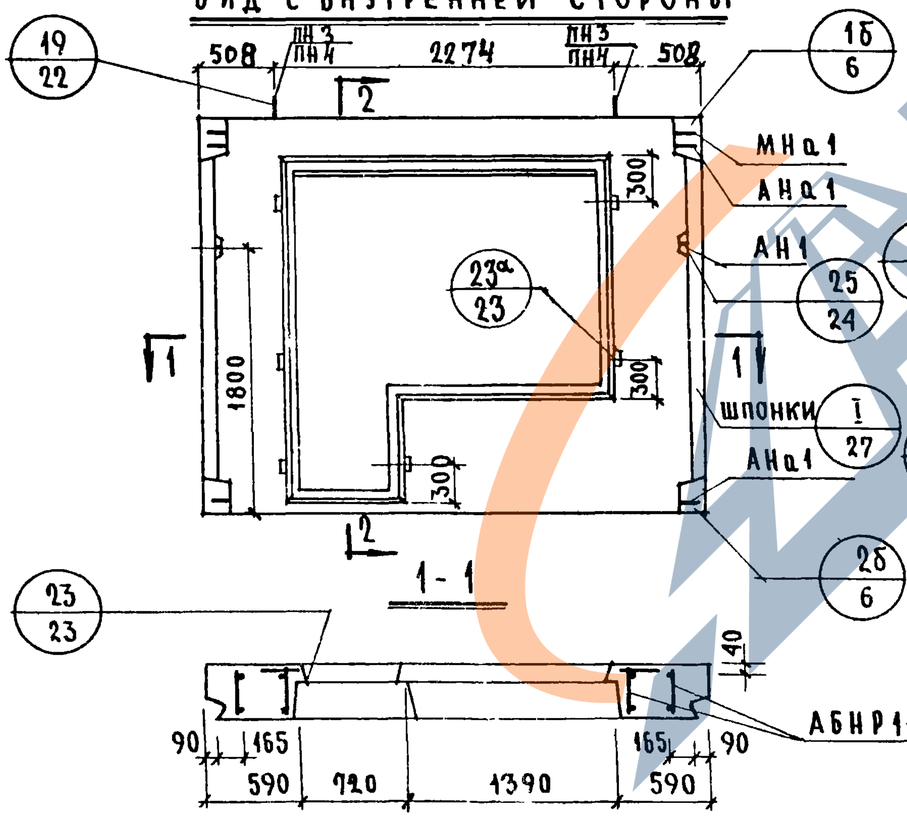


### 2-2

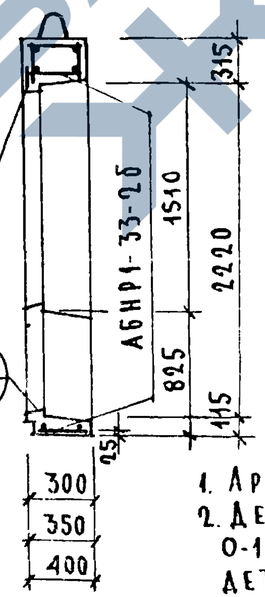


## НР1-33.27.3-2бл.; НР1-33.27.35-2бл.; НР1-33.27.4-2бл

### СХЕМА ФАСАДА

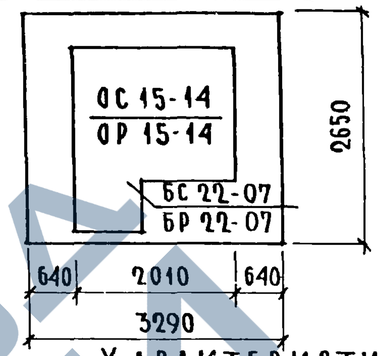


### ХАРАКТЕРИСТИКА ИЗДЕЛИЯ

| ТОЛЩИНА ИЗДЕЛИЯ | | мм | 300 | 350 | 400 |
|---|---|---|---|---|---|
| ОБЪЕМ ЛЕГКОГО БЕТОНА | | м³ | 1.266 | 1.503 | 1.738 |
| ТОЖЕ НА 1м² ИЗДЕЛИЯ | | м³ | 0.234 | 0.277 | 0.321 |
| ОБЪЕМ ФАКТУРНОГО СЛОЯ | | м³ | 0.164 | 0.164 | 0.164 |
| ТОЖЕ НА 1м² ИЗДЕЛИЯ | | м³ | 0.030 | 0.030 | 0.030 |
| ВЕС ПРИ ЛЕГКОМ БЕТОНЕ С ОБЪЕМНЫМ ВЕСОМ | 900 | кг | 1850 | 2080 | 2310 |
| | 1000 | кг | 1985 | 2245 | 2500 |
| | 1100 | кг | 2120 | 2405 | 2685 |
| | 1200 | кг | 2260 | 2570 | 2870 |
| | 1300 | кг | 2395 | 2730 | 3060 |
| ПЛОЩАДЬ: ПАНЕЛИ БРУТТО | | м² | 8.718 | 8.718 | 8.718 |
| ПЛОЩАДЬ: ПРОЕМОВ | | м² | 3.300 | 3.30 | 3.30 |
| ПЛОЩАДЬ: ПАНЕЛИ НЕТТО | | м² | 5.418 | 5.418 | 5.418 |

### ПРИМЕЧАНИЯ:

1. Арматурный блок см. лист 29
2. Детали опалубки и армирования см выпуски 0-1; 0-2; 0-3 „Общие материалы и унифицированные детали панелей толщиной 300, 350, 400 мм"
3. Узлы 1б, 2б, 25 и I для левого торца- зеркальны правому
4. Привязка петель дана по ПН3
5. Заполнение проёмов столяркой см. лист N 32

| | | | |
|---|---|---|---|
| ТК | ПАНЕЛИ ГРУППЫ НР1, ОДНОШАГОВЫЕ ТОЛЩИНОЙ 300, 350, 400 мм | СЕРИЯ 1.132-1 | |
| 1371 | ФАСАДЫ И СХЕМЫ АРМИРОВАНИЯ ПАНЕЛЕЙ НР1-33.27.3-2б; НР1-33.27.35-2б; НР1-33.27.4-2б; НР1-33.27.3-2бл; НР1-33.27.35-2бл; НР1-33.27.4-2бл | ВЫПУСК 1-1 | ЛИСТ 28 |

ЦНИИЭП ЖИЛИЩА

Взамен | Проверил | Рук. группы | Н. контр. | Ю. Германн | Р. Домащина | Рук. группы | Гл. инж. проекта

11909-04

https://zavodjbi.com/

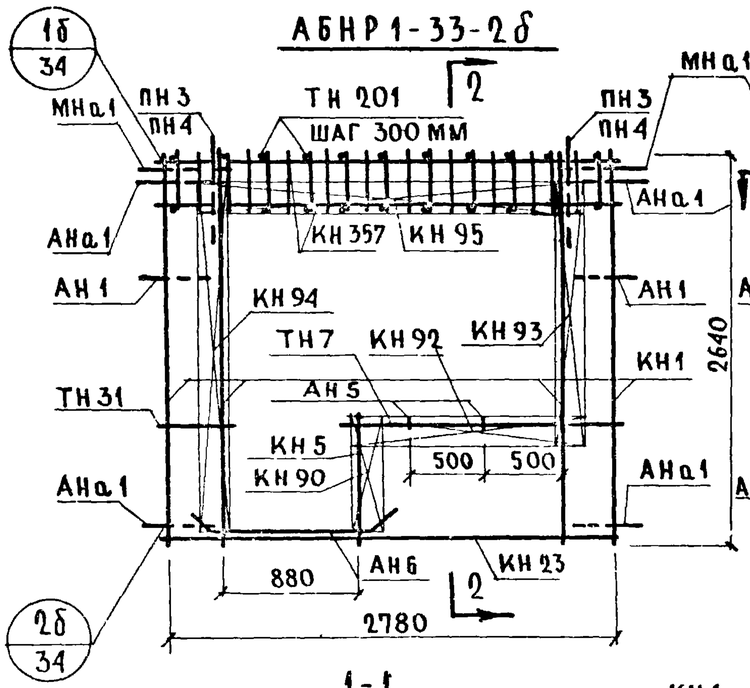


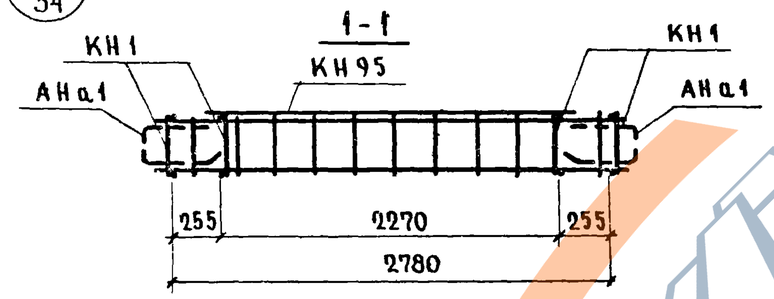


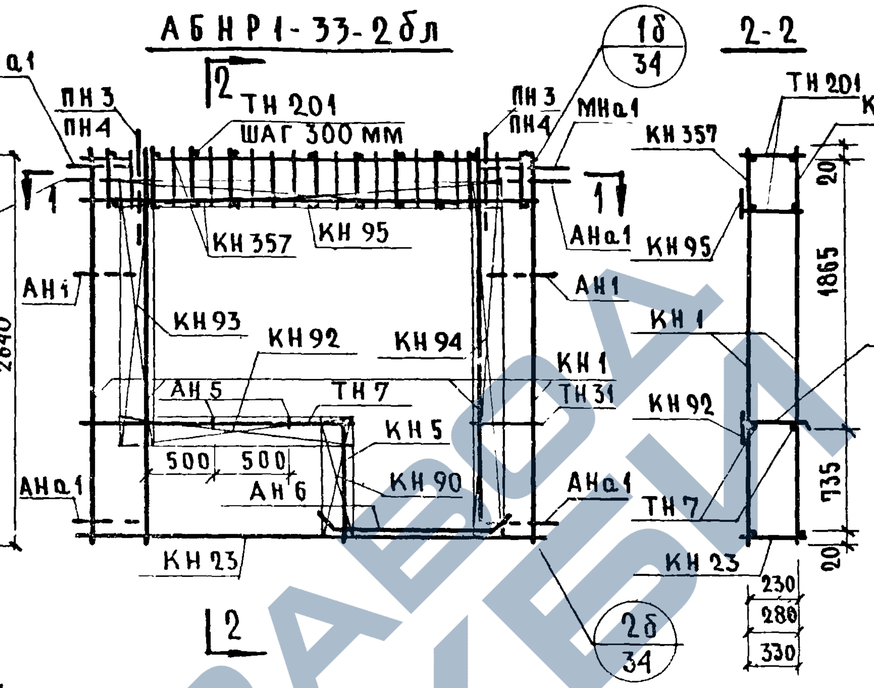


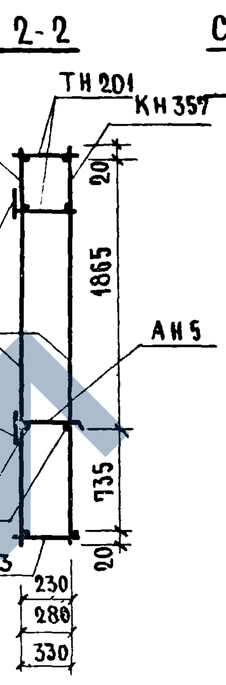


## Спецификация арматурных и закладных деталей на блок

| Марка изделия | К-во шт. | N листа | N альбома |
|---|---|---|---|
| КН 1 | 4 | 1 | 1948 ПК 2-1; 2-2, 2-3 |
| КН 5 | 1 | 1 | |
| КН 23 | 1 | 3 | |
| КН 357 | 2 | 28 | |
| КН 90 | 1 | 14 | |
| КН 92 | 1 | 14 | |
| КН 93 | 1 | 14 | |
| КН 94 | 1 | 14 | |
| КН 95 | 1 | 14 | |
| ТН 201 | 20 | 38 | |
| ТН 7 | 2 | 36 | |
| ТН 31 | 2 | 37 | |
| АН 1 | 2 | 32 | |
| АН 5 | 2 | 33 | |
| АН 6 | 2 | 33 | |
| АНа1 | 4 | 32 | |
| МНа1 | 2 | 34 | |
| МН4 | 2 | 35 | |
| ПН3* или ПН4 | 2 | 31 | |

* ПН3 для панели толщиной 300мм
ПН4 для панелей толщиной 350; 400 мм

Примечание.
Прерывистой линией показаны детали, фиксирчемые в проектном положении после установки арматурного блока в форму.
**Установку закладной детали МН4 производить по опалубочному чертежу фасада лист 28.

## Выборка стали на изделие

| Класс или марка стали | | | А-III | | | А-II | А-I | | | В-I | В ст.3 кп | | На изделие кг | | | На 1м² изделия кг | | |
|---|---|---|---|---|---|---|---|---|---|---|---|---|---|---|---|---|---|---|
| Диаметр, профиль | | | ф6 | ф8 | ф12 | ф10 | ф12 | ф14 | | ф4 | -30×6 | -80×6 | Армат. дет. | Закл. дет. | Всего | Армат. дет. | Закл. дет. | Всего |
| Толщина | 300 | м | 7.20 | 40.18 | 14.28 | 1.00 | 12.20 | — | | 44.80 | 0.12 | 0.30 | 41.67 | 3.95 | 45.62 | 7.70 | 0.73 | 8.42 |
| | | кг | 1.60 | 16.04 | 10.02 | 0.62 | 10.82 | — | | 5.23 | 0.16 | 1.13 | | | | | | |
| | 350 | м | 7.20 | 43.39 | 11.28 | 1.00 | 9.60 | 3.20 | | 53.65 | 0.12 | 0.30 | 44.27 | 4.04 | 48.31 | 8.18 | 0.75 | 8.92 |
| | | кг | 1.60 | 17.14 | 10.02 | 0.62 | 8.53 | 3.87 | | 5.26 | 0.16 | 1.14 | | | | | | |
| | 400 | м | 7.20 | 44.02 | 11.28 | 1.00 | 10.00 | 3.20 | | 56.00 | 0.12 | 0.30 | 44.96 | 4.14 | 49.10 | 8.30 | 0.77 | 9.10 |
| | | кг | 1.60 | 17.34 | 10.02 | 0.62 | 8.88 | 3.86 | | 5.48 | 0.16 | 1.14 | | | | | | |

| | | | |
|---|---|---|---|
| ТК 1971 | Панели группы НР1, одношаговые, толщиной 300, 350, 400 мм | Серия 1.132-1 | |
| | Арматурные блоки АБНР1-33-2б, АБНР1-33-2б.л | Выпуск 1-1 | Лист 28 |

Согласовано: В. Королев. Проверил: Доломацина. Б. Шляпин, Н. Росинский, Г. Бабынин, Ю. German, Доломацина. Маминкович. Ст. инженер. Ст. инж. отд. Гл. инж. пр. Нач. отд. №17. Рук. группы. Рук. группы. Инвент. №. Взамен. Дата.

Институт Гражданпроект. Жилища

## НР1-36.27.3-2б; НР1-36.27.35-2б; НР1-36.27.4-2б

### ФАСАД

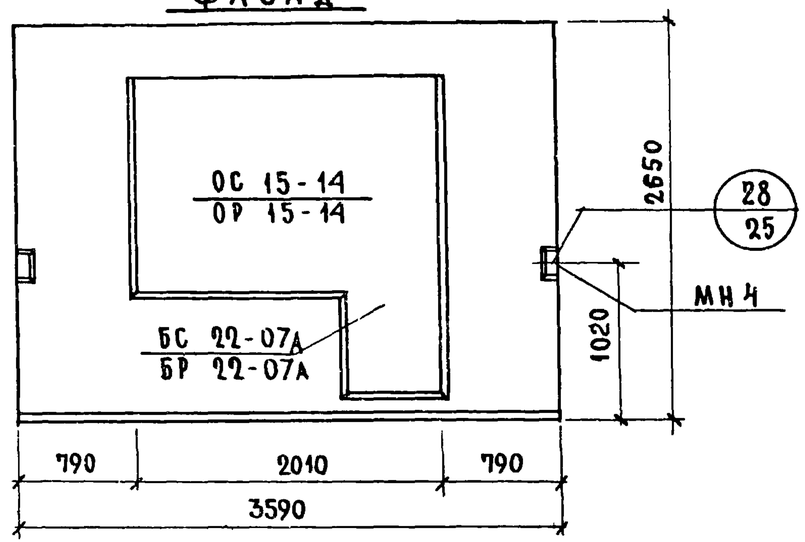


### ВИД С ВНУТРЕННЕЙ СТОРОНЫ

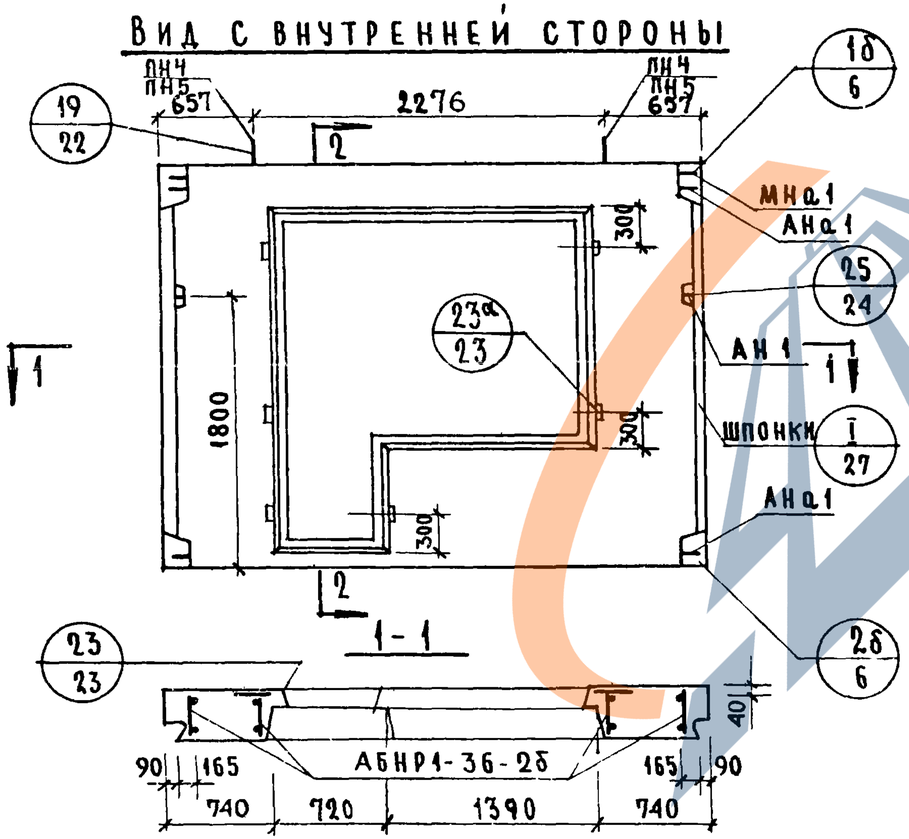


### 2-2

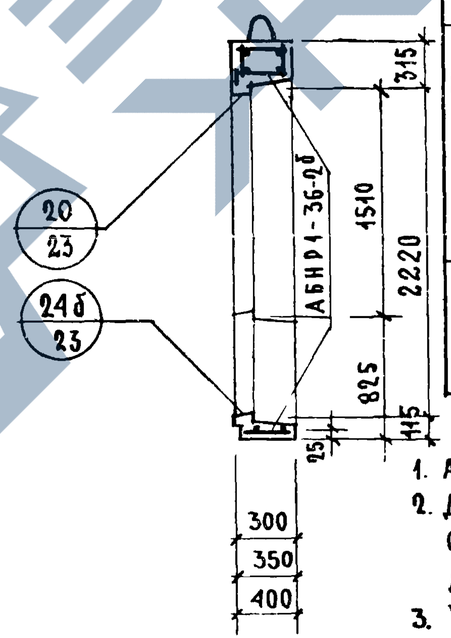


## НР1-36.27.3-2бл; НР1-36.27.35-2бл; НР1-36.27.4-2бл

### СХЕМА ФАСАДА

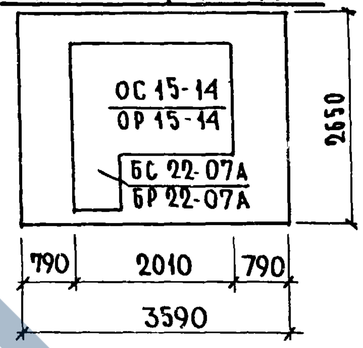


### ХАРАКТЕРИСТИКА ИЗДЕЛИЙ

| ТОЛЩИНА ИЗДЕЛИЯ | | мм | 300 | 350 | 400 |
|---|---|---|---|---|---|
| ОБЪЕМ ЛЕГКОГО БЕТОНА | | $м^3$ | 1.484 | 1.760 | 2.035 |
| ТОЖЕ НА 1 $м^2$ ИЗДЕЛИЯ | | $м^3$ | 0.239 | 0.283 | 0.328 |
| ОБЪЕМ ФАКТУРНОГО СЛОЯ | | $м^3$ | 0.184 | 0.184 | 0.184 |
| ТОЖЕ НА 1 $м^2$ ИЗДЕЛИЯ | | $м^3$ | 0.030 | 0.030 | 0.030 |
| ВЕС ПРИ ЛЕГКОМ БЕТОНЕ С ОБЪЕМНЫМ ВЕСОМ | 900 | кг | 2100 | 2370 | 2640 |
| | 1000 | кг | 2250 | 2570 | 2860 |
| | 1100 | кг | 2420 | 2760 | 3080 |
| | 1200 | кг | 2580 | 2950 | 3300 |
| | 1300 | кг | 2740 | 3140 | 3520 |
| ПЛОЩАДЬ: ПАНЕЛИ БРУТТО | | $м^2$ | 9.513 | 9.513 | 9.513 |
| ПЛОЩАДЬ: ПРОЕМОВ | | $м^2$ | 3.300 | 3.300 | 3.300 |
| ПЛОЩАДЬ: ПАНЕЛИ НЕТТО | | $м^2$ | 6.213 | 6.213 | 6.213 |

### ПРИМЕЧАНИЯ

1. АРМАТУРНЫЙ БЛОК СМ. ЛИСТ 31
2. ДЕТАЛИ ОПАЛУБКИ И АРМИРОВАНИЯ СМ. ВЫПУСКИ 0-1; 0-2; 0-3 „ОБЩИЕ МАТЕРИАЛЫ И УНИФИЦИРОВАННЫЕ ДЕТАЛИ ПАНЕЛЕЙ ТОЛЩИНОЙ 300, 350, 400 мм"
3. УЗЛЫ 1б, 2б, 25 И I ДЛЯ ЛЕВОГО ТОРЦА - ЗЕРКАЛЬНЫ ПРАВОМУ.
4. ПРИВЯЗКА ПЕТЕЛЬ ДАНА ПО ПН4
5. ЗАПОЛНЕНИЕ ПРОЁМОВ СТОЛЯРКОЙ СМ. ЛИСТ [illegible]

| | | |
|---|---|---|
| ТК 1971 | ПАНЕЛИ ГРУППЫ НР1, ОДНОШАГОВЫЕ, ТОЛЩИНОЙ 300; 350; 400 мм | СЕРИЯ 1.132-1 |
| | ОПАЛУБКА И СХЕМЫ АРМИРОВАНИЯ ПАНЕЛЕЙ НР1-36.27.3-2б; НР1-36.27.35-2б; НР1-36.27.4-2б; НР1-36.27.3-2бл; НР1-36.27.35-2бл; НР1-36.27.4-2бл | ВЫПУСК 1-1 / ЛИСТ 30 |

ЖИЛИЩА

| | | | |
|---|---|---|---|
| ГЛ. ИНЖ. ПР. | Т. БАБЫНИН | ПРОВЕРИЛ | Р. ДОЛМАЦИНА |
| РУК. ГРУППЫ | Ю. ГЕРМАН | РУК. ГРУППЫ | Р. ДОЛМАЦИНА |
| РУК. ГРУППЫ | Р. ДОЛМАЦИНА | | |

ВЗАМЕН №



https://zavodjbi.com/
ЗАВОД ЖБИ

## АБНР1-36-2б

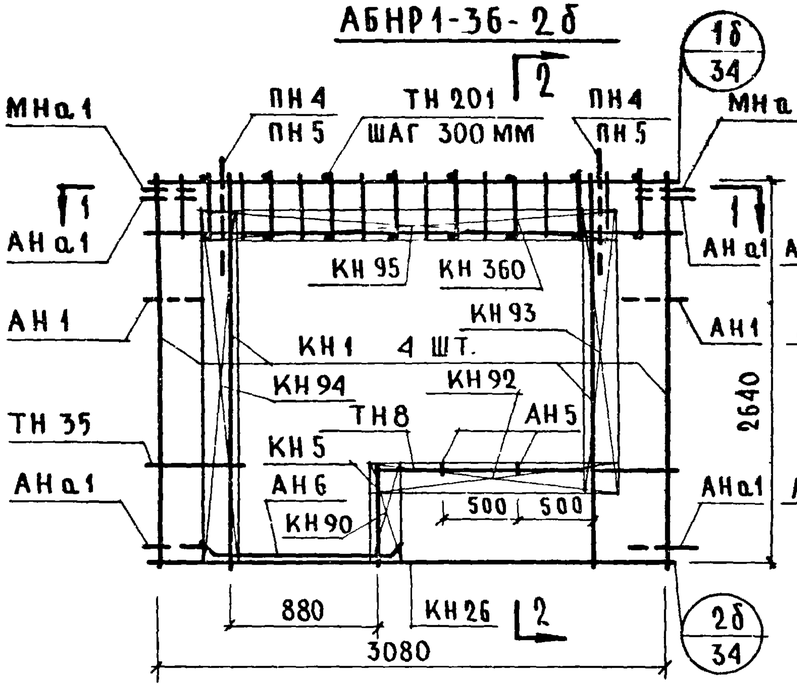


## АБНР1-36-2бл

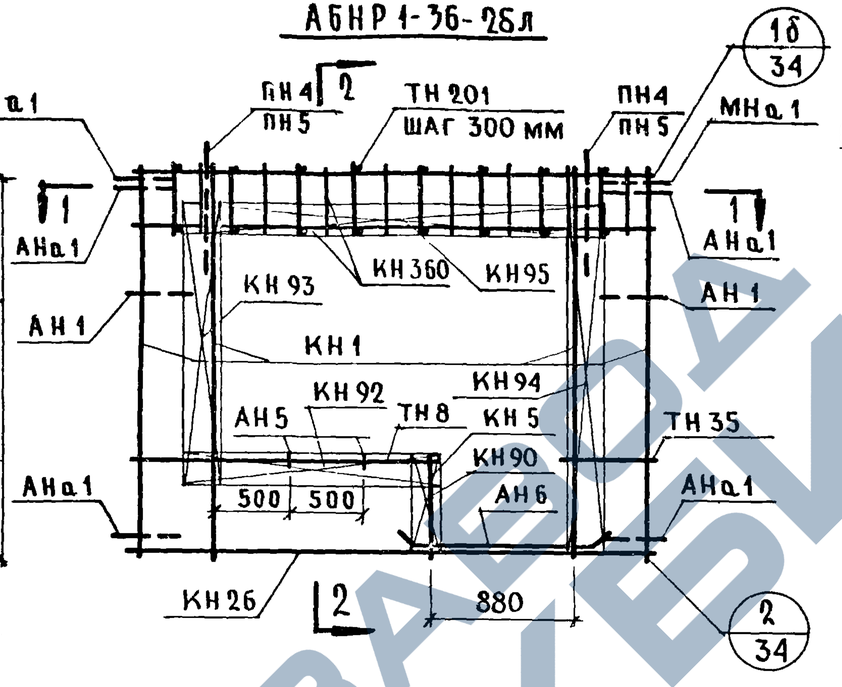


## 2-2

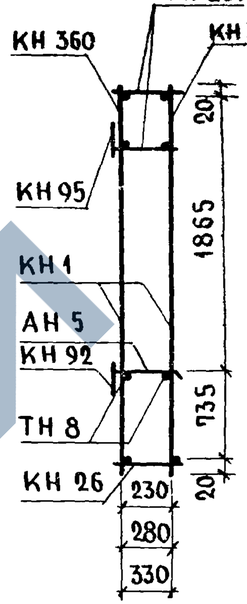


## Спецификация арматурных и закладных деталей на блок

| Марка детали | Кол-во шт. | № листа | № альбома |
|---|---|---|---|
| КН 1 | 4 | 1 | Выпуск 2-1; 2-2; 2-3 |
| КН 5 | 1 | 1 | |
| КН 26 | 1 | 3 | |
| КН 360 | 2 | 28 | |
| КН 90 | 1 | 14 | |
| КН 92 | 1 | 14 | |
| КН 93 | 1 | 14 | |
| КН 94 | 1 | 14 | |
| КН 95 | 1 | 14 | |
| ТН 201 | 22 | 38 | |
| ТН 8 | 2 | 36 | |
| ТН 35 | 2 | 37 | |
| АН 1 | 2 | 32 | |
| АН 5 | 2 | 33 | |
| АН 6 | 2 | 33 | |
| АНа1 | 4 | 32 | |
| МНа1 | 2 | 34 | |
| МН4 | 2 | 35 | |
| ПН4* или ПН5 | 2 | 31 | |

## 1-1

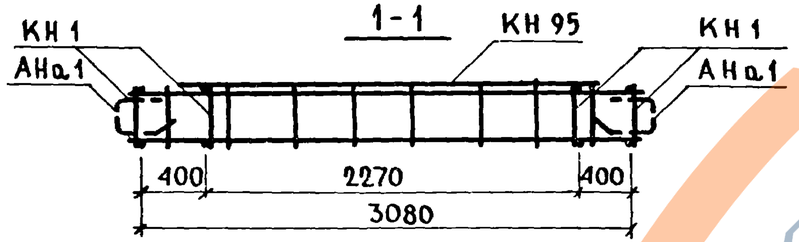


## Выборка стали на изделие

| Класс или марка стали | | | А-III | | | А-II | А-I | | | В-I | Вст3кп | | На изделие кг | | | На 1м² изделия | | |
|---|---|---|---|---|---|---|---|---|---|---|---|---|---|---|---|---|---|---|
| Диаметр, или профиль | | | ф6 | ф8 | ф12 | ф10 | ф12 | ф14 | ф16 | ф4 | -30×6 | -80×6 | Армат. дет. | Закл. дет. | Всего | Армат. дет. | Закл. дет. | Всего |
| Толщина | 300 | м | 7.80 | 44.66 | 12.48 | 1.00 | 9.20 | 3.20 | — | 51.86 | 0.12 | 0.30 | 44.37 | 3.95 | 48.32 | 7.15 | 0.64 | 7.80 |
| | | кг | 1.74 | 16.38 | 11.08 | 0.62 | 8.16 | 3.87 | — | 5.17 | 0.16 | 1.13 | | | | | | |
| | 350 | м | 7.80 | 45.33 | 12.48 | 1.00 | 9.60 | 3.20 | | 54.26 | 0.12 | 0.30 | 46.30 | 4.04 | 50.33 | 7.50 | 0.65 | 8.12 |
| | | кг | 1.73 | 17.91 | 11.08 | 0.62 | 8.53 | 3.87 | | 5.32 | 0.16 | 1.14 | | | | | | |
| | 400 | м | 7.80 | 46.02 | 12.48 | 1.00 | 10.00 | — | 380 | 56.66 | 0.12 | 0.30 | 49.16 | 4.14 | 53.30 | 7.95 | 0.68 | 8.60 |
| | | кг | 1.74 | 18.14 | 11.08 | 0.62 | 8.38 | — | 6.00 | 5.54 | 0.16 | 1.14 | | | | | | |

* ПН4 для панелей толщиной 300,350
ПН5 для панели толщиной 400мм

Примечание.

Прерывистой линией показаны детали, фиксируемые в проектном положении после установки арматурного блока в форму.

**Установку закладной детали МН4 производить по опалубочному чертежу фасада лист 30

| | | | |
|---|---|---|---|
| ТК | Панели группы НР1, одношаговые, толщиной 300,350,400мм | Серия 1.132-1 | |
| 1971 | Арматурные блоки АБНР1-36-2б, АБНР1-36-2бл | Выпуск 1-1 | Лист 31 |

Н. Росинский, Г. Бабынин, Ю. Герман, Р. Долмацина, Р. Долмацина, Рук. группы, Гл. инж. отд., Гл. инж. пр., Рук. группы, Рук. группы, Проверил

ЦНИИЭП жилища

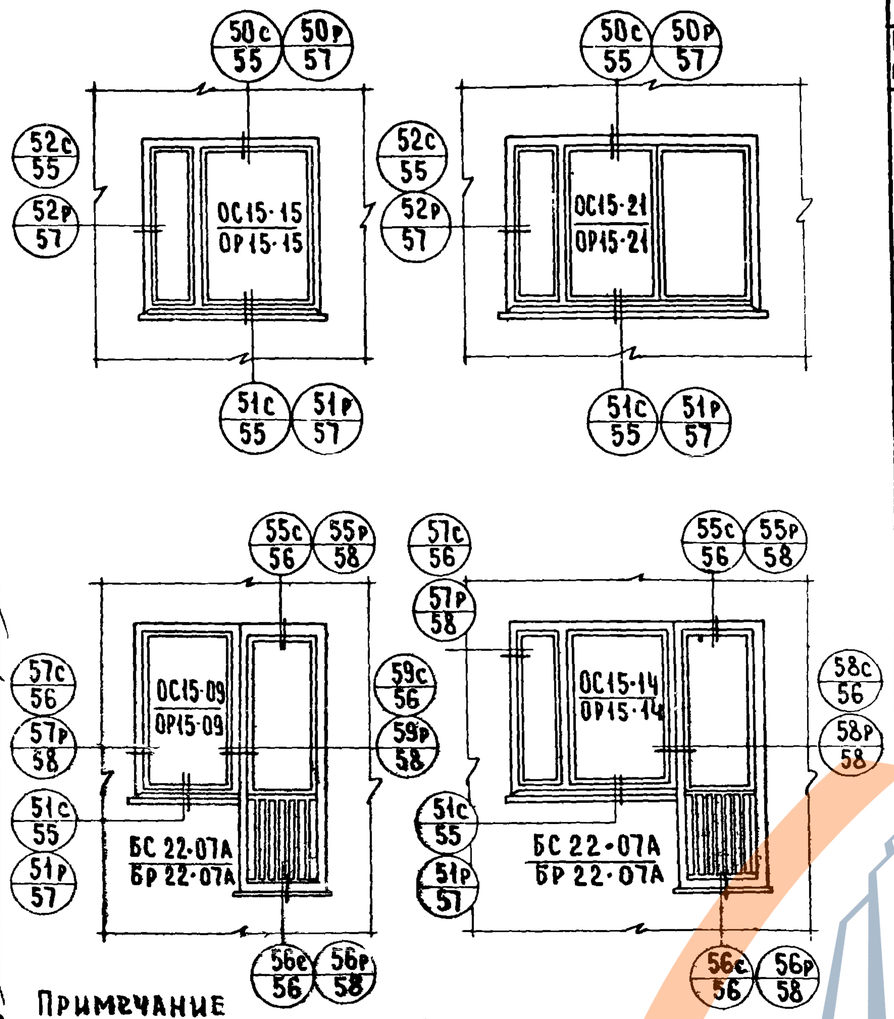


Примечание

При лоджиях глубиной более 1 метра сливы не делаются, вместо детали (51с) (51р) см. детали (60с) и (60р)

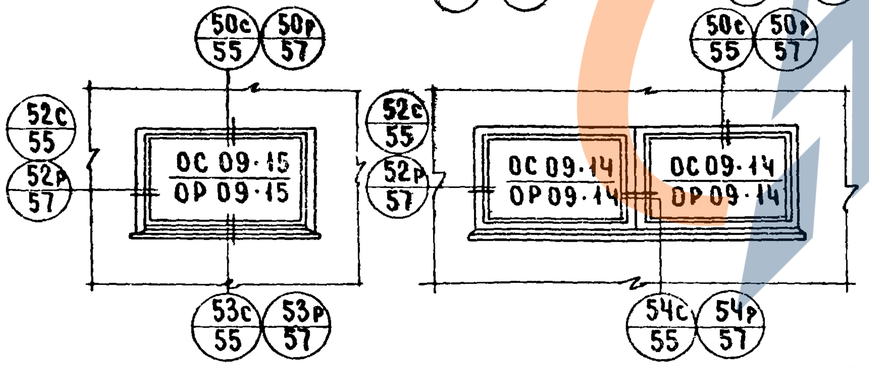


## Спецификация элементов окон и балконных дверей

| Марка изделия | Наименование элементов | Марка элемента | Един. изм | К-во | Вес кг | ГОСТ N черт. |
|---|---|---|---|---|---|---|
| Окно ОС15-15 | Оконный блок | ОС 15-15 | шт | 1 | 75.5 | 11214-65 |
| | Подоконная доска | ПДС-3 | " | 1 | 11 | |
| | Наличник | 3 | пм | 4.5 | 2 | 8242-63 |
| | Металлический слив | | " | 1.45 | 1.2 | |
| | Стекло | | м² | 3.11 | 24.8 | |
| | Итого | | | | 114.5 | |
| Окно ОС15-21 | Оконный блок | ОС 15-21 | шт | 1 | 112 | 11214-65 |
| | Подоконная доска | ПДС-1 | " | 1 | 15 | |
| | Наличник | 3 | п.м. | 5.1 | 2 | 8242-63 |
| | Металлический слив | | " | 2.05 | 1.5 | |
| | Стекло | | м² | 4.47 | 35.8 | |
| | Итого | | | | 166.5 | |
| Блок ОС 15-09 БС 22-07А | Оконный блок | ОС 15-09 | шт | 1 | 45 | 11214-65 |
| | Дверной балкон. блок | БС 22-07А | " | 1 | 74 | |
| | Подоконная доска | ПДС-5 | " | 1 | 6 | |
| | Наличник | 2 | пм | 1.4 | 1 | 8242-63 |
| | Наличник | 3 | " | 6.4 | 3 | |
| | Плинтус | | " | 0.75 | 0.5 | |
| | Металлический слив | | " | 1.2 | 1 | |
| | Стекло | | м² | 3.25 | 26.0 | 11214-65 |
| | Итого | | | | 156.5 | |
| Блок ОС 15-14 БС 22-07А | Оконный блок | ОС 15-14 | шт | 1 | 75 | 11214-65 |
| | Дверной балкон блок | БС 22-07А | " | 1 | 74 | |
| | Подоконная доска | ПДС-4 | " | 1 | 10 | |
| | Наличник | 1 | пм | 3.0 | 2.4 | 8242-63 |
| | Наличник | 3 | " | 6.4 | 3 | |
| | Брусок | 5 | пм | 1.5 | 3 | |
| | Плинтус | | " | 0.75 | 0.5 | |
| | Металлический слив | | " | 1.70 | 1.5 | |
| | Стекло | | м² | 4.16 | 33.3 | |
| | Итого | | | | 202.7 | |
| Окно ОС 09-15 | Оконный блок | ОС 09-15 | шт | 1 | 44 | 11214-65 |
| | Наличник | 3 | пм | 3.4 | 1.4 | 8242-63 |
| | Плинтус | | " | 1.55 | 1.1 | |
| | Металлический слив | | " | 1.45 | 1.3 | |
| | Стекло | | м² | 1.84 | 14.7 | |
| | Итого | | | | 62.5 | |
| Блок ОС 09-14 ОС 09-14 | Оконный блок | ОС 09-14 | шт | 1 | 40 | 11214-65 |
| | Оконный блок | ОС 09-14 | " | 1 | 40 | |
| | Наличник | 2 | п.м | 1.8 | 1.1 | 8242-63 |
| | Наличник | 3 | " | 4.7 | 2 | |
| | Плинтус | | " | 2.8 | 2 | |
| | Металлический слив | | " | 2.9 | 2.4 | |
| | Стекло | | м² | 3.33 | 26.7 | |
| | Итого | | | | 114.2 | |

## Спецификация элементов окон и балконных дверей

(43)

| Марка изделия | Наименование элементов | Марка элемента | Един. изм | Кол-во | Вес кг | ГОСТ N черт |
|---|---|---|---|---|---|---|
| Окно ОР 15-15 | Оконный блок | ОР 15-15 | шт | 1 | 103 | 11214-65 |
| | Подоконная доска | ПД-3 | " | 1 | 11 | |
| | Наличник | 3 | п.м. | 4.5 | 2 | 8242-63 |
| | Металлический слив | | " | 1.45 | 1.2 | |
| | Стекло | | м² | 2.87 | 21.8 | |
| | Итого | | | | 139 | |
| Окно ОР 15-21 | Оконный блок | ОР 15-21 | шт | 1 | 140 | 11214-65 |
| | Подоконная доска | ПД-1 | " | 1 | 15 | |
| | Наличник | 3 | п.м. | 5.1 | 2 | 8242-63 |
| | Металлический слив | | " | 2.05 | 1.6 | |
| | Стекло | | м² | 4.21 | 33.4 | |
| | Итого | | | | 192 | |
| Блок ОР 15-09 БР 22-07А | Оконный блок | ОР 15-09 | шт | 1 | 64 | 11214-65 |
| | Дверной балконный блок | БР 22-07А | " | 1 | 90 | |
| | Подоконная доска | ПД-5 | " | 1 | 6 | |
| | Наличник | 2 | пм | 1.4 | 1 | 8242-63 |
| | Наличник | 3 | " | 6.4 | 3 | |
| | Плинтус | | " | 0.75 | 0.5 | |
| | Металлический слив | | " | 1.2 | 1 | |
| | Стекло | | м² | 3.39 | 25.5 | |
| | Итого | | | | 191 | |
| Блок ОР 15-14 БР 22-07А | Оконный блок | ОР 15-14 | шт | 1 | 97 | 11214-65 |
| | Дверной балконный блок | БР 22-07А | " | 1 | 90 | |
| | Подоконная доска | ПД-14 | " | 1 | 10 | |
| | Наличник | 1 | пм | 1.5 | 1.2 | 8242-63 |
| | Наличник | 2 | " | 1.50 | 1 | |
| | Наличник | 3 | " | 6.4 | 3 | |
| | Плинтус | | " | 0.75 | 0.5 | |
| | Металлический слив | | " | 1.70 | 1.5 | |
| | Стекло | | м² | 4.20 | 31.8 | |
| | Брусок | 4 | п.м. | 1.5 | 3 | |
| | Итого | | | | 239 | |
| Окно ОР 09-15 | Оконный блок | ОР09-15 | шт | 1 | 62 | 11214-65 |
| | Наличник | 3 | пм | 3.4 | 1.4 | 8242-63 |
| | Плинтус | | " | 1.55 | 1.1 | |
| | Металлический слив | | " | 1.45 | 1.3 | |
| | Стекло | | м² | 1.75 | 13.2 | |
| | Итого | | | | 79 | |
| Блок ОР 09-14 ОР 09-14 | Оконный блок | ОР 09-14 | шт | 1 | 60 | 11214-65 |
| | Оконный блок | ОР 09-14 | " | 1 | 60 | |
| | Наличник | 2 | пм | 1.8 | 1.1 | 8242-63 |
| | Наличник | 3 | " | 4.7 | 2 | |
| | Плинтус | | " | 2.0 | 2 | |
| | Металлический слив | | " | 2.9 | 2.4 | |
| | Стекло | | м² | 3.15 | 24.5 | |
| | Итого | | | | 152 | |

| | | | |
|---|---|---|---|
| ТК | Панели группы НР1, одношаговые, толщиной 300; 350; 400 мм | Серия 1.132-1 | |
| 1971 | Схемы заполнения оконных и балконных проемов. Спецификация, маркировка деталей | Выпуск 1-1 | Лист 32 |

Согласовано

Дата | Инвент. № | Взамен

Проверил: Г. Бабынин

| | | |
|---|---|---|
| Гл. инж. пр. | Б. Шлятин | |
| Нач. отд. № 17 | Н. Росинский | |
| Гл. инж. пр. | Г. Бабынин | |
| Гл. инж. пр. | Ю. Герман | |
| Ст. инж. | А. Голубева | |

ЦНИИЭП жилища

11909-04 (44)