Обозначение документа	Наименование	Стр.
3.006.1-2.87.6 ТО	Техническое описание	3
3.006.1-2.87.6-1	Лоток Лу 1-8; Лу 2-8; Лу 1-8н; Лу 2-8н	4
3.006.1-2.87.6-2	Лоток Лу 3-8... Лу 5-8; Лу 3-8н... Лу 5-8н	5
3.006.1-2.87.6-3	Лоток Лу 4-8-1, Лу 4-8н-1	6
3.006.1-2.87.6-4	Лоток Лу 6-8... Лу 9-8; Лу 6-8н... Лу 9-8н	7
3.006.1-2.87.6-5	Лоток Лу 10-8... Лу 13-8; Лу 10-8н... Лу 13-8н	8
3.006.1-2.87.6-6	Лоток Лу 14-8; Лу 15-8; Лу 14-8н; Лу 15-8н	9
3.006.1-2.87.6-7	Лоток Лу 16-8... Лу 18-8; Лу 16-8н... Лу 18-8н	10
3.006.1-2.87.6-8	Лоток Лу 19-8; Лу 20-11; Лу 21-8; Лу 22-8; Лу 19-8н; Лу 20-11н; Лу 21-8н; Лу 22-8н	11
3.006.1-2.87.6-9	Лоток Лу 23-8... Лу 26-8; Лу 23-8н... Лу 26-8н	12
3.006.1-2.87.6-10	Лоток Лу 27-15... Лу 30-15; Лу 27-15н... Лу 30-15н	13
3.006.1-2.87.6-11	Лоток Лу 31-15... Лу 34-15; Лу 31-15н... Лу 34-15н	14
3.006.1-2.87.6-12	Лоток Лу 35-15... Лу 38-15; Лу 35-15н... Лу 38-15н	15
3.006.1-2.87.6-13	Лоток Лу 29-8-1; Лу 33-8-1; Лу 29-8н-1; Лу 33-8н-1	16
3.006.1-2.87.6-14	Лоток Ло 14-8... Ло 18-8	17
3.006.1-2.87.6-15	Лоток Ло 19-8, Ло 20-11, Ло 21-8, Ло 22-8	18
3.006.1-2.87.6-16	Лоток Ло 23-8... Ло 26-8	19
3.006.1-2.87.6-17	Лоток Ло 27-8... Ло 30-8	20
3.006.1-2.87.6-18	Лоток Ло 31-8... Ло 34-8	21
3.006.1-2.87.6-19	Лоток Ло 35-8... Ло 38-8	22
3.006.1-2.87.6-20	Балка Б1... Б5	23
3.006.1-2.87.6-21	Балка Б6... Б8	24
3.006.1-2.87.6-22	Плита П01	25
3.006.1-2.87.6-23	Плита П02	26
3.006.1-2.87.6-24	Плита П03	27
3.006.1-2.87.6-25	Плита П04	28
3.006.1-2.87.6 РС1	Ведомость расхода стали на элемент (лотки)	29
3.006.1-2.87.6 РС2	Ведомость расхода стали на элемент (балки и плиты с отверстиями)	34

Инв. № подл. | Подпись и дата | Взам. инв. №

Нач. отд.	Бродский	
Н. контр.	Умянцева	
Гл. спец.	Коротецкий	
Рук. гр.	Чумакова	
Вед. инж.	Умянцева	
Проверил	Гурович	
Инженер	Козуб	

3.006.1-2.87.6

Содержание

Стадия	Лист	Листов
Р		1

Харьковский Промстройниипроект

22993-01 3

Формат А3

1. Общая часть.

1.1. Настоящий выпуск серии 3.006.1-2.87 содержит рабочие чертежи сборных железобетонных лотковых элементов, плит с отверстиями и балок для узлов трасс каналов и тоннелей.

Рабочие чертежи арматурных изделий и закладных изделий приведены в выпуске 7 настоящей серии.

Расчетные данные и таблицы для подбора сборных железобетонных изделий приведены в выпуске 5.

1.2. Железобетонные изделия запроектированы в соответствии с главой СНиП 2.03.01-84 „Бетонные и железобетонные конструкции. Нормы проектирования."

1.3. Сборные элементы обозначены марками, состоящими из букв и цифр (например, Лу 11-8; Лу 15-8; ПОЧ; Б5).
Буквы обозначают наименование элемента („Лу"-лоток угловой, „Ло"-лоток с отверстием, „По"-плита с отверстием, „Б"-балка) цифра после букв-порядковый номер элемента, цифра после тире-величину вертикальной равномерно-распределенной эквивалентной нагрузки для лотковых элементов. Марки угловых лотков, отличающиеся зеркальным расположением отверстий, содержат дополнительную букву „Н" (например, Лу11-8н).

2. Технические требования.

2.1. Железобетонные изделия запроектированы из бетона классов В25 и В30.

2.2. Арматура принята классов А-III и А-I по ГОСТ 5781-82 и класса Вр-I по ГОСТ 6727-80.

Для закладных изделий принята прокатная сталь марки Вст3кп2 для сварных конструкций по ГОСТ 380-71*, анкера закладных изделий - из стали класса А-III по ГОСТ 5781-82. Монтажные петли-из стали класса А-I марки Вст3сп2 и Вст3пс2.

В случае монтажа конструкций при расчетной зимней температуре ниже минус 40°С, применение для монтажных петель стали марки Вст3пс2 не допускается.

2.3. Армирование железобетонных изделий производится сварными сетками и каркасами.

Дополнительное армирование в местах отверстий производится отдельными стержнями и сетками.

2.4. Толщина защитного слоя бетона для рабочей арматуры принята при толщине конструкций до 100мм включительно-15мм, при толщине более 100мм-20мм.
Допускаемое отклонение по толщине защитного слоя +5мм.

3. Изготовление, приемка, складирование и транспортирование изделий.

3.1. Изготовление лотков марок „Лу" и „Ло" должно производиться по чертежам соответствующих лотков марки „Л", разработанных в выпуске 1 настоящей серии, с устройством отверстий, местных утолщений (для лотков марки „Ло") и дополнительного армирования, предусмотренных в рабочих чертежах настоящего выпуска.

Арматура сеток в местах отверстий вырезается по месту. Изготовление, приемка, складирование и транспортирование этих изделий производится в соответствии с требованиями, приведенными в разделах 2, 3, 4 пояснительной записки к выпуску 1 настоящей серии.

3.2. Бетонирование плит марки „По" и балок, разработанных в настоящем выпуске, предусматривается в горизонтальном положении. Складирование и транспортирование этих изделий производятся в положении „плашмя".

Остальные требования, которыми следует руководствоваться при изготовлении, приемке, складировании и транспортировании этих изделий, приведены в техническом описании к выпуску 2 настоящей серии.

Таблица соответствия марок и классов бетона по прочности на сжатие

Марка бетона по прочности на сжатие	Класс бетона по прочности на сжатие
М300	В 25
М400	В 30

Инв.№ подл.	Подпись и дата	Взам. инв.№	

Нач. отд.	Бродский		3.006.1-2.87.6 ТО
Н. контр.	Уманцева		
Гл. спец.	Коротецкий		
Рук. гр.	Чумакова		Техническое описание
Вед. инж.	Уманцева		Стадия Р · Лист · Листов 1
Исполнил	Коротецкий		Харьковский Промстройниипроект
Проверил	Уманцева		

План лотка
Лу1-8; Лу2-8

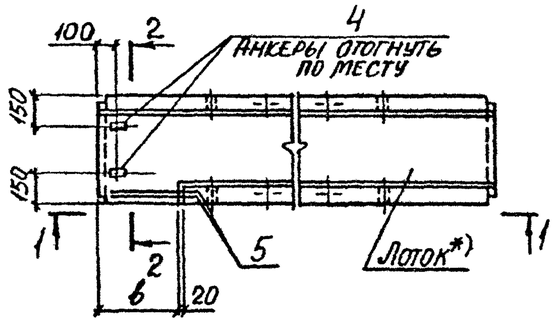

2-2 повернуто

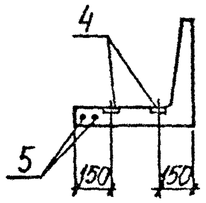

1-1

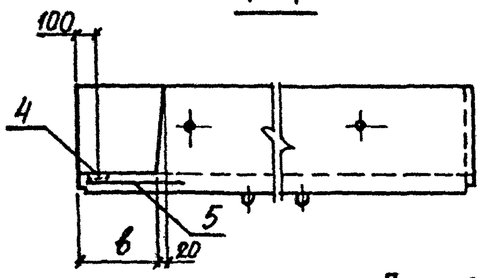

Марка лотка	в, мм
Лу1-8	550
Лу2-8	700
Лу1-8н	550
Лу2-8н	700

План лотка
Лу1-8н; Лу2-8н
(зеркально Лу1-8; Лу2-8)

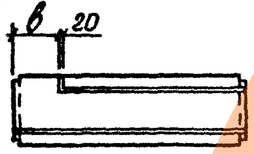

Марка лотка	Класс бетона	Объем бетона, м3	Масса, т
Лу1-8; Лу1-8н	В25	0,33	0,85
Лу2-8; Лу2-8н		0,37	0,92

Марка лотка	Поз.	Наименование	Кол.	Примечание
Для всех марок		Документация		
		Техническое описание		3.006.1-2.87.6 ТО
		Ведомость расхода стали		3.006.1-2.87.6 ДС1
		Сборочные единицы		
	4	Изделие закладное М3	2	3.006.1-2.87.3-119
Лу1-8 Лу1-8н		Сборочные единицы		
	1...3	См. лоток Л1-8 на докум.		3.006.1-2.87.1-1.
	5	Отсутствует		
Лу2-8 Лу2-8н		Сборочные единицы		
	1...3	См. лоток Л2-8 на докум.		3.006.1-2.87.1-3
		Детали		
	5	10АIII ГОСТ5781-82, ℓ=950	2	0,59кг

*) Устройство отверстий, дополнительного армирования (поз.5) и разбивку дополнительных закладных изделий (поз.4) выполнить по данному чертежу, остальное – смотрите соответственно лотки Л1-8, Л2-8 (вып. 1).

Нач.отд	Бродский		
Н.контр	Уманцева		
Гл.констр	Коротецкий		
Рук.гр	Чумакова		
Вед.инж	Уманцева		
Проверил	Гурович		
Инженер	Катышова		

3.006.1-2.87.6-1

Лоток
Лу1-8; Лу2-8;
Лу1-8н; Лу2-8н

Стадия	Лист	Листов
Р		1

ХАРЬКОВСКИЙ ПРОМСТРОЙНИИПРОЕКТ

Инв.№ подл. | Подпись и дата | Взам. инв.№

План лотка
Лу3-8, Лу4-8, Лу5-8

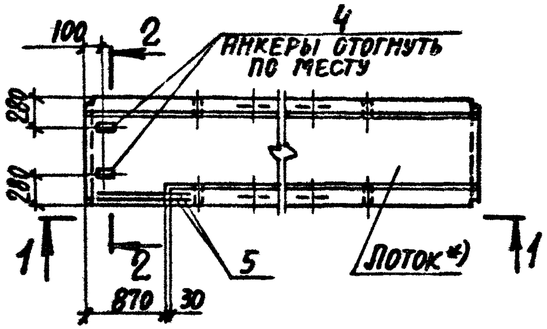

2-2 повернуто

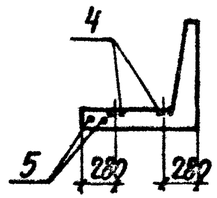

1-1

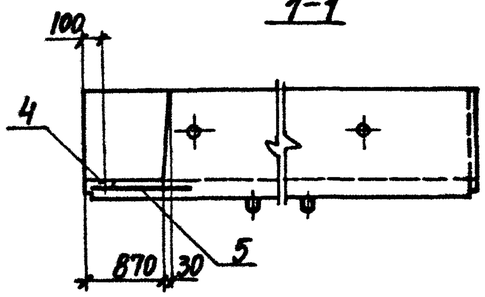

План лотка
Лу3-8н, Лу4-8н, Лу5-8н
(зеркально Лу3-8...Лу5-8)

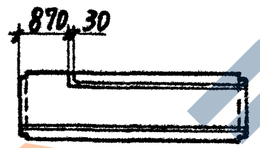

Марка лотка	Поз.	Наименование	Кол.	Примечание
Для всех марок		Документация		
		Техническое описание		3.006.1-2.87.6-ТО
		Ведомость расхода стали		3.006.1-2.87.6 РС1
		Сборочные единицы		
	4	Изделие закладное М4	2	3.006.1-2.87.3-120
		Детали		
	5	Ф10 АIII ГОСТ 5781-82, ℓ=1250	2	0,77кг
Лу3-8 Лу3-8н		Сборочные единицы		
	1...3	См. лоток Л3-8 на докум.		3.006.1-2.87.1-5
Лу4-8 Лу4-8н		Сборочные единицы		
	1...3	См. лоток Л4-8 на докум.		3.006.1-2.87.1-7
Лу5-8 Лу5-8н		Сборочные единицы		
	1...3	См. лоток Л5-8 на докум		3.006.1-2.87.1-9

*) Устройство отверстий, дополнительного армирования (поз.5) и разбивку дополнительных закладных изделий (поз.4) выполнять по данному чертежу, остальное – смотрите соответственно лотки Л3-8...Л5-8 (вып. 1).

Марка лотка	Класс бетона	Объем бетона, м³	Масса, т
Лу3-8; Лу3-8н	В25	0,58	1,45
Лу4-8; Лу4-8н		0,69	1,73
Лу5-8; Лу5-8н		0,84	2,10

Инв. № подл. | Подпись и дата | Взам. инв. №

Нач. отд.	Бродский		
Н. контр.	Уманцева		
Гл. спец.	Коротецкий		
Рук. гр.	Чумакова		
Вед. инж.	Уманцева		
Проверил	Гурович		
Инженер	Катышова		

3.006.1-2.87.6-2

Лоток
Лу 3-8... Лу 5-8;
Лу 3-8н... Лу5-8н

Стадия	Лист	Листов
Р		1

Харьковский Промстройниипроект

План лотка Лу 4-8-1

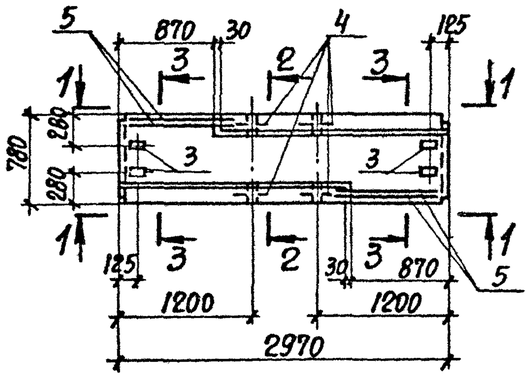

2-2 повернуто

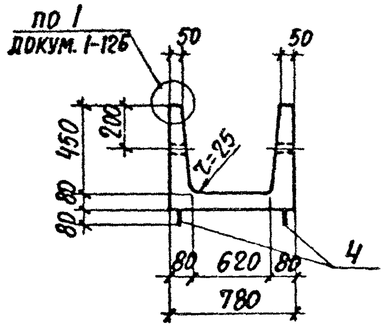

Марка лотка	Поз.	Наименование	Кол.	Примечание
		Документация		
		Техническое описание		3.006.1-2.87.6 ТО
		Ведомость расхода стали		3.006.1-2.87.6 РС1
Лу 4-8-1 Лу 4-8н-1		**Сборочные единицы**		
	1	Сетка С8	1	3.006.1-2.87.7-7
	2	С9	1	-8
	3	Изделие закладное М4	4	3.006.1-2.87.3-120
		Детали		
	4	Петля УП1-1	4	1.400-9, вып.1
	5	ф10АIII ГОСТ 5781-82, ℓ=1300	4	0,8 кг

1-1

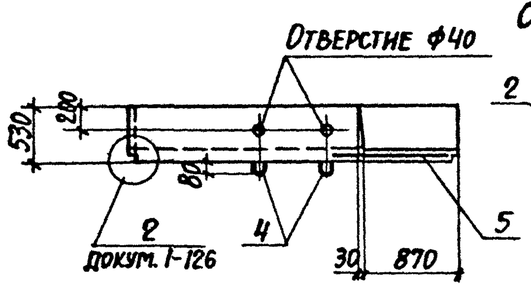

2-2
Схема армирования

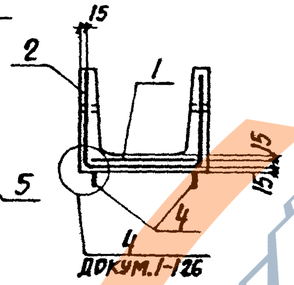

3-3
Схема армирования

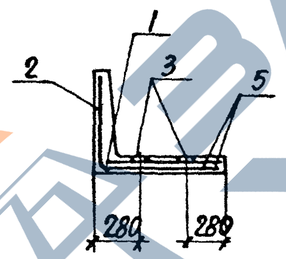

План лотка Лу 4-8н-1
(зеркально Лу 4-8-1)

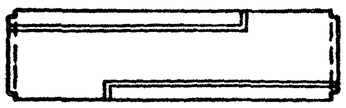

Марка лотка	Класс бетона	Объем бетона, $м^3$	Масса, т
Лу 4-8-1 Лу 4-8н-1	В25	0,31	0,78

Нач.отд.	Бродский	
Н.контр.	Уманцева	
Гл.спец.	Коротецкий	
Рук.гр.	Чумакова	
Вед.инж.	Уманцева	
Проверил	Гурович	
Инженер	Козуб	

3.006.1-2.87.6-3

Лоток
Лу 4-8-1, Лу 4-8н-1

Стадия	Лист	Листов
Р		1

Харьковский Промстройниипроект

Инв.№ подл. | Подпись и дата | Взам.инв.№

22993-01 7

https://zavodjbi.com/

План лотка Лу6-8, Лу7-8, Лу8-8, Лу9-8

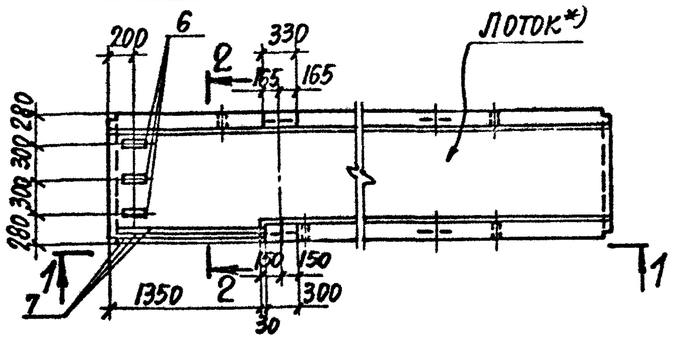

2-2 повернуто

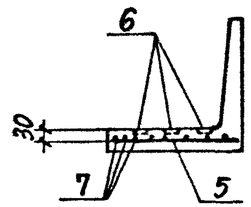

1-1

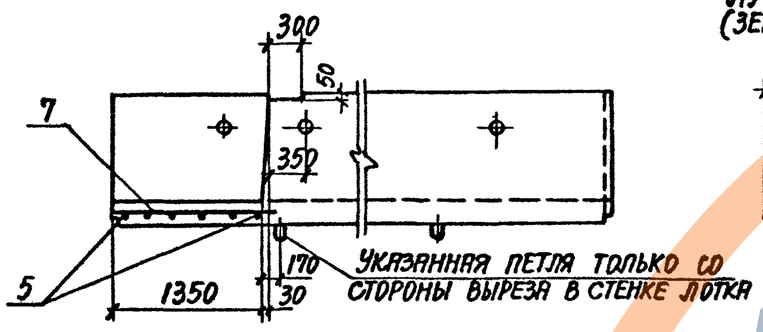

Указанная петля только со стороны выреза в стенке лотка

План лотка Лу6-8н, Лу7-8н, Лу8-8н; Лу9-8н (зеркально Лу6-8...Лу9-8)

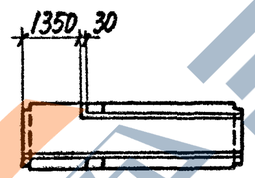

*) Устройство отверстий, дополнительного армирования (поз. 5,7) и разбивку дополнительных закладных изделий (поз. 6) выполнять по данному чертежу, остальное - смотрите соответственно лотки Л6-8...Л9-8 (вып. 1).

Марка лотка	Класс бетона	Объем бетона, м³	Масса, т
Лу6-8, Лу6-8н	В25	0,87	2,18
Лу7-8, Лу7-8н		1,00	2,50
Лу8-8, Лу8-8н		1,46	3,65
Лу9-8, Лу9-8н		1,89	4,73

Марка лотка	Поз.	Наименование	Кол.	Примечание
Для всех марок		Документация		
		Техническое описание		3.006.1-2.87.6 ТО
		Ведомость расхода стали		3.006.1-2.87.6 РС1
		Сборочные единицы		
	5	Сетка С1	1	3.006.1-2.87.7-1
	6	Изделие закладное МН	3	3.006.1-2.87.3-120
		Детали		
	7	ф10АIII ГОСТ5781-82, ℓ=1750	3	1,08 кг
Лу6-8 Лу6-8н		Сборочные единицы		
	1...3	См. лоток Л6-8 на докум.		3.006.1-2.87.1-11
	4	Отсутствует		
Лу7-8 Лу7-8н		Сборочные единицы		
	1...3	См. лоток Л7-8 на докум.		3.006.1-2.87.1-13
	4	Отсутствует		
Лу8-8 Лу8-8н		Сборочные единицы		
	1...3	См. лоток Л8-8 на докум.		3.006.1-2.87.1-15
	4	Отсутствует		
Лу9-8 Лу9-8н		Сборочные единицы		
	1...4	См. лоток Л9-8 на докум.		3.006.1-2.87.1-17

Нач. отд.	Бродский	
Н. контр.	Уманцева	
Гл. спец.	Коротецкий	
Рук. гр.	Чумакова	
Вед. инж.	Уманцева	
Проверил	Гурович	
Инженер	Козуб	

3.006.1-2.87.6-4

Лоток Лу6-8 ... Лу9-8 Лу6-8н ... Лу9-8н

Стадия	Лист	Листов
Р		1

Харьковский Промстройниипроект

Инв. № подл. | Подпись и дата | Взам. инв. №

План лотка
Лу 10-8, Лу 11-8, Лу 12-8, Лу 13-8

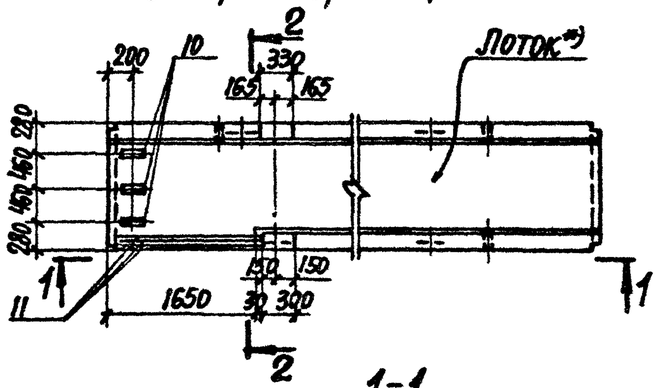

1-1

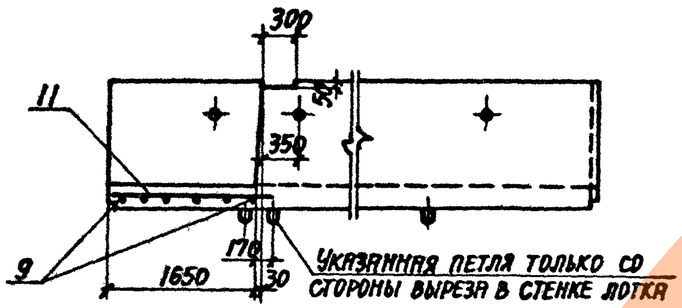

2-2 повернуто

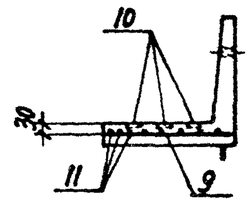

План лотка
Лу 10-8н, Лу 11-8н, Лу 12-8н, Лу 13-8н
(зеркально Лу 10-8 ... Лу 13-8)

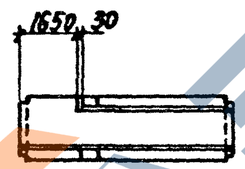

*) Устройство отверстий, дополнительного армирования (поз. 9, 11) и разбивку дополнительных закладных изделий (поз. 10), выполнять по данному чертежу, остальное – смотрите соответственно лотки Л10-8 ... Л13-8 (вып. 1).

Марка лотка	Класс бетона	Объем бетона, м³	Масса, т
Лу 10-8, Лу 10-8н	В25	1,26	3,14
Лу 11-8, Лу 11-8н		1,36	3,40
Лу 12-8, Лу 12-8н		1,78	4,45
Лу 13-8, Лу 13-8н		2,32	5,80

Марка лотка	Поз.	Наименование	Кол.	Примечание
Для всех марок		Документация		
		Техническое описание		3.006.1-2.87.6 ТО
		Ведомость расхода стали		3.006.1-2.87.6 РС1
		Сборочные единицы		
	9	Сетка С2	1	3.006.1-2.87.7-2
	10	Изделие закладное М4	3	3.006.1-2.87.3-120
		Детали		
	11	Ф12АIII ГОСТ 5781-82, ℓ=2000	3	1,78 кг
Лу 10-8 Лу 10-8н		Сборочные единицы		
	1...5	См. лоток Л10-8 на докум.		3.006.1-2.87.1-19
	6...8	отсутствует		
Лу 11-8 Лу 11-8н		Сборочные единицы		
	1...6	См. лоток Л11-8 на докум.		3.006.1-2.87.1-21
	7,8	отсутствует		
Лу 12-8 Лу 12-8н		Сборочные единицы		
	1...8	См. лоток Л12-8 на докум.		3.006.1-2.87.1-23
Лу 13-8 Лу 13-8н		Сборочные единицы		
	1...7	См. лоток Л13-8 на докум.		3.006.1-2.87.1-25
	8	отсутствует		

Нач. отд.	Бродский	
Н. контр.	Уманцева	
Гл. спец.	Коротецкий	
Рук. гр.	Чумакова	
Вед. инж.	Уманцева	
Проверил	Гурович	
Инженер	Козуб	

3.006.1-2.87.6-5

Лоток
Лу 10-8 ... Лу 13-8,
Лу 10-8н ... Лу 13-8н

Стадия	Лист	Листов
Р		1

Харьковский Промстройниипроект

Инв. № подл. | Подпись и дата | Взам. инв. №

План лотка
Лу 14-8, Лу 15-8

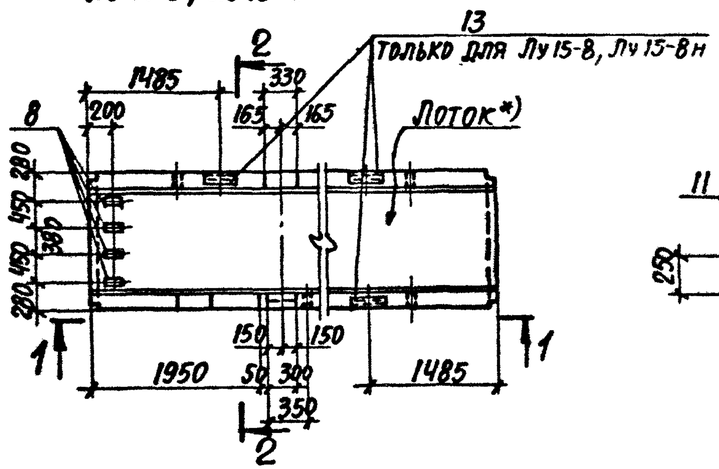

2-2 повернуто

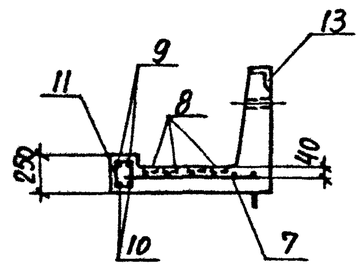

1-1

План лотка Лу 14-8н, Лу 15-8н
(зеркально Лу 14-8, Лу 15-8)

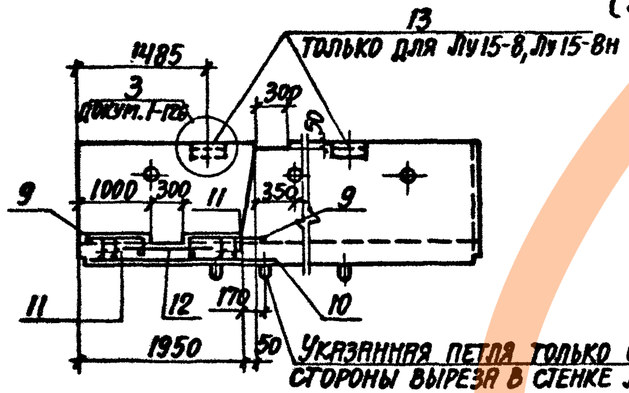

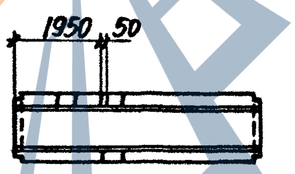

Марка лотка	Класс бетона	Объем бетона, $м^3$	Масса, т
Лу 14-8, Лу 14-8н	В 25	1,77	4,35
Лу 15-8, Лу 15-8н		1,86	4,65

Марка лотка	Поз.	Наименование	Кол.	Примечание
Для всех марок		Документация		
		Техническое описание		3.006.1-2.87.6 ТО
		Ведомость расхода стали		3.006.1-2.87.6 РС1
		Сборочные единицы		
	7	Сетка С3	1	3.006.1-2.87.7-3
	8	Изделие закладное М4	4	3.006.1-2.87.3-120
		Детали		
	9	Стержень арматурный Ст1	4	3.006.1-2.87.7-22
	10	Ф12АIII ГОСТ 5781-82, ℓ=2430	2	2,16 кг
	11	Стержень арматурный Ст2	16	3.006.1-2.87.7-22
	12	Ф12АIII ГОСТ 5781-82, ℓ=1300	2	1,15 кг
Лу 14-8 Лу 14-8н		Сборочные единицы		
	1...5	См. лоток Л14-8 на докум.		3.006.1-2.87.1-27
	6	отсутствует		
Лу 15-8 Лу 15-8н		Сборочные единицы		
	1...6	См. лоток Л15-8 на докум.		3.006.1-2.87.1-29
	13	Изделие закладное М1	3	3.006.1-2.87.3-118

*) Устройство отверстий, дополнительного армирования (поз. 7,9...12) и разбивку дополнительных закладных изделий (поз. 8,13) выполнять по данному чертежу, остальное – смотрите соответственно лотки Л14-8, Л15-8 (вып. 1).

Нач. отд.	Бродский		
Н. контр.	Уманцева		
Гл. спец.	Коротецкий		
Рук. гр.	Чумакова		
Вед. инж.	Уманцева		
Проверил	Гурович		
Инженер	Козуб		

3.006.1-2.87.6-6

Лоток
Лу 14-8, Лу 15-8,
Лу 14-8н, Лу 15-8н

Стадия	Лист	Листов
Р		1

Харьковский Промстройниипроект

Инв. № подл. | Подпись и дата | Взам. инв. №

План лотка
Лу 16-8, Лу 17-8, Лу 18-8

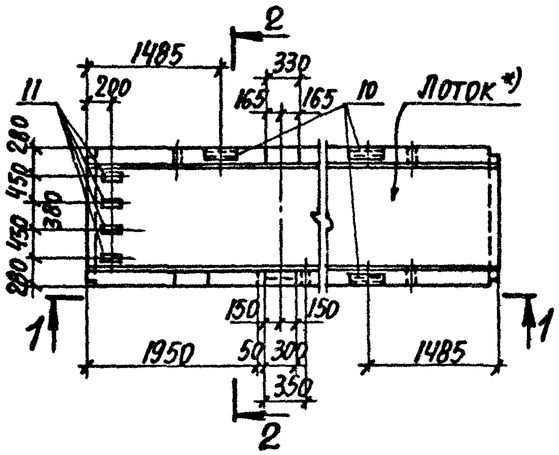

1-1

2-2 повернуто

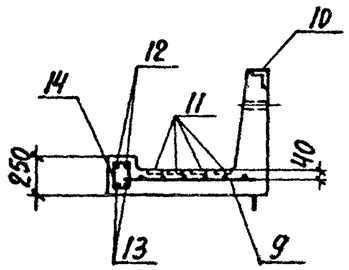

План лотка
Лу 16-8н, Лу 17-8н, Лу 18-8н
(зеркально Лу 16-8...Лу 18-8)

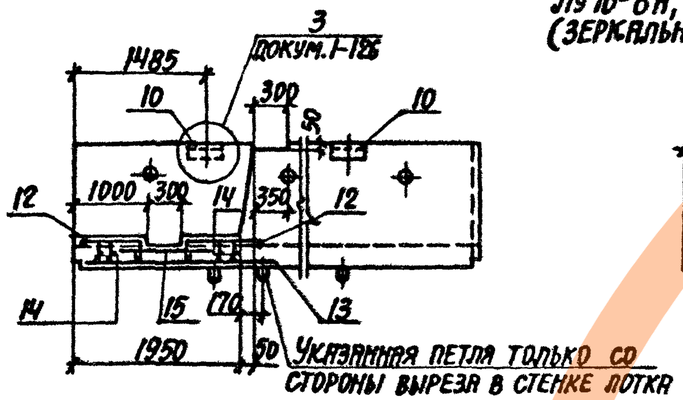

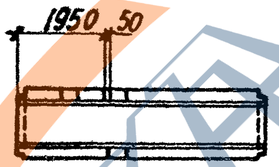

Марка лотка	Класс бетона	Объем бетона, м3	Масса, т
Лу 16-8; Лу 16-8н	В25	2,34	5,85
Лу 17-8, Лу 17-8н		2,74	6,85
Лу 18-8, Лу 18-8н		3,36	8,40

Марка лотка	Поз.	Наименование	Кол.	Примечание
Для всех марок		Документация		
		Техническое описание		3.006.1-2.87.6 ТО
		Ведомость расхода стали		3.006.1-2.87.6 РС1
		Сборочные единицы		
	9	Сетка С3	1	3.006.1-2.87.7-3
	10	Изделие закладное М1	3	3.006.1-2.87.3-118
	11	Изделие закладное М4	4	-120
		Детали		
	12	Стержень арматурный Ст1	4	3.006.1-2.87.7-22
	13	Ф12АIII ГОСТ 5781-82; ℓ=2430	2	2,16 кг
	14	Стержень арматурный Ст2	16	3.006.1-2.87.7-22
	15	Ф12АIII ГОСТ 5781-82, ℓ=1300	2	1,15 кг
Лу 16-8 Лу 16-8н		Сборочные единицы		
	1...8	См. лоток Л16-8 на докум.		3.006.1-2.87.1-31
Лу 17-8 Лу 17-8н		Сборочные единицы		
	1...8	См. лоток Л17-8 на докум.		3.006.1-2.87.1-33
Лу 18-8 Лу 18-8н		Сборочные единицы		
	1...8	См. лоток Л18-8 на докум.		3.006.1-2.87.1-35

*) Устройство отверстий, дополнительного армирования (поз. 9...15) и разбивку дополнительных закладных изделий (поз. 10, 11) выполнять по данному чертежу, остальное - смотрите соответственно лотки Л16-8...Л18-8 (вып. 1).

Нач. отд.	Бродский	
Н. контр.	Уманцева	
Гл. спец.	Коротецкий	
Рук. гр.	Чумакова	
Вед. инж.	Уманцева	
Проверил	Гурович	
Инженер	Козуб	

3.006.1-2.87.6-7

Лоток
Лу 16-8... Лу 18-8,
Лу 16-8н ... Лу 18-8н

Стадия	Лист	Листов
Р		1

ХАРЬКОВСКИЙ ПРОМСТРОЙНИИПРОЕКТ

Инв. № подл. | Подпись и дата | Взам. инв. №

22993-01 11

Формат А3

План лотка
Лу 19-8, Лу 20-11, Лу 21-8, Лу 22-8

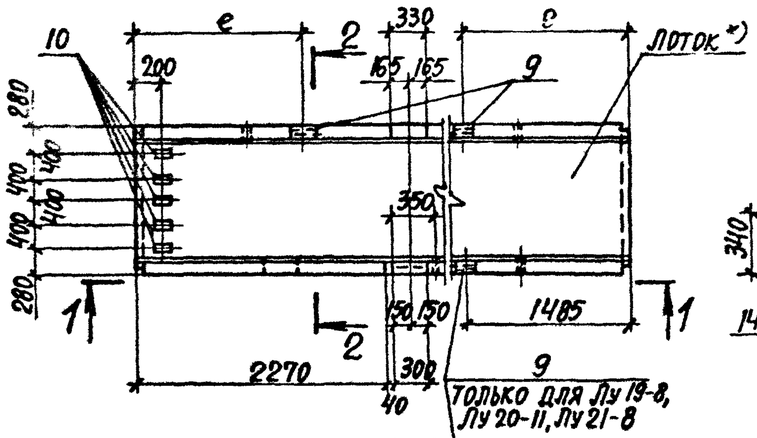

2-2 повернуто

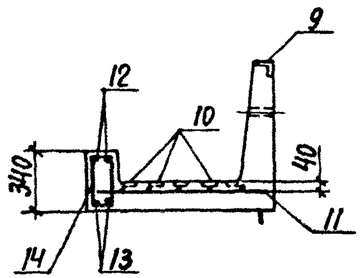

1-1

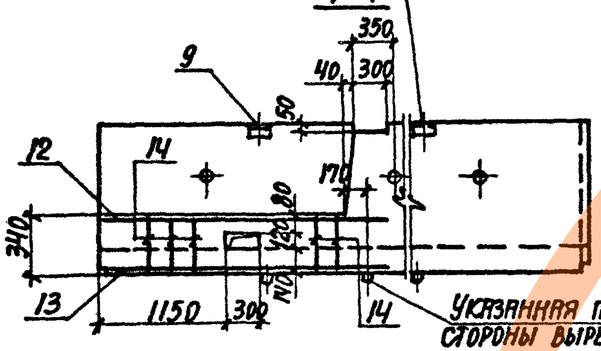

Указанная петля только со стороны выреза в стенке лотка

План лотка
Лу 19-8н, Лу 20-11н, Лу 21-8н, Лу 22-8н
(зеркально Лу 19-8, Лу 20-11, Лу 21-8, Лу 22-8)

Марка лотка	e, мм
Лу 19-8; Лу 19-8н	1485
Лу 20-11; Лу 20-11н	
Лу 21-8; Лу 21-8н	
Лу 22-8; Лу 22-8	735

Марка лотка	Класс бетона	Объем бетона, м³	Масса, т
Лу 19-8; Лу 19-8н	В25	2,38	6,25
Лу 20-11; Лу 20-11н	В30	2,77	6,90
Лу 21-8; Лу 21-8н	В25	3,21	8,10
Лу 22-8; Лу 22-8н		1,62	4,10

Марка лотка	Поз.	Наименование	Кол.	Примечание
Для всех марок		Документация		
		Техническое описание		3.006.1-2.87.6 ТО
		Ведомость расхода стали		3.006.1-2.87.6 РС1
		Сборочные единицы		
	10	Изделие закладное М4	5	3.006.1-2.87.3-120
	11	Сетка С4	1	3.006.1-2.87.7-4
		Детали		
	12	ф14АIII, ГОСТ 5781-82, ℓ=2800	2	3,38 кг
	13	ф10АIII, ГОСТ 5781-82, ℓ=2650	2	1,63 кг
	14	Стержень арматурный Ст4	20	3.006.1-2.87.7-22
Лу 19-8 Лу 19-8н		Сборочные единицы		
	1...6	См. лоток Л19-8 на докум.		3.006.1-2.87.1-37
	7,8	Отсутствуют		
	9	Изделие закладное М1	3	3.006.1-2.87.3-118
Лу 20-11 Лу 20-11н		Сборочные единицы		
	1...8	См. лоток Л20-11 на докум.		3.006.1-2.87.1-39
	9	Изделие закладное М1	3	3.006.1-2.87.3-118
Лу 21-8 Лу 21-8н		Сборочные единицы		
	1...8	См. лоток Л21-8 на докум.		3.006.1-2.87.1-41
	9	Изделие закладное М1	3	3.006.1-2.87.3-118
Лу 22-8 Лу 22-8н		Сборочные единицы		
	1...6	См. лоток Л22-8 на докум.		3.006.1-2.87.1-43
	7,8	Отсутствуют		
	9	Изделие закладное М1	2	3.006.1-2.87.3-118

*) Устройство отверстий, дополнительного армирования (поз. 11...14) и разбивку дополнительных закладных изделий (поз. 9, 10) выполнять по данному чертежу, остальное — смотрите соответственно лотки Л19-8, Л20-11, Л21-8, Л22-8 (вып. 1).

Нач. отд.	Бродский	
Н. контр.	Умрицева	
Гл. спец.	Коротецкий	
Рук. гр.	Чумакова	
Вед. инж.	Умрицева	
Проверил	Гурович	
Инженер	Камышова	

3.006.1-2.87.6-8

Лоток
Лу 19-8; Лу 20-11; Лу 21-8; Лу 22-8;
Лу 19-8н; Лу 20-11н; Лу 21-8н; Лу 22-8н

Стадия	Лист	Листов
Р		1

ХАРЬКОВСКИЙ ПРОМСТРОЙНИИПРОЕКТ

Инв. № подл. | Подпись и дата | Взам. инв. №

План лотка
Лу 23-8, Лу 24-8, Лу 25-8, Лу 26-8

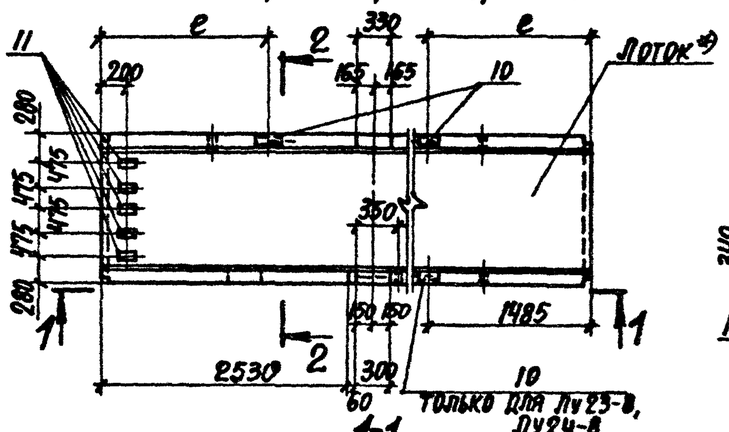

2-2 повернуто

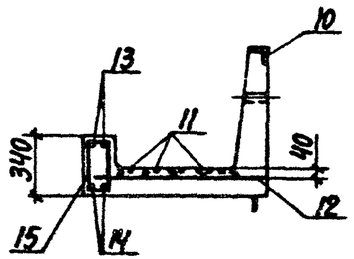

1-1

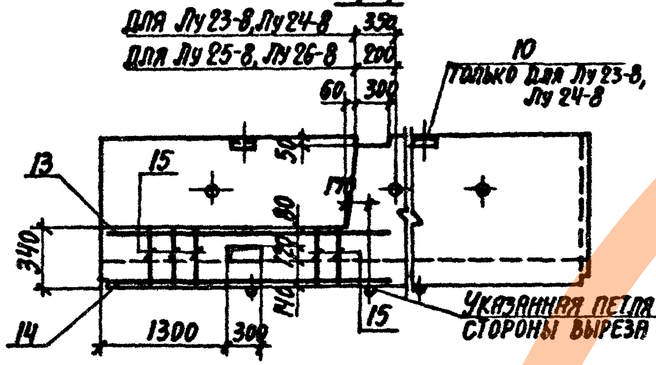

План лотка
Лу 23-8н, Лу 24-8н, Лу 25-8н, Лу 26-8н
(зеркально Лу 23-8... Лу 26-8)

Марка лотка	e, мм
Лу 23-8; Лу 23-8н	1485
Лу 24-8; Лу 24-8н	
Лу 25-8; Лу 25-8н	735
Лу 26-8; Лу 26-8н	

Марка лотка	Класс бетона	Объем бетона, $м^3$	Масса, т
Лу 23-8; Лу 23-8н	В 25	2,79	7,00
Лу 24-8; Лу 24-8н		3,05	7,63
Лу 25-8; Лу 25-8н		1,61	4,03
Лу 26-8; Лу 26-8н		1,79	4,50

*) Устройство отверстий, дополнительного армирования (поз. 12...15) и разбивку дополнительных изделий (поз. 10, 11) выполнять по данному чертежу, остальное - смотрите соответственно лотки Л23-8...Л26-8 (вып. 1).

Марка лотка	Поз.	Наименование	Кол.	Примечание
Для всех марок		Документация		
		Техническое описание		3.006.1-2.87.6 ТО
		Ведомость расхода стали		3.006.1-2.87.6 РС1
		Сборочные единицы		
	11	Изделие закладное М4	5	3.006.1-2.87.3-120
	12	Сетка С5	1	3.006.1-2.87.7-5
		Детали		
	13	⌀16 А III, ГОСТ 5781-82, ℓ=2900	2	4,58 кг
	14	⌀12 А III, ГОСТ 5781-82, ℓ=2900	2	2,58 кг
	15	Стержень арматурный С-8	22	3.006.1-2.87.7-22
Лу 23-8; Лу 23-8н		Сборочные единицы		
	1...9	См. лоток Л23-8 на докум.		3.006.1-2.87.1-46
	10	Изделие закладное М1	3	3.006.1-2.87.3-118
Лу 24-8; Лу 24-8н		Сборочные единицы		
	1...9	См. лоток Л24-8 на докум.		3.006.1-2.87.1-51
	10	Изделие закладное М1	3	3.006.1-2.87.3-118
Лу 25-8; Лу 25-8н		Сборочные единицы		
	1...7	См. лоток Л25-8 на докум.		3.006.1-2.87.1-56
	8,9	Отсутствуют		
	10	Изделие закладное М1	2	3.006.1-2.87.3-118
Лу 26-8; Лу 26-8н		Сборочные единицы		
	1...7	См. лоток Л26-8 на докум.		3.006.1-2.87.1-61
	8,9	Отсутствуют		
	10	Изделие закладное М1	2	3.006.1-2.87.3-118

Нач. отд.	Бродский	
Н. контр.	Уманцева	
Гл. спец.	Коротецкий	
Рук. гр.	Чумакова	
Вед. инж.	Уманцева	
Проверил	Гурович	
Инженер	Камышова	

3.006.1-2.87.6-9

Лоток
Лу 23-8... Лу 26-8;
Лу 23-8н... Лу 26-8н

Стадия	Лист	Листов
Р		1

Харьковский Промстройниипроект

Инв. № подл. | Подпись и дата | Взам. инв. №

22993-01 13

План лотка
Лу27-15, Лу 28-15, Лу29-15, Лу30-15

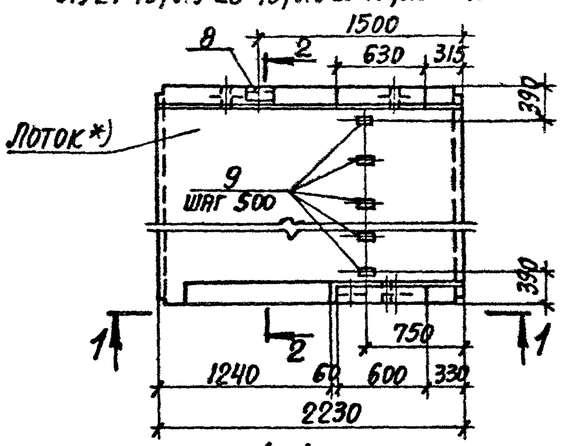

2-2 повернуто

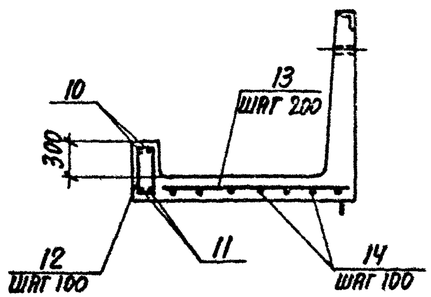

1-1

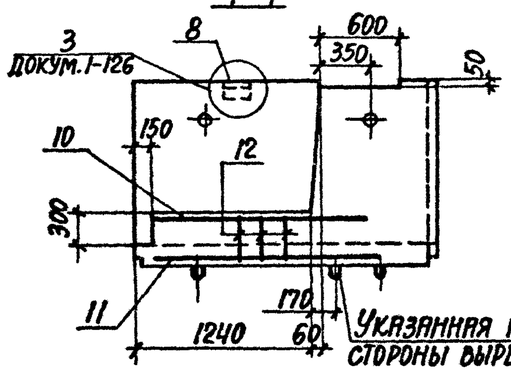

Указанная петля только со стороны выреза в стенке лотка

План лотка
Лу27-15н, Лу28-15н, Лу29-15н, Лу30-15н
(зеркально Лу27-15... Лу30-15)

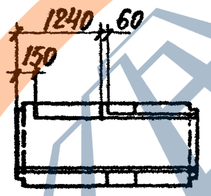

Марка лотка	Класс бетона	Объем бетона, $м^3$	Масса, т
Лу27-15, Лу27-15н	В30	1,73	4,32
Лу28-15, Лу28-15н		1,87	4,68
Лу29-15, Лу29-15н		2,13	5,33
Лу30-15, Лу30-15н		2,38	5,95

*) Длина лотка, устройство отверстий, дополнительного армирования (поз. 10...14) и разбивку дополнительных закладных изделий (поз. 8,9) выполнять по данному чертежу, остальное – смотрите соответственно лотки Л27-15... Л30-15 (вып. 1).

Марка лотка	Поз.	Наименование	Кол.	Примечание
Для всех марок		Документация		
		Техническое описание		3.006.1-2.87.6 ТО
		Ведомость расхода стали		3.006.1-2.87.6 РС1
		Сборочные единицы		
	8	Изделие закладное М2	1	3.006.1-2.87.3-118
	9	Изделие закладное М4	5	-120
		Детали		
	10	Ф10АIII ГОСТ 5781-82, ℓ=1500	2	0,93 кг
	11	Ф18АIII ГОСТ 5781-82, ℓ=1950	2	3,90 кг
	12	Стержень арматурный Ст14	11	3.006.1-2.87.7-22
	13	Ф6АI ГОСТ 5781-82, ℓ=2600	10	0,58 кг
	14	Ф14АIII ГОСТ 5781-82, ℓ=1800	26	2,17 кг
Лу27-15 Лу27-15н		Сборочные единицы		
	1...7	См. лоток Л27-15 на докум.		3.006.1-2.87.1-68
Лу28-15 Лу28-15н		Сборочные единицы		
	1...7	См. лоток Л28-15 на докум.		3.006.1-2.87.1-73
Лу29-15 Лу29-15н		Сборочные единицы		
	1...7	См. лоток Л29-15 на докум.		3.006.1-2.87.1-78
Лу30-15 Лу30-15н		Сборочные единицы		
	1...7	См. лоток Л30-15 на докум.		3.006.1-2.87.1-83

Нач.отд.	Бродский	
Н.контр.	Уманцева	
Гл.спец.	Коротецкий	
Рук.гр.	Чумакова	
Вед.инж.	Уманцева	
Проверил	Гурович	
Инженер	Козуб	

3.006.1-2.87.6-10

Лоток
Лу27-15... Лу30-15;
Лу27-15н... Лу30-15н

Стадия	Лист	Листов
Р		1

ХАРЬКОВСКИЙ ПРОМСТРОЙНИИПРОЕКТ

Инв.№ подл. | Подпись и дата | Взам.инв.№

План лотка
Лу31-15, Лу32-15, Лу33-15, Лу34-15

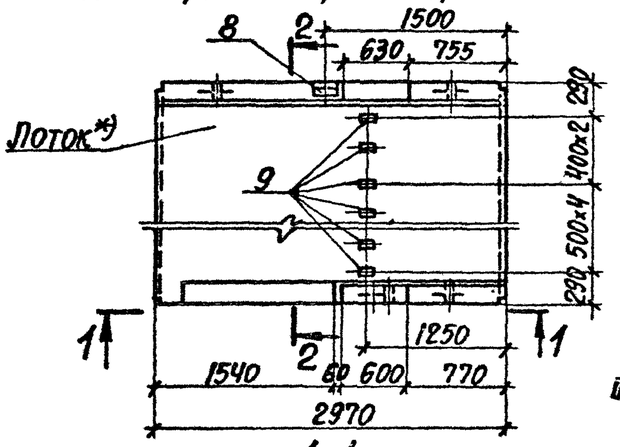

2 – 2 повернуто

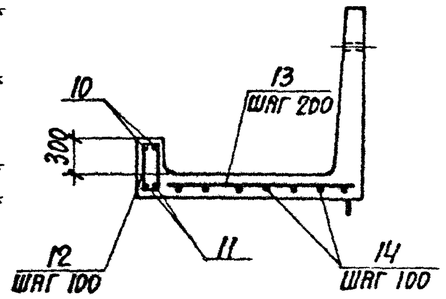

1-1

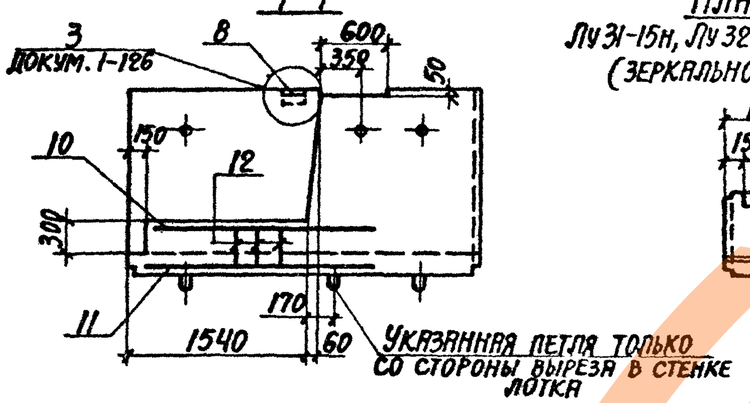

План лотка
Лу31-15н, Лу32-15н, Лу33-15н, Лу34-15н
(зеркально Лу31-15... Лу34-15)

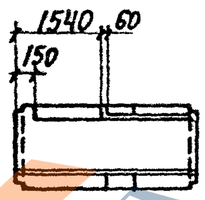

Марка лотка	Класс бетона	Объем бетона, м³	Масса, т
Лу31-15, Лу31-15н	В30	2,19	5,48
Лу32-15, Лу32-15н		2,35	5,88
Лу33-15, Лу33-15н		2,59	6,48
Лу34-15, Лу34-15н		2,86	7,15

*) Устройство отверстий, дополнительного армирования (поз. 10...14) и разбивку дополнительных закладных изделий (поз. 8, 9) выполнять по данному чертежу, остальное – смотрите соответственно лотки Л31-15...Л34-15 (вып. 1).

Марка лотка	Поз.	Наименование	Кол.	Примечание
Для всех марок		Документация		
		Техническое описание		3.006.1-2.87.6 ТО
		Ведомость расхода стали		3.006.1-2.87.6 РС1
		Сборочные единицы		
	8	Изделие закладное М2	1	3.006.1-2.87.3-118
	9	Изделие закладное М4	7	-120
		Детали		
	10	Ф10АIII ГОСТ 5781-82, ℓ=1800	2	1,11 кг
	11	Ф20АIII ГОСТ 5781-82, ℓ=2350	2	5,80 кг
	12	Стержень арматурный G15	14	3.006.1-2.87.7-22
	13	Ф6АI ГОСТ 5781-82, ℓ=3230	12	0,72 кг
	14	Ф16АIII ГОСТ 5781-82, ℓ=2200	33	3,47 кг
Лу31-15 Лу31-15н		Сборочные единицы		
	1...7	См. лоток Л31-15 на докум.		3.006.1-2.87.1-88
Лу32-15 Лу32-15н		Сборочные единицы		
	1...7	См. лоток Л32-15 на докум.		3.006.1-2.87.1-93
Лу33-15 Лу33-15н		Сборочные единицы		
	1...7	См. лоток Л33-15 на докум.		3.006.1-2.87.1-98
Лу34-15 Лу34-15н		Сборочные единицы		
	1...7	См. лоток Л34-15 на докум.		3.006.1-2.87.1-103

Нач. отд.	Бродский	
Н. конт.	Умянцева	
Гл. спец.	Коротецкая	
Рук. гр.	Чумакова	
Вед. инж.	Умянцева	
Проверил	Гурович	
Инженер	Козуб	

3.006.1-2.87.6-11

Лоток
Лу31-15...Лу34-15
Лу31-15н...Лу34-15н

Стадия	Лист	Листов
Р		1

Харьковский Промстройниипроект

Инв. № подл. | Подпись и дата | Взам. инв. №

22993-01 15

Формат А3

План лотка

Лу35-15; Лу36-15; Лу37-15; Лу38-15

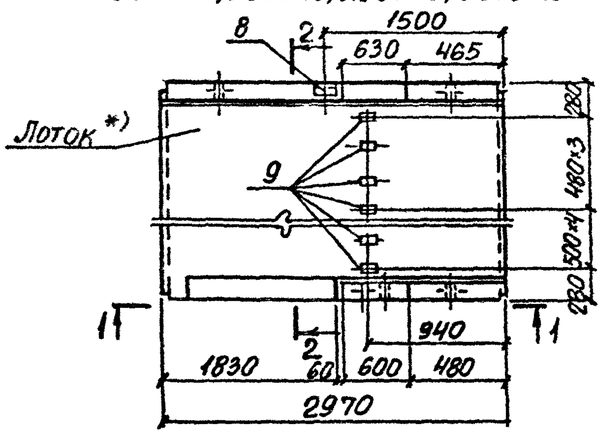

2 - 2 повернуто

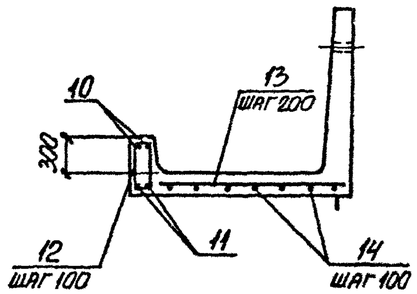

1-1

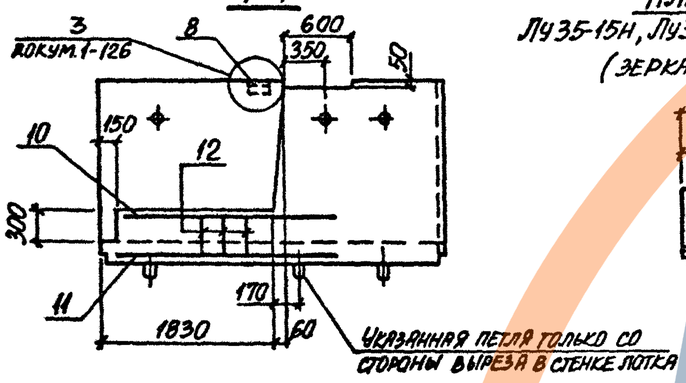

План лотка

Лу35-15н, Лу36-15н, Лу37-15н, Лу38-15н
(зеркально Лу35-15... Лу38-15)

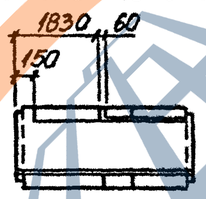

Марка лотка	Класс бетона	Объем бетона, м3	Масса, т
Лу35-15, Лу35-15н	В30	2,81	7,03
Лу36-15; Лу36-15н		2,96	7,40
Лу37-15, Лу37-15н		3,20	8,00
Лу38-15, Лу38-15н		3,45	8,60

*) Устройство отверстий, дополнительного армирования (поз. 10...14) и разбивки дополнительных закладных изделий (поз. 8,9) выполнять по данному чертежу, остальное - смотрите соответственно лотки Л35-15 ... Л38-15 (вып. 1).

Марка лотка	Поз.	Наименование	Кол.	Примечание
Для всех марок		Документация		
		Техническое описание		3.006.1-2.87.6 ТО
		Ведомость расхода стали		3.006.1-2.87.6 РС1
		Сборочные единицы		
	8	Изделие закладное М2	1	3.006.1-2.87.3-118
	9	Изделие закладное М4	8	-120
		Детали		
	10	ф10АIII ГОСТ 5781-82, ℓ=2100	2	1,30 кг
	11	ф25АIII ГОСТ 5781-82, ℓ=2800	2	10,78 кг
	12	Стержень арматурный Ст16	8	3.006.1-2.87.7-22
	13	ф8АI ГОСТ 5781-82, ℓ=3840	14	1,52 кг
	14	ф20АIII ГОСТ 5781-82, ℓ=2640	39	6,51 кг
Лу35-15 Лу35-15н		Сборочные единицы		
	1...7	см. лоток Л35-15 на докум.		3.006.1-2.87.1-109
Лу36-15 Лу36-15н		Сборочные единицы		
	1...7	см. лоток Л36-15 на докум.		3.006.1-2.87.1-114
Лу37-15 Лу37-15н		Сборочные единицы		
	1...7	см. лоток Л37-15 на докум.		3.006.1-2.87.1-119
Лу38-15 Лу38-15н		Сборочные единицы		
	1...7	см. лоток Л38-15 на докум.		3.006.1-2.87.1-124

Нач. отд.	Бровский		3.006.1-2.87.6-12
Н. контр.	Уманцева		
Гл. констр.	Коротецкий		
Рук. гр.	Чумакова		Лоток Лу35-15... Лу38-15; Лу35-15н... Лу38-15н
Вед. инж.	Уманцева		Стадия: Р; Лист: 1; Листов:
Проверил	Гурович		Харьковский Промстройниипроект
Инженер	Козуб		

Взам. инв. № | Подпись и дата | Инв. № подл.

План лотка
Лу 29-8-1, Лу 33-8-1

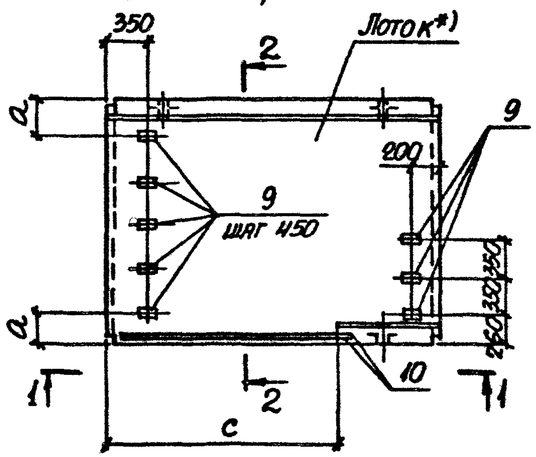

2-2 повернуто

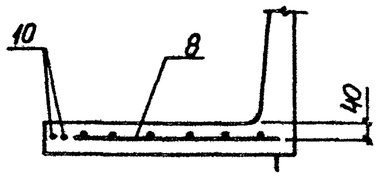

1-1

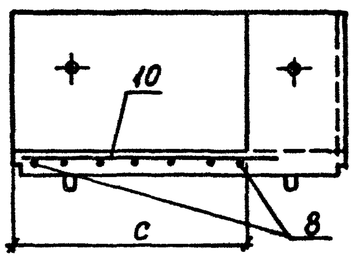

План лотка
Лу 29-8н-1, Лу 33-8н-1
(зеркально Лу29-8-1, Лу33-8-1)

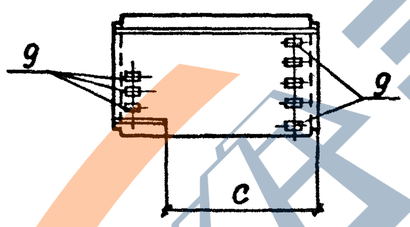

Марка лотка	a, мм	c, мм
Лу29-8-1, Лу29-8н-1	490	2100
Лу33-8-1, Лу33-8н-1	340	2500

Марка лотка	Класс бетона	Объем бетона, м3	Масса, т
Лу29-8-1, Лу29-8н-1	В25	1,95	4,88
Лу33-8-1, Лу33-8н-1	В30	2,37	5,90

*) Устройство отверстий, дополнительного армирования (поз. 8,10) и разбивку дополнительных закладных изделий (поз. 9) выполнять по данному чертежу, остальное - смотрите соответственно лотки Л29-8, Л33-8 (вып. 1).

Марка лотка	Поз.	Наименование	Кол.	Примечание
Для всех марок		Документация		
		Техническое описание		3.006.1-2.87.6 ТО
		Ведомость расхода стали		3.006.1-2.87.6 РС1
Лу29-8-1 Лу29-8н-1		Сборочные единицы		
	1...7	см. лоток Л29-8 на докум.		3.006.1-2.87.1-76
	8	Сетка С6	1	3.006.1-2.87.7-6
	9	Изделие закладное М4	8	3.006.1-2.87.3-120
		Детали		
	10	ф16 AIII ГОСТ 5781-82, ℓ=2400	2	3,79 кг
Лу33-8-1 Лу33-8н-1		Сборочные единицы		
	1...7	см. лоток Л33-8 на докум		3.006.1-2.87.1-96
	8	Сетка С7	1	3.006.1-2.87.7-6
	9	Изделие закладное М4	10	3.006.1-2.87.3-120
		Детали		
	10	ф16 AIII ГОСТ 5781-82, ℓ=2800	2	4,42 кг

Нач. отд.	Бродский		3.006.1-2.87.6-13
Н. контр.	Уманцева		
Гл. констр.	Коротецкий		
Рук. гр.	Чумакова		Лоток Лу29-8-1, Лу33-8-1, Лу29-8н-1, Лу33-8н-1
Вед. инж.	Уманцева		Стадия: Р; Лист: ; Листов: 1
Проверил	Гурович		ХАРЬКОВСКИЙ ПРОМСТРОЙНИИПРОЕКТ
Инженер	Козуб		

Инв. № подл. | Подпись и дата | Взам. инв. №

План лотка

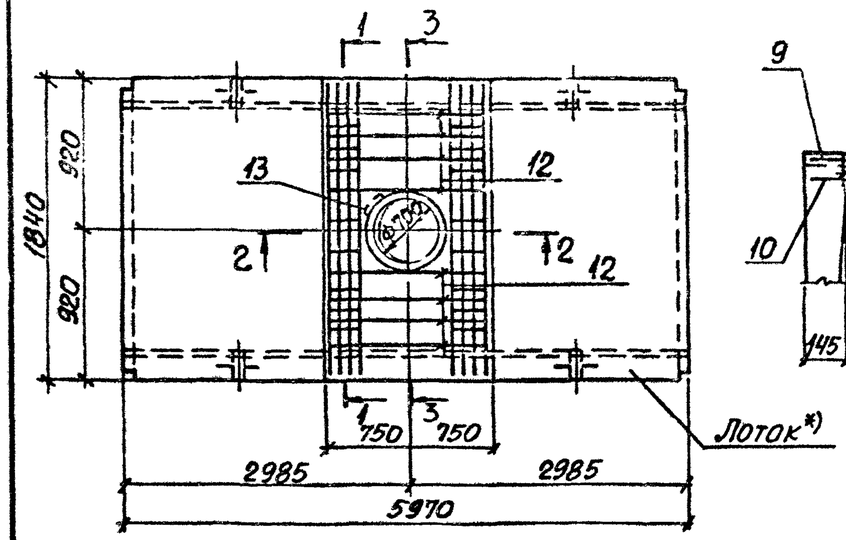

1-1 повернуто

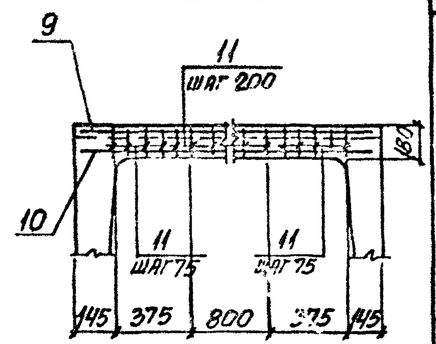

2-2

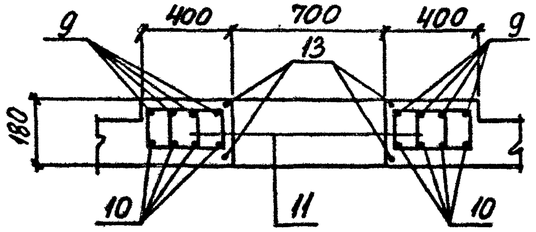

3-3

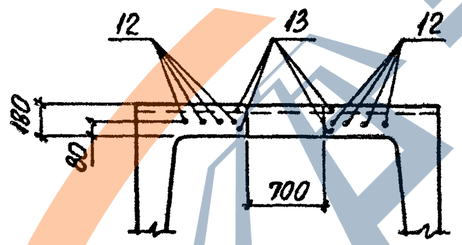

Марка лотка	Класс бетона	Объем бетона, $м^3$	Масса, т
Ло 14-8	В 25	1,96	4,90
Ло 15-8		2,08	5,20
Ло 16-8		2,62	6,50
Ло 17-8		3,10	7,75
Ло 18-8		3,82	9,55

*) Устройство отверстий, дополнительного армирования (поз. 9...13) выполнять по данному чертежу, остальное – смотрите соответственно лотки Л 14-8... Л 18-8 (вып. 1).

Марка лотка	Поз.	Наименование	Кол.	Примечание
		Документация		
		Техническое описание		3.006.1-2.87.6 ТО
		Ведомость расхода стали		3.006.1-2.87.6 РС1
		Детали		
Для всех марок	9	ф10 АIII ГОСТ 5781-82, ℓ=1800	8	1,11 кг
	10	ф18 АIII ГОСТ 5781-82, ℓ=1800	8	3,60 кг
	11	Стержень арматурный Ст3	60	3.006.1-2.87.7-22
	12	ф6 АIII ГОСТ 5781-82, ℓ=1440	8	0,32 кг
	13	Стержень арматурный Ст18	2	3.006.1-2.87.7-22
		Сборочные единицы		
Ло 14-8	1...5	см. лоток Л14-8 на докум.		3.006.1-2.87.1-27
	6...8	отсутствует		
		Сборочные единицы		
Ло 15-8	1...6	см. лоток Л15-8 на докум.		3.006.1-2.87.1-29
	7,8	отсутствует		
		Сборочные единицы		
Ло 16-8	1...8	см. лоток Л16-8 на докум.		3.006.1-2.87.1-31
		Сборочные единицы		
Ло 17-8	1...8	см. лоток Л17-8 на докум.		3.006.1-2.87.1-33
		Сборочные единицы		
Ло 18-8	1...8	см. лоток Л18-8 на докум.		3.006.1-2.87.1-35

Нач. отд.	Бродский	
Н. контр.	Уманцева	
Гл. констр.	Коротецкий	
Рук. гр.	Чумакова	
Вед. инж.	Уманцева	
Проверил	Гурович	
Инженер	Козуб	

3.006.1-2.87.6-14

Лоток Ло 14-8... Ло 18-8

Стадия	Лист	Листов
Р		1

Харьковский Промстройниипроект

Инв. № подл. | Подпись и дата | Взам. инв. №

План лотка

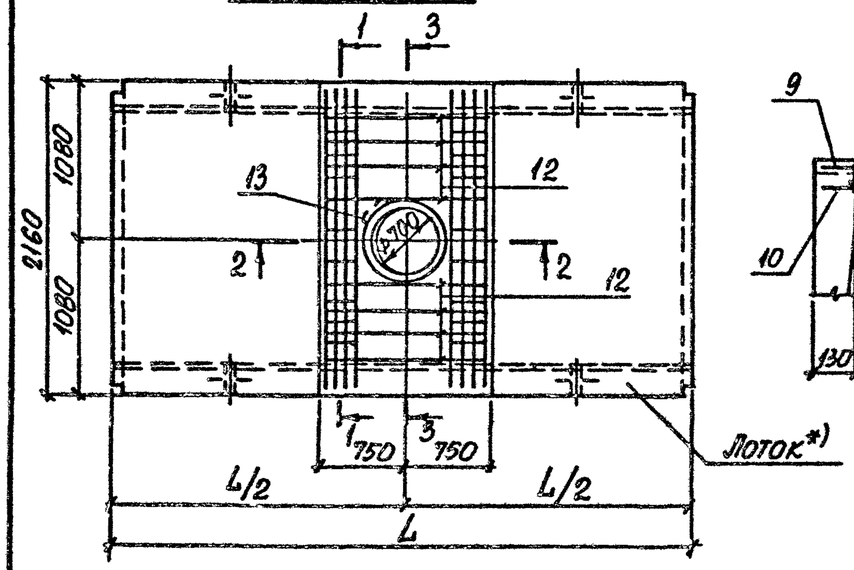

1 – 1 повернуто

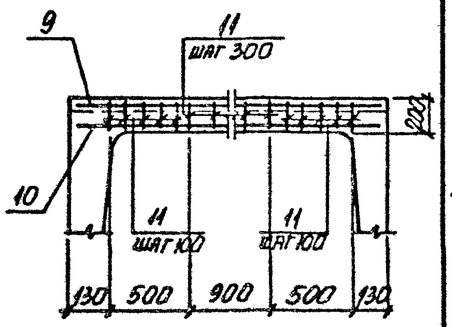

2 2

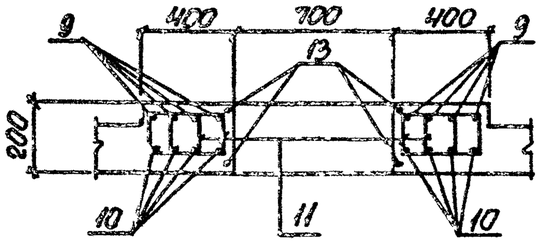

3 – 3 повернуто

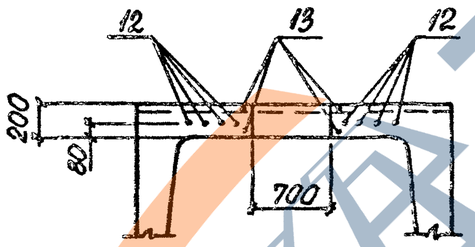

Марка лотка	Класс бетона	Объем бетона, м3	Масса, т
Ло 19-8	В25	2,63	6,57
Ло 20-11	В30	3,11	7,77
Ло 21-8	В25	3,65	9,12
Ло 22-8		2,18	5,45

*) Устройство отверстий, дополнительного армирования (поз. 9... 13) выполнять по данному чертежу, остальное – смотрите соответственно лотки Л 19-8, Л20-11, Л21-8, Л22-8 (вып. 1).

Марка лотка	Поз.	Наименование	Кол.	Примечание
Для всех марок		Документация		
		Техническое описание		3.006.1-2.87.6 ТО
		Ведомость расхода стали		3.006.1-2.87.6 РС1
		Детали		
	9	⌀10 AIII ГОСТ 5781-82, ℓ = 2120	8	1,31 кг
	10	⌀18 AIII ГОСТ 5781-82, ℓ = 2120	8	4,24 кг
	11	Стержень арматурный Ст5	56	3.006.1-2.87.7-22
	12	⌀8 AIII ГОСТ 5781-82, ℓ = 1440	8	0,57 кг
	13	Стержень арматурный Ст18	2	3.006.1-2.87.7-22
Ло 19-8		Сборочные единицы		
	1...6	См. лоток Л19-8 на докум.		3.006.1-2.87.1-37
	7,8	Отсутствует		
Ло 20-11		Сборочные единицы		
	1...8	См. лоток Л20-11 на докум.		3.006.1-2.87.1-39
Ло 21-8		Сборочные единицы		
	1...8	См. лоток Л21-8 на докум.		3.006.1-2.87.1-41
Ло 22-8		Сборочные единицы		
	1...6	См. лоток Л22-8 на докум		3.006.1-2.87.1-43
	7,8	Отсутствует		

Нач. отд.	Бродский	
Н. контр.	Уманцева	
Гл. констр.	Коротецкий	
Рук. гр.	Чумакова	
Вед. инж.	Уманцева	
Проверил	Гурович	
Инженер	Козуб	

3.006.1-2.87.6-15

Лоток Ло19-8, Ло20-11, Ло21-8, Ло22-8

Стадия	Лист	Листов
Р		1

Харьковский Промстройниипроект

Инв. № подл. | Подпись и дата | Взам. инв. №

22993-01 19

Формат А3

План лотка

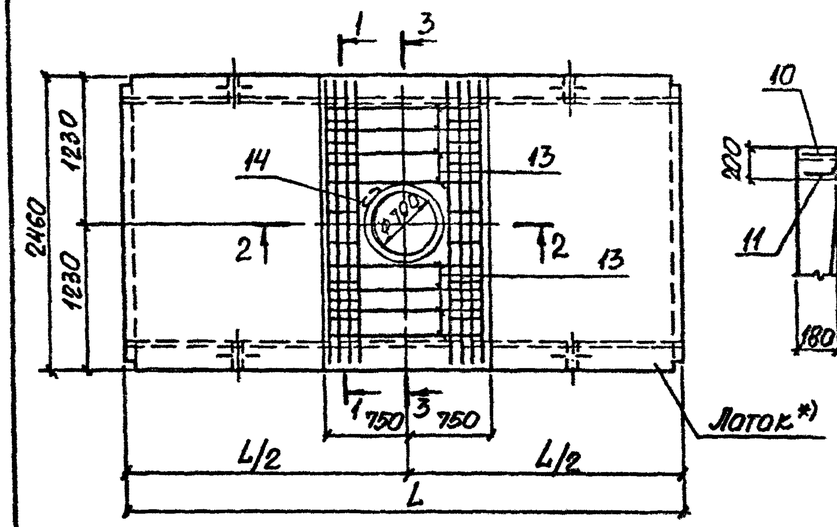

1 - 1 повернуто

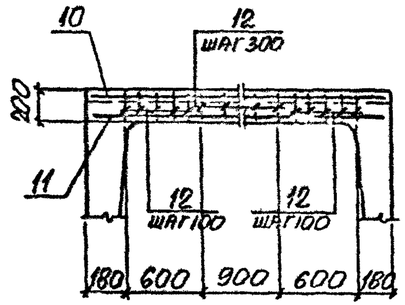

2 - 2

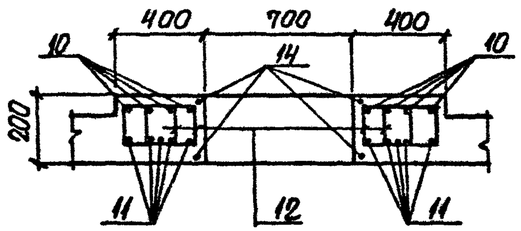

3 - 3 повернуто

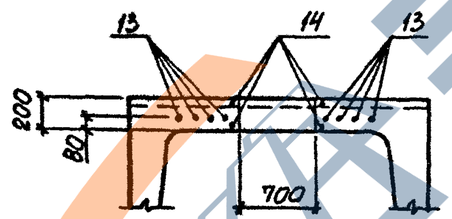

Марка лотка	Класс бетона	Объем бетона, м3	Масса, т
Ло 23-8	В 25	2,98	7,45
Ло 24-8		3,38	8,45
Ло 25-8		2,03	5,07
Ло 26-8		2,33	5,84

*) Устройство отверстий, дополнительного армирования (поз. 10...14) выполнять по данному чертежу, остальное - смотрите соответственно лотки Л 23-8, Л24-8, Л25-8, Л26-8 (вып. 1).

Марка лотка	Поз.	Наименование	Кол.	Примечание
Для всех марок		Документация		
		Техническое описание		3.006.1-2.87.6 ТО
		Ведомость расхода стали		3.006.1-2.87.6 РС1
		Детали		
	10	ф10АIII ГОСТ5781-82, ℓ=2420	8	1,49 кг
	11	ф18АIII ГОСТ5781-82, ℓ=2420	10	4,84 кг
	12	Стержень арматурный Ст5	64	3.006.1-2.87.7-22
	13	ф8АIII ГОСТ5781-82, ℓ=1440	8	0,57 кг
	14	Стержень арматурный Ст18	2	3.006.1-2.87.7-22
Ло 23-8		Сборочные единицы		
	1...9	См. лоток Л23-8 на докум.		3.006.1-2.87.1-46
Ло 24-8		Сборочные единицы		
	1...9	См. лоток Л24-8 на докум.		3.006.1-2.87.1-51
Ло 25-8		Сборочные единицы		
	1...7	См. лоток Л25-8 на докум.		3.006.1-2.87.1-56
	8,9	Отсутствует		
Ло 26-8		Сборочные единицы		
	1...7	См. лоток Л26-8 на докум.		3.006.1-2.87.1-61
	8,9	Отсутствует		

Нач. отд.	Бродский	
Н. контр.	Чуманцева	
Гл. констр.	Коротецкий	
Рук. гр.	Чумакова	
Вед. инж.	Чуманцева	
Проверил	Гурович	
Инженер	Козуб	

3.006.1-2.87.6-16

Лоток Ло 23-8 ... Ло 26-8

Стадия	Лист	Листов
Р		1

Харьковский Промстройниипроект

Инв. № подл. | Подпись и дата | Взам. инв. №

Формат А3

План лотка

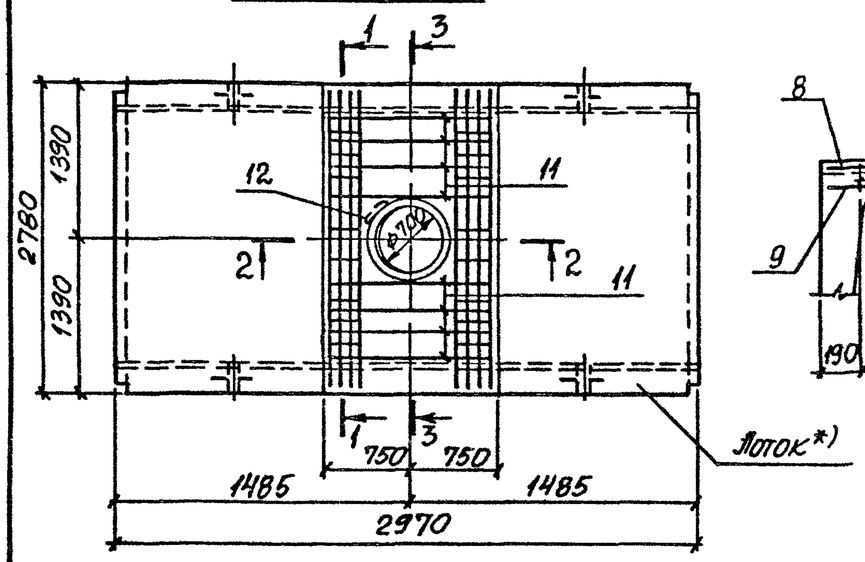

1-1 повернуто

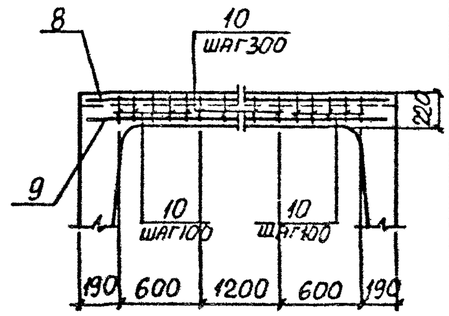

2-2

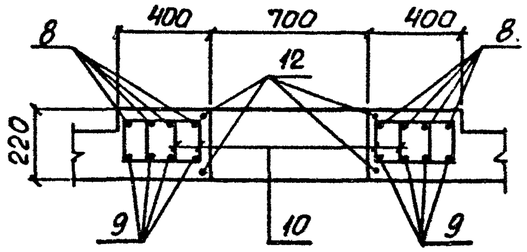

3-3 повернуто

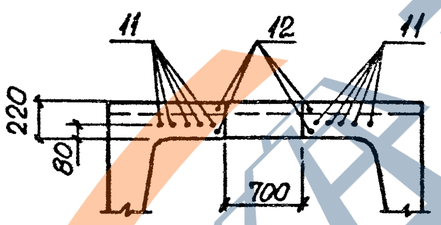

Марка лотка	Класс бетона	Объем бетона, м³	Масса, т
Ло 27-8	В 25	1,94	4,85
Ло 28-8		2,15	5,37
Ло 29-8		2,45	6,12
Ло 30-8		2,75	6,87

Марка лотка	Поз.	Наименование	Кол.	Примечание
Для всех марок		Документация		
		Техническое описание		3.006.1-2.87.6 ТО
		Ведомость расхода стали		3.006.1-2.87.6 РС1
		Детали		
	8	ф10АIII ГОСТ 5781-82, ℓ=2740	8	1,69 кг
	9	ф18АIII ГОСТ 5781-82, ℓ=2740	8	5,47 кг
	10	Стержень арматурный Ст7	68	3.006.1-2.87.7-22
	11	ф8АIII ГОСТ 5781-82, ℓ=1440	10	0,57 кг
	12	Стержень арматурный Ст18	2	3.006.1-2.87.7-22
Ло 27-8		Сборочные единицы		
	1...7	См. лоток Л27-8 на докум.		3.006.1-2.87.1-66
Ло 28-8		Сборочные единицы		
	1...7	См. лоток Л28-8 на докум.		3.006.1-2.87.1-71
Ло 29-8		Сборочные единицы		
	1...7	См. лоток Л29-8 на докум.		3.006.1-2.87.1-76
Ло 30-8		Сборочные единицы		
	1...7	См. лоток Л30-8 на докум.		3.006.1-2.87.1-81

*) Устройство отверстий, дополнительного армирования (поз. 8...12) выполнять по данному чертежу, остальное - смотрите соответственно лотки Л27-8 ... Л30-8 (вып. 1).

Нач. отд.	Бродский	
Н. контр.	Чуманцева	
Гл. конст.	Коротецкий	
Рук. гр.	Чумакова	
Вед. инж.	Чуманцева	
Проверил	Гурович	
Инженер	Козуб	

3.006.1-2.87.6-17

Лоток Ло27-8 ... Ло30-8

Стадия	Лист	Листов
Р		1

ХАРЬКОВСКИЙ ПРОМСТРОЙНИИПРОЕКТ

Взам. инв. № | Подпись и дата | Инв. № подл.

22993-01 21

Формат А3

План лотка

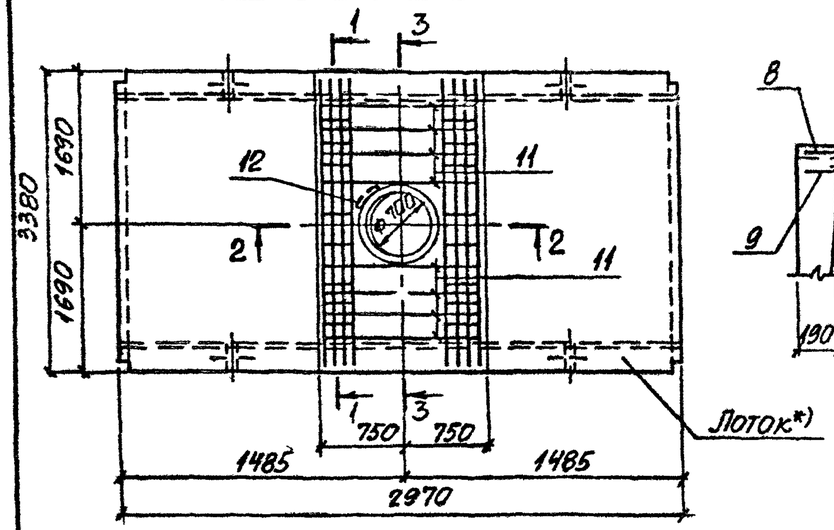

1-1 повернуто

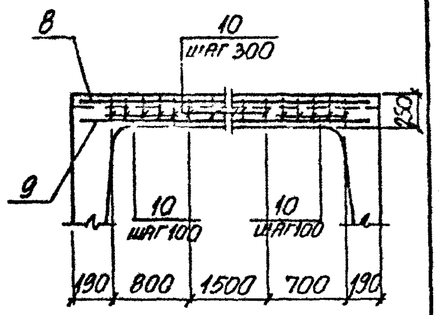

2-2

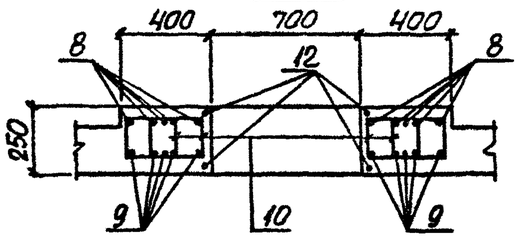

3-3 повернуто

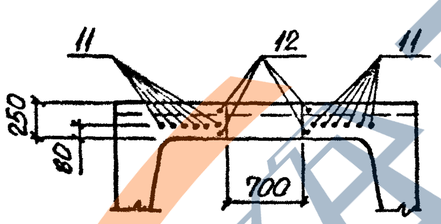

Марка лотка	Класс бетона	Объем бетона, м³	Масса, т
Ло 31-8	В30	2,51	6,28
Ло 32-8		2,72	6,80
Ло 33-8		3,02	7,55
Ло 34-8		3,35	8,37

*) Устройство отверстий, дополнительного армирования (поз. 8...12) выполнять по данному чертежу, остальное – смотрите соответственно лотки Л31-8... Л34-8 (вып. 1).

Марка лотка	Поз.	Наименование	Кол.	Примечание
		Документация		
		Техническое описание		3.006.1-2.87.6 ТО
		Ведомость расхода стали		3.006.1-2.87.6 РС1
		Детали		
Для всех марок	8	ф10АIII ГОСТ5781-82, ℓ=3340	10	2,06кг
	9	ф18АIII ГОСТ5781-82, ℓ=3340	10	6,67кг
	10	Стержень арматурный Ст 9	84	3.006.1-2.87.7-22
	11	ф8АIII ГОСТ5781-82, ℓ=1440	12	0,57кг
	12	Стержень арматурный Ст18	2	3.006.1-2.87.7-22
		Сборочные единицы		
Ло 31-8	1...7	См. лоток Л31-8 на докум.		3.006.1-2.87.1-86
		Сборочные единицы		
Ло 32-8	1...7	См. лоток Л32-8 на докум.		3.006.1-2.87.1-91
		Сборочные единицы		
Ло 33-8	1...7	См. лоток Л33-8 на докум.		3.006.1-2.87.1-96
		Сборочные единицы		
Ло 34-8	1...7	См. лоток Л34-8 на докум.		3.006.1-2.87.1-101

Нач. отд.	Бровский	
Н. контр.	Уманцева	
Гл. констр.	Коротецкий	
Рук. гр.	Чумакова	
Вед. инж.	Уманцева	
Провер. л.	Гурович	
Инженер	Козуб	

3.006.1-2.87.6-18

Лоток Ло31-8... Ло34-8

Стадия	Лист	Листов
Р		1

ХАРЬКОВСКИЙ ПРОМСТРОЙНИИПРОЕКТ

Инв. № подл. | Подпись и дата | Взам. инв. №

22993-01 22

Формат А3

План лотка

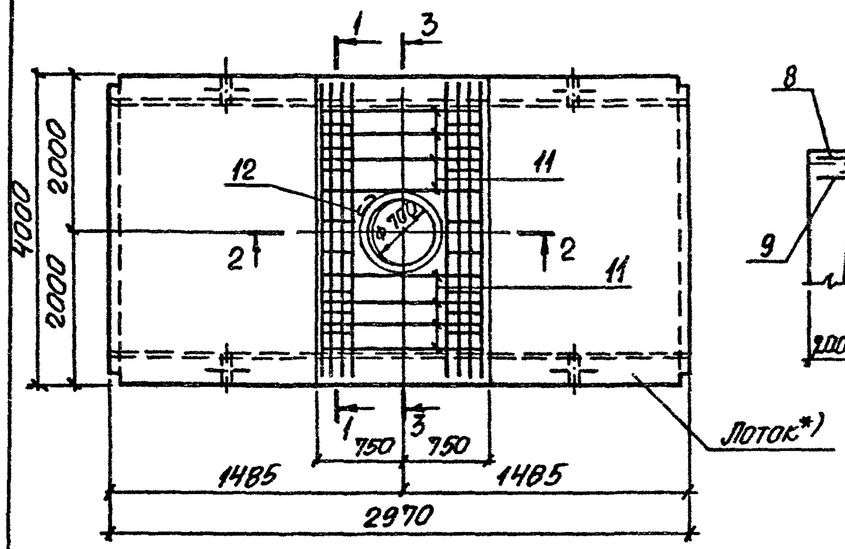

1-1 повернуто

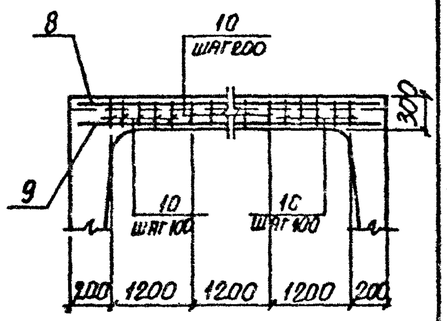

2-2

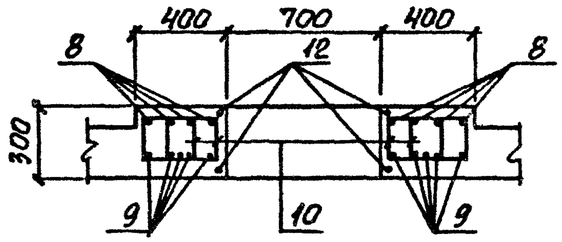

3-3 повернуто

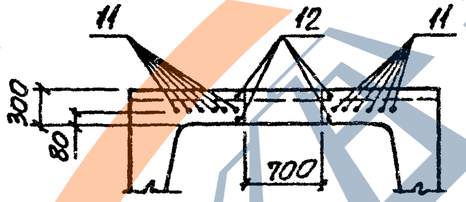

Марка лотка	Класс бетона	Объем бетона, м3	Масса, т
Ло 35-8	В30	3,36	8,40
Ло 36-8		3,57	8,93
Ло 37-8		3,90	9,75
Ло 38-8		4,23	10,57

Марка лотка	Поз.	Наименование	Кол.	Примечание
Для всех марок		Документация		
		Техническое описание		3.006.1-2.87.6 ТО
		Ведомость расхода стали		3.006.1-2.87.6 РС1
		Детали		
	8	ф10АIII ГОСТ 5781-82, ℓ=3960	8	2,44 кг
	9	ф18АIII ГОСТ 5781-82, ℓ=3960	10	7,91 кг
	10	Стержень арматурный Ст.И	124	3.006.1-2.87.7-22
	11	ф10АIII ГОСТ 5781-82, ℓ=1440	12	0,89 кг
	12	Стержень арматурный Ст.18	2	3.006.1-2.87.7-22
Ло35-8		Сборочные единицы		
	1...7	См. лоток Л35-8 на докум.		3.006.1-2.87.1-108
Ло36-8		Сборочные единицы		
	1...7	См. лоток Л36-8 на докум.		3.006.1-2.87.1-112
Ло37-8		Сборочные единицы		
	1...7	См. лоток Л37-8 на докум.		3.006.1-2.87.1-117
Ло38-8		Сборочные единицы		
	1...7	См. лоток Л38-8 на докум.		3.006.1-2.87.1-122

*) Устройство отверстий, дополнительного армирования (поз. 8...12) выполнять по данному чертежу, остальное - смотрите соответственно лотки Л35-8...Л38-8 (вып. 1).

Инв. № подл. | Подпись и дата | Взам. инв. №

Нач. отд.	Бродский		3.006.1-2.87.6-19
Н. контр.	Уманцева		
Гл. констр.	Коротецкий		
Рук. гр.	Чумакова		Лоток Ло35-8...Ло38-8
Вед. инж.	Уманцева		Стадия: Р; Лист: 1; Листов: 1
Проверил	Гурович		Харьковский Промстройниипроект
Инженер	Козуб		

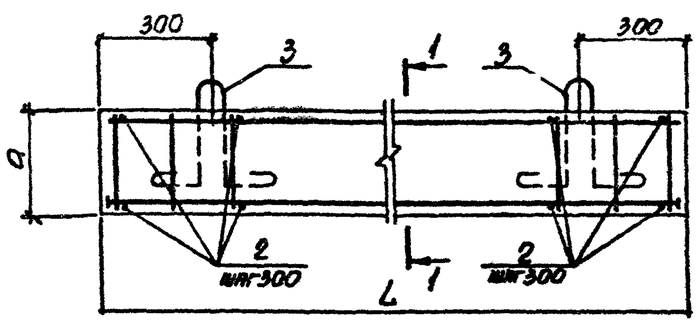

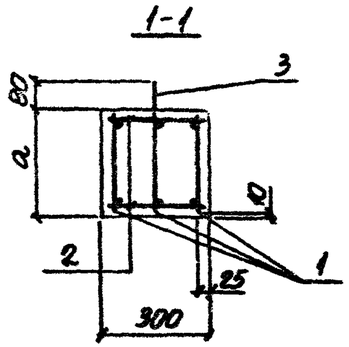

Марка балки	Размеры, мм	
	L	a
Б1	1160	150
Б2	1480	200
Б3	1840	250
Б4	2160	300
Б5	2650	

Марка балки	Класс бетона	Объем бетона, м³	Масса, т
Б1	В 25	0,05	0,13
Б2		0,09	0,22
Б3		0,14	0,35
Б4		0,19	0,48
Б5		0,24	0,60

Марка балки	Поз.	Наименование	Кол.	Примечание
Для всех марок		Документация		
		Техническое описание		3.006.1-2.87.6 ТО
		Ведомость расхода стали		3.006.1-2.87.6 РС2
Б1		Сборочные единицы		
	1	Каркас Кр6	3	3.006.1-2.87.7-12
		Детали		
	2	ф6АI ГОСТ5781-82, ℓ=280	8	0,06кг
	3	Петля УП2-1	2	1.400-9, вып.1

Марка балки	Поз.	Наименование	Кол.	Примечание
Б2		Сборочные единицы		
	1	Каркас Кр7	3	3.006.1-2.87.7-12
		Детали		
	2	ф6АI ГОСТ5781-82, ℓ=280	10	0,06кг
	3	Петля УП2-1	2	1.400-9, вып.1
Б3		Сборочные единицы		
	1	Каркас Кр8	3	3.006.1-2.87.7-13
		Детали		
	2	ф6АI ГОСТ5781-82, ℓ=280	14	0,06кг
	3	Петля УП1-1	2	1.400-9, вып.1
Б4		Сборочные единицы		
	1	Каркас Кр9	3	3.006.1-2.87.7-14
		Детали		
	2	ф6АI ГОСТ5781-82, ℓ=280	16	0,06кг
	3	Петля УП1-1	2	1.400-9, вып.1
Б5		Сборочные единицы		
	1	Каркас Кр10	3	3.006.1-2.87.7-15
		Детали		
	2	ф6АI ГОСТ5781-82, ℓ=280	18	0,06кг
	3	Петля УП1-1	2	1.400-9, вып.1

Нач. отд.	Бродский		3.006.1-2.87.6-20
Н. контр.	Устинцева		
Гл. констр.	Коротецкий		
Рук. гр.	Чумакова		Балка Б1...Б5
Вед. инж.	Устинцева		Стадия Р / Лист / Листов 1
Проверил.	Гурович		Харьковский Промстройниипроект
Инженер	Карышова		

Инв. № подл. | Подпись и дата | Взам. инв. №

Формат А3

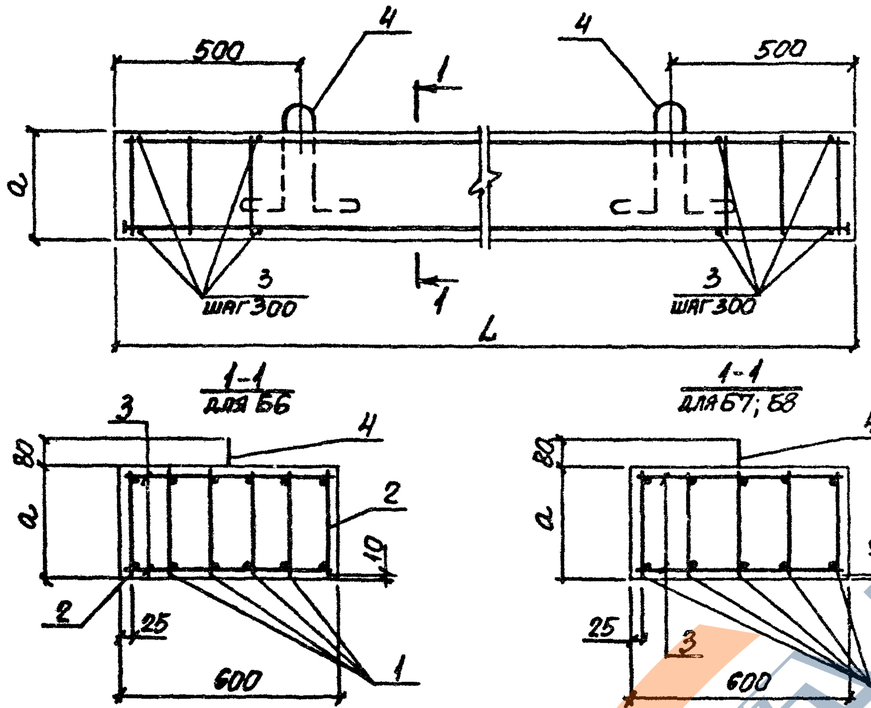

Марка балки	Размеры, мм	
	L	a
Б6	2780	300
Б7	3380	350
Б8	4250	450

Марка балки	Класс бетона	Объем бетона, м3	Масса, т
Б6	В 25	0,50	1,25
Б7		0,71	1,77
Б8		1,15	2,88

Марка балки	Поз.	Наименование	Кол.	Примечание
Для всех марок		Документация		
		Техническое описание		3.006.1-2.87.6 ТО
		Ведомость расхода стали		3.006.1-2.87.6 РС2
Б6		Сборочные единицы		
	1	Каркас КР11	4	3.006.1-2.87.7-16
	2	КР Н-1	2	-16
		Детали		
	3	⌀6 АI ГОСТ 5781-82, ℓ=580	20	0,13 кг
	4	Петля УП1-3	2	1.400-9, вып. 1
Б7		Сборочные единицы		
	1	Каркас КР12	5	3.006.1-2.87.7-17
	2	Отсутствует		
		Детали		
	3	⌀6 АI ГОСТ 5781-82, ℓ=580	24	0,13 кг
	4	Петля УП1-5	2	1.400-9, вып. 1
Б8		Сборочные единицы		
	1	Каркас КР13	5	3.006.1-2.87.7-18
	2	Отсутствует		
		Детали		
	3	⌀6 АI ГОСТ 5781-82, ℓ=580	22	0,13 кг
	4	Петля УП2-5	2	1.400-9, вып. 1

Нач. отд.	Бродский		3.006.1-2.87.6-21
Н. контр.	Уманцева		
Гл. конст.	Картецкий		
Рук. гр.	Чумакова		Балка Б6...Б8
Вед. инж.	Уманцева		
Проверил	Гурович		
Инженер	Камышова		

Стадия	Лист	Листов
Р		1

ХАРЬКОВСКИЙ ПРОМСТРОЙНИИПРОЕКТ

Инв. № подл. | Подпись и дата | Взам. инв. №

Формат А3

П01

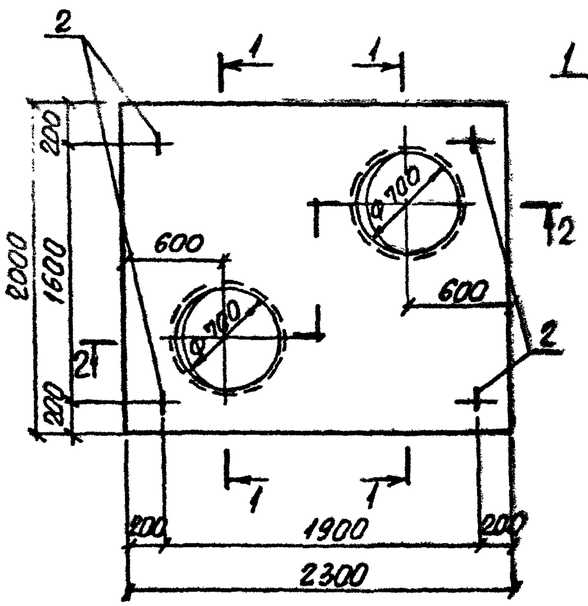

П01 (АРМИРОВАНИЕ)

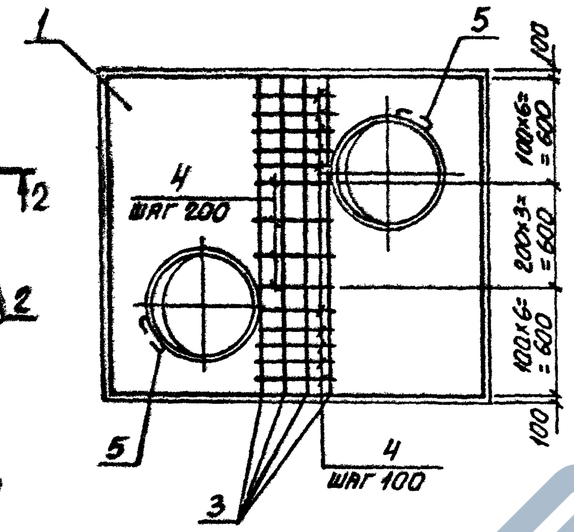

Марка плиты	Поз.	Наименование	Кол.	Примечание
		Документация		
		Техническое описание		3.006.1-2.87.6 ТО
		Ведомость расхода стали		3.006.1-2.87.6 РС2
		Сборочные единицы		
П01	1	Сетка С10	1	3.006.1-2.87.7-9
		Детали		
	2	Петля УП2-3	4	1.400-9, вып.1
	3	ф10АIII ГОСТ5781-82, ℓ=1990	4	1,23кг
	4	Стержень арматурный Ст5	17	3.006.1-2.87.7-22
	5	Ст17	4	3.006.1-2.87.7-22

1-1

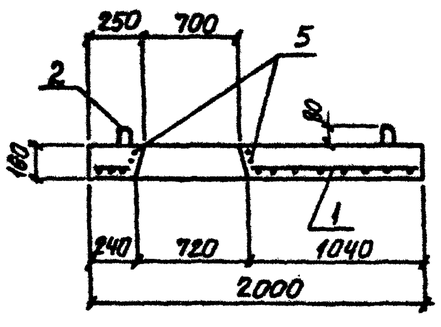

2-2

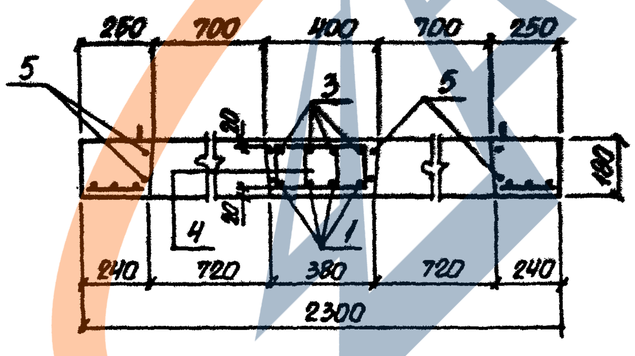

Марка плиты	Класс бетона	Объем бетона, м3	Масса, т
П01	В 25	0,70	1,75

Нач.отд.	Бродский	
Н.контр.	Уманцева	
Гл.конструктор	Коротецкий	
Рук.гр.	Чумакова	
Вед.инж.	Уманцева	
Проверил	Чурович	
Инженер	Камышова Л.	

3.006.1-2.87.6-22

Плита П01

Стадия	Лист	Листов
Р		1

ХАРЬКОВСКИЙ ПРОМСТРОЙНИИПРОЕКТ

Инв. № подл. | Подпись и дата | Взам. инв. №

Формат А3

П02

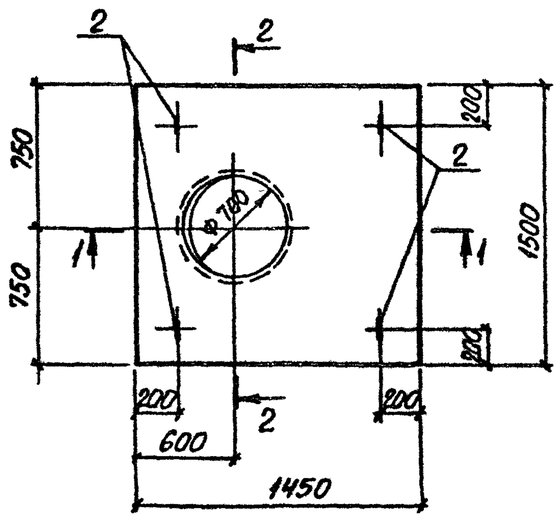

П02 (Армирование)

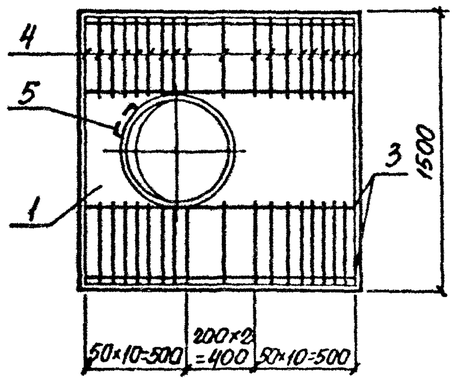

Марка плиты	Поз.	Наименование	Кол.	Примечание
П02		Документация		
		Техническое описание		3.006.1-2.87.6 ТО
		Ведомость расхода стали		3.006.1-2.87.6 РС2
		Сборочные единицы		
	1	Сетка С4	1	3.006.1-2.87.7-10
		Детали		
	2	Петля УП2-1	4	1.400-9. вып. 1
	3	6А III ГОСТ 5781-82, ℓ=1440	4	0,32 кг
	4	Стержень арматурный Ст10	40	3.006.1-2.87.7-22
	5	Ст17	2	3.006.1-2.87.7-22

1-1

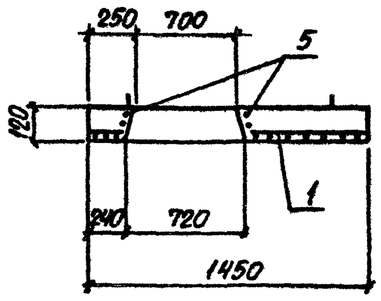

2-2

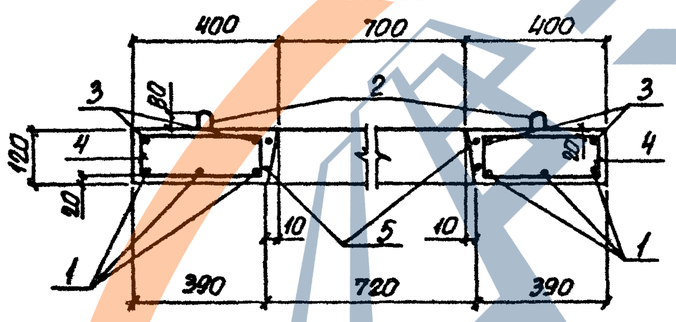

Марка плиты	Класс бетона	Объем бетона, м3	Масса, т
П02	В25	0,22	0,55

Нач. отд.	Бродский		3.006.1-2.87.6-23
Н. контр.	Чманцева		
Гл. констр.	Коротецкий		Плита П02
Рук. гр.	Чумакова		Стадия: Р; Лист: ; Листов: 1
Вед. инж.	Чманцева		
Проверил	Гурович		ХАРЬКОВСКИЙ ПРОМСТРОЙНИИПРОЕКТ
Инженер	Камышова		

Инв. № подл. | Подпись и дата | Взам. инв. №

ПО3

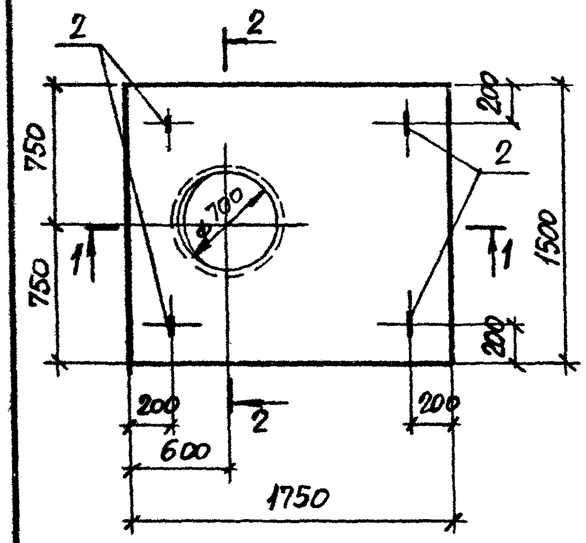

ПО3
(АРМИРОВАНИЕ)

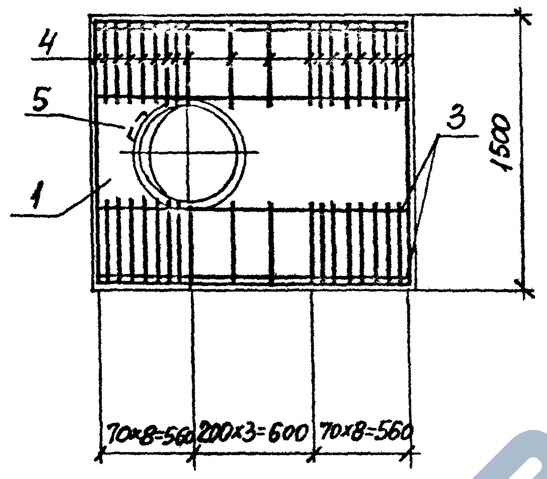

1-1

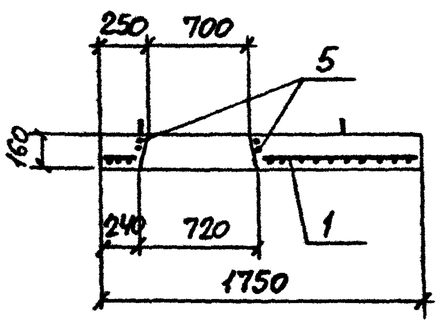

2-2

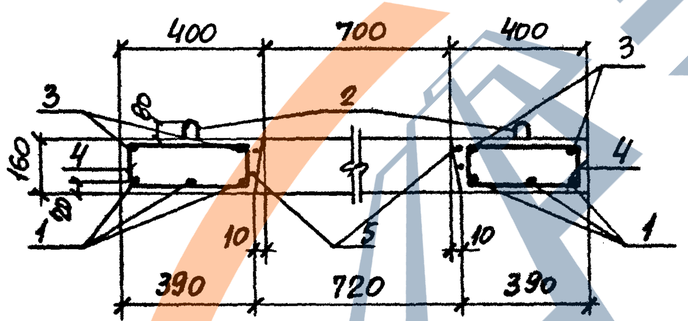

Марка плиты	Поз.	Наименование	Кол.	Примечание
		Документация		
		Техническое описание		3.006.1-2.87.6 ТО
		Ведомость расхода стали		3.006.1-2.87.6 РС2
		Сборочные единицы		
ПО3	1	Сетка С12	1	3.006.1-2.87.7-10
		Детали		
	2	Петля УП2-1	4	1.400-9, вып. 1
	3	ф10АIII, ГОСТ 5781-82 ℓ=174б	4	1,07 кг
	4	Стержень арматурный С12	40	3.006.1-2.87.7-22
	5	С17	2	3.006.1-2.87.7-22

Марка плиты	Класс бетона	Объем бетона, м³	Масса, т
ПО3	В25	0,36	0,90

Нач.отд.	Бродский		3.006.1-2.87.6-24
Н.контр.	Уманцева		
Гл.спец.	Коротецкий		Плита ПО3
Рук.гр.	Чумакова		Стадия: Р; Лист: ; Листов: 1
Вед.инж.	Уманцева		ХАРЬКОВСКИЙ ПРОМСТРОЙНИИПРОЕКТ
Проверил	Гурович		
Инжен.	Катышова		

Инв. № подл. | Подпись и дата | Взам. инв. №

22993-01 28

Формат А3

ПО4

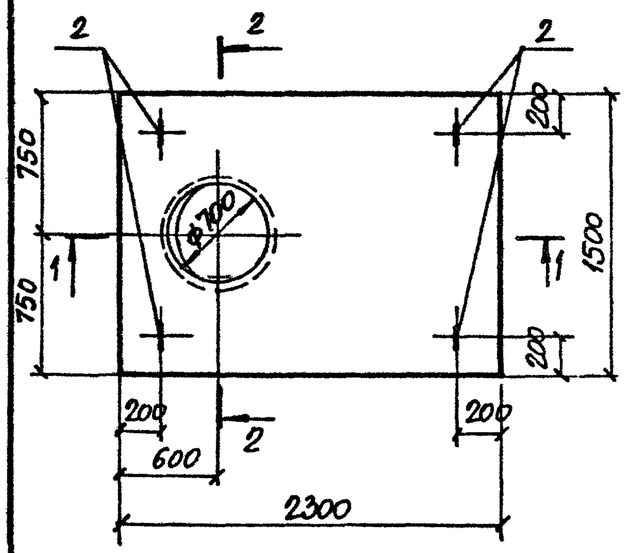

ПО4 (АРМИРОВАНИЕ)

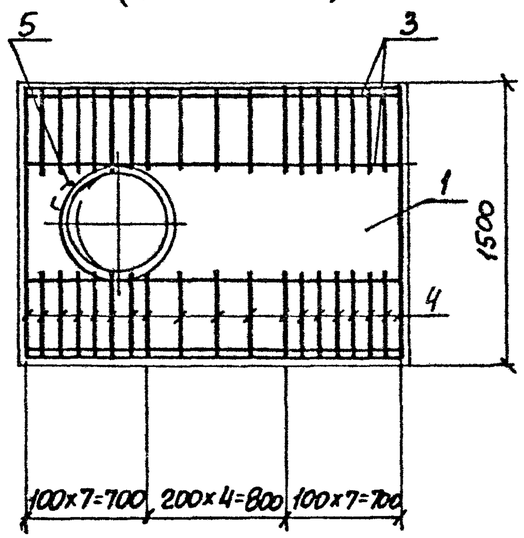

1-1

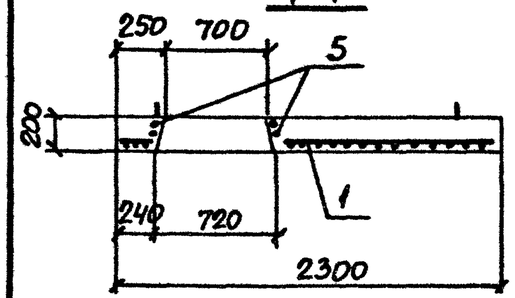

2-2

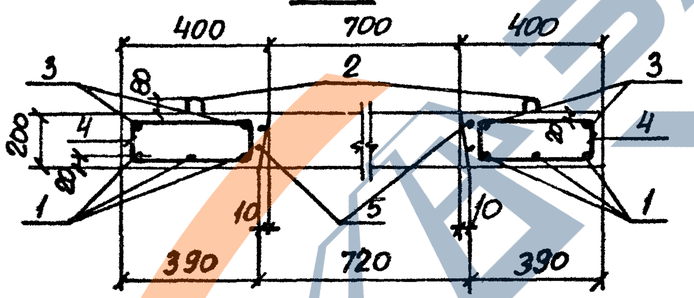

Марка плиты	Поз.	Наименование	Кол.	Примечание
ПО4		Документация		
		Техническое описание		3.006.1-2.87.6 ТО
		Ведомость расхода стали		3.006.1-2.87.6 РС2
		Сборочные единицы		
	1	Сетка 13	1	3.006.1-2.87.7-11
		Детали		
	2	Петля УП2-3	4	1.400-9, вып.1
	3	ф10АIII, ГОСТ 5781-82, ℓ=2230	4	1.41 кг
	4	Стержень арматурный G13	40	3.006.1-2.87.7-22
	5	G17	2	3.006.1-2.87.7-22

Марка плиты	Класс бетона	Объем бетона, м³	Масса, т
ПО4	В25	0,61	1,53

Нач. отд.	Бродский	
Н. контр.	Уманцева	
Гл. спец.	Коротецкий	
Рук. гр.	Чумакова	
Вед. инж.	Уманцева	
Проверил	Гурович	
Инженер	Камышова	

3.006.1-2.87.6-25

Плита ПО4

Стадия	Лист	Листов
Р		1

ХАРЬКОВСКИЙ ПРОМСТРОЙНИИПРОЕКТ

Инв. № подл. | Подпись и дата | Взам. инв. №

22993-01 29

https://zavodjbi.com/

Марка элемента	Изделия арматурные, кг																					Изделия закладные, кг												Общий расход, кг
	Арматура класса																				Всего	Арматура класса											Прокат марки		Всего	
	А-III												А-I					Вр-I				А-III		А-I								ВСт3кп2			
	ГОСТ 5781-82												ГОСТ 5781-82					ГОСТ 6727-80*				ГОСТ 5781-82		ГОСТ 5781-82								ГОСТ 380-71*			
	6	8	10	12	14	16	18	20	22	25	Итого	6	8	10	12	Итого	3	4	5	Итого		8	Итого	8	10	12	14	16	18	20	Итого	δ=6	Итого		
Лу 1-8	9,5	–	–	–	–	–	–	–	–	–	9,5	–	–	–	–	–	2,4	–	–	2,4	11,9	0,8	0,8	1,3	–	–	–	–	–	–	1,3	0,8	0,8	2,9	14,8
Лу 1-8н	9,5	–	–	–	–	–	–	–	–	–	9,5	–	–	–	–	–	2,4	–	–	2,4	11,9	0,8	0,8	1,3	–	–	–	–	–	–	1,3	0,8	0,8	2,9	14,8
Лу 2-8	11,5	–	1,2	–	–	–	–	–	–	–	12,7	–	–	–	–	–	2,4	–	–	2,4	15,1	0,8	0,8	1,3	–	–	–	–	–	–	1,3	0,8	0,8	2,9	18,0
Лу 2-8н	11,5	–	1,2	–	–	–	–	–	–	–	12,7	–	–	–	–	–	2,4	–	–	2,4	15,1	0,8	0,8	1,3	–	–	–	–	–	–	1,3	0,8	0,8	2,9	18,0
Лу 3-8	14,5	–	1,6	–	–	–	–	–	–	–	16,1	–	–	–	–	–	1,2	3,2	–	4,4	20,5	1,0	1,0	–	2,4	–	–	–	–	–	2,4	0,8	0,8	4,2	24,7
Лу 3-8н	14,5	–	1,6	–	–	–	–	–	–	–	16,1	–	–	–	–	–	1,2	3,2	–	4,4	20,5	1,0	1,0	–	2,4	–	–	–	–	–	2,4	0,8	0,8	4,2	24,7
Лу 4-8	5,0	20,4	1,6	–	–	–	–	–	–	–	27,0	–	–	–	–	–	1,2	3,7	–	4,9	31,9	1,0	1,0	–	2,4	–	–	–	–	–	2,4	0,8	0,8	4,2	36,1
Лу 4-8н	5,0	20,4	1,6	–	–	–	–	–	–	–	27,0	–	–	–	–	–	1,2	3,7	–	4,9	31,9	1,0	1,0	–	2,4	–	–	–	–	–	2,4	0,8	0,8	4,2	36,1
Лу 5-8	5,0	23,9	1,6	–	–	–	–	–	–	–	30,5	–	–	–	–	–	1,2	4,3	–	5,5	36,0	1,0	1,0	–	–	3,9	–	–	–	–	3,9	0,8	0,8	5,7	41,7
Лу 5-8н	5,0	23,9	1,6	–	–	–	–	–	–	–	30,5	–	–	–	–	–	1,2	4,3	–	5,5	36,0	1,0	1,0	–	–	3,9	–	–	–	–	3,9	0,8	0,8	5,7	41,7
Лу 4-8-1	5,0	39,6	3,2	–	–	–	–	–	–	–	47,8	–	–	–	–	–	1,2	3,7	–	4,9	52,7	2,0	2,0	1,2	2,4	–	–	–	–	–	3,6	1,6	1,6	7,2	59,9
Лу 4-8н-1	5,0	39,6	3,2	–	–	–	–	–	–	–	47,8	–	–	–	–	–	1,2	3,7	–	4,9	52,7	2,0	2,0	1,2	2,4	–	–	–	–	–	3,6	1,6	1,6	7,2	59,9
Лу 6-8	–	–	63,2	–	–	–	–	–	–	–	63,2	–	–	–	–	–	–	8,2	–	8,2	71,4	1,5	1,5	–	–	3,9	–	–	–	–	3,9	1,2	1,2	6,6	78,0
Лу 6-8н	–	–	63,2	–	–	–	–	–	–	–	63,2	–	–	–	–	–	–	8,2	–	8,2	71,4	1,5	1,5	–	–	3,9	–	–	–	–	3,9	1,2	1,2	6,6	78,0
Лу 7-8	–	–	68,8	–	–	–	–	–	–	–	68,8	–	–	–	–	–	–	8,8	–	8,8	77,6	1,5	1,5	–	–	3,9	–	–	–	–	3,9	1,2	1,2	6,6	84,2
Лу 7-8н	–	–	68,8	–	–	–	–	–	–	–	68,8	–	–	–	–	–	–	8,8	–	8,8	77,6	1,5	1,5	–	–	3,9	–	–	–	–	3,9	1,2	1,2	6,6	84,2
Лу 8-8	–	13,5	64,3	–	–	–	–	–	–	–	77,8	–	–	–	–	–	1,2	8,3	–	9,5	87,3	1,5	1,5	–	–	–	6,1	–	–	–	6,1	1,2	1,2	8,8	96,1
Лу 8-8н	–	13,5	64,3	–	–	–	–	–	–	–	77,8	–	–	–	–	–	1,2	8,3	–	9,5	87,3	1,5	1,5	–	–	–	6,1	–	–	–	6,1	1,2	1,2	8,8	96,1

Инв. № подл. | Подпись и дата | Взам. инв. №

Нач. отд.	Бродский	
Н. контр.	Уманцева	
Гл. констр.	Коротецкий	
Вед. инж.	Уманцева	
Исполн.	Козуб	
Провер.	Гурович	

3.006.1-2.87.6 РС1

Ведомость расхода стали на элемент (лотки)

Стадия	Лист	Листов
Р	1	5

ХАРЬКОВСКИЙ ПРОМСТРОЙНИИПРОЕКТ

Марка элемента	Изделия арматурные, кг																					Изделия закладные, кг													Общий расход, кг
	Арматура класса																				Всего	Арматура класса									Прокат марки					Всего	
	А-III												А-I					Вр-I				А-III		А-I							ВСт3 кп2						
	ГОСТ 5781-82												ГОСТ 5781-82					ГОСТ 6727-80*				ГОСТ 5781-82		ГОСТ 5781-82							ГОСТ 380-71	ГОСТ 8509-86					
	6	8	10	12	14	16	18	20	22	25	Итого	6	8	10	12	Итого	3	4	5	Итого		8	Итого	12	14	16	18	20	Итого	δ=6	165×3	180×6	Итого		
Лу 9-8	—	13,5	3,3	104,0	—	—	—	—	—	—	120,8	20,2	—	—	—	20,2	2,2	1,9	—	4,1	145,1	1,5	1,5	—	—	8,8	—	—	8,8	1,2	—	—	1,2	11,5	156,6
Лу 9-8н	—	13,5	3,3	104,0	—	—	—	—	—	—	120,8	20,2	—	—	—	20,2	2,2	1,9	—	4,1	145,1	1,5	1,5	—	—	8,8	—	—	8,8	1,2	—	—	1,2	11,5	156,6
Лу 10-8	—	—	45,3	54	52,8	—	—	—	—	—	103,5	9,2	—	—	—	9,2	0,4	4,8	4,0	9,2	121,9	1,5	1,5	3,9	—	—	—	—	3,9	1,2	—	—	1,2	6,6	128,5
Лу 10-8н	—	—	45,3	54	52,8	—	—	—	—	—	103,5	9,2	—	—	—	9,2	0,4	4,8	4,0	9,2	121,9	1,5	1,5	3,9	—	—	—	—	3,9	1,2	—	—	1,2	6,6	128,5
Лу 11-8	—	—	—	85,4	52,8	—	—	—	—	—	138,2	24,0	—	—	—	24,0	1,2	—	4,0	5,2	167,4	1,5	1,5	—	6,1	—	—	—	6,1	1,2	—	—	1,2	8,8	176,2
Лу 11-8н	—	—	—	85,4	52,8	—	—	—	—	—	138,2	24,0	—	—	—	24,0	1,2	—	4,0	5,2	167,4	1,5	1,5	—	6,1	—	—	—	6,1	1,2	—	—	1,2	8,8	176,2
Лу 12-8	—	23,2	—	92,2	—	—	—	—	—	—	115,4	19,0	—	—	—	19,0	3,8	1,0	4,0	8,8	143,2	1,5	1,5	—	—	8,8	—	—	8,8	1,2	—	—	1,2	11,5	154,7
Лу 12-8н	—	23,2	—	92,2	—	—	—	—	—	—	115,4	19,0	—	—	—	19,0	3,8	1,0	4,0	8,8	143,2	1,5	1,5	—	—	8,8	—	—	8,8	1,2	—	—	1,2	11,5	154,7
Лу 13-8	—	30,8	26,8	118,2	—	—	—	—	—	—	175,8	22,2	—	—	—	22,2	4,0	3,9	4,0	11,9	209,9	1,5	1,5	—	—	—	12,2	—	12,2	1,2	—	—	1,2	14,9	224,8
Лу 13-8н	—	30,8	26,8	118,2	—	—	—	—	—	—	175,8	22,2	—	—	—	22,2	4,0	3,9	4,0	11,9	209,9	1,5	1,5	—	—	—	12,2	—	12,2	1,2	—	—	1,2	14,9	224,8
Лу 14-8	—	—	57,2	76,4	—	—	—	—	—	—	133,6	13,9	—	—	—	13,9	0,5	6,4	6,0	12,9	160,4	2,0	2,0	—	—	8,8	—	—	8,8	1,6	—	—	1,6	12,4	172,8
Лу 14-8н	—	—	57,2	76,4	—	—	—	—	—	—	133,6	13,9	—	—	—	13,9	0,5	6,4	6,0	12,9	160,4	2,0	2,0	—	—	8,8	—	—	8,8	1,6	—	—	1,6	12,4	172,8
Лу 15-8	—	—	—	101,4	65,4	—	—	—	—	—	166,8	31,3	—	—	—	31,3	1,3	—	6,0	7,3	205,4	3,3	3,3	—	0,3	8,8	—	—	9,1	1,6	4,3	—	5,9	18,3	223,7
Лу 15-8н	—	—	—	101,4	65,4	—	—	—	—	—	166,8	31,3	—	—	—	31,3	1,3	—	6,0	7,3	205,4	3,3	3,3	—	0,3	8,8	—	—	9,1	1,6	4,3	—	5,9	18,3	223,7
Лу 16-8	—	23,2	—	11,0	210,6	—	—	—	—	—	244,8	34,1	—	—	—	34,1	3,9	1,0	6,0	10,9	289,6	3,3	3,3	—	0,3	—	12,2	—	12,5	1,6	4,3	—	5,9	21,7	311,5
Лу 16-8н	—	23,2	—	11,0	210,6	—	—	—	—	—	244,8	34,1	—	—	—	34,1	3,9	1,0	6,0	10,9	289,8	3,3	3,3	—	0,3	—	12,2	—	12,5	1,6	4,3	—	5,9	21,7	311,5
Лу 17-8	—	30,8	—	133,4	65,4	—	—	—	—	—	229,6	37,3	—	—	—	37,3	4,7	1,2	6,0	11,9	278,8	3,3	3,3	—	0,3	—	12,2	—	12,5	1,6	4,3	—	5,9	21,7	300,5
Лу 17-8н	—	30,8	—	133,4	65,4	—	—	—	—	—	229,6	37,3	—	—	—	37,3	4,7	1,2	6,0	11,9	278,8	3,3	3,3	—	0,3	—	12,2	—	12,5	1,6	4,3	—	5,9	21,7	300,5
Лу 18-8	—	38,4	—	59,0	188,8	—	—	—	—	—	286,2	38,1	3,8	—	—	41,9	5,5	1,4	6,0	12,9	341,0	3,3	3,3	—	0,3	—	—	17,2	17,5	1,6	4,3	—	5,9	26,7	367,7
Лу 18-8н	—	38,4	—	59,0	188,8	—	—	—	—	—	286,2	38,1	3,8	—	—	41,9	5,5	1,4	6,0	12,9	341,0	3,3	3,3	—	0,3	—	—	17,2	17,5	1,6	4,3	—	5,9	26,7	367,7
Лу 19-8	6,6	—	3,4	—	141,2	100,4	—	—	—	—	251,6	34,3	3,8	—	—	38,1	1,5	2,5	—	4,0	293,7	3,8	3,8	—	0,3	—	12,2	—	12,5	2,0	4,3	—	6,3	22,6	316,3
Лу 19-8н	6,6	—	3,4	—	141,2	100,4	—	—	—	—	251,6	34,3	3,8	—	—	38,1	1,5	2,5	—	4,0	293,7	3,8	3,8	—	0,3	—	12,2	—	12,5	2,0	4,3	—	6,3	22,6	316,3
Лу 20-11	6,6	23,2	3,4	114,8	6,8	100,4	—	—	—	—	255,2	37,5	3,8	—	—	41,3	4,1	3,5	—	7,6	304,1	3,8	3,8	—	0,3	—	12,2	—	12,5	2,0	4,3	—	6,3	22,6	326,7
Лу 20-11н	6,6	23,2	3,4	114,8	6,8	100,4	—	—	—	—	255,2	37,5	3,8	—	—	41,3	4,1	3,5	—	7,6	304,1	3,8	3,8	—	0,3	—	12,2	—	12,5	2,0	4,3	—	6,3	22,6	326,7

Инв. № подл. | Подпись и дата | Взам. инв. №

Марка элемента	Изделия арматурные, кг																				Всего	Изделия закладные, кг													Общий расход, кг
	Арматура класса																					Арматура класса								Прокат марки					
	А-III											А-I					Вр-I					А-III		А-I						ВСт 3 кп2					
	ГОСТ 5781-82											ГОСТ 5781-82					ГОСТ 6727-80*					ГОСТ 5781-82		ГОСТ 5781-82						ГОСТ 380-71	ГОСТ 8509-86				
	6	8	10	12	14	16	18	20	22	25	Итого	6	8	10	12	Итого	3	4	5	Итого		8	Итого	12	14	16	18	20	Итого	8=6	165×3	180×6	Итого		
Лу 21-8	6,6	30,8	3,4	130,8	6,8	100,4	—	—	—	—	278,8	40,3	3,8	—	—	44,1	4,7	3,7	—	8,4	331,3	3,8	3,8	—	0,3	—	—	17,2	17,5	2,0	4,3	—	6,3	27,6	358,9
Лу 21-8н	6,6	30,8	3,4	130,8	6,8	100,4	—	—	—	—	278,8	40,3	3,8	—	—	44,1	4,7	3,7	—	8,4	331,3	3,8	3,8	—	0,3	—	—	17,2	17,5	2,0	4,3	—	6,3	27,6	358,9
Лу 22-8	6,6	19,2	3,4	73,4	45,3	—	—	—	—	—	147,9	21,0	2,1	—	—	23,1	1,8	3,4	—	5,2	176,2	3,3	3,3	—	0,2	8,8	—	—	9,0	2,0	2,9	—	4,9	17,2	193,4
Лу 22-8н	6,6	19,2	3,4	73,4	45,3	—	—	—	—	—	147,9	21,0	2,1	—	—	23,1	1,8	3,4	—	5,2	176,2	3,3	3,3	—	0,2	8,8	—	—	9,0	2,0	2,9	—	4,9	17,2	193,4
Лу 23-8	9,6	29,9	—	—	117,6	9,2	145,2	—	—	—	311,5	21,8	24,5	—	—	46,3	4,4	4,1	—	8,5	366,3	3,8	3,8	—	0,3	—	12,2	—	12,5	2,0	4,3	—	6,3	22,6	388,9
Лу 23-8н	9,6	29,9	—	—	117,6	9,2	145,2	—	—	—	311,5	21,8	24,5	—	—	46,3	4,4	4,1	—	8,5	366,3	3,8	3,8	—	0,3	—	12,2	—	12,5	2,0	4,3	—	6,3	22,6	388,9
Лу 24-8	—	54,1	—	5,2	134,4	9,2	145,2	—	—	—	348,1	24,6	24,5	—	—	49,1	5,2	4,3	—	9,5	406,7	3,8	3,8	—	0,3	—	—	17,2	17,5	2,0	4,3	—	6,3	27,6	434,3
Лу 24-8н	—	54,1	—	5,2	134,4	9,2	145,2	—	—	—	348,1	24,6	24,5	—	—	49,1	5,2	4,3	—	9,5	406,7	3,8	3,8	—	0,3	—	—	17,2	17,5	2,0	4,3	—	6,3	27,6	434,3
Лу 25-8	—	37,8	—	5,2	78,0	66,6	—	—	—	—	187,6	19,7	2,1	—	—	21,8	2,0	4,1	—	6,1	215,5	3,3	3,3	—	0,2	8,8	—	—	9,0	2,0	2,9	—	4,9	17,2	232,7
Лу 25-8н	—	37,8	—	5,2	78,0	66,6	—	—	—	—	187,6	19,7	2,1	—	—	21,8	2,0	4,1	—	6,1	215,5	3,3	3,3	—	0,2	8,8	—	—	9,0	2,0	2,9	—	4,9	17,2	232,7
Лу 26-8	—	41,4	—	5,2	89,0	66,6	—	—	—	—	202,2	20,9	2,1	—	—	23,0	2,4	0,9	—	3,3	228,5	3,3	3,3	—	0,2	8,8	—	—	9,0	2,0	2,9	—	4,9	17,2	245,7
Лу 26-8н	—	41,4	—	5,2	89,0	66,6	—	—	—	—	202,2	20,9	2,1	—	—	23,0	2,4	0,9	—	3,3	228,5	3,3	3,3	—	0,2	8,8	—	—	9,0	2,0	2,9	—	4,9	17,2	245,7
Лу 27-15	5,0	—	1,8	—	57,2	78,4	158,0	—	—	—	300,4	30,0	25,5	—	—	55,5	0,8	0,4	—	1,2	357,1	2,8	2,8	—	6,2	—	—	—	6,2	2,0	—	2,2	4,2	13,2	370,3
Лу 27-15н	5,0	—	1,8	—	57,2	78,4	158,0	—	—	—	300,4	30,0	25,5	—	—	55,5	0,8	0,4	—	1,2	357,1	2,8	2,8	—	6,2	—	—	—	6,2	2,0	—	2,2	4,2	13,2	370,3
Лу 28-15	—	12,4	1,8	—	57,2	50,2	94,4	144,8	—	—	360,8	26,8	33,4	—	—	60,2	1,2	0,6	—	1,8	422,8	2,8	2,8	—	0,1	8,8	—	—	8,9	2,0	—	2,2	4,2	15,9	438,7
Лу 28-15н	—	12,4	1,8	—	57,2	50,2	94,4	144,8	—	—	360,8	26,8	33,4	—	—	60,2	1,2	0,6	—	1,8	422,8	2,8	2,8	—	0,1	8,8	—	—	8,9	2,0	—	2,2	4,2	15,9	438,7
Лу 29-15	—	15,6	1,8	—	57,2	119,1	143,2	—	—	—	336,9	26,8	35,6	—	—	62,4	1,4	0,8	—	2,2	401,5	2,8	2,8	—	0,1	8,8	—	—	8,9	2,0	—	2,2	4,2	15,9	417,4
Лу 29-15н	—	15,6	1,8	—	57,2	119,1	143,2	—	—	—	336,9	26,8	35,6	—	—	62,4	1,4	0,8	—	2,2	401,5	2,8	2,8	—	0,1	8,8	—	—	8,9	2,0	—	2,2	4,2	15,9	417,4
Лу 30-15	—	19,2	1,8	—	95,6	69,1	8,0	—	228,2	—	421,9	26,1	37,6	—	—	63,7	1,7	0,9	—	2,6	488,2	2,8	2,8	—	0,1	—	12,2	—	12,3	2,0	—	2,2	4,2	19,3	507,5
Лу 30-15н	—	19,2	1,8	—	95,6	69,1	8,0	—	228,2	—	421,9	26,1	37,6	—	—	63,7	1,7	0,9	—	2,6	488,2	2,8	2,8	—	0,1	—	12,2	—	12,3	2,0	—	2,2	4,2	19,3	507,5
Лу 29-8-1	—	24,2	27,0	—	81,8	7,6	82,2	—	—	—	222,8	10,2	12,5	—	—	22,7	2,0	0,8	5,7	8,5	254,0	3,7	3,7	—	—	8,8	—	—	8,8	3,2	—	—	3,2	15,7	269,7
Лу 29-8н-1	—	24,2	27,0	—	81,8	7,6	82,2	—	—	—	222,8	10,2	12,5	—	—	22,7	2,0	0,8	5,7	8,5	254,0	3,7	3,7	—	—	8,8	—	—	8,8	3,2	—	—	3,2	15,7	269,7
Лу 31-15	5,0	—	2,2	—	—	115,5	114,0	11,8	284,1	—	532,6	16,1	70,8	—	—	86,9	0,8	0,4	—	1,2	620,7	3,7	3,7	—	0,1	8,8	—	—	8,9	2,8	—	2,2	5,0	17,6	638,3
Лу 31-15н	5,0	—	2,2	—	—	115,5	114,0	11,8	284,1	—	532,6	16,1	70,8	—	—	86,9	0,8	0,4	—	1,2	620,7	3,7	3,7	—	0,1	8,8	—	—	8,9	2,8	—	2,2	5,0	17,6	638,3

Инв. № подл. | Подпись и дата | Взам. инв. №

3.006.1-2.87.6 РС1

Лист 3

Марка элемента	Изделия арматурные, кг																				Всего	Изделия закладные, кг													Общий расход, кг
	Арматура класса																					Арматура класса								Прокат марки						
	А-III											А-I					Вр-I					А-III		А-I						ВСт 3 кп2						
	ГОСТ 5781-82											ГОСТ 5781-82					ГОСТ 6727-80*					ГОСТ 5781-82		ГОСТ 5781-82						ГОСТ 380-71	ГОСТ 8509-86					
	6	8	10	12	14	16	18	20	22	25	Итого	6	8	10	12	Итого	3	4	5	Итого		8	Итого	12	14	16	18	20	Итого	δ=6	L65×3	L80×6	Итого		
Ду 32-15	—	12,4	2,2	—	—	115,5	—	247,7	196,6	—	574,4	40,1	49,0	—	—	89,1	1,2	0,6	—	1,8	665,3	3,7	3,7	—	0,1	—	12,2	—	12,3	2,8	—	2,2	5,0	21,0	686,3
Ду 32-15н	—	12,4	2,2	—	—	115,5	—	247,7	196,6	—	574,4	40,1	49,0	—	—	89,1	1,2	0,6	—	1,8	665,3	3,7	3,7	—	0,1	—	12,2	—	12,3	2,8	—	2,2	5,0	21,0	686,3
Ду 33-15	—	15,6	2,2	—	—	115,5	—	432,9	—	—	566,2	16,1	75,4	—	—	91,5	1,4	0,8	—	2,2	659,9	3,7	3,7	—	0,1	—	12,2	—	12,3	2,8	—	2,2	5,0	21,0	680,9
Ду 33-15н	—	15,6	2,2	—	—	115,5	—	432,9	—	—	566,2	16,1	75,4	—	—	91,5	1,4	0,8	—	2,2	659,9	3,7	3,7	—	0,1	—	12,2	—	12,3	2,8	—	2,2	5,0	21,0	680,9
Ду 34-15	—	19,2	2,2	—	—	115,5	82,2	146,2	250,4	—	615,7	16,1	77,6	—	—	93,7	1,8	0,9	—	2,7	712,1	3,7	3,7	—	0,1	—	—	17,2	17,3	2,8	—	2,2	5,0	26,0	738,1
Ду 34-15н	—	19,2	2,2	—	—	115,5	82,2	146,2	250,4	—	615,7	16,1	77,6	—	—	93,7	1,8	0,9	—	2,7	712,1	3,7	3,7	—	0,1	—	—	17,2	17,3	2,8	—	2,2	5,0	26,0	738,1
Ду 33-8-1	—	25,1	32,6	—	—	127,4	—	123,7	—	—	308,8	11,4	12,4	3,8	—	27,6	2,1	0,8	7,0	9,9	346,3	4,6	4,6	—	—	—	12,2	—	12,2	4,0	—	—	4,0	20,8	367,1
Ду 33-8н-1	—	25,1	32,6	—	—	127,4	—	123,7	—	—	308,8	11,4	12,4	3,8	—	27,6	2,1	0,8	7,0	9,9	346,3	4,6	4,6	—	—	—	12,2	—	12,2	4,0	—	—	4,0	20,8	367,1
Ду 35-15	5,0	—	2,6	—	—	—	126,0	249,6	—	460,9	844,1	3,5	98,4	19,5	—	121,4	0,8	0,4	—	1,2	966,7	4,2	4,2	—	0,1	—	12,2	—	12,3	3,2	—	2,2	5,4	21,9	988,6
Ду 35-15н	5,0	—	2,6	—	—	—	126,0	249,6	—	460,9	844,1	3,5	98,4	19,5	—	121,4	0,8	0,4	—	1,2	966,7	4,2	4,2	—	0,1	—	12,2	—	12,3	3,2	—	2,2	5,4	21,9	988,6
Ду 36-15	—	12,4	2,6	—	—	—	—	427,4	—	460,9	903,3	3,5	100,6	19,5	—	123,6	1,2	0,6	—	1,8	1028,7	4,2	4,2	—	0,1	—	—	17,2	17,3	3,2	—	2,2	5,4	26,9	1055,6
Ду 36-15н	—	12,4	2,6	—	—	—	—	427,4	—	460,9	903,3	3,5	100,6	19,5	—	123,6	1,2	0,6	—	1,8	1028,7	4,2	4,2	—	0,1	—	—	17,2	17,3	3,2	—	2,2	5,4	26,9	1055,6
Ду 37-15	—	15,6	2,6	—	—	—	—	449,6	339,7	21,6	829,1	3,5	114,1	—	—	117,6	1,4	0,8	—	2,2	948,9	4,2	4,2	—	0,1	—	—	17,2	17,3	3,2	—	2,2	5,4	26,9	975,8
Ду 37-15н	—	15,6	2,6	—	—	—	—	449,6	339,7	21,6	829,1	3,5	114,1	—	—	117,6	1,4	0,8	—	2,2	948,9	4,2	4,2	—	0,1	—	—	17,2	17,3	3,2	—	2,2	5,4	26,9	975,8
Ду 38-15	—	19,2	2,6	—	—	—	—	249,6	607,9	21,6	900,9	3,5	117,6	—	—	121,1	1,8	0,9	—	2,7	1024,7	4,2	4,2	—	0,1	—	—	17,2	17,3	3,2	—	2,2	5,4	26,9	1051,6
Ду 38-15н	—	19,2	2,6	—	—	—	—	249,6	607,9	21,6	900,9	3,5	117,6	—	—	121,1	1,8	0,9	—	2,7	1024,7	4,2	4,2	—	0,1	—	—	17,2	17,3	3,2	—	2,2	5,4	26,9	1051,6
Ло 14-8	2,4	—	66,0	65,4	—	—	28,8	—	—	—	162,6	22,7	—	—	5,2	27,9	0,5	6,4	—	6,9	197,4	—	—	—	—	8,8	—	—	8,8	—	—	—	—	8,8	206,2
Ло 15-8	2,4	—	8,8	90,4	65,4	—	28,8	—	—	—	195,8	40,1	—	—	5,2	45,3	1,3	—	—	1,3	242,4	—	—	—	—	8,8	—	—	8,8	—	—	—	—	8,8	251,2
Ло 16-8	2,4	23,2	8,8	—	210,6	—	28,8	—	—	—	273,8	42,9	—	—	5,2	48,1	3,9	1,0	—	4,9	326,8	—	—	—	—	—	12,2	—	12,2	—	—	—	—	12,2	339,0
Ло 17-8	2,4	30,8	8,8	122,4	65,4	—	28,8	—	—	—	258,6	46,1	—	—	5,2	51,3	4,7	1,2	—	5,9	315,8	—	—	—	—	—	12,2	—	12,2	—	—	—	—	12,2	328,0
Ло 18-8	2,4	38,4	8,8	48,0	188,8	—	28,8	—	—	—	315,2	46,9	—	—	5,2	52,1	5,5	1,4	—	6,9	374,2	—	—	—	—	—	—	17,2	17,2	—	—	—	—	17,2	391,4
Ло 19-8	—	4,0	10,4	—	134,4	100,4	33,6	—	—	—	282,8	41,5	3,8	—	5,2	50,4	1,5	—	—	1,5	334,7	—	—	—	—	—	12,2	—	12,2	—	—	—	—	12,2	346,9
Ло 20-11	—	27,2	10,4	114,8	—	100,4	33,6	—	—	—	286,4	44,7	3,8	—	5,2	53,7	4,1	1,0	—	5,1	345,2	—	—	—	—	—	12,2	—	12,2	—	—	—	—	12,2	357,4
Ло 21-8	—	34,8	10,4	130,8	—	100,4	33,6	—	—	—	310,0	47,5	3,8	—	5,2	56,5	4,7	1,2	—	5,9	372,4	—	—	—	—	—	—	17,2	17,2	—	—	—	—	17,2	389,6

Инв. № подл. | Подпись и дата | Взам. инв. №

Марка элемента	Изделия арматурные, кг																				Всего	Изделия закладные, кг													Общий расход, кг
	Арматура класса																					Арматура класса											Прокат марки			
	А-III											А-I					Вр-I					А-III		А-I								ВСт3кп2			
	ГОСТ 5781-82											ГОСТ 5781-82					ГОСТ 5781-82					ГОСТ 5781-82		ГОСТ 5781-82								ГОСТ 380-71*			
	6	8	10	12	14	16	18	20	22	25	Итого	6	8	10	12	Итого	3	4	5	Итого		8	Итого	8	10	12	14	16	18	20	Итого	6-6	Итого		
Ло 22-8	—	23,2	10,4	73,4	38,5	—	33,6	—	—	—	179,1	28,2	2,1	—	5,2	35,5	1,8	0,9	—	2,7	217,3	—	—	—	—	—	—	8,8	—	—	8,8	—	—	8,8	226,1
Ло 23-8	9,6	19,4	12,0	—	112,4	—	193,2	—	—	—	346,6	30,2	24,5	—	5,2	59,9	4,4	0,8	—	5,2	411,7	—	—	—	—	—	—	—	12,2	—	12,2	—	—	12,2	423,9
Ло 24-8	—	43,6	12,0	—	134,4	—	193,2	—	—	—	383,2	33,0	24,5	—	5,2	62,7	5,2	1,1	—	6,3	452,2	—	—	—	—	—	—	—	—	17,2	17,2	—	—	17,2	469,4
Ло 25-8	—	27,3	12,0	—	78,0	57,4	48,0	—	—	—	222,7	28,1	2,1	—	5,2	35,4	2,0	0,8	—	2,8	260,9	—	—	—	—	—	—	8,8	—	—	8,8	—	—	8,8	269,7
Ло 26-8	—	30,9	12,0	—	89,0	57,4	48,0	—	—	—	237,3	29,3	2,1	—	5,2	36,6	2,4	0,9	—	3,3	277,2	—	—	—	—	—	—	8,8	—	—	8,8	—	—	8,8	286,0
Ло 27-8	5,0	13,6	13,6	—	60,0	—	43,2	101,5	—	—	236,9	21,2	12,5	—	5,2	38,9	1,4	1,0	—	2,4	278,2	—	—	—	—	—	6,1	—	—	—	6,1	—	—	6,1	284,3
Ло 28-8	—	26,0	13,6	—	—	92,2	125,4	—	—	—	257,2	22,4	12,5	—	5,2	40,1	1,8	0,6	—	2,4	299,7	—	—	—	—	—	—	8,8	—	—	8,8	—	—	8,8	308,5
Ло 29-8	—	24,2	13,6	—	81,8	—	125,4	—	—	—	245,0	23,8	12,5	—	5,2	41,5	2,0	0,8	—	2,8	289,3	—	—	—	—	—	—	8,8	—	—	8,8	—	—	8,8	298,1
Ло 30-8	—	32,8	13,6	—	—	64,9	196,4	—	—	—	307,7	19,3	22,7	—	5,2	47,2	2,4	0,9	—	3,3	358,2	—	—	—	—	—	—	—	12,2	—	12,2	—	—	12,2	370,4
Ло 31-8	5,0	15,5	20,0	—	69,0	—	66,0	—	149,3	—	324,8	25,6	12,4	3,8	5,2	47,0	1,5	0,4	—	1,9	373,7	—	—	—	—	—	—	8,8	—	—	8,8	—	—	8,8	382,5
Ло 32-8	—	27,9	20,0	—	—	—	198,0	—	149,3	—	395,2	16,8	30,4	3,8	5,2	56,2	1,9	0,6	—	2,5	453,9	—	—	—	—	—	—	—	12,2	—	12,2	—	—	12,2	466,1
Ло 33-8	—	31,1	20,0	—	—	118,6	66,0	123,7	—	—	359,4	28,2	12,4	3,8	5,2	49,6	2,1	0,8	—	2,9	411,9	—	—	—	—	—	—	—	12,2	—	12,2	—	—	12,2	424,1
Ло 34-8	—	34,7	20,0	—	—	168,0	66,0	123,7	—	—	412,4	16,8	35,0	3,8	5,2	60,8	2,5	0,9	—	3,4	476,9	—	—	—	—	—	—	—	—	17,2	17,2	—	—	17,2	493,7
Ло 35-8	5,0	—	30,8	56,0	—	—	80,0	—	282,1	—	453,9	41,9	38,0	—	5,2	85,1	0,8	0,4	—	1,2	540,2	—	—	—	—	—	—	—	12,2	—	12,2	—	—	12,2	552,4
Ло 36-8	—	23,4	30,8	—	—	113,7	80,0	—	—	228,8	476,7	35,0	—	27,0	5,2	67,2	1,9	0,6	—	2,5	546,4	—	—	—	—	—	—	—	—	17,2	17,2	—	—	17,2	563,6
Ло 37-8	—	26,6	30,8	—	—	127,8	80,0	—	—	228,8	494,0	36,2	—	27,0	5,2	68,4	2,1	0,8	—	2,9	565,3	—	—	—	—	—	—	—	—	17,2	17,2	—	—	17,2	582,5
Ло 38-8	—	30,2	30,8	—	—	—	259,8	—	177,3	—	498,1	24,8	37,3	4,1	5,2	71,4	2,4	0,9	—	3,3	572,4	—	—	—	—	—	—	—	—	17,2	17,2	—	—	17,2	589,6

Инв. № подл. | Подпись и дата | Взам. инв. №

Марка элемента	Изделия арматурные, кг																Всего	Изделия закладные, кг										Общий расход, кг
	Арматура класса																	Арматура класса					Прокат марки					
	А-III ГОСТ 5781-82											А-I ГОСТ 5781-82						А-I ГОСТ 5781-82					ВСт3кп2 ГОСТ 380-71*					
	6	8	10	12	14	16	18	20	25	28	Итого	6	8	10	12	Итого		8	10	12	14	Итого	δ=8	δ=10	δ=12	δ=14	Итого		
Б1	—	1,4	2,1	—	—	—	—	—	—	—	3,5	1,7	—	—	—	1,7	5,2	0,6	—	—	—	0,6	0,6	—	—	—	0,6	1,2	6,4
Б2	—	1,7	—	—	5,2	—	—	—	—	—	6,9	2,4	—	—	—	2,4	9,3	0,6	—	—	—	0,6	—	1,2	—	—	1,2	1,8	11,1
Б3	—	—	3,4	—	—	8,6	—	—	—	—	12,0	3,7	—	—	—	3,7	15,7	0,6	—	—	—	0,6	—	1,2	—	—	1,2	1,8	17,5
Б4	—	—	4,0	—	—	10,1	—	—	—	—	14,1	3,7	—	—	—	3,7	17,8	0,6	—	—	—	0,6	—	1,2	—	—	1,2	1,8	19,6
Б5	—	—	4,9	—	—	—	—	19,3	—	—	24,2	1,1	6,3	—	—	7,4	31,6	0,6	—	—	—	0,6	—	—	1,9	—	1,9	2,5	34,1
Б6	—	—	10,2	—	—	17,2	—	—	21,0	—	48,4	2,6	12,6	—	—	15,2	63,6	—	1,0	—	—	1,0	—	1,6	—	2,0	3,6	4,6	68,2
Б7	—	—	10,4	—	—	—	—	—	—	80,4	90,8	3,1	—	23,0	—	26,1	116,9	—	—	1,7	—	1,7	—	—	—	5,4	5,4	7,1	124,0
Б8	—	—	13,0	—	—	—	—	—	—	101,4	114,4	2,9	—	29,7	—	32,6	147,0	—	—	—	2,8	2,8	—	—	—	5,4	5,4	8,2	155,2
П01	12,1	—	4,9	—	—	—	15,9	—	—	—	32,9	3,4	—	—	10,0	13,4	46,3	—	—	3,4	—	3,4	—	—	—	—	—	3,4	49,7
П02	5,2	—	—	7,7	—	—	—	—	—	—	12,9	9,2	—	—	5,0	14,2	27,1	1,2	—	—	—	1,2	—	—	—	—	—	1,2	28,3
П03	4,8	—	4,3	—	12,6	—	—	—	—	—	21,7	9,6	—	—	5,0	14,6	36,3	1,2	—	—	—	1,2	—	—	—	—	—	1,2	37,5
П04	6,6	—	5,6	—	—	21,7	—	—	—	—	33,9	10,4	—	—	5,0	15,4	49,3	—	—	3,4	—	3,4	—	—	—	—	—	3,4	52,7

Нач. отд.	Бродский	
Н. контр.	Уманцева	
Гл. констр.	Коротецкий	
Вед. инж.	Уманцева	
Исполн.	Козуб	
Проверил	Гурович	

3.006.1-2.87.6 РС2

Ведомость расхода стали на элемент. (Балки и плиты с отверстиями).

Стадия	Лист	Листов
Р		1

ХАРЬКОВСКИЙ ПРОМСТРОЙНИИПРОЕКТ

Инв. № подл. | Подпись и дата | Взам. инв. №

22993-01

Формат А3