https://zavodjbi.com/

ИСПОЛНИТЕЛЬНЫЙ КОМИТЕТ ЛЕНИНГРАДСКОГО ГОРОДСКОГО СОВЕТА НАРОДНЫХ ДЕПУТАТОВ

ГЛАВНОЕ АРХИТЕКТУРНО-ПЛАНИРОВОЧНОЕ УПРАВЛЕНИЕ

ТИПОВЫЕ КОНСТРУКЦИИ И ДЕТАЛИ ЗДАНИЙ И СООРУЖЕНИЙ ДЛЯ СТРОИТЕЛЬСТВА В ЛЕНИНГРАДЕ

СЕРИЯ 1.141.1 КП-3

ПЛИТЫ ПЕРЕКРЫТИЙ ЖЕЛЕЗОБЕТОННЫЕ МНОГОПУСТОТНЫЕ ДЛЯ ЖИЛЫХ И ОБЩЕСТВЕННЫХ КИРПИЧНЫХ ЗДАНИЙ

ВЫПУСК 1-2

ПЛИТЫ ДЛИНОЙ 478 508 538 598 628 см ШИРИНОЙ 99 119 179 238 см

С ПРЕДВАРИТЕЛЬНО НАПРЯГАЕМОЙ АРМАТУРОЙ КЛАССА А-IV

1988 г.

https://zavodjbi.com/

https://zavodjbi.com/

Рег №

Изм.	Дата	Рег №	Должность	Подпись	Фамилия
1	14.04				Бабина Бунич

Проверил
Нормоконтролёр
внесены изменения

Согласовано
Гл. технолог ЖБИ №4 — Рудакова

Гл. конструктор		
Гл. инж. пр-та		
Рук. группы		
Разработал	Захаркин	
Рассчитал	Усанов	
Исполнил	Вечерский	
Гл. инж. проекта		
Нач. Упр. №	Захаркин	
Гл. инж. СМУ-3	Усанов	
Нач. ОКУ	Вечерский	

ЛЕННИИПРОЕКТ

Новлева
Бабина
Бунич

ИСПОЛНИТЕЛЬНЫЙ КОМИТЕТ ЛЕНИНГРАДСКОГО ГОРОДСКОГО СОВЕТА НАРОДНЫХ ДЕПУТАТОВ

ГЛАВНОЕ АРХИТЕКТУРНО-ПЛАНИРОВОЧНОЕ УПРАВЛЕНИЕ

ТИПОВЫЕ КОНСТРУКЦИИ И ДЕТАЛИ ЗДАНИЙ И СООРУЖЕНИЙ ДЛЯ СТРОИТЕЛЬСТВА В ЛЕНИНГРАДЕ

СЕРИЯ 1.141.1 КЛ-3

ПЛИТЫ ПЕРЕКРЫТИЙ ЖЕЛЕЗОБЕТОННЫЕ МНОГОПУСТОТНЫЕ ДЛЯ ЖИЛЫХ И ОБЩЕСТВЕННЫХ КИРПИЧНЫХ ЗДАНИЙ

ВЫПУСК 1-2

ПЛИТЫ ДЛИНОЙ 478; 508; 538; 598; 628 см ШИРИНОЙ 99; 119; 179; 238 см

с ПРЕДВАРИТЕЛЬНО НАПРЯГАЕМОЙ АРМАТУРОЙ КЛАССА AIV

РАЗРАБОТАНЫ ИНСТИТУТОМ ЛЕННИИПРОЕКТ

ВВЕДЕНЫ В ДЕЙСТВИЕ УКАЗАНИЕМ № 129-У от 6.12.88
№ 25-У от 25.03.91

1988г

КЛ

Т-479

https://zavodjbi.com/

Номер изм.	Основание изменений	Краткое содержание изменений	Номера листов: корректировка	Номера листов: дополнение	Номера листов: аннулирование	Подписи: ГИП, ГАП	Подписи: Гл.спец
1	Указание №2	Выпуск дополнен	стр 2÷5; 9; 10;	стр 59÷61			
		новыми изделиями	12; 14; 58				Бунич

Номер изм.	Основание изменений	Краткое содержание изменений	Номера листов: корректировка	Номера листов: дополнение	Номера листов: аннулирование	Подписи: ГИП, ГАП	Подписи: Гл.спец.

Согласовано

Взам. инв. №

Подпись и дата

Инв. № подл.

Изм	№ уч	Лист	№ докум	Дата	Подп	Фамилия
1		Зам	Ук №	01.91		Бабина

Нач. отд.	Печерский	15.11.91
Гл. конст	Бунич	"
Гл. спец	Иовлева	"
Рук. гр	Бабина	"
Проверил	—	"
Рассчит	—	"
Исполн.	Бабина	"
Н. контр	Бунич	"

1.141.1 КЛ-3 1-2 ИК

Информационная карта

Стадия	Лист	Листов
Р		

ЛЕННИИПРОЕКТ ОКУ

КЛ

Т-925

Формат А3

https://zavodjbi.com/

Номер выпуска	Наименование выпуска	Документ утверждения	Документ изменения
I - I	Плиты длиной 238, 268, 298, 358, 418 см, шириной 119 и 179 см с рабочей арматурой класса А III.	Указание №129-у от 6.12.88	
I - 2	Плиты длиной 478, 508, 538, 598, 628 см, шириной 99, 119, 179, 238 см с предварительно напрягаемой арматурой класса А-IV.	—"—	Указание №25-4 от 25.03.91
I - 3	Плиты длиной 478, 508, 538, 598, 628 см, шириной 99, 119, 179, 238 см с предварительно напрягаемой арматурой класса АтУ.	—"—	
2 - I	Арматурные изделия	—"—	Указание №25-4 от 25.03.91
1-4	Плиты длиной 658 см шириной 119; 179 см. с предварительно напрягаемой арматурой класса АIV; АтV		

Номер вып. см.	Наименование выпуска	Документ утверждения	Документ изменения

Взам. инв. №

Подпись и дата

Инв. № подл.

1		ВАМ		01.91		БАБИНА
Изм	Кол. уч.	Лист	№ докум.	Дата	Подп.	Фамилия

НАЧ. ОТД.	ПЕЧЕРСКИЙ		
ГЛ. КОНС.	БУНИЧ		
ГЛ. СПЕЦ.	НОВАЕВА		
РУК. ГР.	БАБИНА		
ПРОВЕР.	БАБИНА		
РАССЧИТ.	—		
ИСПОЛН.	СЕДОВА		
Н. КОНТР.	БУНИЧ		

1.141.1 КЛ-3 1-2 СС

Состав серии

Стадия	Лист	Листов
Р	1	1

ЛЕННИИПРОЕКТ ОКУ

Т-1046

https://zavodjbi.com/

Обозначение	Наименование	№ стр.	Примечание
1.141.1 КЛ-3 1-2	Обложка		
	Титульный лист	1	
ИК	Информационная карта	2	изм 1, зам
СС	Состав серии	3	изм. 1, зам
С	Содержание	4;5	изм. 1, зам
ПЗ	Пояснительная записка	6÷8 9,10	изм 1 зам
ДИ	Данные для испытаний	11 12	изм 1, зам
Н	Номенклатура	13 14	изм 1 зам
01	Плиты перекрытий		
	ПК63.10-5АIVТ; ПК63.10-6АIVТ; ПК63.10-8АIVТ	15	
01СБ	Плиты перекрытий		
	ПК63.10-5АIVТ; ПК63.10-6АIVТ; ПК63.10-8АIVТ	16;17	
	Сборочный чертеж		
02	Плиты перекрытий		
	ПК63.12-5АIVТ; ПК63.12-6АIVТ; ПК63.12-8АIVТ	18	
02СБ	Плиты перекрытий		
	ПК63.12-5АIVТ; ПК63.12-6АIVТ; ПК63.12-8АIVТ	19;20	
	Сборочный чертеж		
03	Плиты перекрытий	21	
	ПК63.18-6АIVТ; ПК63.18-8АIVТ		
03СБ	Плиты перекрытий	22;23	
	ПК63.18-6АIVТ; ПК63.18-8АIVТ		
	Сборочный чертеж		
04	Плиты перекрытий		
	ПК63.24-5АIVТ; ПК63.24-6АIVТ; ПК63.24-8АIVТ	24	
04СБ	Плиты перекрытий		
	ПК63.24-5АIVТ; ПК63.24-6АIVТ; ПК63.24-8АIVТ	25;26	
	Сборочный чертеж		
05	Плиты перекрытий		
	ПК60.10-5АIVТ; ПК60.10-6АIVТ; ПК60.10-8АIVТ	27	

Обозначение	Наименование	№ стр.	Примечание
1.141.1 КЛ-3 1-2 05СБ	Плиты перекрытий		
	ПК60.10-5АIVТ; ПК60.10-6АIVТ; ПК60.10-8АIVТ	28;29	
	Сборочный чертеж		
06	Плиты перекрытий		
	ПК60.12-5АIVТ; ПК60.12-6АIVТ; ПК60.12-8АIVТ	30	
06СБ	Плиты перекрытий		
	ПК60.12-5АIVТ; ПК60.12-6АIVТ; ПК60.12-8АIVТ	31,32	
	Сборочный чертеж		
07	Плиты перекрытий		
	ПК60.18-6АIVТ; ПК60.18-8АIVТ	33	
07СБ	Плиты перекрытий		
	ПК60.18-6АIVТ; ПК60.18-8АIVТ	34;35	
	Сборочный чертеж		
08	Плиты перекрытий		
	ПК54.10-6АIVТ, ПК54.10-8АIVТ	36	
08СБ	Плиты перекрытий		
	ПК54.10-6АIVТ; ПК54.10-8АIVТ	37;38	
	Сборочный чертеж		
09	Плиты перекрытий		
	ПК54.12-5АIVТ; ПК54.12-8АIVТ	39	

Изм	№ уч.	Лист	№ докум	Дата	Подп	Фамилия
1		ЗАМ	УК№	01.91	[signature]	БАБИНА

Нач.отд.	Печерский	[signature]	15.11.88
Гл.конст.	Бунич	[signature]	"
Гл.спец.	Ловлева	[signature]	"
Рук.гр.	Бабина	[signature]	"
Провер.	Бабина	[signature]	"
Разраб	—	—	"
Исполнил	Майзлина	[signature]	"
Н.контр.	Бунич	[signature]	"

1.141.1 КЛ-3 1-2 С

Содержание

Стадия	Лист	Листов
Р	1	2

ЛЕННИИПРОЕКТ ОКУ

Взам.инв. № | Подпись и дата | Инв.№ подл.

Т-923-I

Формат А3

Обозначение	Наименование	№ стр.	Примечание
1.141.1КЛ-3 1-2 09СБ	Плиты перекрытий		
	ПК54.12-5АIVТ ; ПК54.12-8АIVТ	40;41	
	Сборочный чертеж		
10	Плиты перекрытий		
	ПК51.10-6АIVТ ; ПК51.10-8АIVТ	42	
10СБ	Плиты перекрытий		
	ПК51.10-6АIVТ ; ПК51.10-8АIVТ	43;44	
	Сборочный чертеж		
11	Плиты перекрытий		
	ПК51.12-6АIVТ ; ПК51.12-8АIVТ	45	
11СБ	Плиты перекрытий		
	ПК51.12-6АIVТ ; ПК51.12-8АIVТ	46;47	
	Сборочный чертеж		
12	Плиты перекрытий		
	ПК48.10-8АIVТ	48	
12СБ	Плиты перекрытий		
	ПК48.10-8АIVТ	49;50	
	Сборочный чертеж		
13	Плиты перекрытий		
	ПК48.12-6АIVТ ; ПК48.12-8АIVТ	51	
13СБ	Плиты перекрытий		
	ПК48.12-6АIVТ ; ПК48.12-8АIVТ	52;53	
	Сборочный чертеж		
14	Детали	54÷56	
ВРС	Ведомость расхода	57	
	стали на элемент, кг.	58	изм.1, ЗАМ
15	Плиты перекрытий	59	изм 1, нов
	ПК60.24-6АIV ; ПК60.24-8АIV		

Обозначение	Наименование	№ стр.	Примечание
1.141КЛ-3 1-2 15СБ	Плиты перекрытий	60,61	изм 1 нов
	ПК60.24-6АIV ; ПК60.24-8АIV		
	Сборочный чертеж		

Изм	№ уч	Лист	№ докум	Дата	Подп	Фамилия
1		ЗАМ	УКН№	01.91		БАБИНА

1.141.1КЛ-3 1-2 С

Лист 2

Инв.№ подл. | Подпись и дата | Взам.инв.№

Согласовано

Инв.№ подл. | Подпись и дата | Взам.инв. №

I. ОБЩИЕ ПОЛОЖЕНИЯ.

I.I Настоящая серия содержит рабочие чертежи многопустотных плит перекрытий для кирпичных жилых и общественных зданий.

I.2 Выпуск I-2 содержит общие материалы, номенклатуру и рабочие чертежи многопустотных плит перекрытий с предварительно напрягаемой арматурой класса А IУ.

I.3 Многопустотные плиты разработаны в соответствии с :

ГОСТ 9561-76[X]	Плиты железобетонные многопустотные для перекрытий зданий и сооружений Технические условия.
СНиП 2.03.01-84	Бетонные и железобетонные конструкции.

I.4 Изготовление плит предусмотрено по технологии, принятой на п.о. "Баррикада".

I.5 Строповочные петли приняты по серии I.03IКЖ-I выпуск 6-I.2.

I.6 Изготовление и приемка плит серийного производства должны производиться только после проведения испытаний в соответствии с требованиями ГОСТ 8829-85 и таблицами испытаний настоящего выпуска.

I.7 Предел огнестойкости плит I час

I.8 Глубина опирания плит на кирпичную стену не менее I00мм.

I.9 Перечень нормативно-технической документации обязательной для руководства при изготовлении плит дан в выпуске I-I данной серии.

2. КОНСТРУКТИВНАЯ ХАРАКТЕРИСТИКА.

2.I Плиты перекрытий разработаны многопустотными с круглыми пустотами длиной 4780,5080,5380,5980 шириной 990, II90,2380, I790мм. Плиты длиной 6280мм имеют ширину 990,II90,I790, 2380мм.
Высота всех плит 220мм.

2.2 На боковых гранях плит имеются углубления, предназначенные для образования, после замоноличивания швов между плитами, прерывистой шпонки.

2.3 Один из торцов плит усиливается при формовании за счет уменьшения диаметра пустоты. С другого торца пустота заделывается вкладышами диаметром I58мм длиной I30мм из бетона (включены в объем бетона плиты).

2.4 В качестве предварительно напрягаемой рабочей арматуры принята стержневая горячекатанная арматура класса AIУ по ГОСТ 5781-82 и стержневая термически упрочненная сталь класса AтIУ по ГОСТ I0884-8I.

2.5 Верхняя зона плиты и нижние приопорные участки армируются сварными сетками. На приопорных участках в промежутках между пустотами устанавливаются каркасы.
Материал сеток и каркасов - проволока класса Вр-I.

2.6 Толщина защитного слоя рабочей арматуры - 20мм.

3. РАСЧЕТ.

3.I Плиты рассчитаны на вертикальные равномерно-распределенные нагрузки (без учета собственного веса изделия) 450;600;800 кгс/м^2

3.2 Расчет плит выполнен в соответствии с требованиями СНиП 2.03.01-83 и ГОСТ 9561-76[X].

3.3 Плиты рассчитаны как шарнирно опертые балки двутаврового сечения.

4. ПРИНЦИП МАРКИРОВКИ.

4.I Маркировка изделий принята в соответствии с ГОСТ 23009-78 и состоит из буквенных и цифровых индексов, обозначающих следующие характеристики:
Буквенные индексы:
- ПК - пустотная плита перекрытия с круглыми пустотами;
- Т - тяжелый бетон.

Цифровые индексы после буквенных обозначают длину и ширину плиты в дециметрах (округленно).
Цифровые индексы после дефиса обозначают расчетную вертикальную унифицированную нагрузку (без учета собственного веса изделия) в сотнях кгс/м^2, класс рабочей арматуры.

Нач.отд.	Печерский		1.141.1 КЛ-3 1-2 ПЗ		
Гл. констр.	Бунич				
Гл.спец.	Иовлева				
Рук.гр.	Бабина		Пояснительная записка	Стадия: Р; Лист: 1; Листов: 5	
Провер.	Бунич.				
Разработ.	Иовлева			ЛЕННИИПРОЕКТ ОКУ	
Исполнил	Седова				
Н.контр.	Бунич				

Формат 12

Т-585

Например:

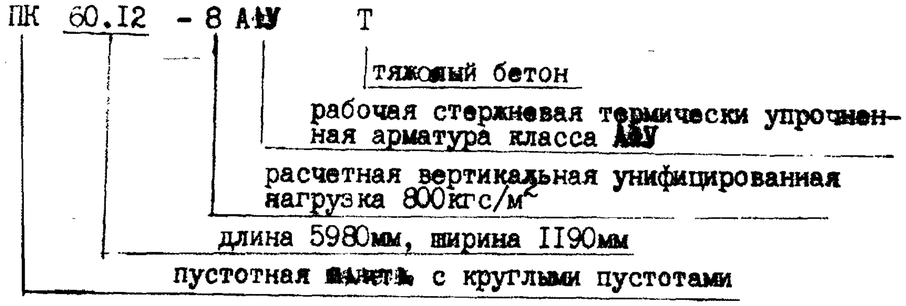

5. ТЕХНИЧЕСКИЕ ТРЕБОВАНИЯ.

5.1 Многопустотные панели следует изготовлять в соответствии с требованиями ГОСТ 9561-76ˣ, ГОСТ 13015.0-83 и настоящих рабочих чертежей.

5.2 Изготовление изделий предусматривается в условиях специализированных заводов в горизонтальных металлических формах, соответствующих ГОСТ 25781-83.

5.3 Формовочное оборудование и технология изготовления панелей должны обеспечивать проектное положение арматурных изделий закладных деталей и монтажных петель.

5.4 Панели должны изготовляться из тяжелого бетона класса В 20 по ГОСТ 26633-85. Марка бетона по морозостойкости F 50. Водонепроницаемость не нормируется.

5.5 Категория нижней потолочной бетонной поверхности плит устанавливается А 2; верхней поверхности - А 7; категория торцевых и боковых поверхностей не нормируется (диаметр раковин 25мм, глубина 6мм).

5.6 Нормируемая отпускная прочность бетона в соответствии с ГОСТ 13015.0-83 должна быть не менее 70% от проектной для теплого периода года и 85% - для холодного периода года.

5.7 Отклонение действительных размеров панелей перекрытий от указанных в рабочих чертежах не должны превышать по длине ± 6мм, ширине и толщине ± 5мм.
Непрямолинейность профиля боковых граней панелей не должна превышать на участке 2м - 3мм; на всей панели ± 8мм.
Неплоскостность нижней поверхности панели не должна превышать 8мм.

5.8 Предварительное натяжение стержневой арматуры предусмотрено электротермическим способом.

5.9 Величина остаточного предварительного напряжения перед бетонированием принята равной 4500 кгс/см².
Допустимые отклонения предварительного напряжения приняты при длине панели:
- ℓ = 6280мм - 873кгс/см²
- ℓ = 5980мм - 902кгс/см²
- ℓ = 5380мм - 970кгс/см²
- ℓ = 5080мм -1010кгс/см²
- ℓ = 4780мм -1053кгс/см²

5.10 Передаточная прочность бетона ≥ 14мпа / 142.9 кгс/см² /

5.11 Отпуск арматуры необходимо производить плавно в шахматном порядке, например, согласно следующей схеме

1 3 5 4 6 2
• • • • • •

6. ПРАВИЛА ПРИЕМКИ, МЕТОДЫ КОНТРОЛЯ И ИСПЫТАНИЙ.

6.1 Приемку панелей следует производить партиями в соответствии с требованиями ГОСТ 13015.1-81 и настоящих рабочих чертежей.

6.2 Приемку панелей по показателям прочности бетона (классу или марке бетона по прочности на сжатие, передаточной или отпускной прочности), соответствия арматурных изделий рабочим чертежам, прочности сварных соединений, толщины защитного слоя бетона до арматуры, точности геометрических параметров, качества поверхностей, отклонения фактической массы панелей проводят по результатам приемо- сдаточных испытаний и выборочного одноступенчатого контроля по ГОСТ 13015.1-81.

6.3 Приемку панелей по показателям прочности, жесткости, трещиностойкости и морозостойкости бетона проводят по результатам

Взам.инв.№ | Подпись и дата | Инв.№ подл.

Изм.	№ уч.	Лист	№ докум.	Дата	Подп.	Фамилия

1.141.1 КЛ-3 1-2 ПЗ

Лист 2

Формат 12

Т-637

периодических испытаний.

6.4 Контроль за качеством бетона следует производить в соответствии с ГОСТ 13015.3-81 и ГОСТ 18105-86. Прочность бетона следует определять по ГОСТ 10180-86, морозостойкость - по ГОСТ 10060-87.

7. МАРКИРОВКА, ХРАНЕНИЕ, ТРАНСПОРТИРОВКА.

7.1 Транспортирование и хранение плит перекрытий производится в горизонтальном (рабочем) положении в соответствии с ГОСТ 13015.4-84.

7.2 Маркировку плит выполнять в соответствии с ГОСТ 13015.2-81.

7.3 Плиты должны храниться в штабелях высотой не более 3м, уложенными в рабочем положении и рассортированными по маркам.
Между плитами должны быть уложены деревянные прокладки прямоугольного сечения толщиной не менее 30мм, а при наличии выступающих монтажных петель - толщиной не менее чем на 20мм больше высоты выступающей части петель.
Прокладки под нижний ряд плит следует укладывать по плотному тщательно выровненному основанию. Прокладки всех вышележащих плит должны быть расположены одна над другой по вертикали вблизи монтажных петель.

7.4 Выемка из форм, погрузка и разгрузка плит должна производиться с захватом за строповочные петли.

7.5 При перевозке плиты следует укладывать в рабочем положении, продольной осью по направлению движения, с деревянными прокладками согласно п.7.3. При этом должны приняты меры, предохраняющие плиты от смещения.
На специализированных транспортных средствах допускается перевозка плит в наклонном или вертикальном положениях.

7.6 Погрузка, перегрузка и разгрузка плит должны производиться в условиях, предохраняющих от повреждения.

Схема к пунктам 6.1÷6.4

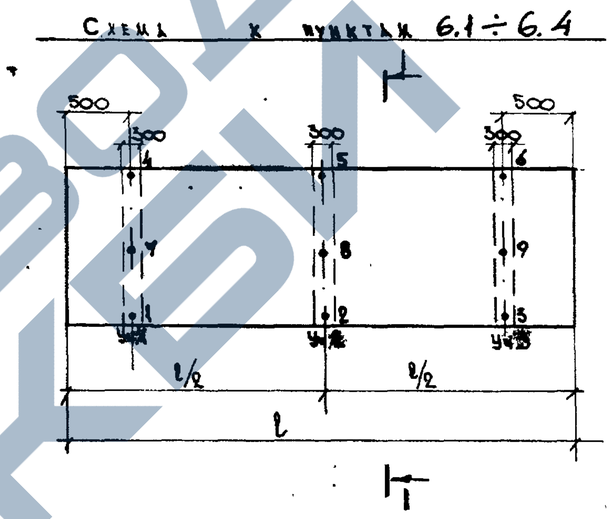

1-1

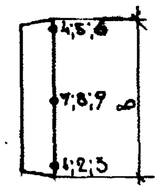

Точки 1÷9 - точки замера диаметра арматуры и толщины защитного слоя

Участки 1÷3 - зоны замера прочности бетона неразрушающими методами

Взам.инв.№	
Подпись и дата	
Инв.№ подл.	

Изм	№ уч.	Лист	№ докум	Дата	Подп.	Фамилия

1.141.1 КЛ-3 1-2 ПЗ

Лист 3

Формат 12

Т-637

Марка изделия	Схема опирания и загружения изделия	Расчетный пролет	Обозначение нагрузок, размерность	Нагрузка: полная расчетная	Нагрузка: нормативная длительно действующая от постоянных и длительных нагрузок	Расчетный прогиб от постоянной и длительной нагрузки см	Полная эквивалентная равномерно-распределенная нормативная нагрузка (с учетом собственного веса)
ПК 63.10 - 5АIVТ	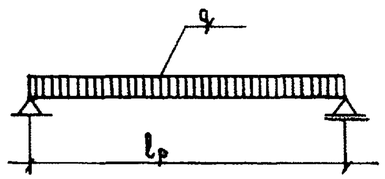	616	q /кг/м²/	780	510	1.02	660
ПК 63.12 - 5АIVТ						1.02	
ПК 63.24 - 5АIVТ						1.02	
ПК 60 10 - 5АIVТ		586				1.04	
ПК 60.12 - 5АIVТ						1.04	
ПК 54.12 - 5АIVТ		526				0.22	
ПК 63.10 - 6АIVТ		616		930	650	1.28	800
ПК 63.12 - 6АIVТ						1.28	
ПК 63.18 - 6АIVТ						1.28	
ПК 63.24 - 6АIVТ						1.28	
ПК 60.10 - 6АIVТ		586				1.27	
ПК 60.12 - 6АIVТ						1.27	
ПК 60.18 - 6АIVТ						1.27	
ПК 54.10 - 6АIVТ		526				0 24	
ПК 51.10 - 6АIVТ		496				0.23	
ПК 51 12 - 6АIVТ						0.23	
ПК 48.12 - 6АIVТ		466				0.12	
ПК60.24 - 6АIV		586				0 50	

Взам.инв. №

Подпись и дата

Инв.№ подл.

Изм	№ уч	Лист	№ докум	Дата	Подп	Фамилия
1		ЗАМ	Ук.№	01.91		БАБИНА

1.141.1 КЛ-3 1-2 ПЗ

Лист 4

Формат А3

Марка изделия	Схема опирания и загружения изделия	Расчетный пролет см	Обозначение нагрузок, размерность	Нагрузка: полная расчетная	Нагрузка: нормативная длительно действующая от постоянных и длительных нагрузок	Расчетный прогиб от постоянной и длительной нагрузки см	Полная эквивалентная равномерно-распределенная нормативная нагрузка (с учетом собственного веса)
ПК63.10 - 8АIVТ	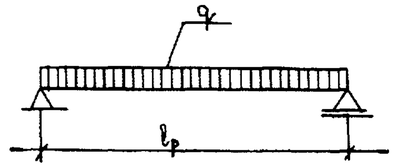	616	q /кг/м²/	1150	820	2.17	970
ПК63.12 - 8АIVТ						2.17	
ПК63.18 - 8АIVТ						2.17	
ПК63.24 - 8АIVТ						2.17	
ПК60.10 - 8АIVТ		586				1.47	
ПК60.12 - 8АIVТ						1.47	
ПК60.18 - 8АIVТ						1.47	
ПК54.10 - 8АIVТ		526				1.44	
ПК54.12 - 8АIVТ						1.44	
ПК51.10 - 8АIVТ		496				1.13	
ПК51.12 - 8АIVТ						1.13	
ПК48.10 - 8АIVТ		466				0.16	
ПК48.12 - 8АIVТ						0.16	
ПК60.24 - 8АIV		586				1.33	

Взам.инв. №

Подпись и дата

Инв.№ подл.

Изм	№ уч	Лист	№ докум	Дата	Подп.	Фамилия
1		ЗАМ	Ук№	01.91		БАБИНА

1.141.1 КЛ-3 1-2 ПЗ

Лист 5

К.Л

https://zavodjbi.com/

Марка изделия	Схема опирания и загружения изделия	Расчетный пролет $\ell_р$ см	Обозначение нагрузок. Размерность	Проверка прочности по ГОСТ 8829-85. Характеристика разрушения конструкции: Текучесть стали продольной растянутой и поперечной арматуры в нормальном и наклонном сечении до раздробления бетона сжатой зоны. C= 1.35 — Контрольная нагрузка с учетом собственного веса конструкции	Текучесть стали продольной растянутой и поперечной арматуры в нормальном и наклонном сечении до раздробления бетона сжатой зоны. C= 1.35 — Контрольная нагрузка без учета собственного веса конструкции	Разрыв продольной растянутой арматуры. Раздробление бетона сжатой зоны в нормальном и наклонном сечении до наступления текучести стали. C=1,6 — Контрольная нагрузка с учетом собственного веса конструкции	Разрыв продольной растянутой арматуры. Раздробление бетона сжатой зоны в нормальном и наклонном сечении до наступления текучести стали. C=1,6 — Контрольная нагрузка без учета собственного веса конструкции	Проверка жесткости и ширина раскрытия трещин по ГОСТ 8829-85. Контрольная нагрузка без учета собственного веса конструкции	Контрольный прогиб от контрольной нагрузки $f_к$, мм	Контрольная ширина раскрытия трещин, мм
ПК63.10-5АIVТ	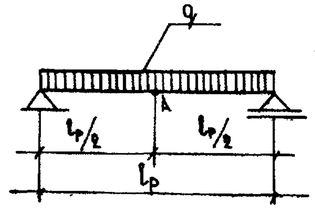	616	q /кг/м²/	1055	755	1248	948	210	5.1	0.2
ПК63.12-5АIVТ									5.1	
ПК63.24-5АIVТ									5.1	
ПК60.10-5АIVТ		586							6.0	
ПК60.12-5АIVТ									6.0	
ПК54.12-5АIVТ		526							4.4	
ПК63.10-6АIVТ		616		1256	956	1488	1188	330	7.4	
ПК63.12-6АIVТ									7.4	
ПК63.18-6АIVТ									7.4	
ПК63.24-6АIVТ									7.4	
ПК60.10-6АIVТ		586							7.0	
ПК60.12-6АIVТ									7.0	
ПК60.18-6АIVТ									7.0	
ПК54.10-6АIVТ		526							2.3	
ПК51.10-6АIVТ		496							1.8	
ПК51.12-6АIVТ									1.8	
ПК48.12-6АIVТ		466							1.4	

Примечания:

1. При испытании изделий их следует опирать на двухшарнирные опоры, одна из которых допускает свободное перемещение вдоль оси изделия.
2. Место замера контрольного прогиба ($f_к$) по проверке жесткости – точка А (см. схему опирания и загружения).

Нач.отд.	Вечерский		15.11.88
Гл.конст.	Бунич		
Гл.спец.	Новлева		
Рук.гр.	Бабина		
Провер.	Бабина		
Разработ.	Майзлина		
Исполнил	Майзлина		
Н.контр.	Бунич		

1.141.1КЛ-3 1-2 ДИ

Данные для испытаний

Стадия	Лист	Листов
Р	1	2

ЛЕННИИПРОЕКТ ОКУ

Согласовано

Взам.инв. №

Подпись и дата

Инв.№ подл.

К1

Марка изделия	Схема опирания и загружения изделия	Расчетный пролет $\ell_р$ см	Обозначение нагрузок. Размерность	Проверка прочности по ГОСТ 8829-85: Характеристика разрушения конструкции: Текучесть стали продольной растянутой и поперечной арматуры в нормальном и наклонном сечении до раздробления бетона сжатой зоны. С= 1.35 — Контрольная нагрузка с учетом собственного веса конструкции	Текучесть стали продольной растянутой и поперечной арматуры в нормальном и наклонном сечении до раздробления бетона сжатой зоны. С= 1.35 — Контрольная нагрузка без учета собственного веса конструкции	Разрыв продольной растянутой арматуры. Раздробление бетона сжатой зоны в нормальном и наклонном сечении до наступления текучести стали. С=1,6 — Контрольная нагрузка с учетом собственного веса конструкции	Разрыв продольной растянутой арматуры. Раздробление бетона сжатой зоны в нормальном и наклонном сечении до наступления текучести стали. С=1,6 — Контрольная нагрузка без учета собственного веса конструкции	Проверка жесткости и ширина раскрытия трещин по ГОСТ 8829-85: Контрольная нагрузка без учета собственного веса конструкции	Контрольный прогиб от контрольной нагрузки $f_к$, мм	Контрольная ширина раскрытия трещин, мм
ПК63.10 - 8АIVТ	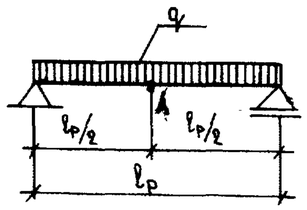	616	q /кг/м²/	1526	1226	1808	1508	520	11.7	0.2
ПК63.12 - 8АIVТ									11,7	
ПК63.18 - 8АIVТ									11.7	
ПК63.24 - 8АIVТ									11.7	
ПК60.10 - 8АIVТ		586							8.7	
ПК60.12 - 8АIVТ									8.7	
ПК60.18 - 8АIVТ									8.7	
ПК54.10 - 8АIVТ		526							2.7	
ПК54.12 - 8АIVТ									2.7	
ПК51.10 - 8АIVТ		496							2.2	
ПК51.12 - 8АIVТ									2.2	
ПК48.10 - 8АIVТ		466							2.1	
ПК48.12 - 8АIVТ									2.1	
ПК60.24 - 6АIV		586		1256	956	1488	1188	350	3.0	
ПК60.24 - 8АIV				1526	1226	1808	1508	520	6.2	

Взам.инв. №

Подпись и дата

Инв.№ подл

1		ЗАМ	Ук.№	01.91		БАБИНА
Изм	№№ чч.	Лист	№№ докум	Дата	Подп.	Фамилия

1.141.1КЛ-3 1-2 ДИ

Лист 2

КЛ

№ п/п	Эскиз изделия	Марка изделия по ГОСТ (каталогу)	Марка изделия сокращенная	Габариты, мм: l	b	h	Масса, кг	Площадь изделия брутто м²	Вид	Класс	Объем, м³	Расход цемента	Арматурная сталь AI	AII	AIII	AIV	AIV	Bp I		Итого	Закладные детали	Всего	на 1 м² изделия	Объем бетона брутто м³
1		ПК63.10-5АIVТ		6280	990	220	1925	6.22		B20	0.77		2.64			16.74		7.68		27.06		27.06	[illegible]	1.35
2		ПК63.10-6АIVТ		6280	990	220	1925	6.22		B20	0.77		2.64			22.80		7.68		33.12		33.12	[illegible]	1.35
3		ПК63.10-8АIVТ		6280	990	220	1925	6.22		B20	0.77		2.64			30.40		7.68		40.72		40.72	[illegible]	1.35
4		ПК63.12-5АIVТ		6280	1190	220	2525	7.47		B20	0.93		3.76			22.80		8.29		34.85		34.85	[illegible]	1.62
5		ПК63.12-6АIVТ		6280	1190	220	2525	7.47		B20	0.93		3.76			30.40		8.29		42.45		42.45	[illegible]	1.62
6		ПК63.12-8АIVТ		6280	1190	220	2525	7.47		B20	0.93		3.76			39.68		8.29		51.73		51.73	[illegible]	1.62
7		ПК63.18-6АIVТ		6280	1790	220	3475	11.24		B20	1.39		5.12			38.00		12.78		55.90		55.90	[illegible]	2.45
8		ПК63.18-8АIVТ		6280	1790	220	3475	11.24		B20	1.39		5.12			59.52		12.78		77.42		77.42	[illegible]	2.45
9		ПК63.24-5АIVТ		6280	2380	220	4650	14.95		B20	1.86		6.68			49.60		15.84		72.12		72.12	[illegible]	3.27
10		ПК63.24-6АIVТ		6280	2380	220	4650	14.95		B20	1.86		6.68			59.52		15.84		82.04		82.04		3.27
11		ПК63.24-8АIVТ		6280	2380	220	4650	14.95		B20	1.86		6.68			79.36		15.84		101.88		101.88	[illegible]	3.27
12		ПК60.10-5АIVТ		5980	990	220	1850	5.92		B20	0.71		2.64			15.93		7.54		26.11		26.11	[illegible]	1.29
13		ПК60.10-6АIVТ		5980	990	220	1850	5.92		B20	0.71		2.64			21.72		7.54		31.90		31.90	[illegible]	1.29
14		ПК60.10-8АIVТ		5980	990	220	1850	5.92		B20	0.71		2.64			28.76		7.54		38.94		38.94	[illegible]	1.29
15		ПК60.12-5АIVТ		5980	1190	220	2225	7.12		B20	0.89		3.76			21.24		8.14		33.14		33.14	[illegible]	1.54
16		ПК60.12-6АIVТ		5980	1190	220	2225	7.12		B20	0.89		3.76			21.72		8.14		33.62		33.62	[illegible]	1.54
17		ПК60.12-8АIVТ		5980	1190	220	2225	7.12		B20	0.89		3.76			28.96		8.14		40.86		40.86	[illegible]	1.54
18		ПК60.18-6АIVТ		5980	1790	220	3350	10.70		B20	1.34		3.76			36.20		12.54		52.50		52.50	[illegible]	2.33
19		ПК60.18-8АIVТ		5980	1790	220	3350	10.70		B20	1.34		3.76			43.44		12.54		59.74		59.74	[illegible]	2.33
20		ПК54.10-6АIVТ		5380	990	220	1675	5.33		B20	0.67		2.64			14.34		7.24		24.22		24.22	[illegible]	1.16

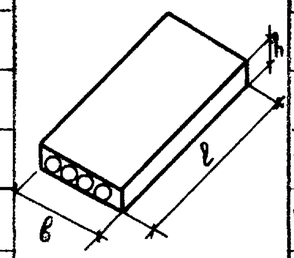

Нач.отд.	Печерский	[signature]	15.11.88
Гл.конст.	Бунич	[signature]	"
Гл.спец.	Новлева	[signature]	"
Рук.гр.	Бабина	[signature]	"
Проверил	Кузьмина	[signature]	"
Рассчит.	Майзлина	[signature]	"
Исполнил	Майзлина	[signature]	"
Н.контр.	Бунич	[signature]	"

1.141.1 КЛ-3 1-2 Н

НОМЕНКЛАТУРА

Стадия	Лист	Листов
Р	1	2

ЛЕННИИПРОЕКТ ОКУ

КЛ

Взам.инв. №

Подпись и дата

Инв.№ подл.

Т-1078

Формат А3

№ п/п	Эскиз изделия	Марка изделия по ГОСТ (каталогу)	Марка изделия сокращенная	Габариты, мм l	Габариты, мм в	Габариты, мм h	Масса, кг	Площадь изделия, м² брутто	Бетон Вид	Бетон Класс	Бетон Объем, м³	Расход цемента, т	Расход стали (натуральной), кг Арматурная сталь AI	AII	AIII	AIV	AтV	Bpl		Итого	Закладные детали	Всего	на 1 м³ изделия	Объем бетона брутто м³
21	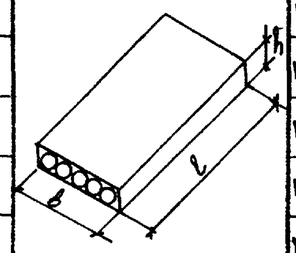	ПК54.10 -8АIVТ		5380	990	220	1675	5.33	Тяжелый	В20	0.67		2.64			19.12		7.24		29.00		29.00		1.16
22		ПК54.12 -5АIVТ		5380	1190	220	2025	6.40		В20	0.81		2.64			14.54		7.81		24.79		24.79		1.39
23		ПК54.12 -8АIVТ		5380	1190	220	2025	6.40		В20	0.81		2.64			19.12		7.81		29.57		29.57		1.39
24		ПК51.10 -6АIVТ		5080	990	220	1600	5.03		В20	0.64		2.64			13.53		7.10		23.27		23.27		1.09
25		ПК51.10 -8АIVТ		5080	990	220	1600	5.03		В20	0.64		2.64			18.04		7.10		27.78		27.78		1.09
26		ПК51.12 -6АIVТ		5080	1190	220	1900	6.05		В20	0.76		2.64			15.53		7.66		25.83		25.83		1.31
27		ПК51.12 -8АIVТ		5080	1190	220	1900	6.05		В20	0.76		2.64			18.04		7.66		28.34		28.34		1.31
28		ПК48.10 -8АIVТ		4780	990	220	1500	4.73		В20	0.60		2.64			12.75		6.96		22.35		22.35		1.03
29		ПК48.12 -6АIVТ		4780	1190	220	1800	5.69		В20	0.72		2.64			12.75		7.51		22.90		22.90		1.23
30		ПК48.12 -8АIVТ		4780	1190	220	1800	5.69		В20	0.72		2.64			17.00		7.51		27.15		27.15		1.23
31		ПК60 24 - 6АIV		5980	2380	220	4425	14.23		В20	1.77		6.48			47.25		15.60		69.53		69.53		3.12
32		ПК60.24 - 8АIV		5980	2380	220	4425	14.23		В20	1.77		6.48			66.15		15.60		88.43		88.43		3.12

Взам.инв. №

Подпись и дата

Инв.№ подл.

Изм	№ уч	Лист	№ докум	Дата	Подп.	Фамилия
1		Зам	Ук.№	01.91		Бабина

1.141.1 КЛ-3 1-2 ... Н

Лист 2

КЛ

Формат	Зона	Поз	Обозначение	Наименование	Кол. на исполнение 1.141.1 КЛ-3 1-2 01			Примечание
					-	01	02	
				Документация				
А3			1.141.1 КЛ-3 1-2 01 СБ	Сборочный чертеж				
А3			ПЗ	Пояснительная записка				
А3			ВРС	Ведомость расхода стали на элемент, кг				
					-			
				Сборочные единицы	-		-	Масса 1 поз кг
А3		1	1.141.1 КЛ-3 2-1 01 -34	Сетка $\frac{4Вр1-400}{5Вр1-250}$ 94×680 $\frac{50×150}{70}$	1	1	1	
А3		2	-20	Сетка СК-1	2	2	2	
А3		3	-24	Каркас КК-1	6	6	6	
				Детали				
А4		4	1.031 КЛ-1 выпуск 6-1 2	Петля СП8-10	4	4	4	0.66
				Стержень напрягаемый				
				ГОСТ 5781-82				
Б4		5		⌀12 AIV L=6280	3			5.58
Б4		5		⌀14 AIV L=6280		3	4	7.60
А3		6	1.141.1 КЛ-3 2-1 01 -19	ОС-3	6	6	6	
				Материалы				
				Бетон тяжелый класс В30	0.77	0.77	0.77	м³
				ГОСТ 26633-85				
					ПК63.10-5АIVТ	ПК63.10-6АIVТ	ПК63.10-8АIVТ	

Нач.отд.	Вечерский		15.11.89
Гл.конст.	Бунич		
Гл.спец.	Новаева		
Рук.гр.	Бабина		
Проверил	Бабина		
Рассчит.	Майзлина		
Исполнил	Майзлина		
Н.контр.	Бунич		

1.141.1 КЛ-3 1-2 01

Панты перекрытий
ПК63.10-5АIVТ
ПК63.10-6АIVТ
ПК63.10-8АIVТ

Стадия	Лист	Листов
Р	1	

ЛЕННИИПРОЕКТ
ОКУ

Согласовано

Взам.инв.№

Подпись и дата

Инв.№ подл.

К1

https://zavodjbi.com/

https://zavodjbi.com/

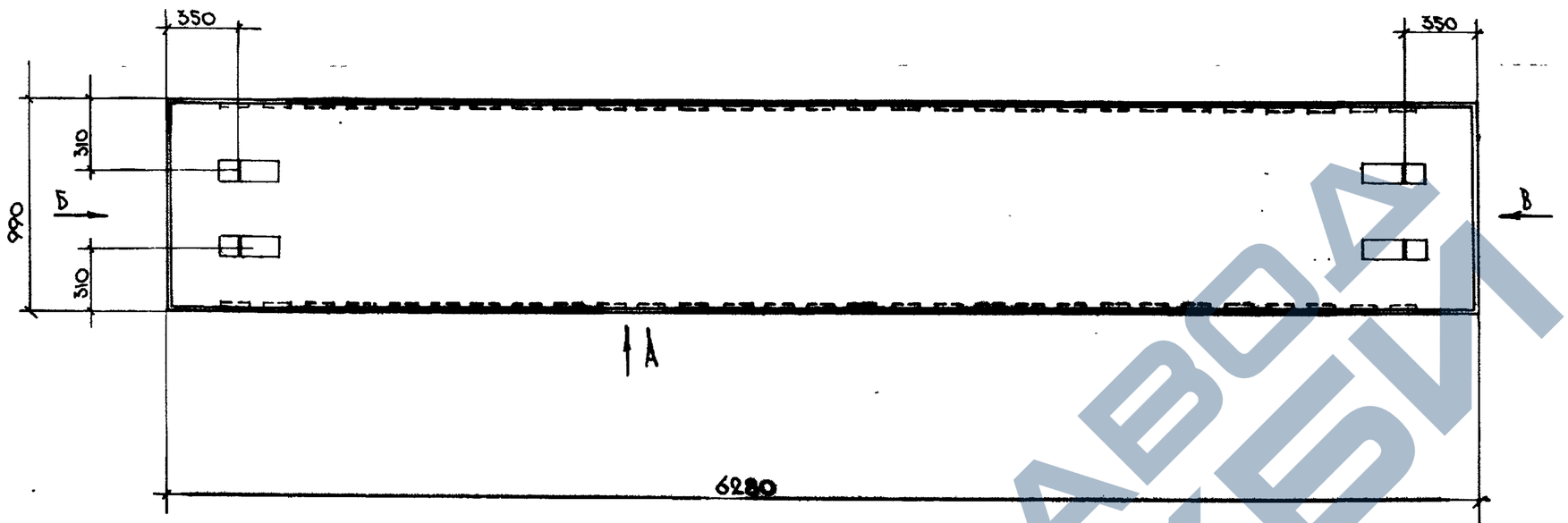

Вид А

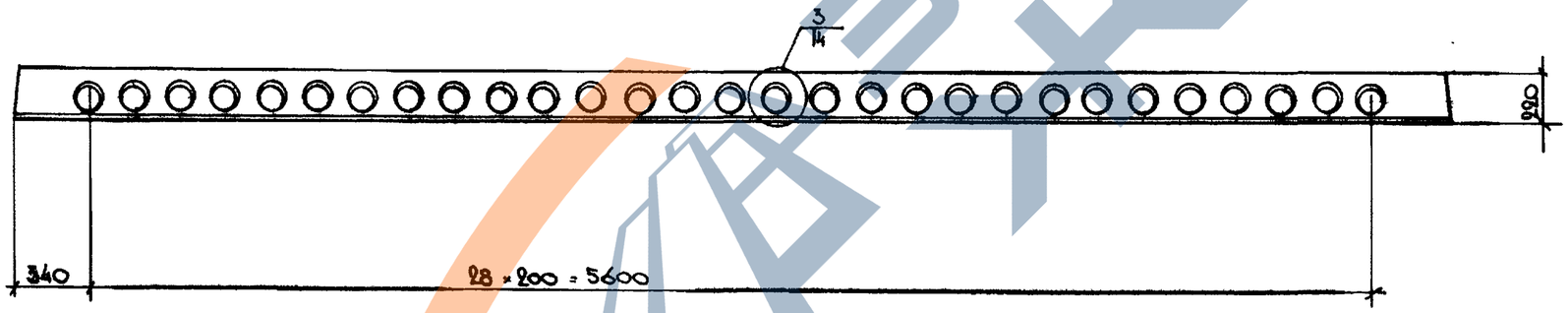

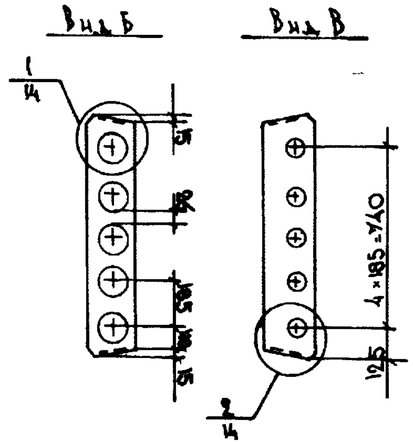

ОБОЗНАЧЕНИЕ	МАРКА	СЕЧ. 3-3 № РИСУНКА
1.141.1КЛ-3 1-2 01 –	ПК63.10-5АIVТ	1
-01	ПК63.10-6АIVТ	1
-02	ПК63.10-8АIVТ	2

Изм.	№ уч.	Лист	№ докум.	Дата	Подп.	Фамилия
Нач. отд.	Печерский		
Гл. конст.	Бунич		
Гл. спец.	Новлева		
Рук. гр.	Бабина		
Проверил	Бавина		
Рассчит.	Майзлина		
Исполнил	Майзлина		
Н. контр.	Бунич		

1.141.1КЛ-3 1-2 01СБ

ПЛИТЫ ПЕРЕКРЫТИЯ
ПК63.10-5АIVТ
ПК63.10-6АIVТ Сборочный
ПК63.10-8АIVТ чертеж

Стадия	Масса	Масштаб
Р	1825	1:25
Лист 1	Листов	

ЛЕННИИПРОЕКТ
ОКУ

Формат 12

Согласовано

Инв. № подл. | Подпись и дата | Взам. инв. №

https://zavodjbi.com/

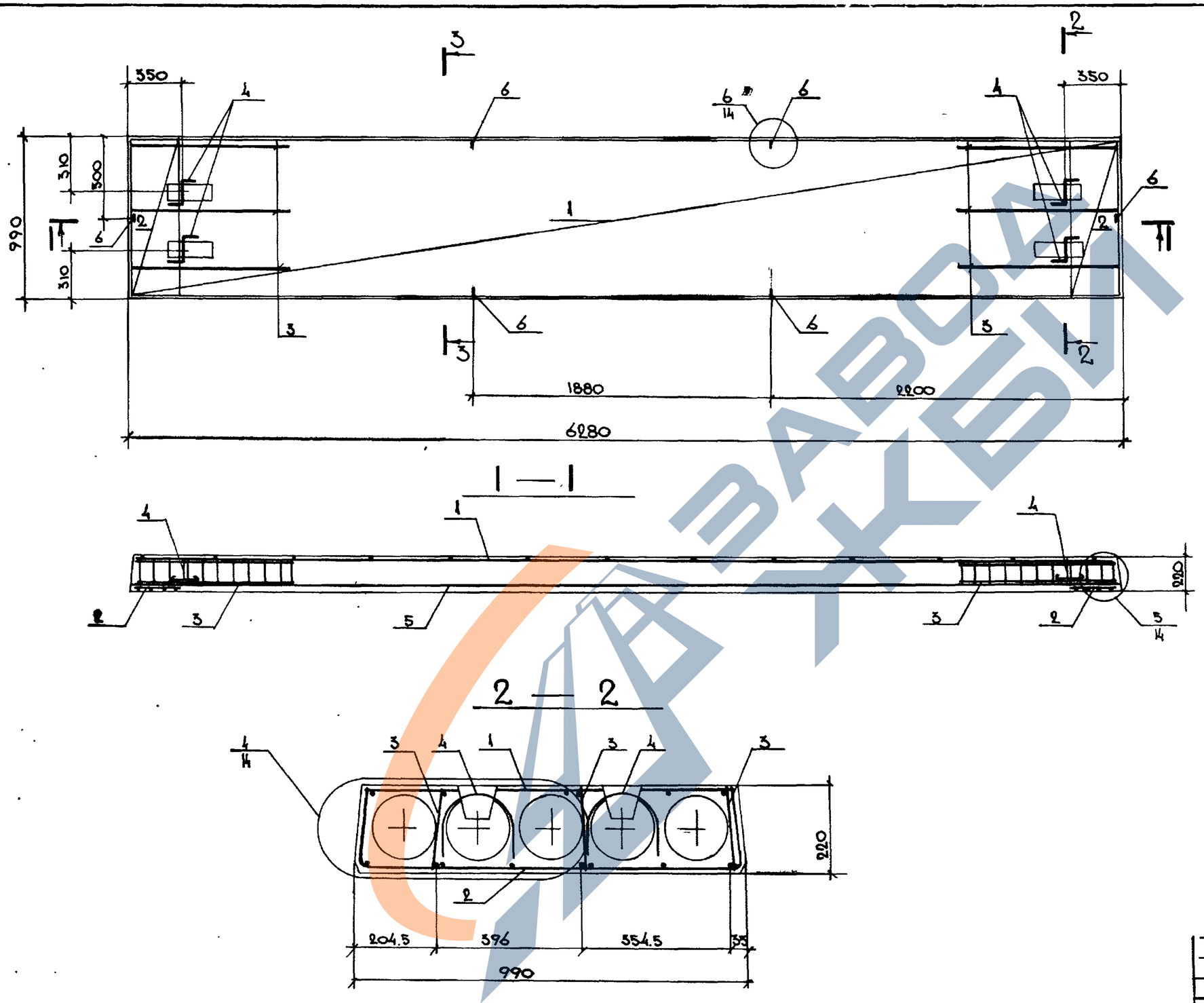

Изм	№ уч.	Лист	№ докум	Дата	Подп.	Фамилия

1.141.1 КЛ-3 1-2 01 СБ

Лист 2

Формат 12 КЛ

Инв. № подл. | Подпись и дата | Взам. инв. №

Т-637

Формат	Зона	Поз	Обозначение	Наименование	Кол. на исполнение 1.141.1 КЛ-3 1-2 02			Примечание
					–	01	02	
				Документация				
А3			1.141.1 КЛ-3 1-2 02 СБ	Сборочный чертеж				
А3			ПЗ	Пояснительная записка				
А3			ВРС	Ведомость расхода				
				Сталн на элемент, кг				
					–			
				Сборочные единицы	–		–	Масса 1 поз. кг
А3		1	1.141.1 КЛ-3 2-1 01 -35	Сетка 4С $\frac{4Вр1-500}{3Вр1-250}$ Ш4×680 $\frac{50×180}{70}$	1	1	1	
А3		2	-21	Сетка СК-2	2	2	2	
А3		3	-24	Каркас КК-1	6	6	6	
–								
				Детали				
А4		4	1.031 КЛ-1 выпуск 6-1.2	Петля СП8-12	4	4	4	0.94
				Стержень напрягаемый				
				ГОСТ 5781-82				
Б4		5		⌀14 А IV L_0 = 6280	3	4		7.60
Б4		5		⌀16 А IV L_0 = 6280			4	9.92
А3		6	1.141.1 КЛ-3 2-1 01 -19	ОС-3	6	6	6	
				Материалы				
				Бетон тяжелый класс В20	0.93	0.93	0.93	м³
				ГОСТ 26633-85				
					ПК63.12-5АIVТ	ПК63.12-6АIVТ	ПК63.12-8АIVТ	

Согласовано

Взам.инв.№

Подпись и дата

Инв.№ подл.

Нач.отд.	Печерский		15.11.89
Гл.конст.	Бунич		
Гл.спец.	Новлева		
Рук.гр.	Бабина		
Проверил	Бабина		
Рассчит.	Майзлина		
Исполнил	Майзлина		
Н.контр.	Бунич		

1.141.1 КЛ-3 1-2 02

Плиты перекрытий
ПК63.12-5АIVТ
ПК63.12-6АIVТ
ПК63.12-8АIVТ

Стадия	Лист	Листов
Р	1	

ЛЕННИИПРОЕКТ
ОКУ

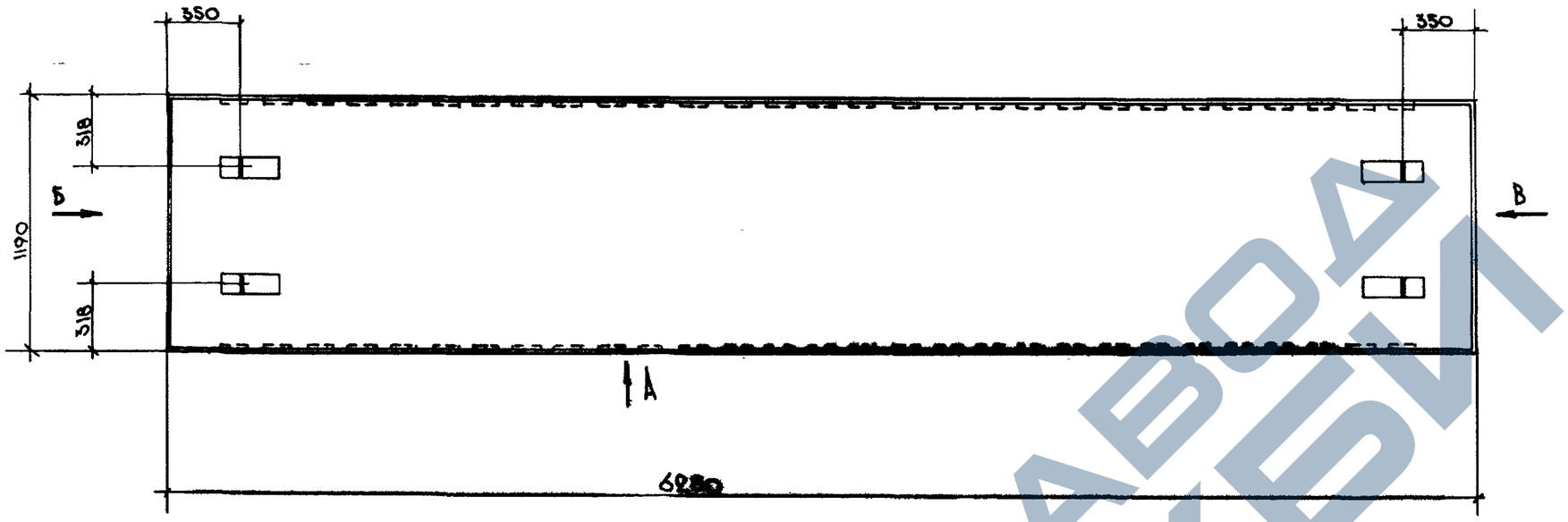

Вид А

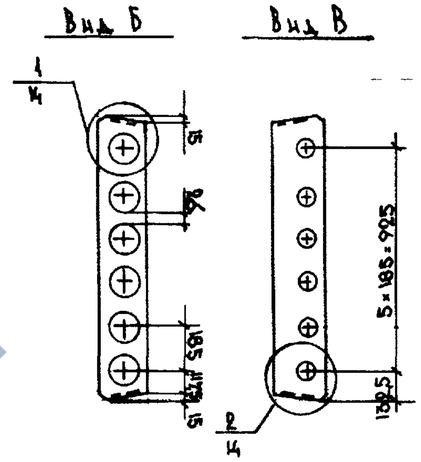

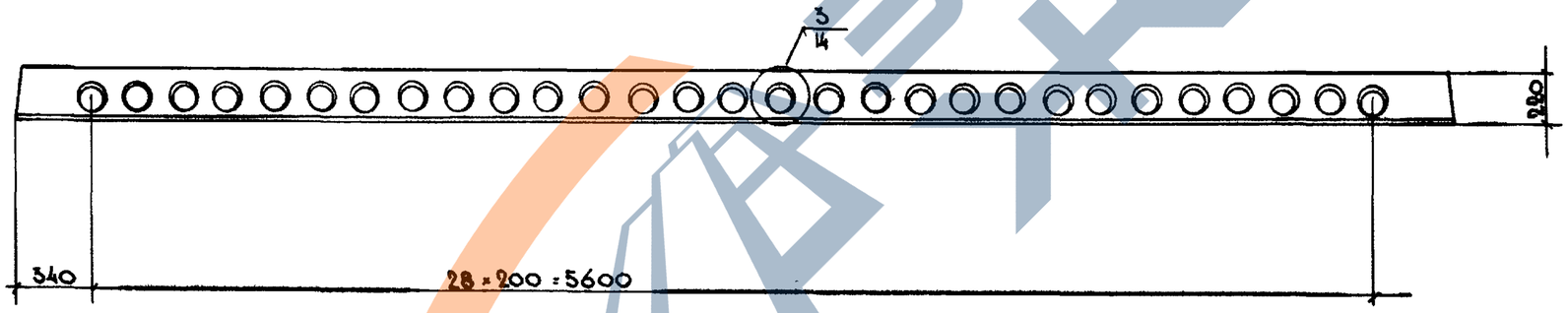

ОБОЗНАЧЕНИЕ	МАРКА	Сеч. 3-3 № рисунка
1.141.1 КЛ-3 1-2 02-	ПК63.12-5АIVТ	1
-01	ПК63.12-6АIVТ	2
-02	ПК63.12-8АIVТ	2

Изм.	№ уч.	Лист	№ докум.	Дата	Подп.	Фамилия

Нач.отд.	Печерский		15.11.88
Гл.конст	Бунич		"
Гл.спец.	Новлева		"
Рук.гр.	Бабина		"
Проверил	Бабина		"
Рассчит	Майзлина		"
Исполнил	Майзлина		"
Н.контр.	Бунич		"

1.141.1 КЛ-3 1-2 02 СБ

Плиты перекрытий
ПК63.12-5АIVТ
ПК63.12-6АIVТ Сборочный
ПК63.12-8АIVТ чертеж

Стадия	Масса	Масштаб
Р	2525	1:25
Лист 1	Листов 2	

ЛЕННИИПРОЕКТ
ОКУ

Формат 12

Согласовано

Взам инв №

Подпись и дата

Инв.№ подл

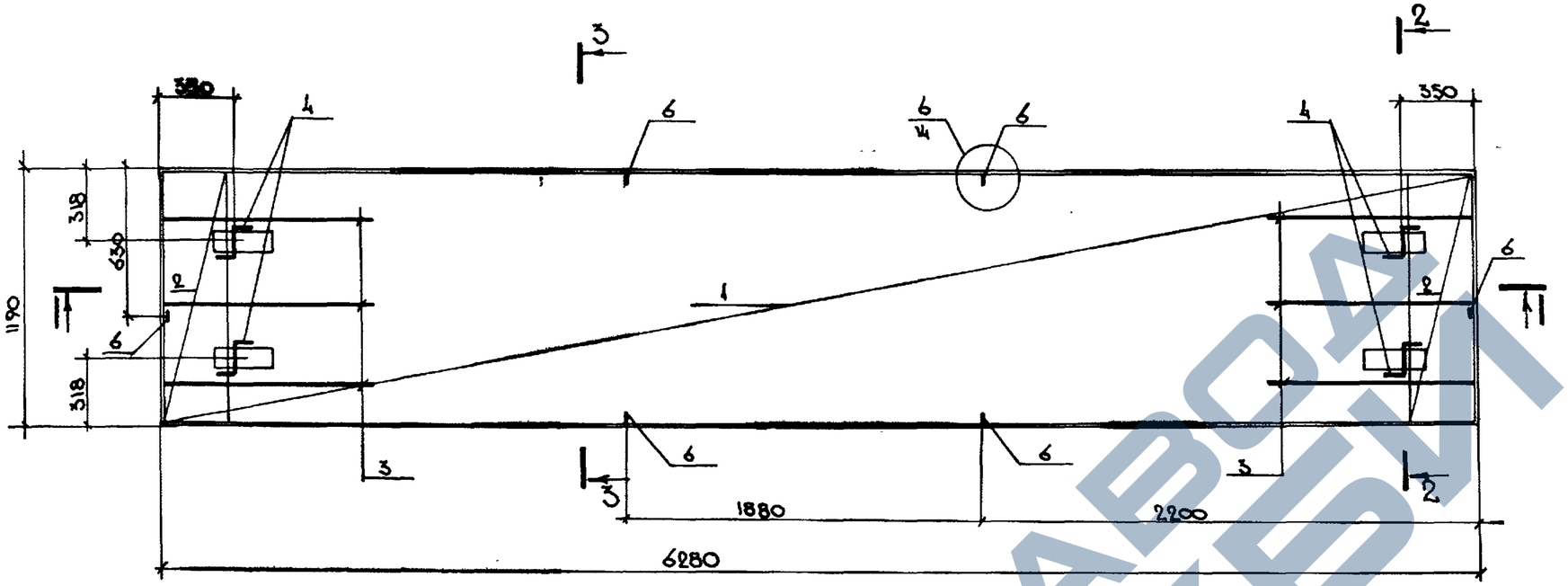

3 — 3

Рис. 1

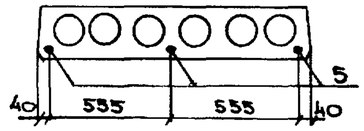

Рис. 2

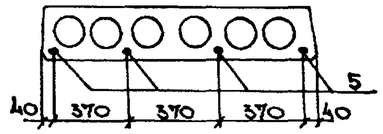

1 — 1

2 — 2

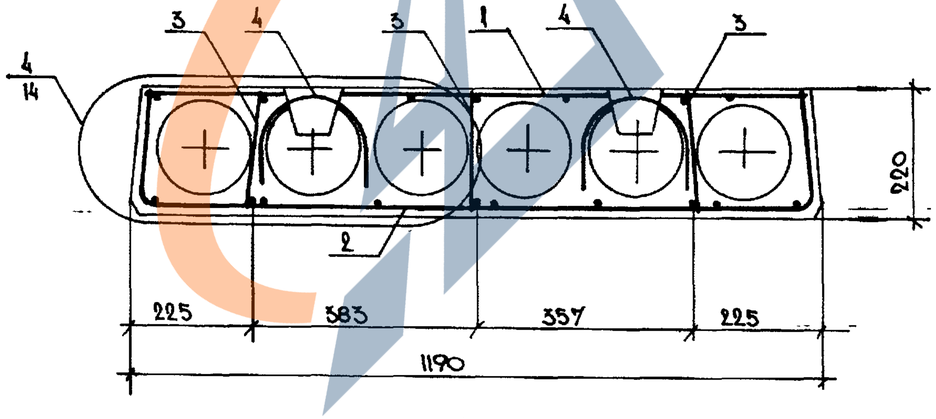

Изм.	№ уч.	Лист	№ докум.	Дата	Подп.	Фамилия

1.141.1 КЛ-3 1-2 ОС СБ

Лист 2

Формат 12

КЛ

Инв. № подл. | Подпись и дата | Взам. инв. №

Т-637

Формат	Зона	Поз	Обозначение	Наименование	Кол. на исполнение 1.141.1 КЛ-3 1-2 03		Примечание
					–	01	
				Документация			
А3			1.141.1 КЛ-3 1-2 03 СБ	Сборочный чертеж			
А3			ПЗ	Пояснительная записка			
А3			ВРС	Ведомость расхода			
				стали на элемент, кг			
					–		
				Сборочные единицы	–		Масса 1 поз, кг
А3		1	1.141.1 КЛ-3 2-1 01 -36	Сетка 4С $\frac{4Вр I-500/200}{3Вр I-250}$ / 174×620 $\frac{50+150}{26}$	1	1	
А3		2	-22	Сетка СК-3	2	2	
А3		3	-24	Каркас КК-1	10	10	
–							
				Детали			
А4		4	1.031 КЛ-1 выпуск 6-1.2	Петля СП8-14	4	4	1.28
				Стержень напрягаемый			
				ГОСТ 2781-82			
Б.4		5		⌀14 А IV L=6280	5		7.60
Б.4		5		⌀16 А IV L=6280		6	9.92
А3		6	1.141.1 КЛ-3 2-1 01 -19	ОС-3	6	6	
				Материалы			
				Бетон тяжелый класс В20	139	139	м³
				ГОСТ 26633-85			
					ПК63.18-6А IV Т	ПК63.18-8А IV Т	

Согласовано

Взам.инв.№

Подпись и дата

Инв.№ подл.

Нач.отд.	Печерский	[signature]	15.11.[illegible]
Гл.конст.	Бунич	[signature]	"
Гл.спец.	Новлева	[signature]	"
Рук.гр.	Бабина	[signature]	"
Проверил	Бабина	[signature]	"
Рассчит.	Майзлина	[signature]	"
Исполнил	Майзлина	[signature]	"
Н.контр	Бунич	[signature]	"

1.141.1 КЛ-3 1-2 03

Плиты перекрытий
ПК63.18-6А IV Т
ПК63.18-8А IV Т

Стадия	Лист	Листов
Р	1	

ЛЕННИИПРОЕКТ
ОКУ

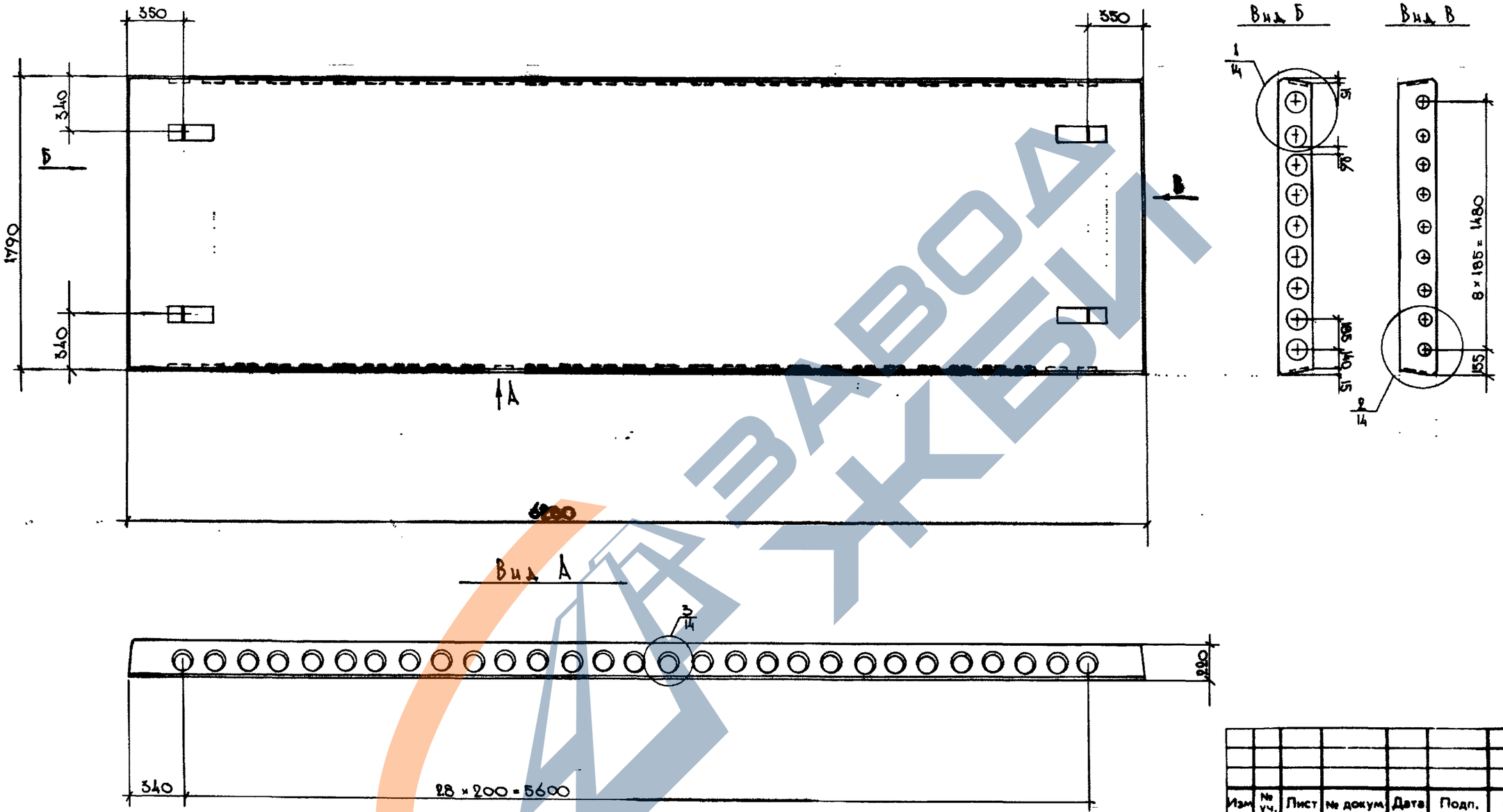

ОБОЗНАЧЕНИЕ	МАРКА	СЕЧ. № РИСУНКА
1.141.1КЛ-3 1-2 03 –	ПК63.18 - 6АIVТ	Рис. 1
-01	ПК63 18 -8АIVТ	Рис. 2

Изм	№ уч.	Лист	№ докум.	Дата	Подп.	Фамилия

Нач.отд.	Печерский		15.11.[illegible]
Гл.конст.	Бунич		"
Гл.спец.	Новлева		"
Рук.гр.	Бабина		"
Проверил	Бабина		"
Рассчит.	Майзлина		"
Исполнил	Майзлина		"
Н.контр	Бунич		"

1.141.1КЛ-3 1-2 03СБ

ПЛИТЫ ПЕРЕКРЫТИЙ
ПК63 18 - 6АIVТ
ПК63 18 - 8АIVТ
СБОРОЧНЫЙ ЧЕРТЕЖ

Стадия	Масса	Масштаб
Р	3475	1:25

Лист 1 Листов 2

ЛЕННИИПРОЕКТ
ОКУ

Формат 12

Согласовано

Взам инв. №

Подпись и дата

Инв. № подл.

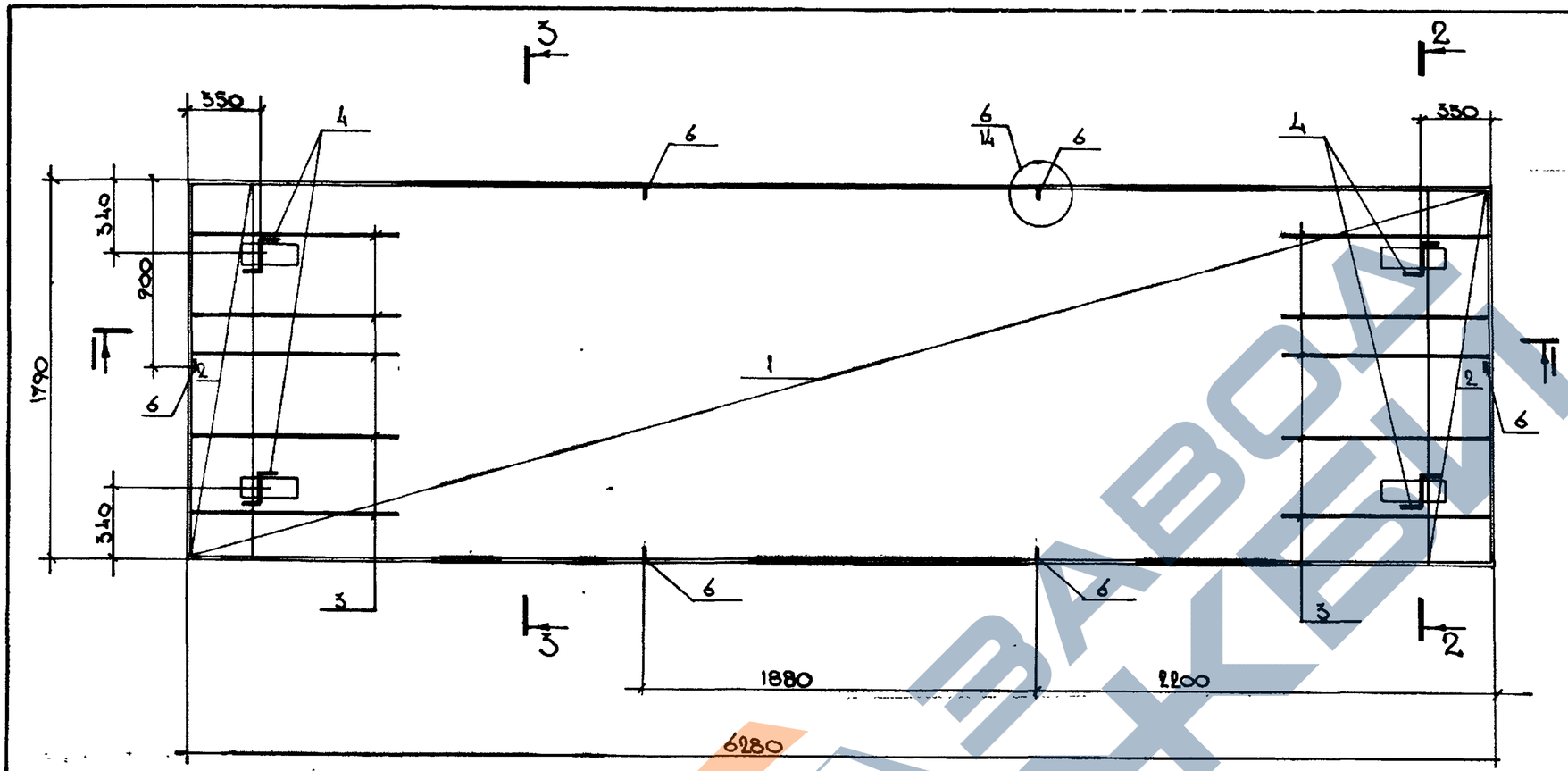

3 — 3

Рис. 1

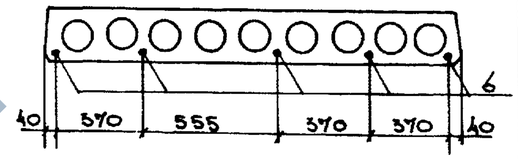

Рис. 2

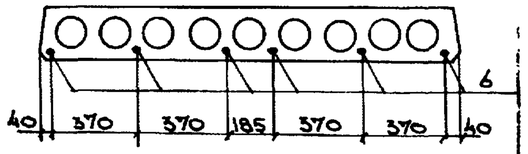

1 — 1

2 — 2

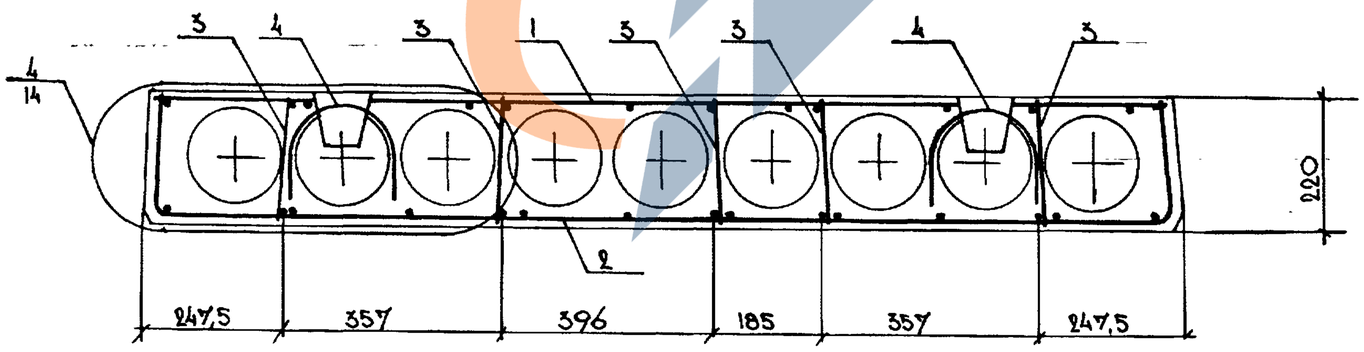

Изм	№ уч.	Лист	№ докум	Дата	Подп.	Фамилия

1.141.1 КЛ-3 1-2 ОЗСБ

Лист 2

Формат 12

КЛ

Взам инв.№

Подпись и дата

Инв.№ подл.

Т-637

Формат	Зона	Поз	Обозначение	Наименование	Кол. на исполнение 1.143.1 КЛ-3 1-2 04			Примечание
					–	01	02	
				Документация				
А3			1.141.1 КЛ-3 1-2 04 СБ	Сборочный чертеж				
А3			ПЗ	Пояснительная записка				
А3			ВРС	Ведомость расхода				
				стали на элемент, кг				
					–			
				Сборочные единицы	–		–	Масса 1 поз. кг
А3		1	1.141.1 КЛ-3 2-1 01 -37	Сетка 4С $\frac{4Вр1-500/300/}{3Вр1-250}$ 234×680 $\frac{50\times150}{20}$	1	1	1	
А3		2	-23	Сетка СК-4	2	2	2	
А3		3	-24	Каркас КК-1	12	12	12	
				Детали				
А4		4	1.031 КЛ-1 выпуск 6-1.2	Петля П8-16	4	4	4	1.67
Б.Ч.		5		Стержень напрягаемый				
				гост 5781-82				
				⌀16 А IV L=6280	5	6	8	9.92
А3		6	1.141.1 КЛ-3 2-1 01 -19	ОС-3	6	6	6	
				Материалы				
				Бетон тяжелый класс В20	1.86	1.86	1.86	$м^3$
				гост 26633-85				
					ПК63.24-5А IV Т	ПК63.24-6А IV Т	ПК63.24-8А IV Т	

Согласовано

Взам. инв. №

Подпись и дата

Инв. № подл.

Нач. отд.	Печерский		15.11.87
Гл. конст.	Бунич		"
Гл. спец.	Новлева		"
Рук. гр.	Бабина		"
Проверил	Бабина		"
Рассчит	Майзлина		"
Исполнил	Майзлина		"
Н. контр.	Бунич		"

1.141.1 КЛ-3 1-2 04

Плиты перекрытий
ПК63.24-5А IV Т
ПК63.24-6А IV Т
ПК63.24-8А IV Т

Стадия	Лист	Листов
Р	1	

ЛЕННИИПРОЕКТ
ОКУ

Формат А3

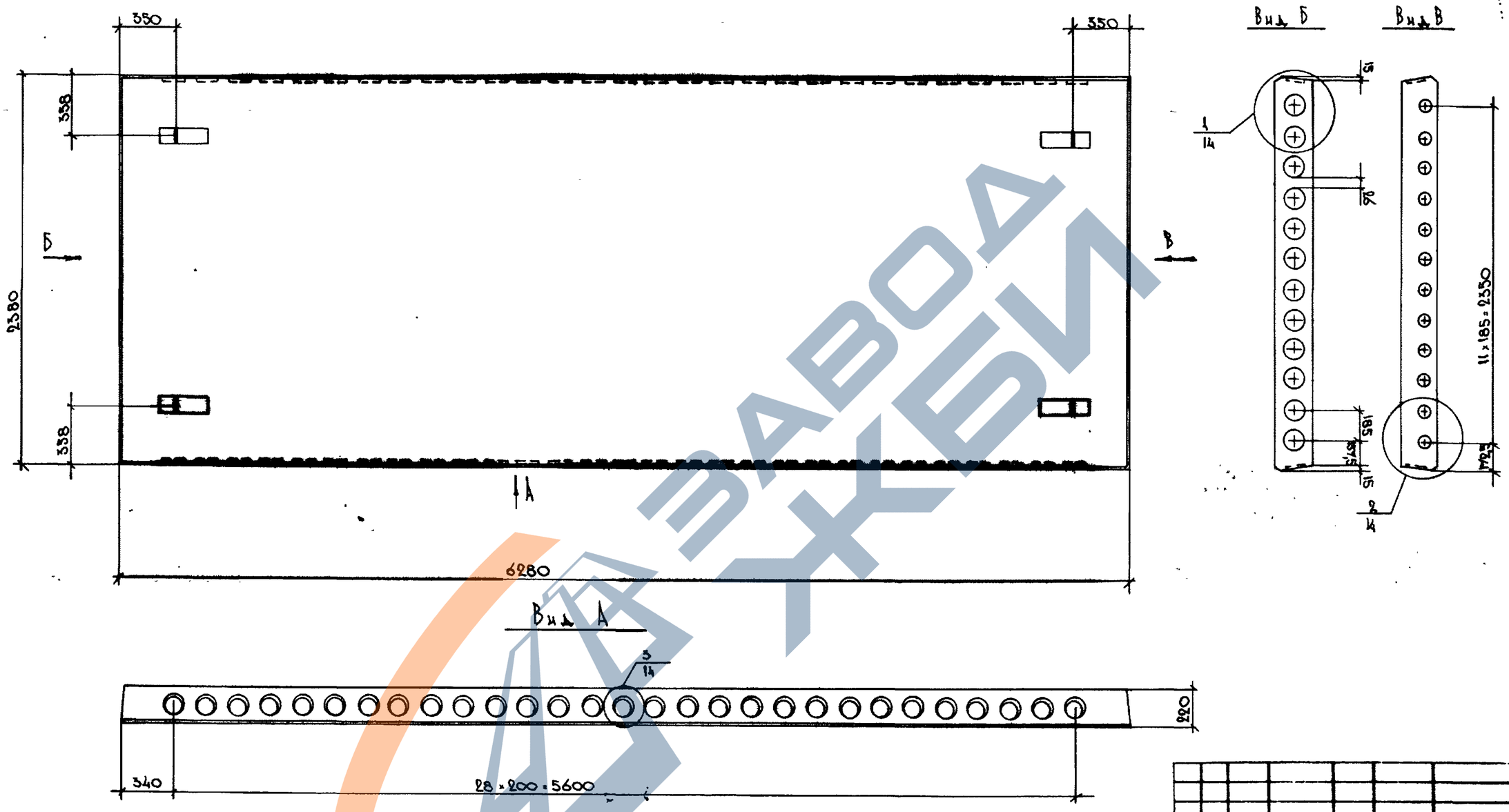

ОБОЗНАЧЕНИЕ	МАРКА	Сеч. 3-3 Присунка
1.141.1КЛ-3 1-2 04 -	ПК63.24-5АIVТ	1
-01	ПК63.24-6АIVТ	2
-02	ПК63.24-8АIVТ	3

Изм	№ уч.	Лист	№ докум	Дата	Подп.	Фамилия

Нач отд.	Печерский		15.11.[illegible]
Гл конст.	Бунич		"
Гл спец.	Новлева		"
Рук гр.	Бабина		"
Проверил	Бабина		"
Рассчит.	Майзлина		"
Исполнил	Майзлина		"
Н. контр.	Бунич		"

1.141.1КЛ-3 1-2 04 СБ

Плиты перекрытий
ПК63.24-5АIVТ
ПК63.24-6АIVТ
ПК63.24-8АIVТ
Сборочный чертеж

Стадия	Масса	Масштаб
Р	4650	1:25

Лист 1 Листов 2

ЛЕННИИПРОЕКТ
ОКУ

Формат 12

Согласовано

Взам инв №

Подпись и дата

Инв. № подл.

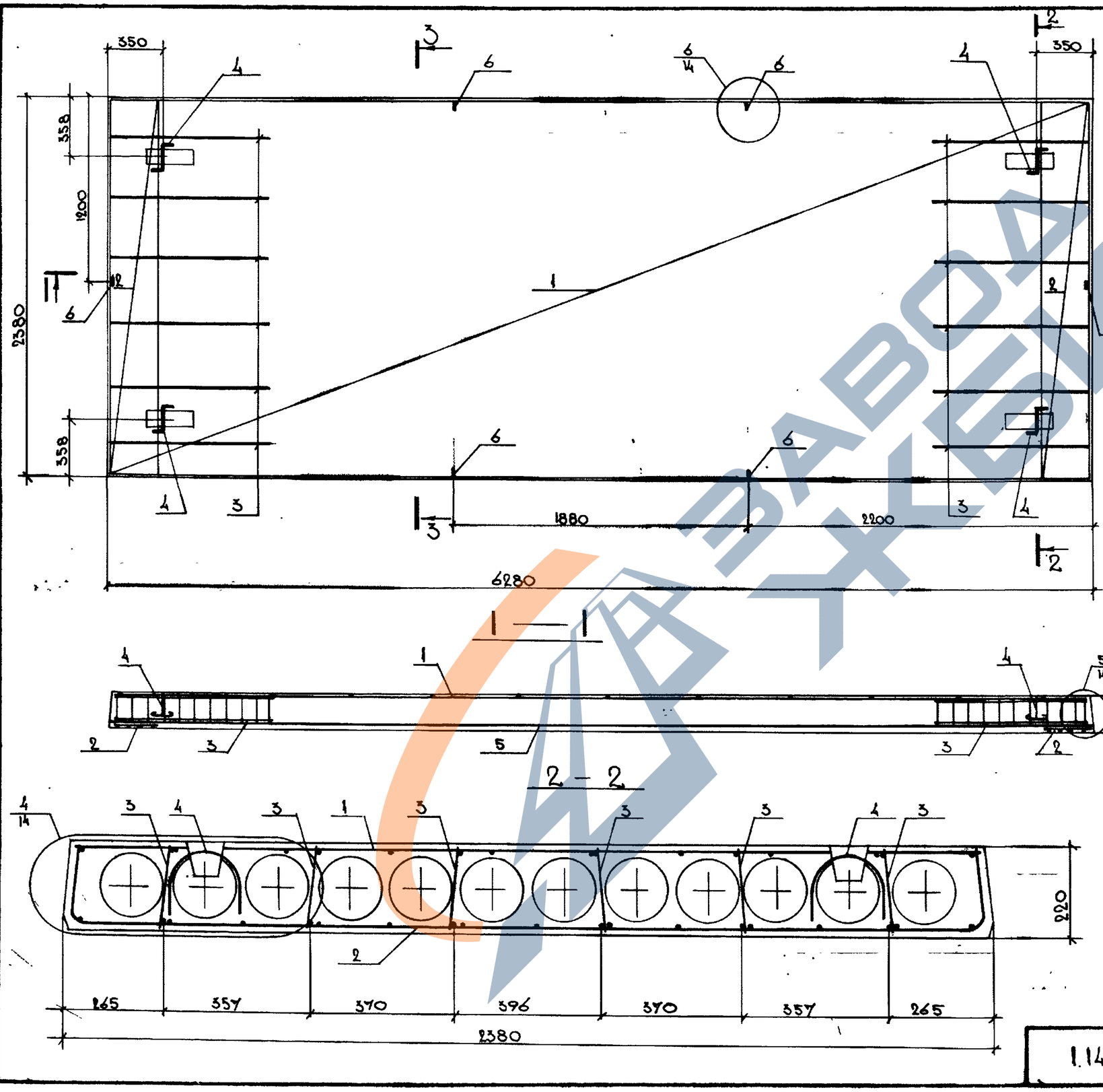

3 — 3

Рис. 1

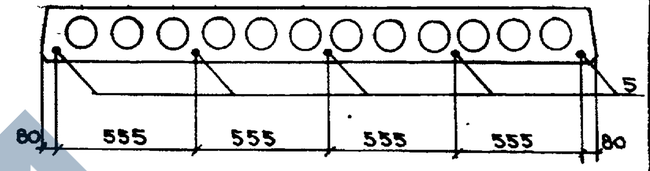

Рис. 2

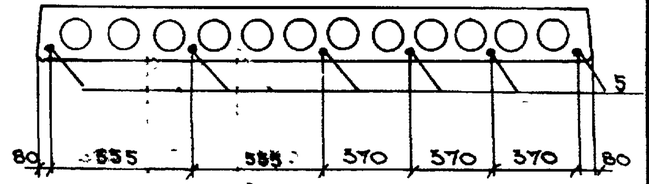

Рис. 3

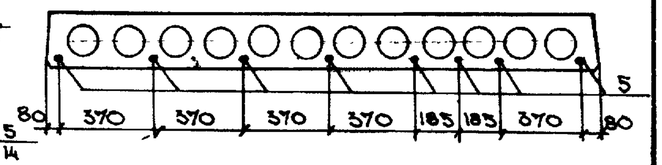

Изм.	№ уч.	Лист	№ докум.	Дата	Подп.	Филиппов

1.141.1 КЛ-3 1-2 04 СБ

Лист 2

Формат А2

Инв. № подл. | Подпись и дата | Взам. инв. №

Формат	Зона	Поз	Обозначение	Наименование	Кол. на исполнение 1.141.1 КЛ-3 1-2 05 –	01	02	Примечание
				Документация				
А3			1.141.1 КЛ-3 1-2 05 СБ	Сборочный чертеж				
А3			ПЗ	Пояснительная записка				
А3			ВРС	Ведомость расхода стали на элемент, кг				
				Сборочные единицы				Масса 1поз. кг
А3		1	1.141.1 КЛ-3 2-1 01 -31	Сетка АС $\frac{4Вр1-400}{5Вр1-250}$ 94×590 $\frac{50+100}{70}$	1	1	1	
А3		2	-20	Сетка СК-1	2	2	2	
А3		3	-24	Каркас КК-1	6	6	6	
				Детали				
А4		4	1.031 КЛ-1 выпуск 6-12	Петля СП8-10	4	4	4	0.66
				Стержень напрягаемый				
				ГОСТ 5781-82				
Б4		5		⌀12 AIV L=5980	3			5.31
Б4		5		⌀14 AIV L=5980		3	4	7.24
А3		6	1.141.1 КЛ-3 2-1 01 -19	ОС-3	6	6	6	
				Материалы				
				Бетон тяжелый класс В20	0.14	0.14	0.14	$м^3$
				ГОСТ 26633-85				
					ПК60.10-5АIVт	ПК60.10-6АIVт	ПК60.10-8АIVт	

Согласовано

Взам.инв.№

Подпись и дата

Инв.№ подл.

Нач.отд.	Печерский	15.11.88
Гл.конст.	Бунич	"
Гл.спец.	Новлева	"
Рук.гр	Бабина	"
Проверил	Бабина	"
Рассчит	Мейзлина	"
Исполнил	Мейзлина	"
Н.контр.	Бунич	"

1.141.1 КЛ-3 1-2 05

Плиты перекрытий
ПК60.10-5АIVт
ПК60.10-6АIVт
ПК60.10-8АIVт

Стадия	Лист	Листов
Р	1	

ЛЕННИИПРОЕКТ
ОКУ

https://zavodjbi.com/

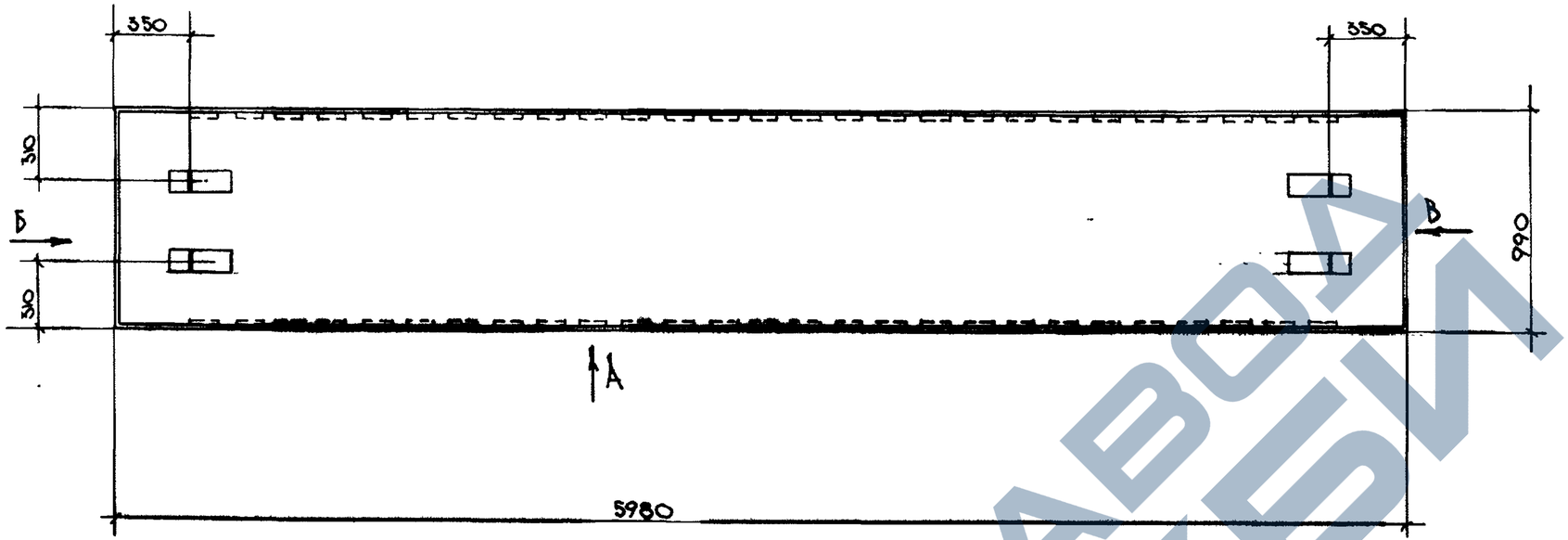

Вид А

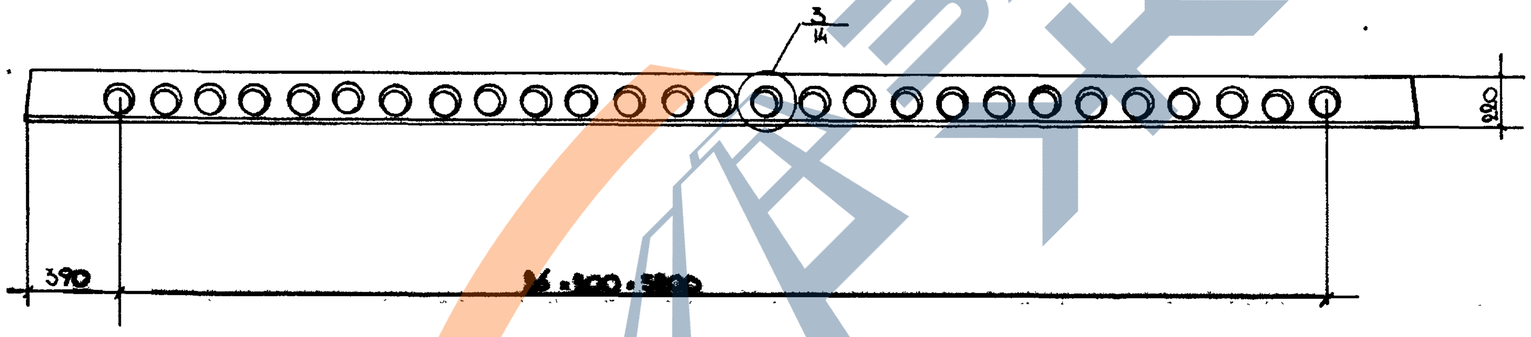

Вид Б

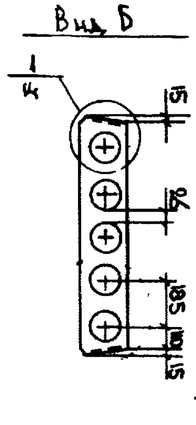

Вид В

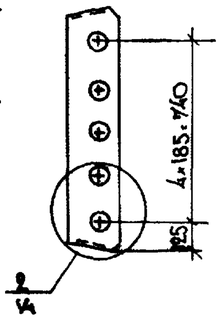

ОБОЗНАЧЕНИЕ	МАРКА	СЕЧ. 3-3 № РИСУНКА
1.141.1 КЛ-3 1-2 05-	ВК60.10-5АIVТ	1
-01	ВК60.10-6АIVТ	1
-02	ВК60.10-8АIVТ	2

Изм	№ уч.	Лист	№ докум	Дата	Подп.	Фамилия

1.141.1 КЛ-3 1-2 05 СБ

Нач.отд.	Вечерский	15.11.88
Гл.конст.	Бунич	"
Гл.спец.	Новлева	"
Рук.гр.	Бавина	"
Провер.	Бавина	"
Рассчит.	Майзлина	"
Исполнил	Майзлина	"
Н.контр.	Бунич	"

ПАНЕЛЬ ПЕРЕКРЫТИЯ
ВК60.10-5АIVТ
ВК60.10-6АIVТ Сборочный
ВК60.10-8АIVТ ЧЕРТЕЖ

Стадия	Масса	Масштаб
Р	1850	1:25
Лист 1	Листов 2	

ЛЕННИИПРОЕКТ
ОКУ

Формат 12

Согласовано

Взам.инв.№ | Подпись и дата | Инв.№ подл.

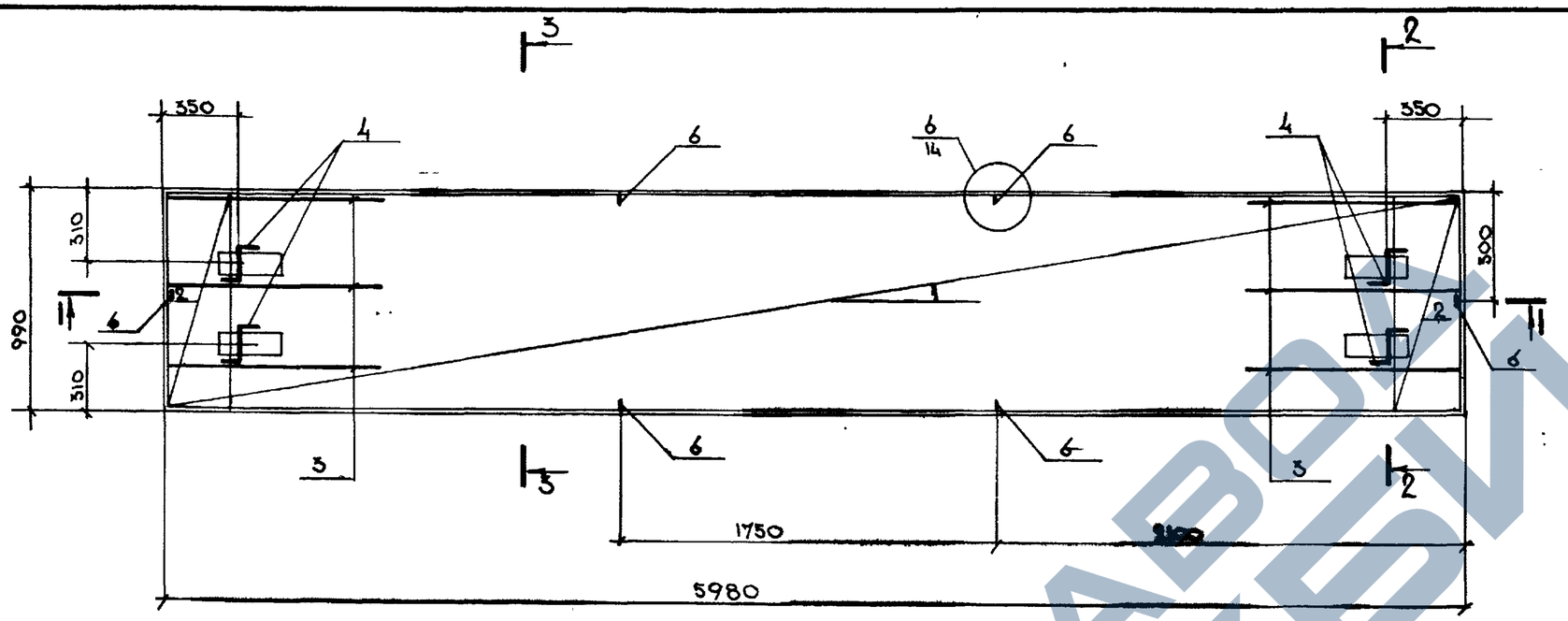

3 – 3

Рис.1

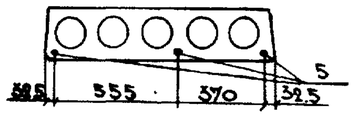

Рис.2

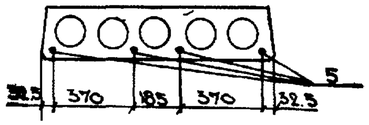

1 – 1

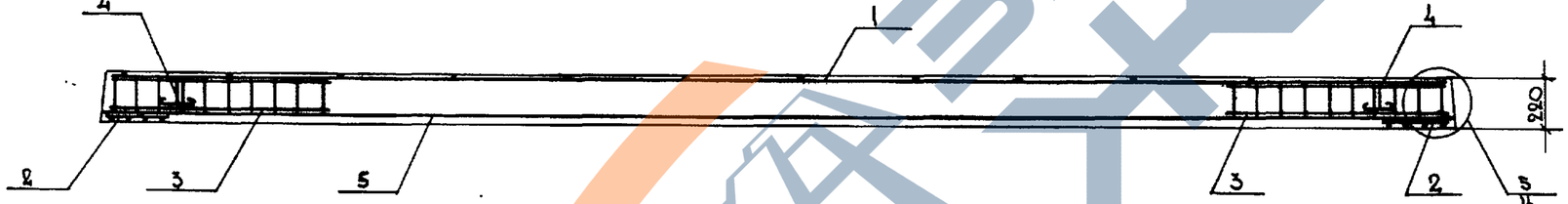

2 – 2

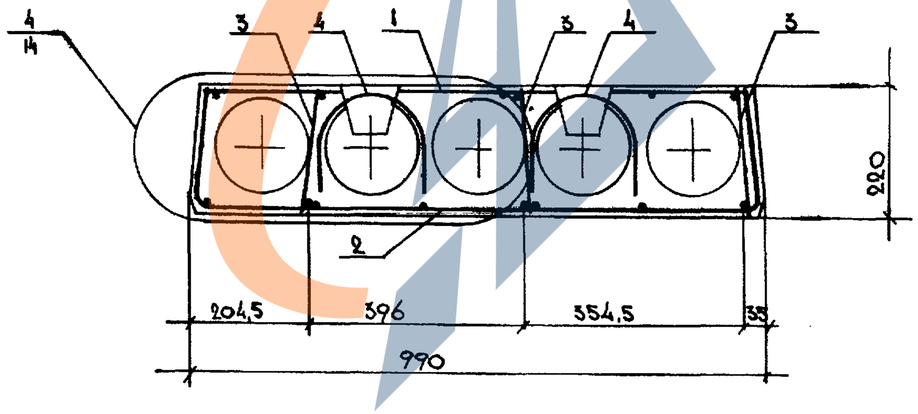

Изм.	№ уч.	Лист	№ докум.	Дата	Подп.	Фамилия

1.141.1 КЛ-3 1-2 ОСБ

Лист 2

Формат 12

Инв. № подл. | Подпись и дата | Взам. инв. №

Т-637

Формат	Зона	Поз	Обозначение	Наименование	Кол. на исполнение 1.141.1 КЛ-3 1-2 06			Примечание
					-	01	02	
				Документация				
А3			1.141.1 КЛ-3 1-2 06 СБ	Сборочный чертеж				
А3			ПЗ	Пояснительная записка				
А3			ВРС	Ведомость расхода				
				стали на элемент, кг				
					-			
				Сборочные единицы	-	-	-	Масса 1 поз. кг
А3		1	1.141.1 КЛ-3 2-1 01 -32	Сетка 4С $\frac{4Bp1-500}{3Bp1-250}$ Ш=590 $\frac{50+100}{70}$	1	1	1	
А3		2	-21	Сетка СК-2	2	2	2	
А3		3	-24	Каркас КК-1	6	6	6	
				Детали				
А4		4	1.031 КЛ-1 выпуск 6-1.2	Петля СП8 - 12	4	4	4	0.94
				Стержень напрягаемый				
				ГОСТ 5781-82				
Б4		5		⌀12 AIV ; L=5980	4			531
Б4		5		⌀14 AIV L=5980		3	4	724
А3		6	1.141.1 КЛ-3 2-1 01 - 19	ОС-3	6	6	6	
				Материалы				
				Бетон тяжелый класс В25	0.89	0.89	0.89	м³
				ГОСТ 26633-85				
					ПК60.12-5АIVТ	ПК60.12-6АIVТ	ПК60.12-8АIVТ	

Согласовано

Взам. инв. №

Подпись и дата

Инв. № подл.

Нач. отд.	Печерский		15.11.88
Гл. конст.	Бунич		"
Гл. спец.	Новлева		"
Рук. гр.	Бабина		"
Проверил	Бабина		"
Рассчит.	Мадзаева		"
Исполнил	Мадзаева		"
Н. контр.	Бунич		"

1.141.1 КЛ-3 1-2 06

Плиты перекрытий
ПК60.12-5АIVТ
ПК60.12-6АIVТ
ПК60.12-8АIVТ

Стадия	Лист	Листов
Р	1	

ЛЕННИИПРОЕКТ
ОКУ

КЛ

ЗАВОДА ЖБИ

https://zavodjbi.com/

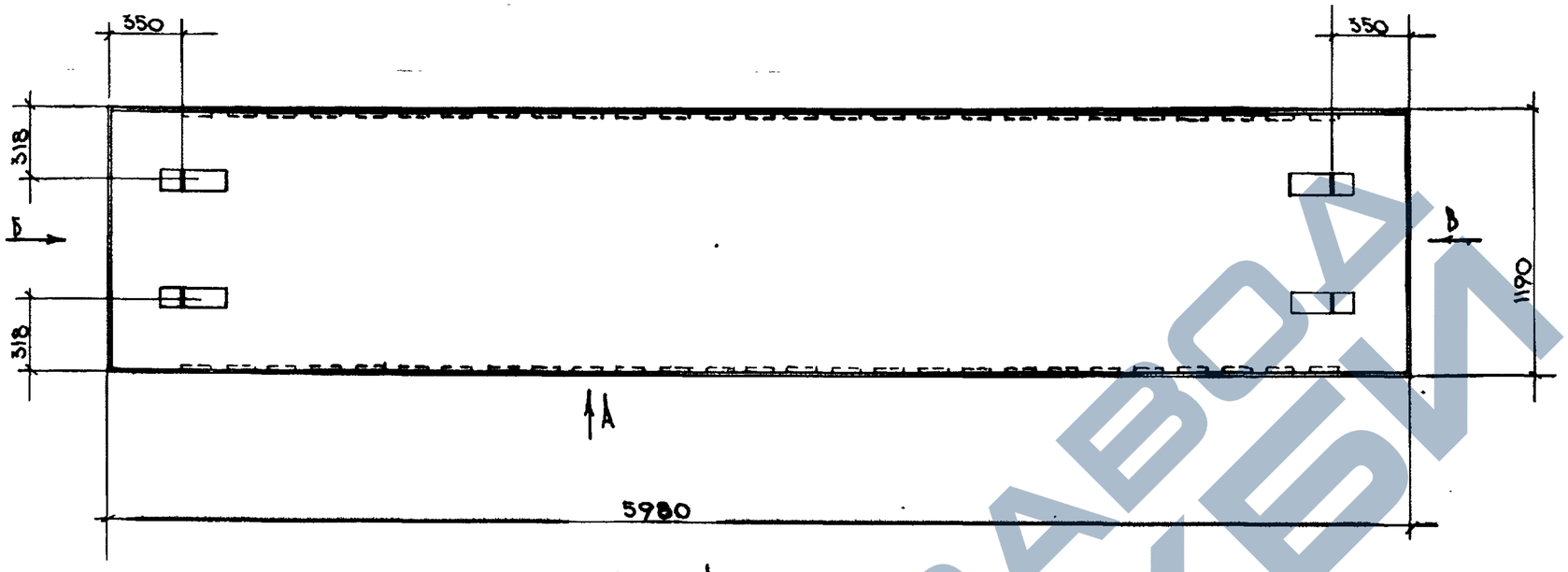

Вид А

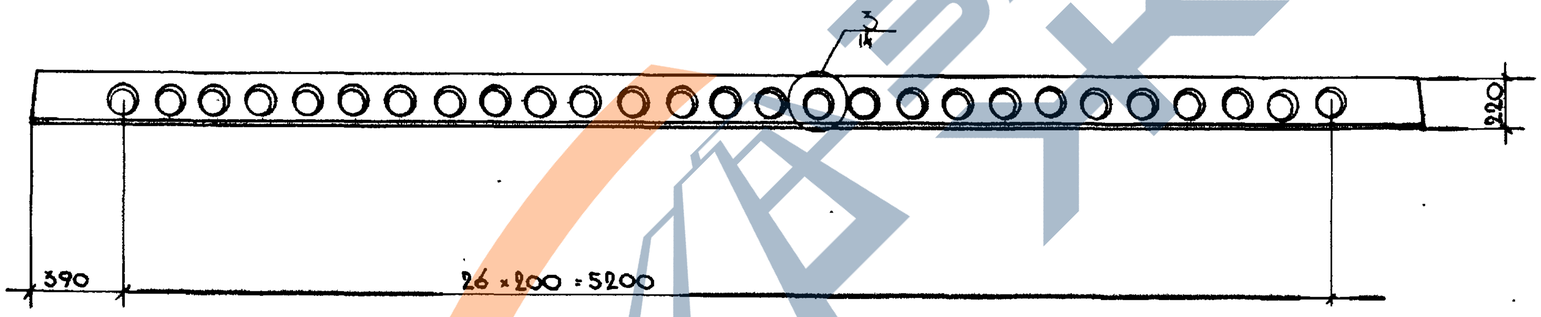

Вид Б

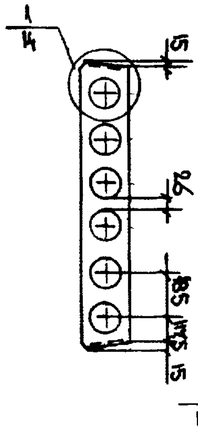

Вид В

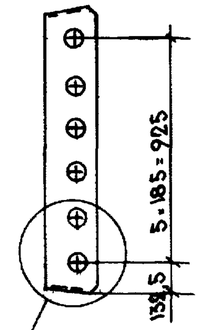

ОБОЗНАЧЕНИЕ	МАРКА	сеч. 3-3 № рисунка
1.141.1КЛ-3 1-2 06 -	ПК60.12 - 5АIVТ	1
-01	ПК60.12 - 6АIVТ	2
-02	ПК60.12 - 8АIVТ	1

Изм	№ уч.	Лист	№ докум.	Дата	Подп.	Фамилия

1.141.1КЛ-3 1-2 06 СБ

Нач.отд.	Печерский		15.11.89
Гл.конст.	Бунич		"
Гл.спец.	Новлева		"
Рук.гр.	Бабина		"
Проверил	Бабина		"
Рассчит.	Майзлина		"
Исполнил	Майзлина		"
Н.контр.	Бунич		"

ПЛИТЫ ПЕРЕКРЫТИЙ
ПК60.12 - 5АIVТ
ПК60.12 - 6АIVТ
ПК60.12 - 8АIVТ
Сборочный чертеж

Стадия	Масса	Масштаб
Р	2225	1:25
Лист 1	Листов 2	

ЛЕННИИПРОЕКТ
ОКУ

Формат 12

Согласовано

Взам инв №

Подпись и дата

Инв.№ подл.

https://zavodjbi.com/

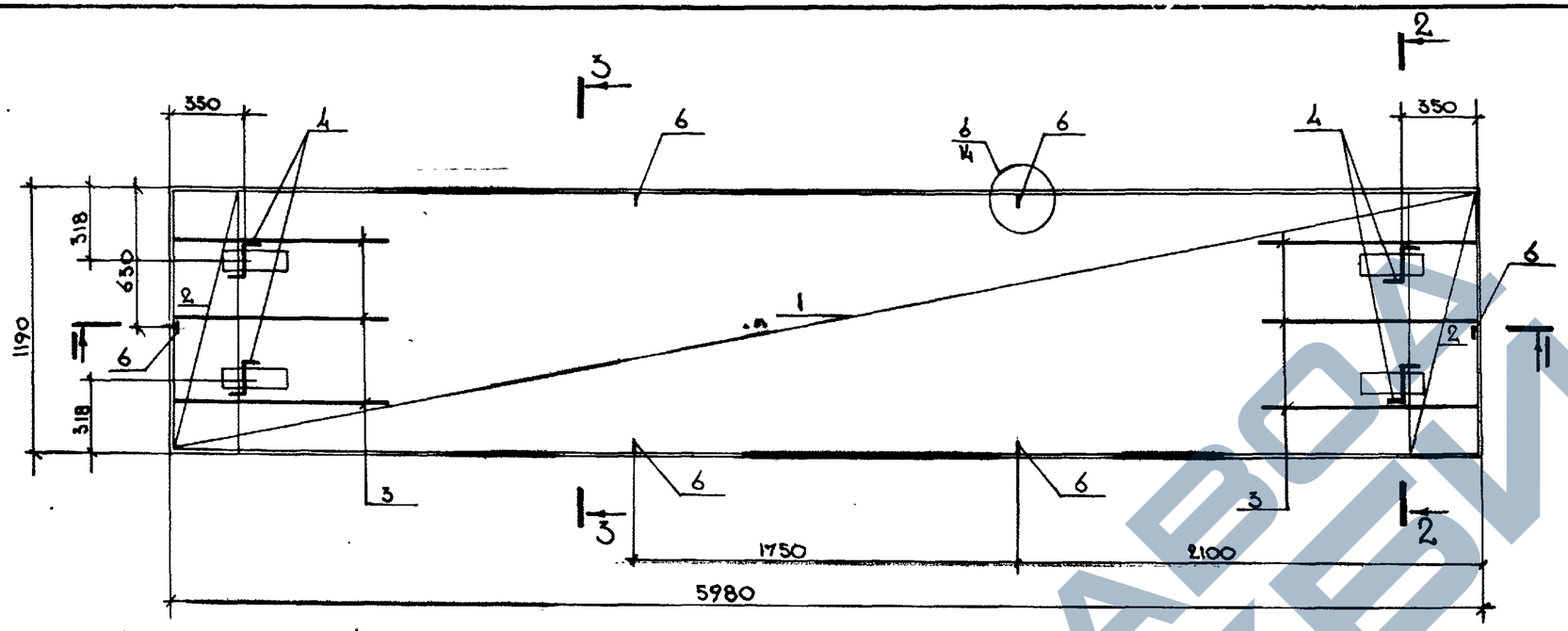

3 - 3

Рис. 1

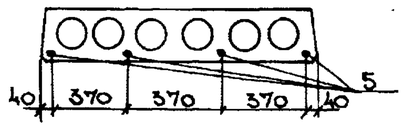

Рис. 2

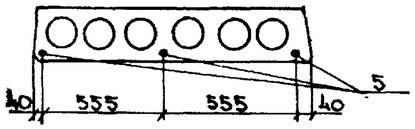

1 — 1

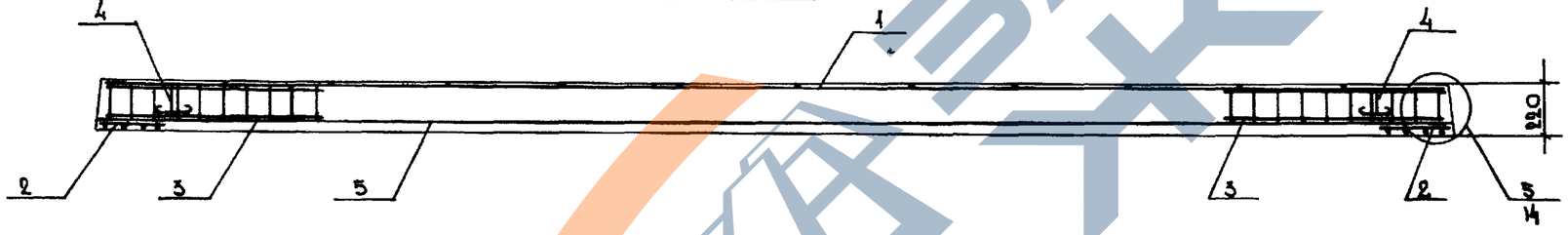

2 — 2

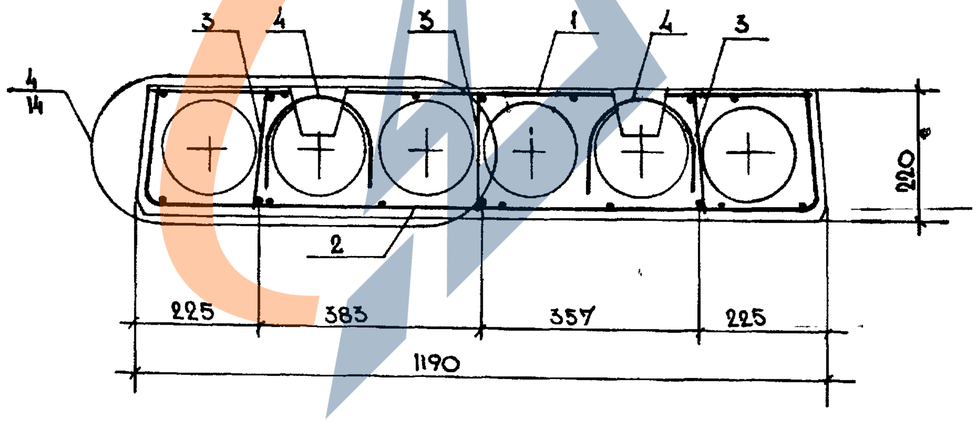

Взам.инв.№							
Подпись и дата							
Инв.№ подл.							

Изм	№ уч.	Лист	№ докум	Дата	Подп.	Фамилия

1.141.1 КЛ-3 1-2 ОВСБ

Пи. 2

Формат 12

К1

Т-637

Формат	Зона	Поз	Обозначение	Наименование	Кол. на исполнение 1.141.1 КЛ-3 1-2 07		Примечание
					-	01	
				Документация			
А3			1.141.1 КЛ-3 1-2 07 СБ	Сборочный чертеж			
А3			ПЗ	Пояснительная записка			
А3			ВРС	Ведомость расхода			
				стали на элемент, кг			
					-		
				Сборочные единицы	-	-	Масса 1поз. кг
А3		1	1.141.1 КЛ-3 2-1 01 -33	Сетка 4С $\frac{4Вр I-500/200}{3Вр I-250}$ / Г/А×590 $\frac{50+100}{20}$	1	1	
А3		2	-22	Сетка СК-3	2	2	
А3		3	-24	Каркас КК-1	10	10	
-							
				Детали			
А4		4	1.031 КЛ-1 выпуск 6-12	Петля СП8-12	4	4	0.94
				Стержень напрягаемый			
				ГОСТ 5781-82			
Б.4		5		⌀14 А IV L=5980	5	6	7.24
Б.4							
А3		6	1.141.1 КЛ-3 2-1 01 -19	ОС-3	6	6	
				Материалы			
				Бетон тяжелый класс В20	1.34	1.34	м³
				ГОСТ 26633-85			
					ПК60.18-6АIVТ	ПК60.18-8АIVТ	

Согласовано

Взам.инв.№

Подпись и дата

Инв.№ подл.

Нач. отд.	Печерский	[signature]	15.11.88
Гл. конст.	Бунич	[signature]	"
Гл. спец.	Новлева	[signature]	"
Рук. гр.	Бабина	[signature]	"
Провер.	Бабина	[signature]	"
Рассчит.	Майзлина	[signature]	"
Исполнил	Майзлина	[signature]	"
Н. контр.	Бунич	[signature]	"

1.141.1 КЛ-3 1-2 07

Панты перекрытий
ПК60.18-6АIVТ
ПК60.18-8АIVТ

Стадия	Лист	Листов
Р	1	

ЛЕННИИПРОЕКТ
ОКУ

К1

ЗАВОД ЖБИ

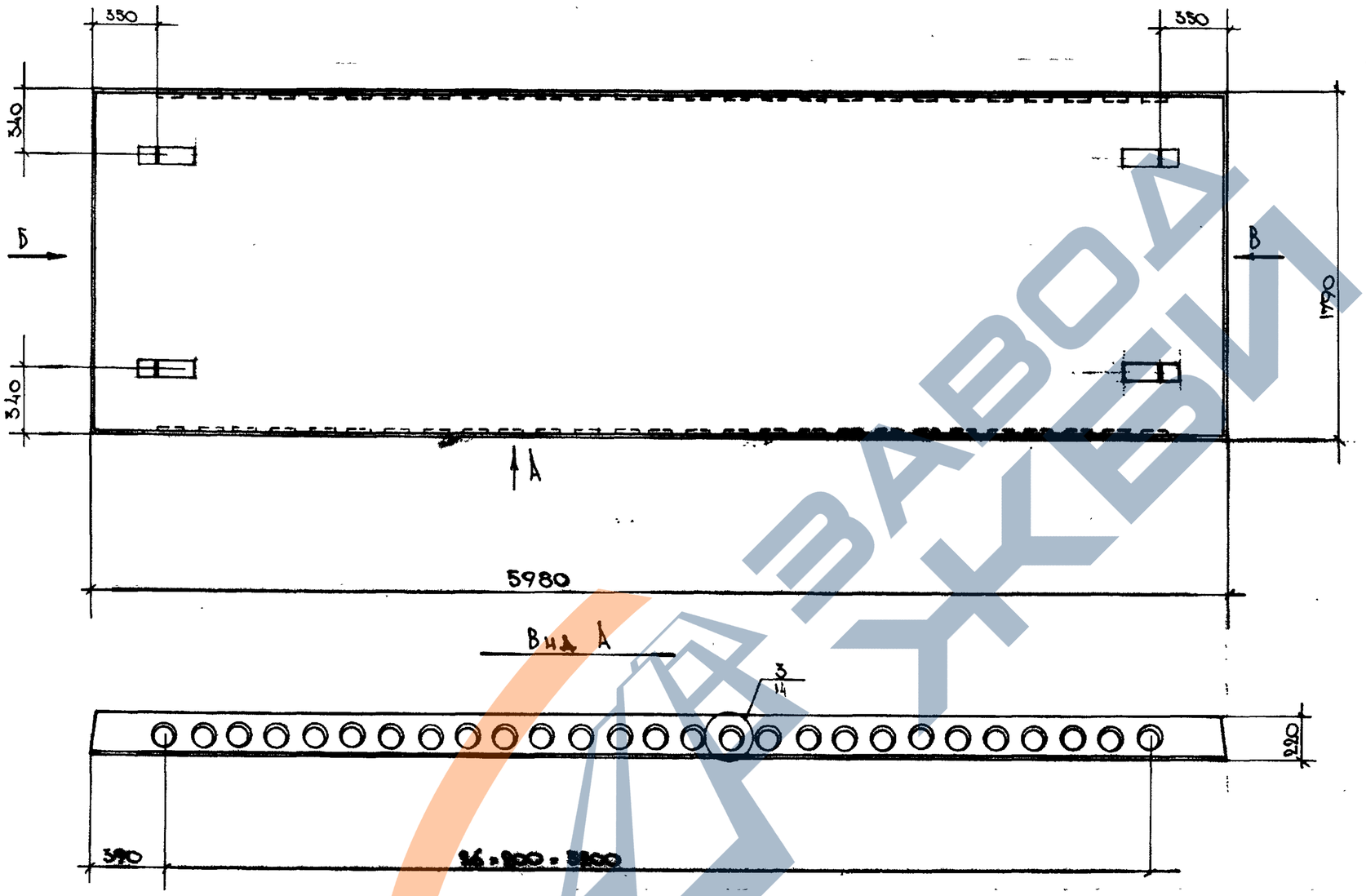

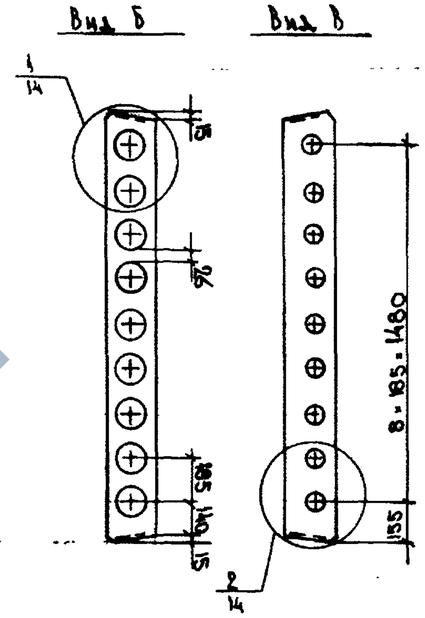

ОБОЗНАЧЕНИЕ	МАРКА	СЕЧ. 3-3 № РИСУНКА
1.141.1 КЛ-3 1-2 ОУ-	ПК60.18 - 6АIIIВТ	1
-01	ПК60.18 - 8АIIIВТ	2

Изм	№ уч.	Лист	№ докум.	Дата	Подп.	Фамилия

1.141.1 КЛ-3 1-2 ОУ СБ

Нач. отд.	Печерский		5.11.87
Гл. конст.	Бунин		
Гл. спец.	Новеева		
Рук. гр.	Бабина		
Проверил	Бабина		
Разраб.	Майзлина		
Исполнил	Майзлина		
Н. контр.	Бунин		

ПЛИТЫ ПЕРЕКРЫТИЙ
ПК60.18 - 6АIIIВТ
ПК60.18 - 8АIIIВТ
Сборочный чертеж

Стадия	Масса	Масштаб
Р	3350	1:25
Лист 1	Листов 2	

ЛЕННИИПРОЕКТ
ОКУ

Формат 12

Согласовано

Взам. инв. №

Подпись и дата

Инв. № подл.

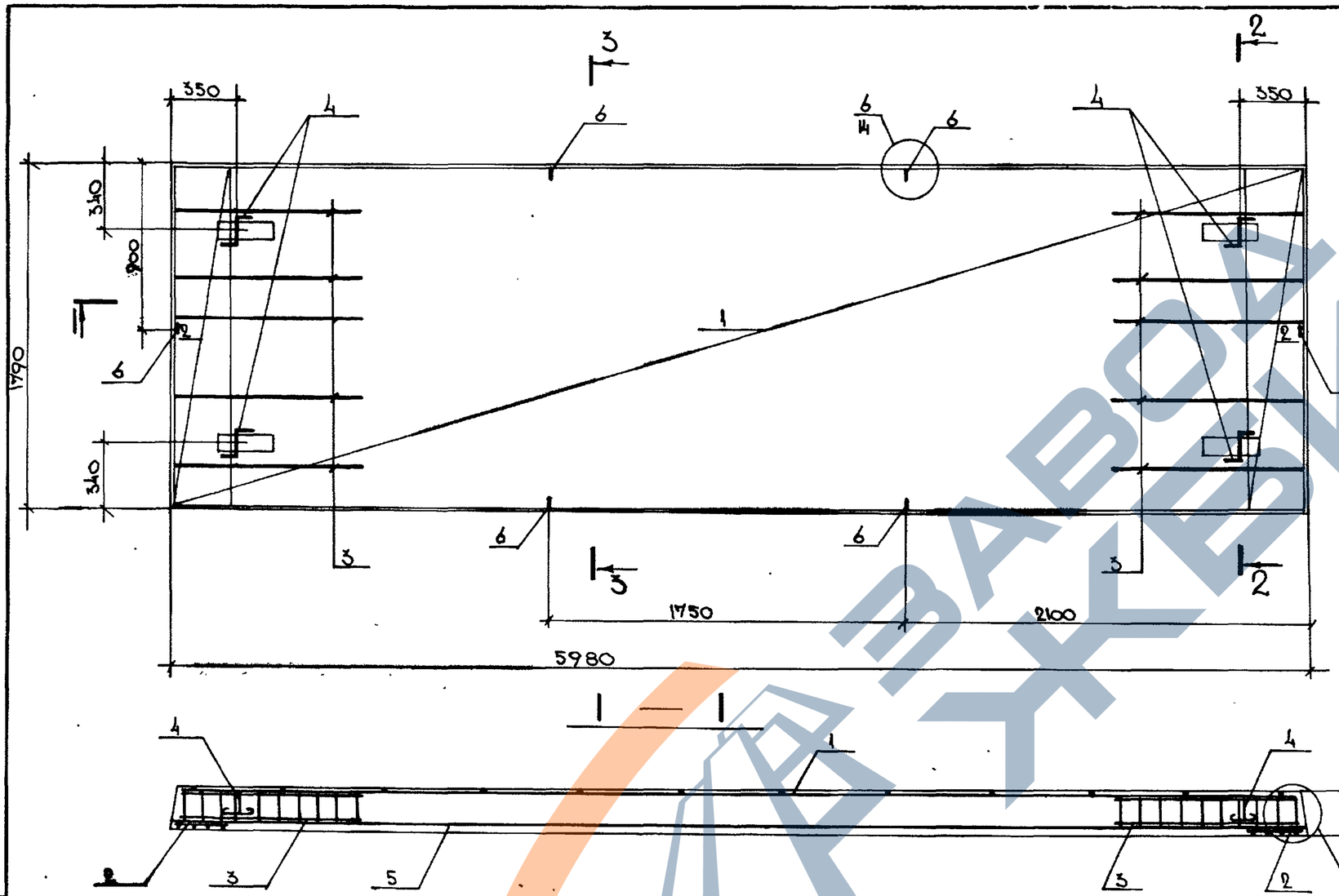

3 – 3

Рис. 1

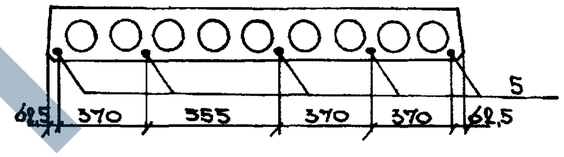

Рис. 2

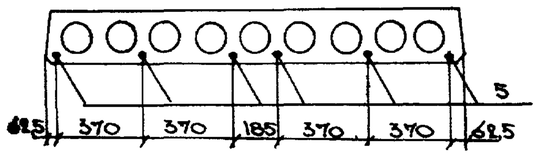

1 — 1

2 – 2

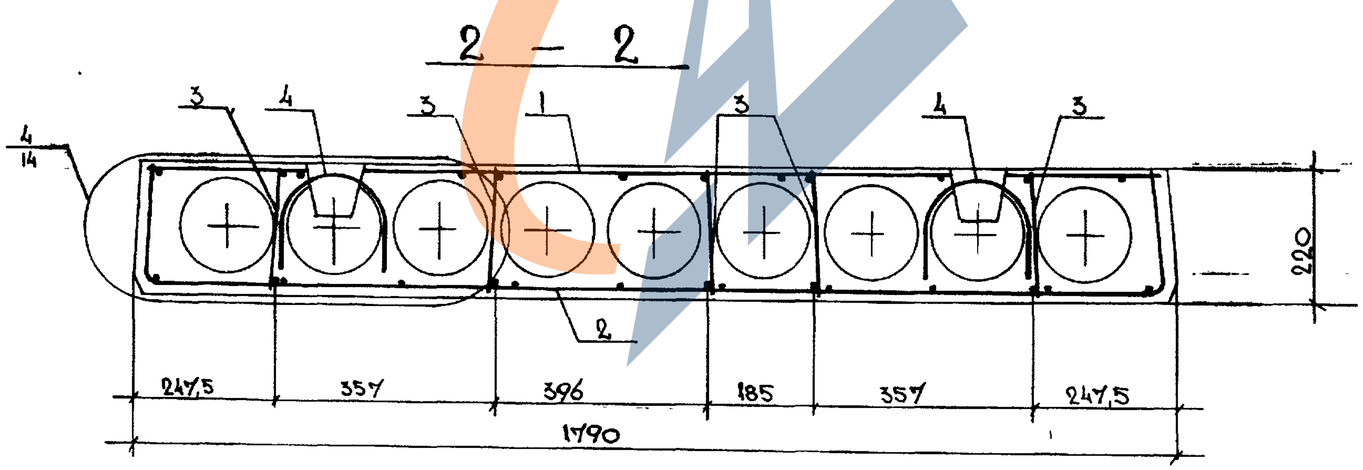

Изм	№ уч.	Лист	№ докум.	Дата	Подп.	Фамилия

1.141.1 КЛ-3 1-2 ОУСБ

Лист 2

Формат 12

КЛ

Инв.№ подл. | Подпись и дата | Взам.инв.№

Т-637

https://zavodjbi.com/

Формат	Зона	Поз	Обозначение	Наименование	Кол. на исполнение 1.141.1 КЛ-3 1-2 08			Примечание
					–	01		
				Документация				
А3			1.141.1 КЛ-3 1-2 08 СБ	Сборочный чертеж				
А3			ПЗ	Пояснительная записка				
А3			ВРС	Ведомость расхода стали на элемент, кг				
					–			
				Сборочные единицы	/			Масса 1поз кг
А3		1	1.141.1 КЛ-3 2-1 01 -29	Сетка 4С $\frac{4Bp\text{I}-400}{3Bp\text{I}-250}$ 94×530 $\frac{100+2000}{70}$	1	1		
А3		2	-20	Сетка СК-1	2	2		
А3		3	-24	Каркас КК-1	6	6		
				Детали				
А4		4	1.031 КЛ-1 выпуск 6-1.2	Петля СП8-10	4	4		0.66
Б4		5		Стержень напрягаемый				
				ГОСТ 5781-82				
				⌀12 AIV L=5380	3	4		4.78
А3		6	1.141.1 КЛ-3 2-1 01 -19	ОС-3	6	6		
				Материалы				
				Бетон тяжелый класс	0.67	0.67		м³
				В20 ГОСТ 26633-85				
					ВК34.10-6АIVТ	ВК34.10-8АIVТ		

Согласовано

Взам.инв.№

Подпись и дата

Инв.№ подл.

Нач.отд.	Печерский		15.11.88
Гл.конст.	Бунич		"
Гл.спец.	Новлева		"
Рук.гр.	Бабина		"
Проверил	Бабина		"
Рассчит.	Кузьмина		"
Исполнил	Мальцина		"
Н.контр.	Бунич		"

1.141.1 КЛ-3 1-2 08

Плиты перекрытий
ВК34.10-6АIVТ
ВК34.10-8АIVТ

Стадия	Лист	Листов
Р	1	1

ЛЕННИИПРОЕКТ
ОКУ

ЗАВОД ЖБИ

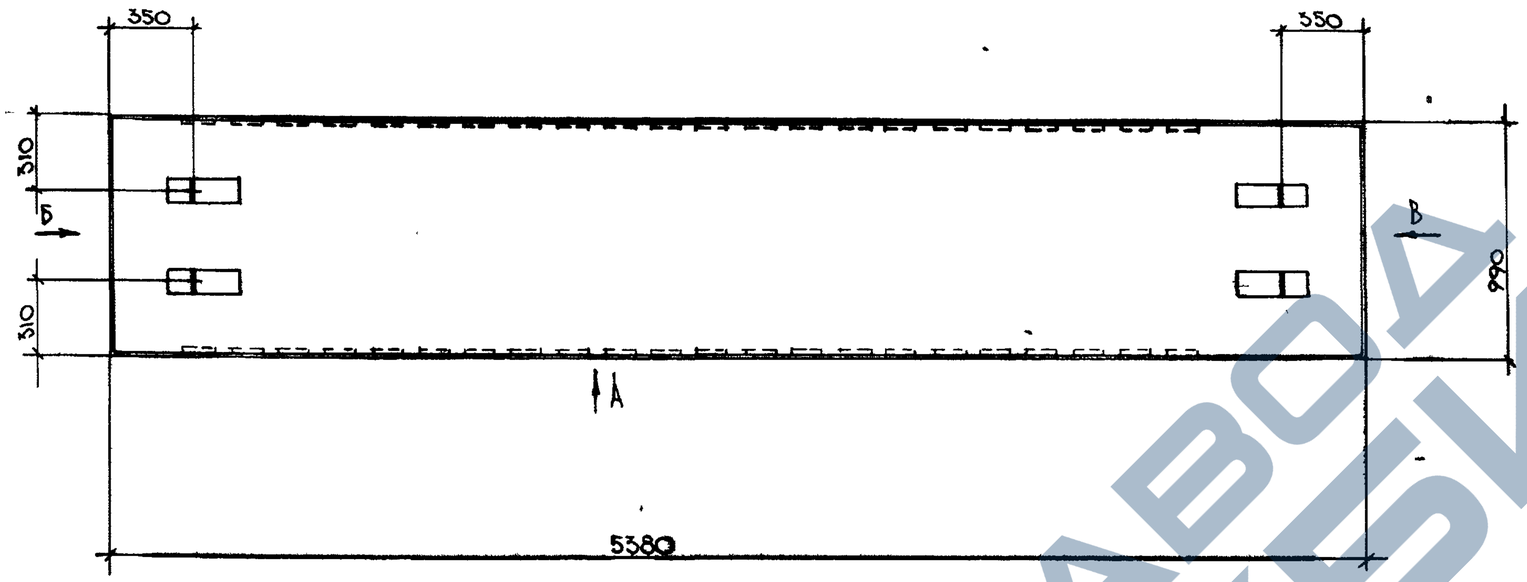

Вид Б

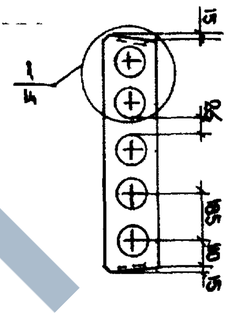

Вид В

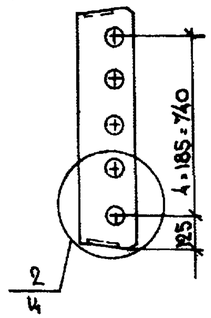

Вид А

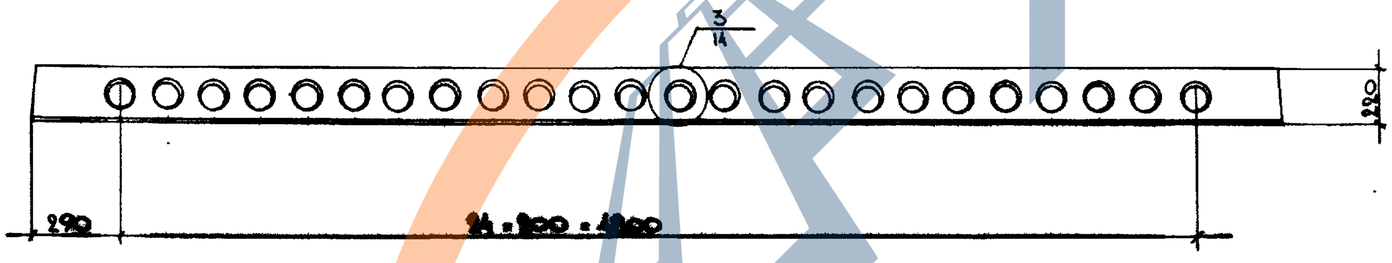

ОБОЗНАЧЕНИЕ	МАРКА	Сеч. 3-3 № рисунка
1.141.1КЛ-3 1-2 08-	ПК54.10-6АIVТ	1
-01	ПК54.10-8АIVТ	2

Изм	№ уч.	Лист	№ докум	Дата	Подп.	Фамилия

1.141.1КЛ-3 1-2 08СБ

Нач.отд.	Печерский		15.11.88
Гл.конст.	Бунич		
Гл.спец.	Новлева		
Рук.гр.	Бавина		
Проверил	Бавина		
Рассчит.	Кузьмина		
Исполнил	Майзлина		
Н.контр.	Бунич		

Плиты перекрытий

ПК54.10-6АIVТ

ПК54.10-8АIVТ

Сборочный чертеж

Стадия	Масса	Масштаб
Р	1675	1:25
Лист 1	Листов 2	

ЛЕННИИПРОЕКТ
ОКУ

Формат 12

Согласовано

Взам.инв.№

Подпись и дата

Инв.№ подл.

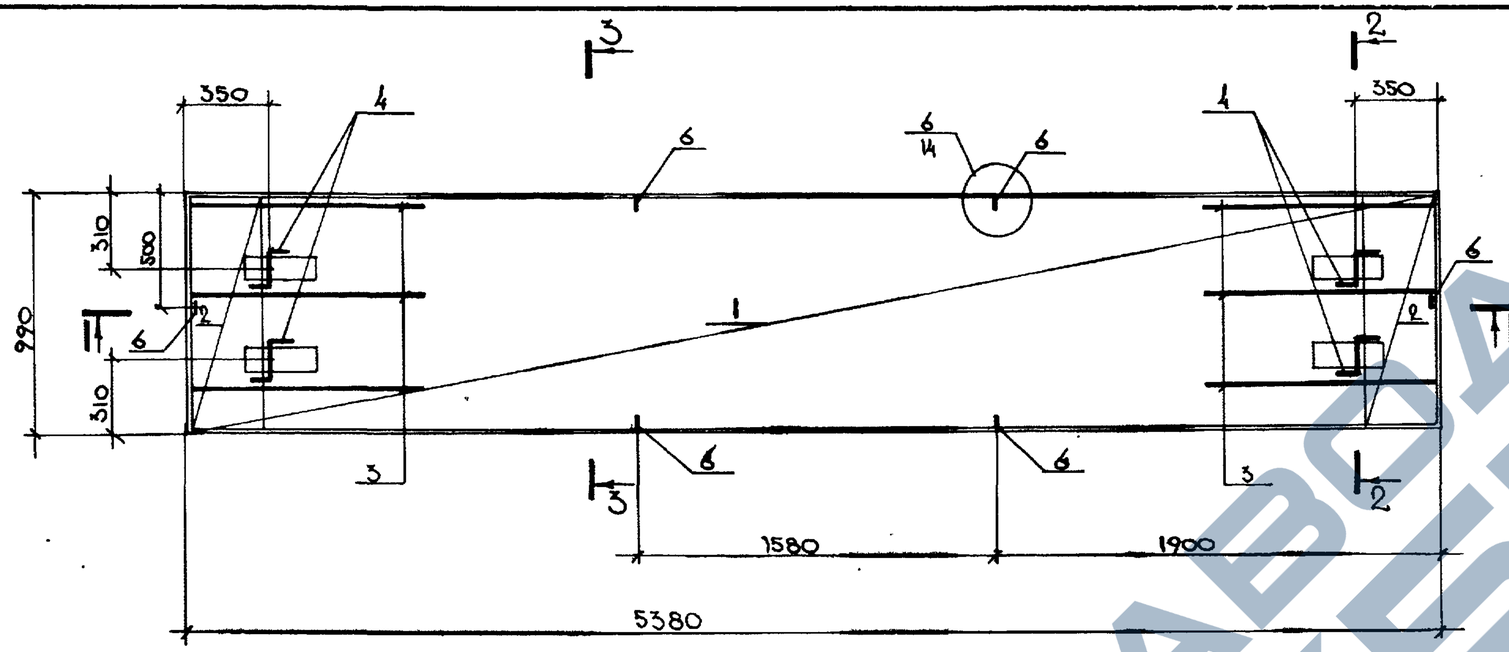

3 — 3

Рис. 1

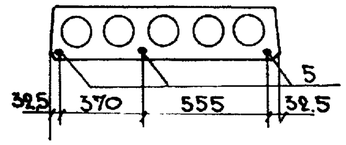

Рис. 2

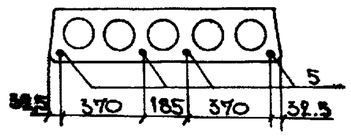

1 — 1

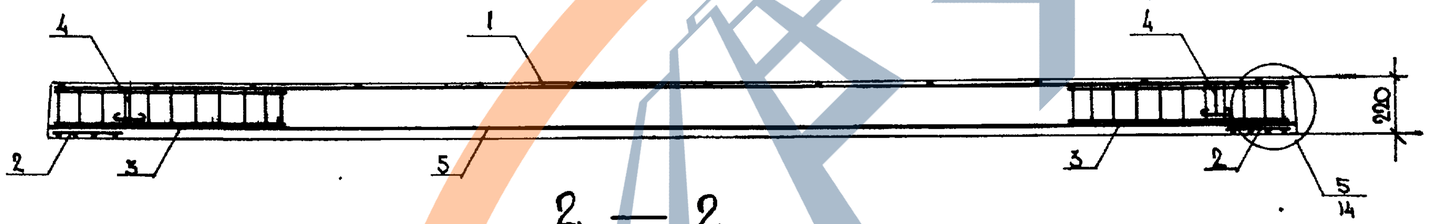

2 — 2

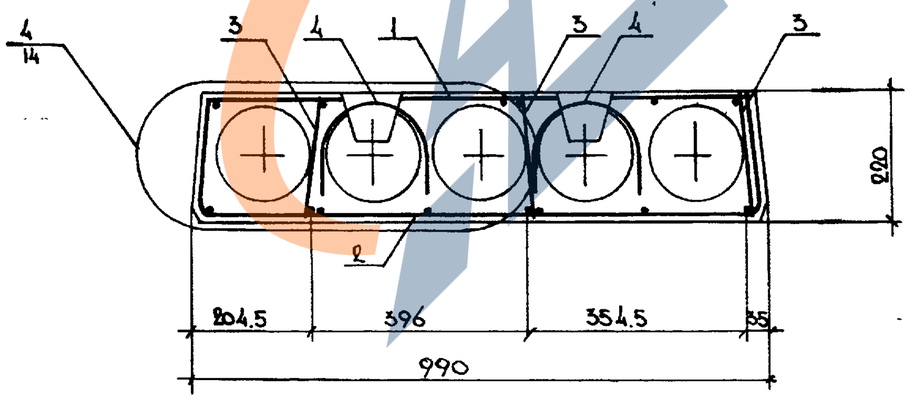

Изм.	№ уч.	Лист	№ докум.	Дата	Подп.	Фамилия

1.141.1 КЛ-3 1-2 ОВСБ

Лист 2

Формат А2

КЛ

Инв.№ подл. | Подпись и дата | Взам.инв.№

Т-637

https://zavodgbi.com/

Формат	Зона	Поз	Обозначение	Наименование	Кол. на исполнение 1.141.1 КЛ-3 1-2 09		Примечание
					-	01	
				Документация			
А3			1.141.1 КЛ-3 1-2 09 СБ	Сборочный чертеж			
А3			ПЗ	Пояснительная записка			
А3			ВРС	Ведомость расхода			
				стали на элемент, кг			
					-		
				Сборочные единицы	-		Масса 1поз, кг
А3		1	1.141.1 КЛ-3 2-1 01 -30	Сетка 4С $\frac{4ВрI-500}{3ВрI-250}$ 114×530 $\frac{100+200}{70}$	1	1	
А3		2	-21	Сетка СК-2	2	2	
А3		3	-24	Каркас КК-1	6	6	
				Детали			
А4		4	1.031 КЛ-1 выпуск 6-1.2	Петля СП8-10	4	4	0 66
Б4		5		Стержень напрягаемый			
				гост 5781-82			
				⌀12 А IV L=5380	3	4	4.78
А3		6	1.141.1 КЛ-3 2-1 01 -19	ОС-3	6	6	
				Материалы			
				Бетон тяжелый класс В20	0.81	0.81	м³
				гост 26633-85			
					ПК54.12-5А IV Т	ПК54.12-8А IV Т	

Согласовано

Взам.инв.№

Подпись и дата

Инв.№ подл.

Нач.отд.	Печерский	[signature]	15.11.88
Гл.конст.	Бунич	[signature]	"
Гл.спец.	Новлева	[signature]	"
Рук. гр.	Бабина	[signature]	"
Проверил	Бабина	[signature]	"
Рассчит.	Кузьмина	[signature]	"
Исполнил	Майзлина	[signature]	"
Н. контр.	Бунич	[signature]	"

1.141.1 КЛ-3 1-2 09

Плиты перекрытий
ПК54.12-5А IV Т
ПК54.12-8А IV Т

Стадия	Лист	Листов
Р	1	1

ЛЕННИИПРОЕКТ
Оку

Формат А3

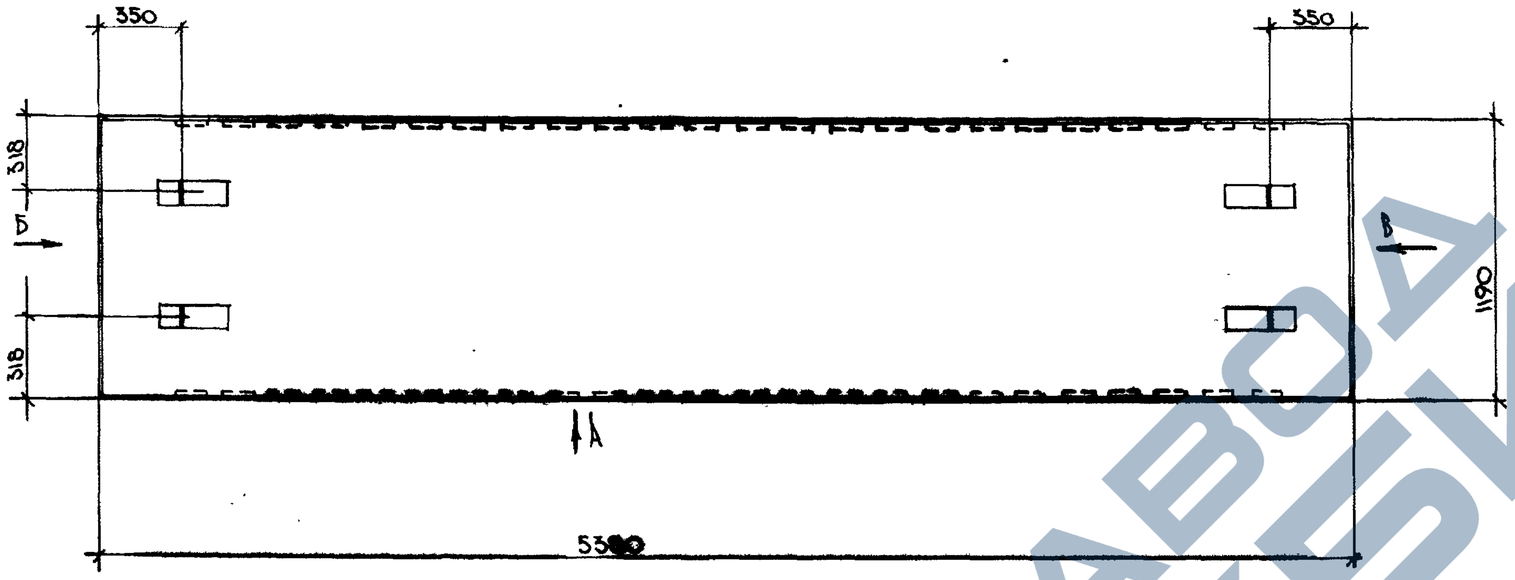

Вид Б

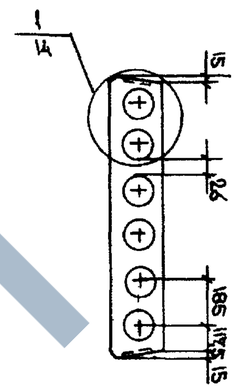

Вид В

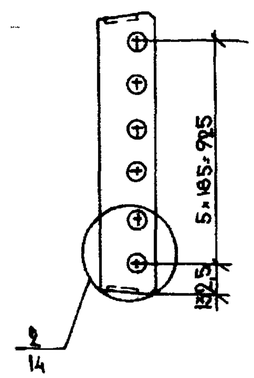

Вид А

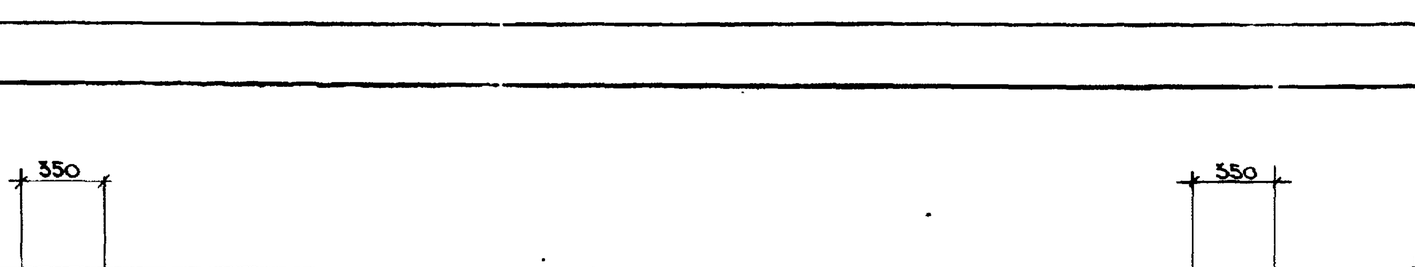

ОБОЗНАЧЕНИЕ	МАРКА	Сеч. 3-3 № рисунка
1.141.1 КЛ-3 .1-2 09-	ПК54.12-5АIVТ	1
-01	ПК54.12-8АIVТ	2

				Изм	№ уч.	Лист	№ докум	Дата	Подп.	Фамилия

Нач.отд.	Печерский		15.11.88
Гл.конст.	Бунин		"
Гл.спец.	Новцева		"
Рук.гр.	Бабина		"
Провер.	Бабина		"
Рассчит.	Кузьмина		"
Исполнил	Майзлина		"
Н.контр.	Бунин		"

1.141.1 КЛ-3 1-2 09СБ

Плиты перекрытий
ПК54.12-5АIVТ
ПК54.12-8АIVТ
Сборочный чертеж

Стадия	Масса	Масштаб
Р	2025	1:25
Лист 1	Листов 2	

ЛЕННИИПРОЕКТ
ОКУ

Формат 12

Согласовано

Взам инв №

Подпись и дата

Инв.№ подл.

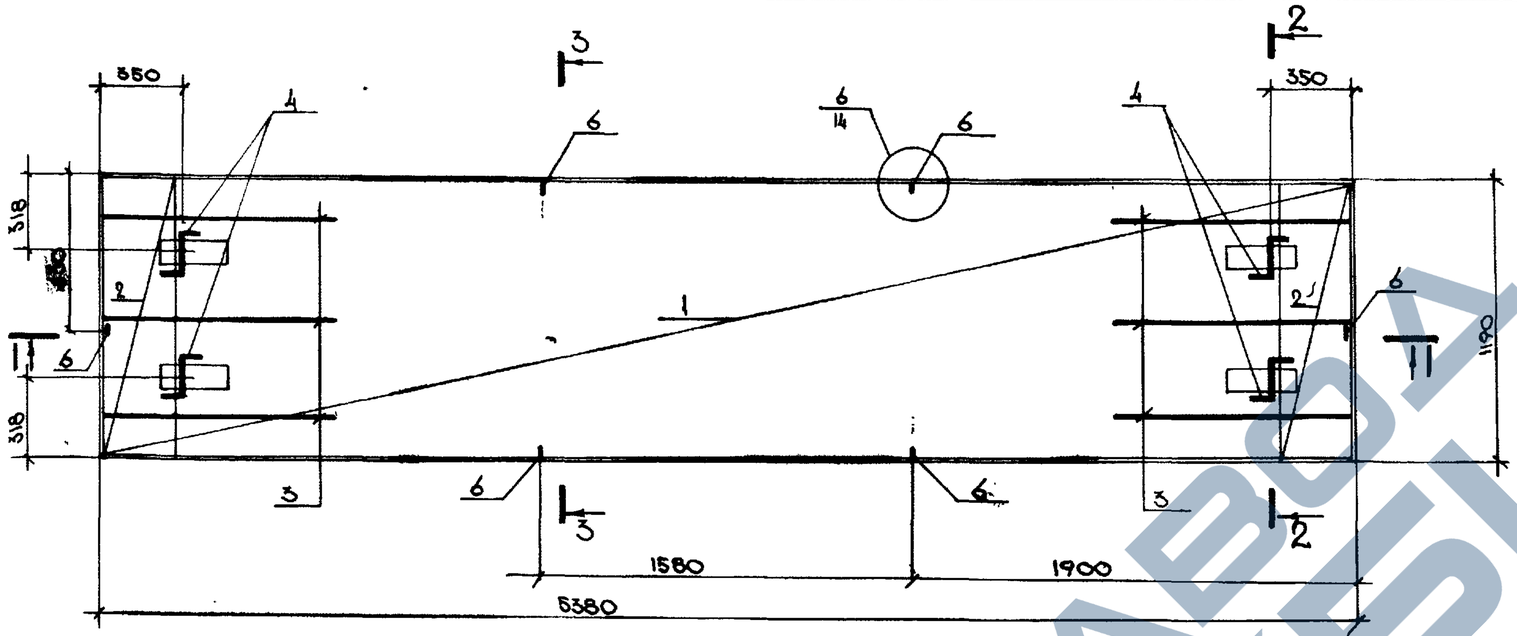

3 – 3

Рис. 1

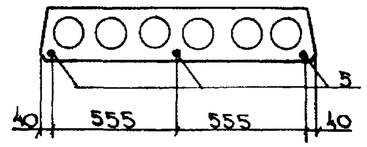

Рис. 2

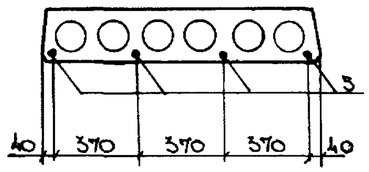

1 — 1

2 – 2

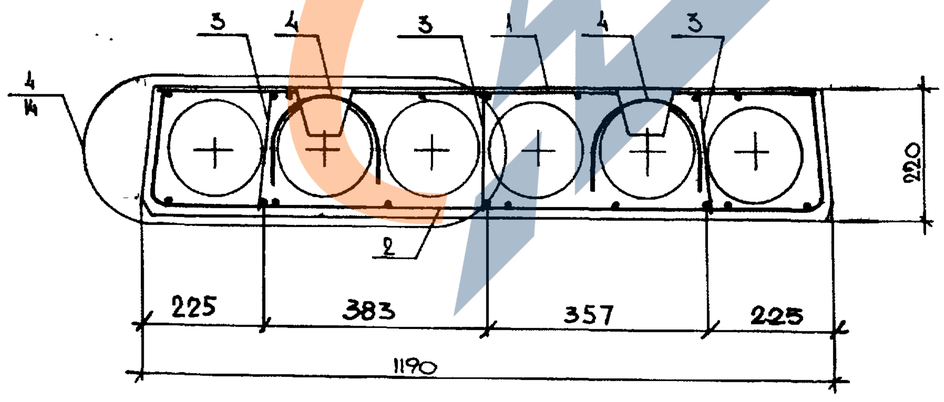

Взам.инв. №

Подпись и дата

Инв.№ подл.

1.141.1 КЛ-3	1-2	09 СБ	Лист 2

Т-586

Формат 12

Формат	Зона	Поз	Обозначение	Наименование	Кол. на исполнение 1.141.1 КЛ-3 1-2 10		Примечание
					0–	01	
				Документация			
А3			1.141.1 КЛ-3 1-2 10 СБ	Сборочный чертеж			
А3			ПЗ	Пояснительная записка			
А3			ВРС	Ведомость расхода			
				стали на элемент, кг			
					–		
				Сборочные единицы	–		Масса 1пов. кг
А3		1	1.141.1 КЛ-3 2-1 01 -27	Сетка 4С $\frac{4Вр1-400}{3Вр1-250}$ 94×300 $\frac{125}{70}$	1	1	
А3		2	-20	Сетка СК-1	2	2	
А3		3	-24	Каркас КК-1	6	6	
				Детали			
А4		4	1.031 КЛ-1 выпуск 6-1.2	Петля СП8-10	4	4	0.66
				Стержень напрягаемый			
				гост 5781-82			
Б4		5		⌀12 А IV L=5080	3	4	4,51
А3		6	1.141.1 КЛ-3 2-1 01 -19	ОС-3	6	6	
				Материалы			
				Бетон тяжелый класс В20	0.64	0.64	м³
				гост 26633-85			
					ПК51.10-6А IV Т	ПК51.10-8А IV Т	

Согласовано

Взам.инв.№

Подпись и дата

Инв.№ подл.

Нач.отд.	Печерский		15.11.88
Гл.конст	Бунич		"
Гл.спец	Новлева		"
Рук гр.	Бабина		"
Проверил	Бабина		"
Рассчит.	Кузьмина		"
Исполнил	Манзанина		"
Н контр	Бунич		"

1.141.1 КЛ-3 1-2 10

Плиты перекрытий
ПК51.10-6А IV Т
ПК51.10-8А IV Т

Стадия	Лист	Листов
Р	1	

ЛЕННИИПРОЕКТ
ОКУ

Формат А3

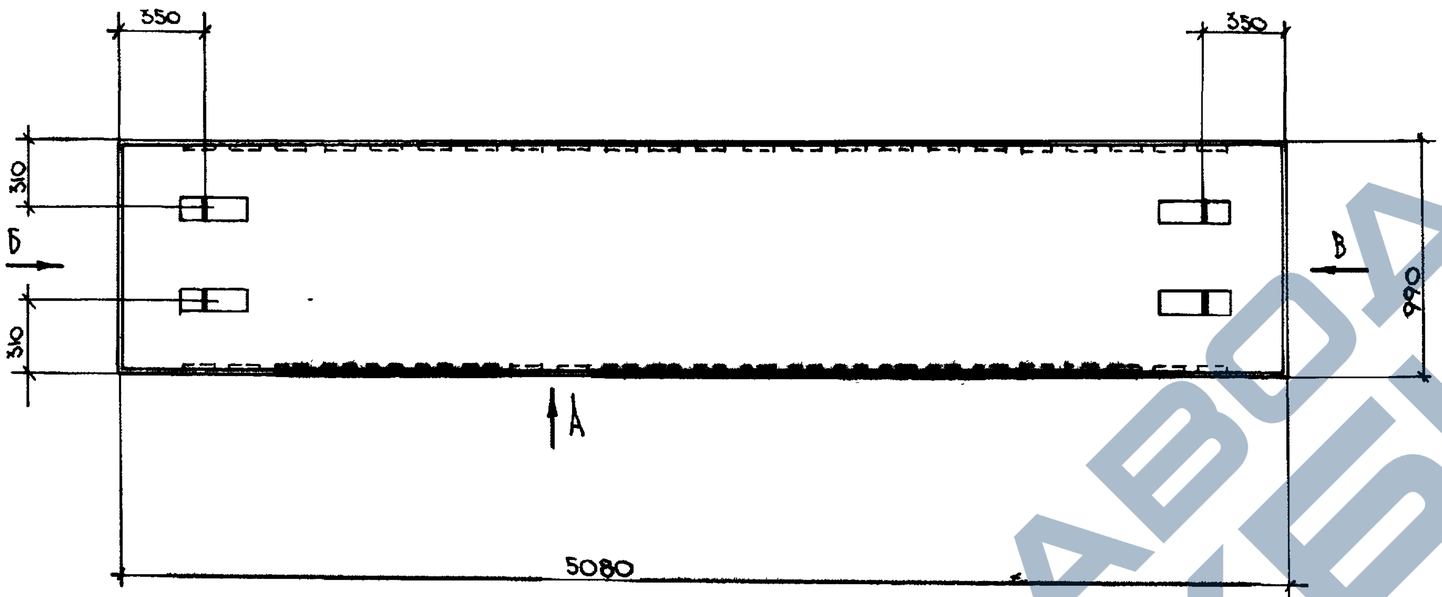

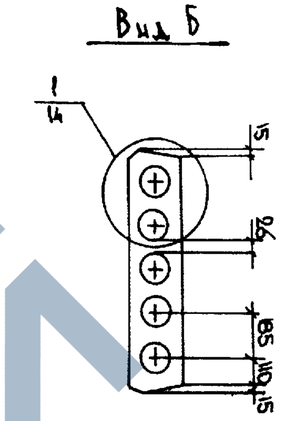

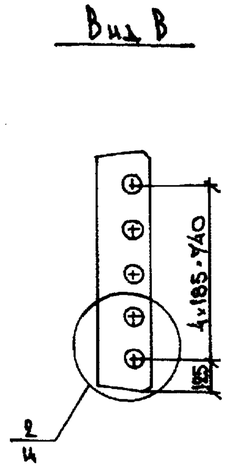

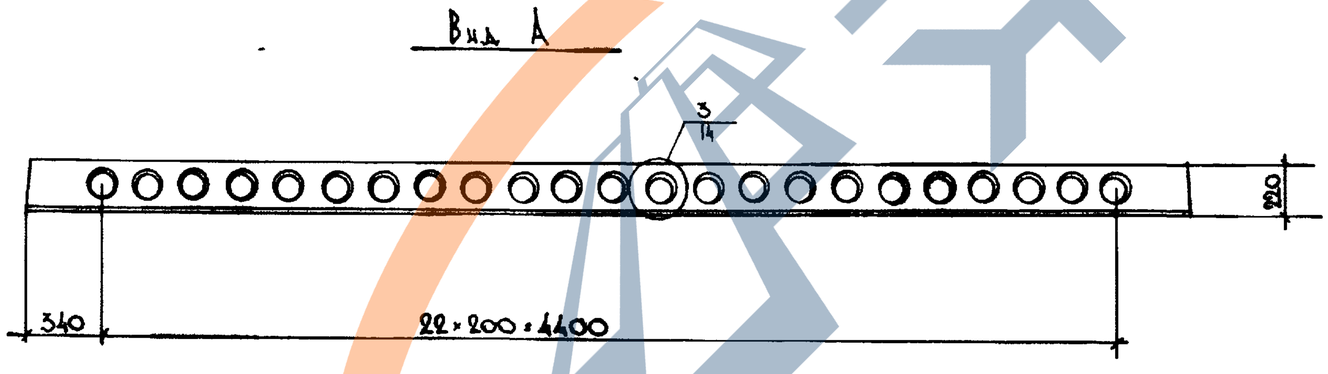

ОБОЗНАЧЕНИЕ	МАРКА	Сеч. 3-3 N рисунка
1.141.1 КЛ-3 1-2 10	ПК 51.10 - 6 А IV Т	1
-01	ПК 51.10 - 8 А IV Т	2

Изм	№ уч.	Лист	№ докум	Дата	Подп.	Фамилия

Нач.отд.	Печерский		15.11.82
Гл.конст.	Бунич		"
Гл.спец.	Новлева		"
Рук.гр.	Бабина		"
Проверил	Бабина		"
Рассчит.	Кузьмина		"
Исполнил	Майзлина		"
Н.контр.	Бунич		"

1.141.1 КЛ-3 1-2 10 СБ

Плиты перекрытий
ПК 51.10 - 6 А IV Т
ПК 51.10 - 8 А IV Т
Сборочный чертеж

Стадия	Масса	Масштаб
Р	1600	1:25

Лист 1 Листов 2

ЛЕННИИПРОЕКТ
ОКУ

Формат 12

Согласовано

Взам инв.№

Подпись и дата

Инв.№ подл.

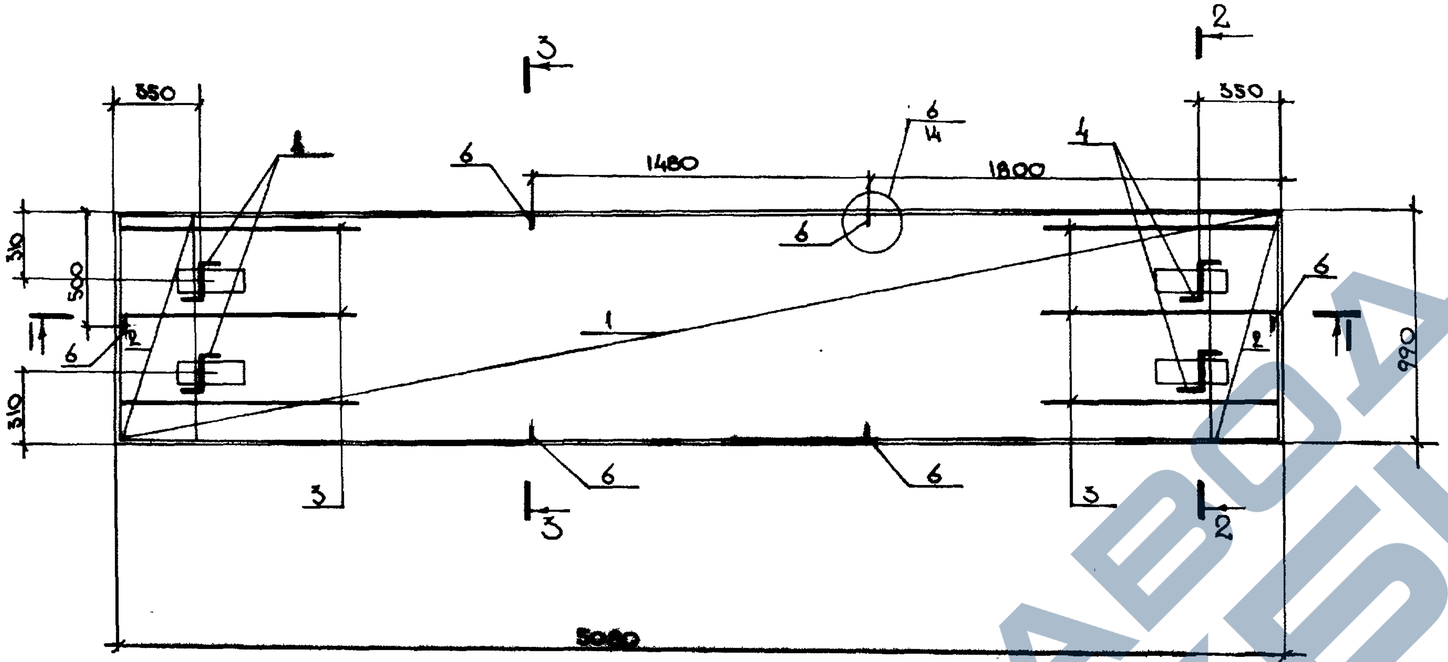

3 — 3

Рис. 1

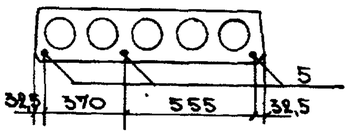

Рис. 2

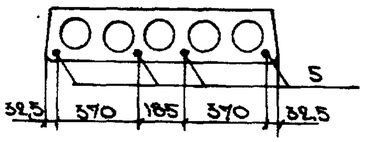

1 — 1

2 — 2

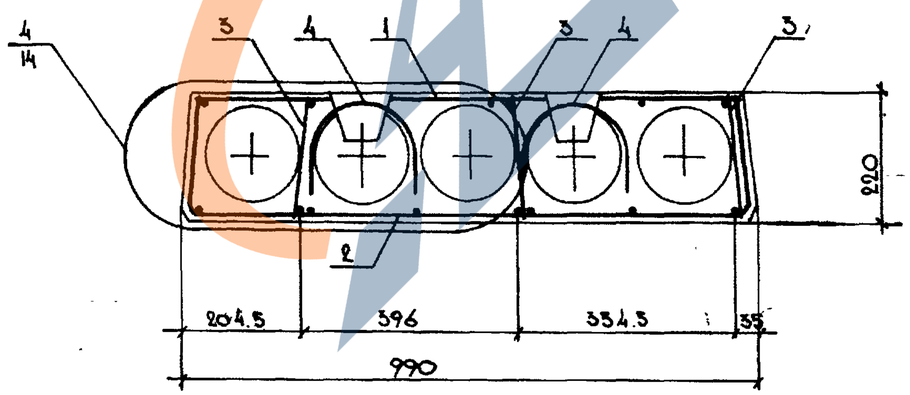

Изм.	№ уч.	Лист	№ докум.	Дата	Подп.	Фамилия

1.141.1 КЛ-3 1-2 ЮСБ

Лист 2

Формат А2

КА

Инв.№ подл. | Подпись и дата | Взам.инв.№

Формат	Зона	Поз	Обозначение	Наименование	Кол. на исполнение 1.141.1 КЛ-3 1-2 11		Примечание
					–	01	
				Документация			
А3			1.141.1 КЛ-3 1-2 11 СБ	Сборочный чертеж			
А3			ПЗ	Пояснительная записка			
А3			ВРС	Ведомость расхода стали на элемент, кг			
					–		
				Сборочные единицы	–		Масса 1поз, кг
А3		1	1.141.1 КЛ-3 2-1 01 -28	Сетка 4С $\frac{4Вр\,I\text{-}500}{3Вр\,I\text{-}250}$ В4=500 $\frac{125}{170}$	1	1	
А3		2	-21	Сетка СК-2	2	2	
А3		3	-24	Каркас КК-1	6	6	
				Детали			
А4		4	1031 КЛ-1 выпуск 6-12	Петля СП8-10	4	4	0.66
Б4		5		Стержень напрягаемый			
				ГОСТ 5781-82			
				⌀12 AIV L=5080	3	4	4.51
А3		6	1.141.1 КЛ-3 2-1 01 -19	ОС-3	6	6	
				Материалы			
				Бетон тяжелый класс В20	0.76	0.76	$м^3$
				ГОСТ 26633-85			
					ПК51.12-6АIVТ	ПК51.12-8АIVТ	

Нач.отд.	Печерский		15.11.85
Гл.конст	Бунин		"
Гл.спец	Новаева		"
Рук.гр	Бабина		"
Проверил	Бабина		"
Рассчит.	Кузьмина		"
Исполнил	Майзлина		"
Н.контр.	Бунин		"

1.141.1 КЛ-3 1-2 11

Плиты перекрытий
ПК 51.12-6АIVТ
ПК 51.12-8АIVТ

Стадия	Лист	Листов
Р	1	

ЛЕННИИПРОЕКТ
ОКУ

Согласовано

Взам.инв.№

Подпись и дата

Инв.№ подл.

https://zavodjbi.com/

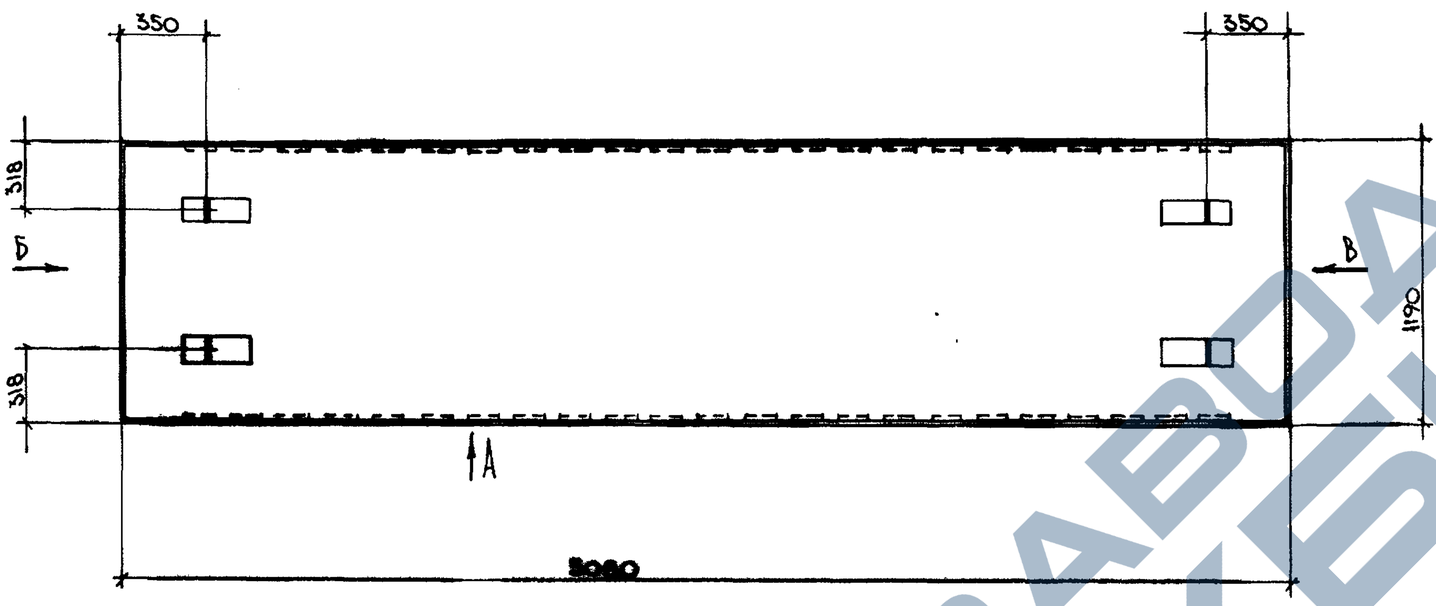

Вид Б

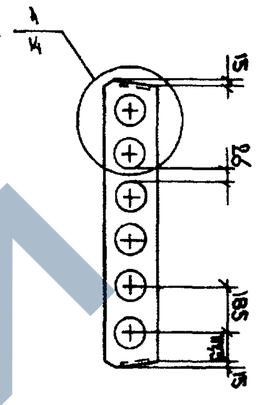

Вид В

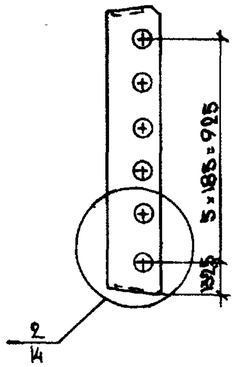

Вид А

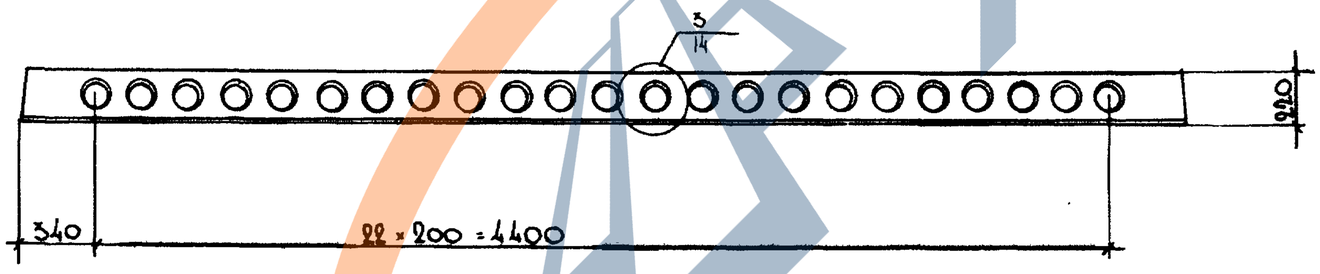

ОБОЗНАЧЕНИЕ	МАРКА	Сеч. 3-3 № рисунка
1.141.1 КЛ-3 1-2 II -	ПК 51.12 - 6АIVТ	1
-01	ПК 51.12 - 8АIVТ	2

Изм	№ уч.	Лист	№ докум	Дата	Подп.	Фамилия

1.141.1 КЛ-3 1-2 II СБ

Нач.отд.	Печерский		15.11.88
Гл.конст.	Бунин		
Гл.спец.	Новлева		
Рук. гр.	Бабина		
Проверил	Вабина		
Рассчит.	Кузьмина		
Депохина	Майзлина		
Н.контр.	Бунин		

Плиты перекрытий
ПК 51.12 - 6АIVТ
ПК 51.12 - 8АIVТ
Сборочный чертеж

Стадия	Масса	Масштаб
Р	1900	1:25
Лист 1	Листов 2	

ЛЕННИИПРОЕКТ
ОКУ

Формат 12

Согласовано

Взам инв №

Подпись и дата

Инв.№ подл.

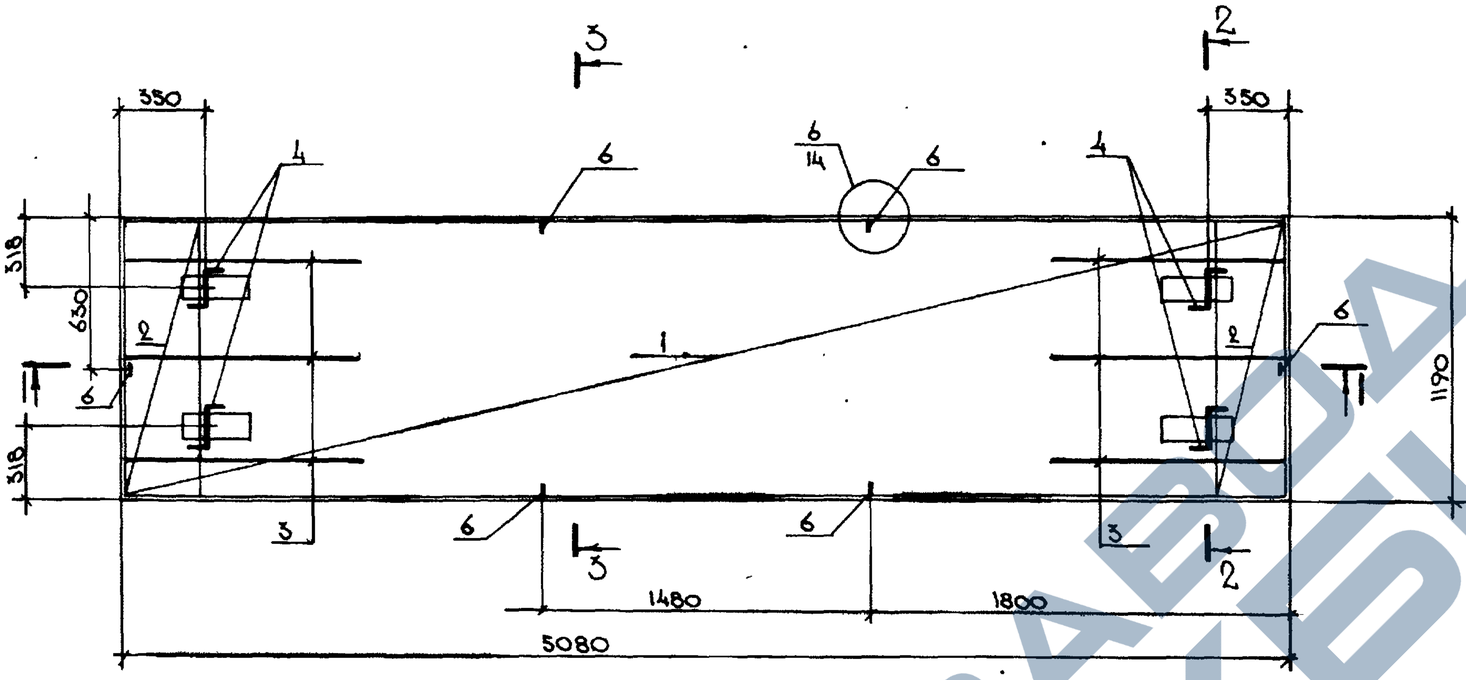

3 - 3

Рис. 1

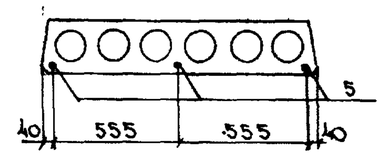

Рис 2

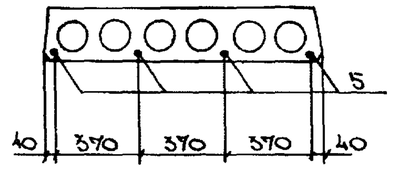

1 — 1

2 — 2

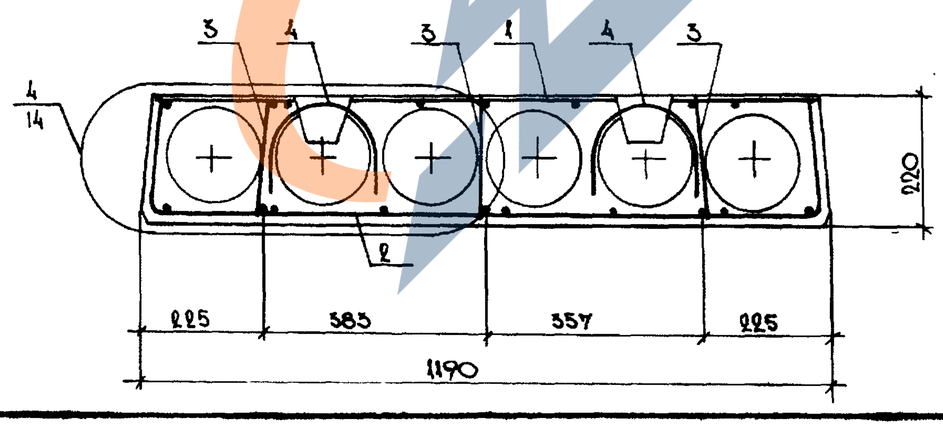

Изм.	№ уч.	Лист	№ докум.	Дата	Подп.	Фамилия

1141.1 КЛ-3 2-2 ИСБ

Лист 2

Формат А2

Инв. № подл. | Подпись и дата | Взам. инв. №

Т-637

https://zavodjbi.com/

Формат	Зона	Поз.	Обозначение	Наименование	Кол.	Примечание
				Документация		
А3			1.141.1 КЛ-3 Л-2 12 СБ	Сборочный чертеж		
А3			ПЗ	Пояснительная записка		
А3			ВРС	Ведомость расхода		
				стали на элемент, кг		
				Сборочные единицы		Масса 1 поз. кг
А3		1	1.141.1 КЛ-3 2-1 01 -25	Сетка С $\frac{4Вр1-400}{3Вр1-250}$ 94×470 $\frac{50\times150}{70}$	1	
А3		2	-20	Сетка СК-1	2	
А3		3	-24	Каркас КК-1	6	
				Детали		
А4		4	1.031 КЛ-1 выпуск 6-1.2	Петля СП8-10	4	0.66
БЧ		5		Стержень напрягаемый		
				ГОСТ 5781-82		
				⌀12 А-IV L=4780	3	4.25
А3		6	1.141.1 КЛ-3 2-1 01 -19	ОС-3	6	
				Материалы		
				Бетон тяжелый класс В20	0.60	м³
				ГОСТ 26633-85		

Формат	Зона	Поз.	Обозначение	Наименование	Кол.	Примечание

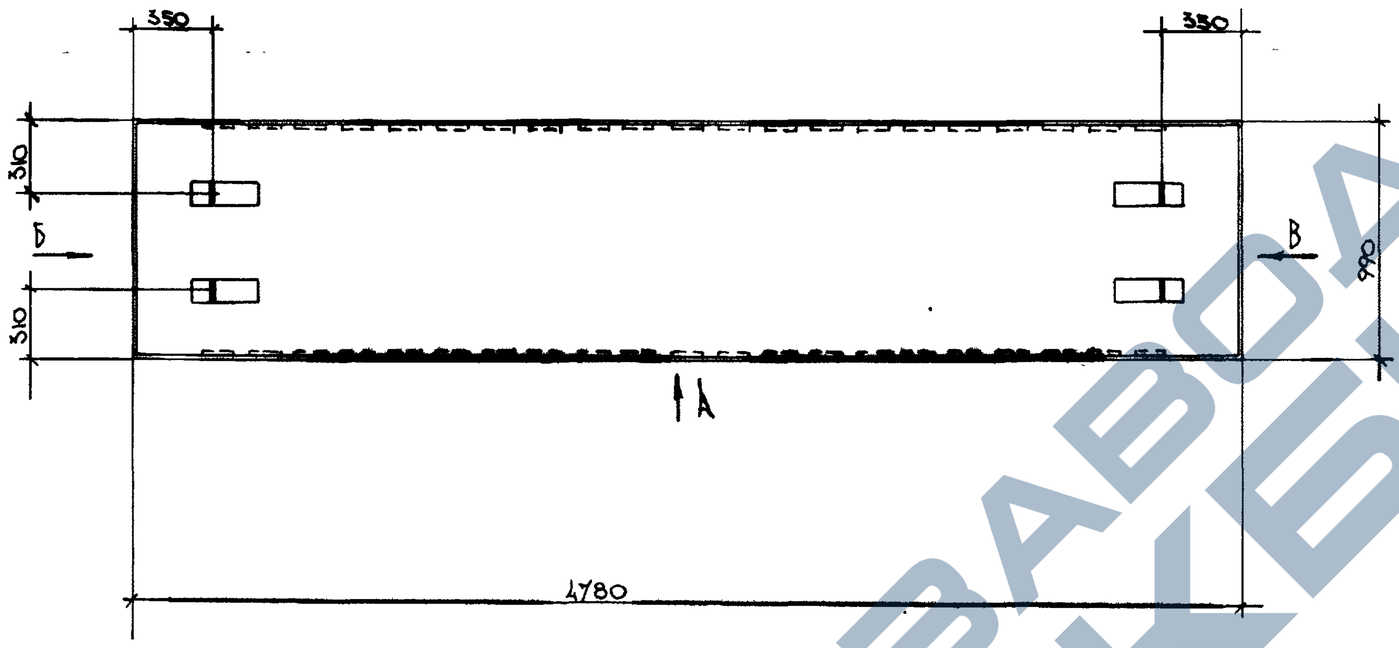

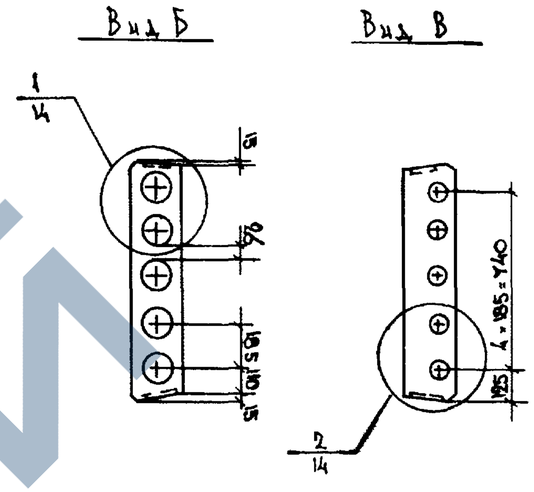

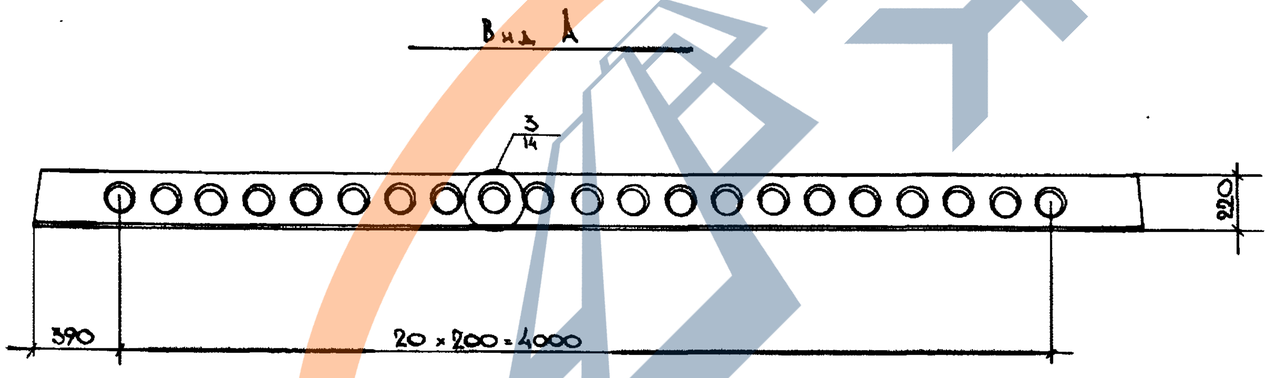

Изм	№ уч.	Лист	№ докум	Дата	Подп.	Фамилия

Нач.отд.	Печерский		15.11.88
Гл.конст.	Бунич		"
Гл.спец.	Новлева		"
Рук.гр.	Бабина		"
Проверил	Бабина		"
Рассчит.	Кузьмина		"
Исполнил	Майзлина		"
Н.контр	Бунич		"

1.141.1 КЛ-3 1-2 12 СБ

Плиты перекрытий

ПК 48.10-8А IV Т

Сборочный чертеж

Стадия	Масса	Масштаб
Р	1500	1:25

Лист 1 Листов 2

ЛЕННИИПРОЕКТ

ОКУ

Формат 12

Согласовано

Взам инв №

Подпись и дата

Инв.№ подл.

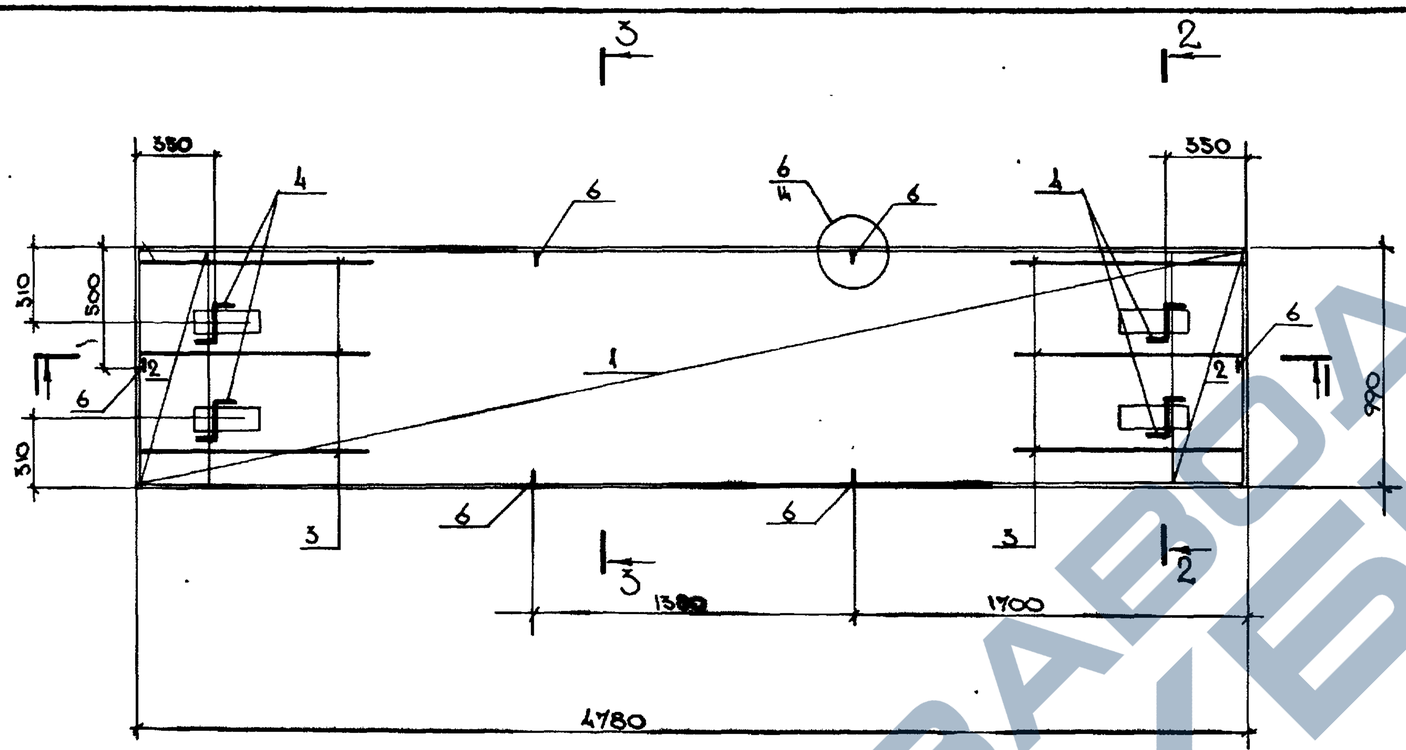

3 — 3

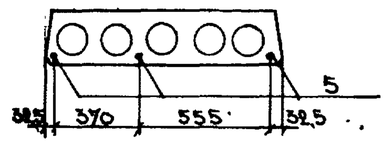

1 — 1

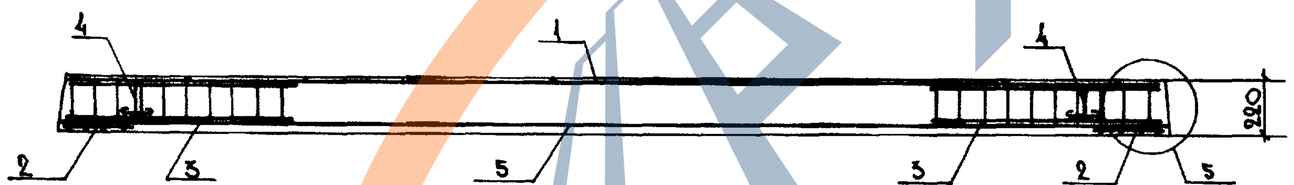

2 — 2

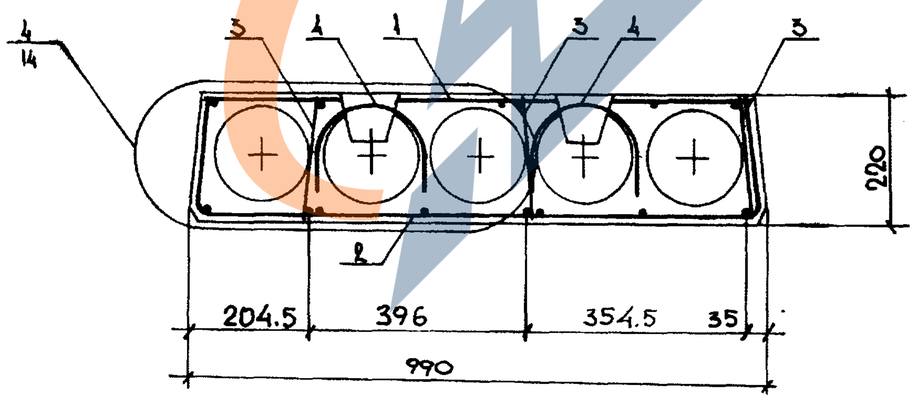

Изм.	Кол. уч.	Лист	№ докум.	Дата	Подп.	Фамилия

1.141.1 КЛ-3 1-2 12 СБ

Лист 2

Формат А2

Инв. № подл. | Подпись и дата | Взам. инв. №

Т-637

Формат	Зона	Поз	Обозначение	Наименование	Кол. на исполнение 1.141 КЛ-3 1-2 13		Примечание
					–	01	
				Документация			
А3			1.141.1 КЛ-3 1-2 13 ПЗ	Пояснительная записка			
А3			СБ	Сборочный чертеж			
А3			ВРС	Ведомость расхода стали на элемент, кг			
					–		
				Сборочные единицы	–	–	Масса 1 поз. кг
А3		1	1.141.1 КЛ-3 2-1 01 -26	Сетка $4С\frac{4В_pI\text{-}500}{5В_pI\text{-}590}$ 114×470 $\frac{50\times150}{70}$	1	1	
А3		2	-21	Сетка СК-2	2	2	
А3		3	-24	Каркас КК-1	6	6	
				Детали			
А4		4	1.031 КЛ-1 выпуск 6-1.2	Петля СП8-10	4	4	0.66
Б.Ч		5		Стержень напрягаемый			
				ГОСТ 5781-82			
				⌀12 AIV L=4780	3	4	4.25
А3		6	1.141.1 КЛ-3 2-1 01 -19	ОС-3	6	6	
				Материалы			
				Бетон тяжелый класс В20	0,72	0,72	м3
				ГОСТ 26633-85			
					ПК48.12-6АIVТ	ПК48.12-8АIVТ	

Согласовано

Взам.инв.№

Подпись и дата

Инв.№ подл.

Нач.отд.	Печерский		15.11.84
Гл.конст	Бунич		"
Гл.спец.	Новлева		"
Рук.гр.	Бабина		"
Проверил	Бабина		"
Рассчит.	Кувьмина		"
Исполнил	Майзлина		"
Н.контр.	Бунич		"

1.141.1 КЛ-3 1-2 13

Плиты перекрытий

ПК48.12-6АIVТ

ПК48.12-8АIVТ

Стадия	Лист	Листов
Р	1	

ЛЕННИИПРОЕКТ
ОКУ

Т-92I-I

Формат А3

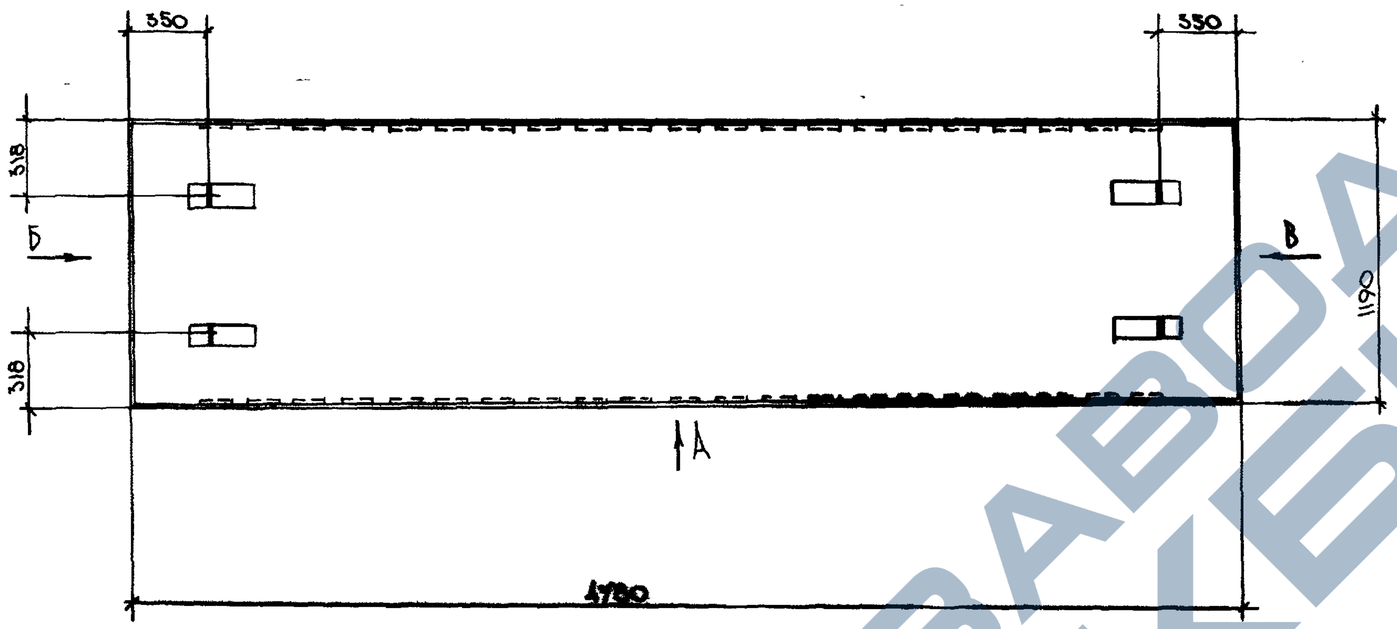

Вид Б

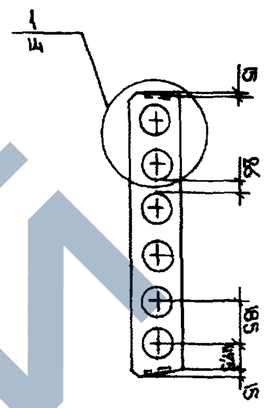

Вид В

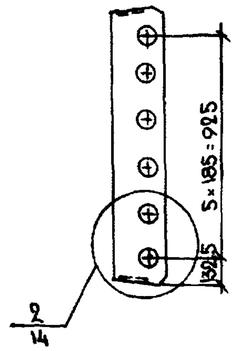

Вид А

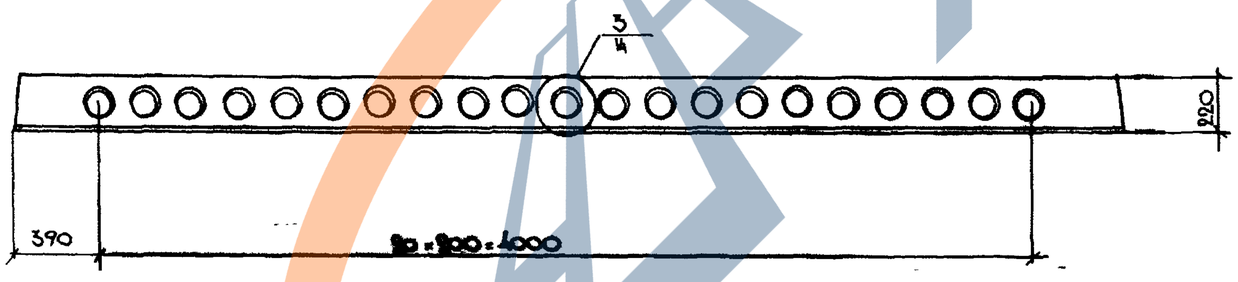

ОБОЗНАЧЕНИЕ	МАРКА	Сеч. 3-3 № рисунка
1.141.1 КЛ-3 1-2 13 СБ	ПК 48.12-6АIVТ	1
-01	ПК 48.12-8АIVТ	2

Изм.	№ уч.	Лист	№ докум.	Дата	Подп.	Фамилия

1.141.1 КЛ-3 1-2 13 СБ

Нач. отд.	Печерский		15.11.83
Гл. конст.	Бунин		"
Гл. спец.	Новлева		"
Рук. гр.	Бабина		"
Проверил	Бабина		"
Рассчит.	Кузьмина		"
Исполнил	Мазина		"
Н. контр.	Бунин		"

Плиты перекрытий
ПК 48.12-6АIVТ
ПК 48.12-8АIVТ
Сборочный чертеж

Стадия	Масса	Масштаб
Р	1800	1:25
Лист 1	Листов 2	

ЛЕННИИПРОЕКТ
ОКУ

Формат 12

Согласовано

Взам. инв. №

Подпись и дата

Инв. № подл.

https://zavodjbi.com/

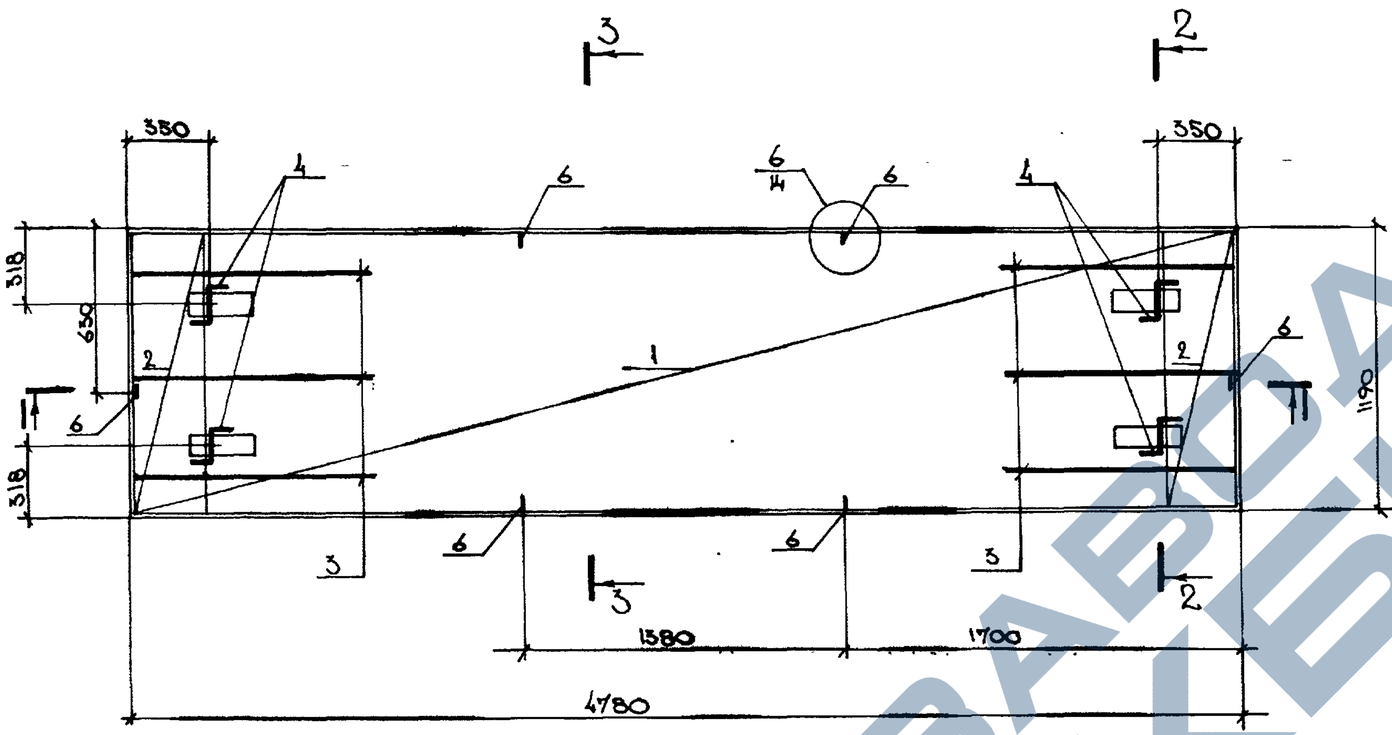

3 — 3

Рис. 1

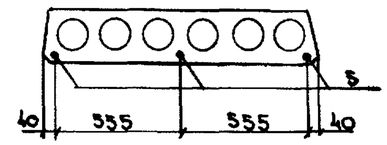

Рис. 2

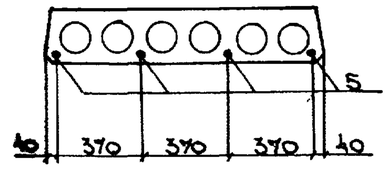

1 — 1

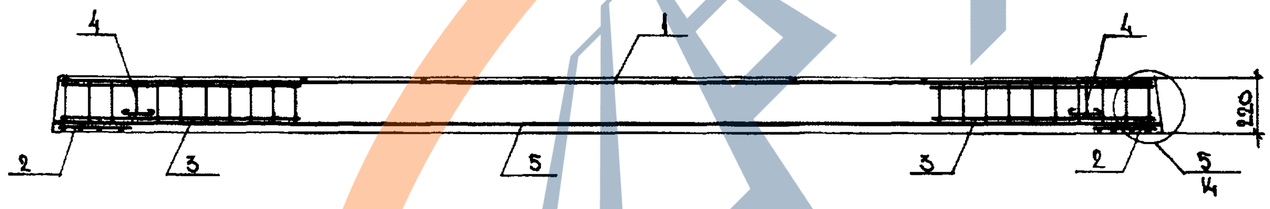

2 — 2

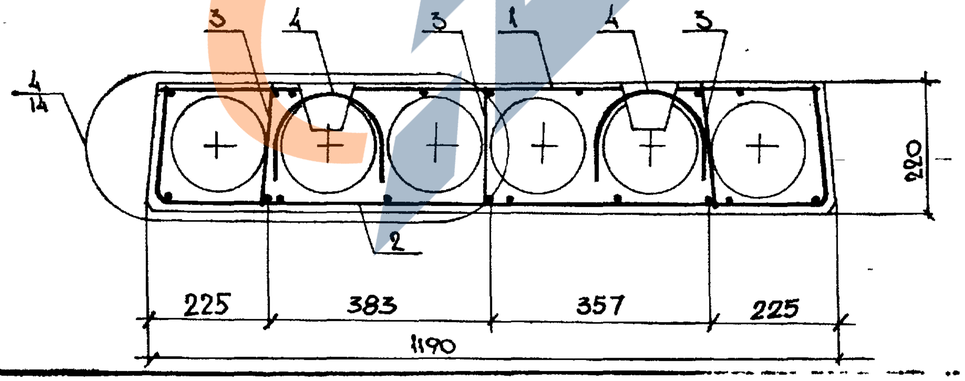

Изм.	№ уч.	Лист	№ докум.	Дата	Подп.	Фамилия

1.141.1 КЛ-3 1-2 13 СБ

Лист 2

Формат А2

КЛ

Инв. № подл | Подпись и дата | Взам. инв. №

Т-637

Согласовано

Взам.инв. №

Подпись и дата

Инв.№ подл

1

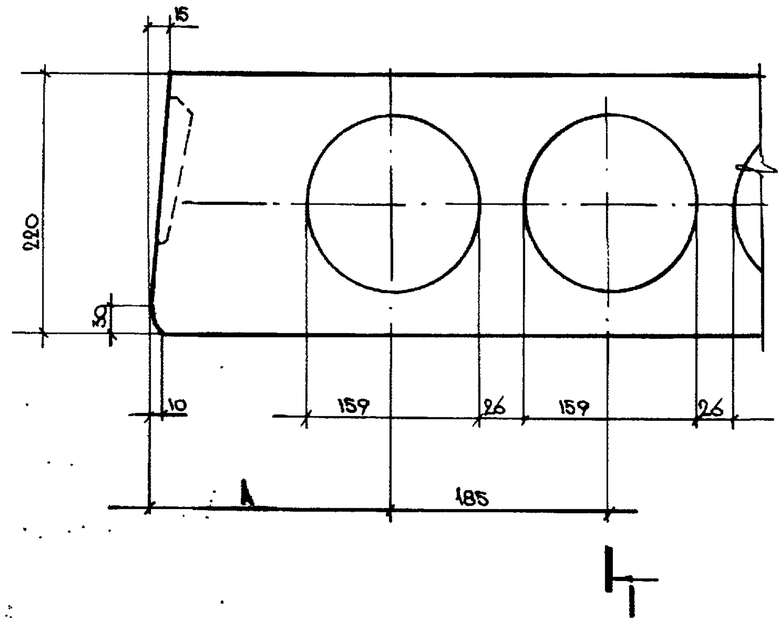

1—1

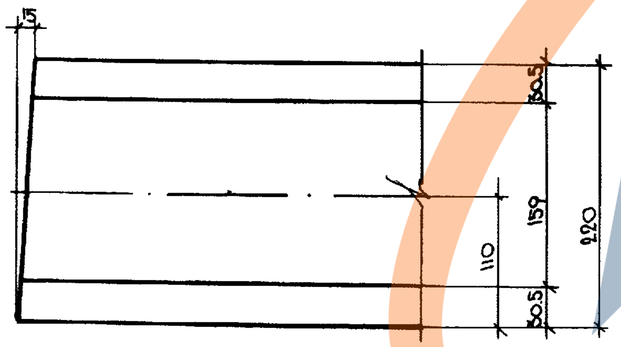

2

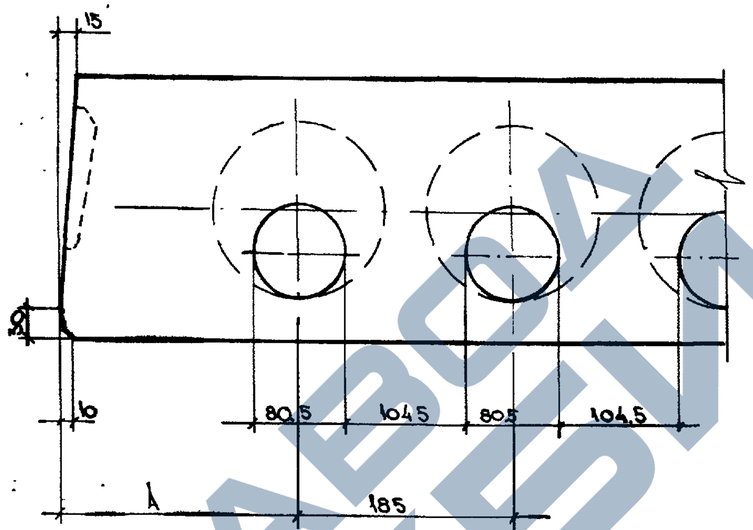

2—2

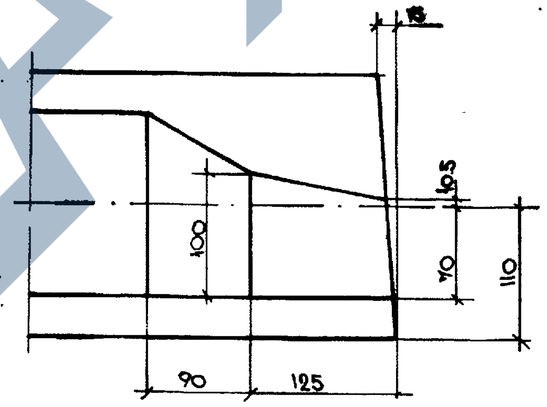

3

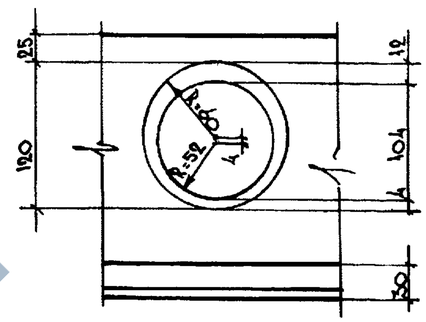

A мм	Ширина плиты мм
125	990
132.5	1190
155	1790
172.5	2380

Нач.отд.	Печерский		15.11.88
Гл.конст	Бунин		
Гл.спец	Новьева		
Рук. гр.	Бабина		
Провер.	Бабина		
Разработ.	Жайзина		
Исполнил	Жайзина		
Н.контр	Бунин		

1141.1 КЛ-3 8-2 14

Детали 1÷6

Стадия	Лист	Листов
Р	1	3

ЛЕННИИПРОЕКТ
ОКУ

Т-585

Формат 12

КЛ

3—3

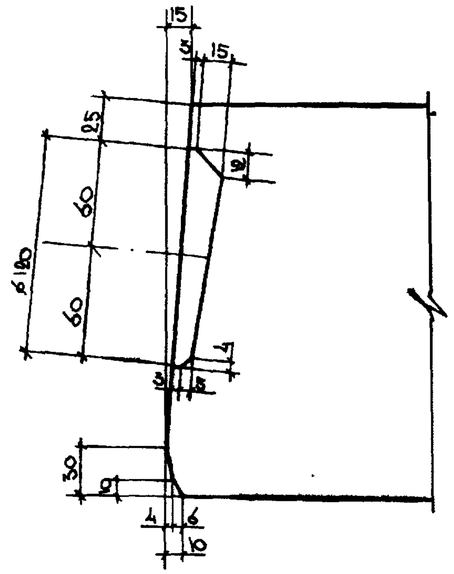

ДЕТАЛИ ЗАДЕЛКИ ТОРЦА ПАНЕЛИ

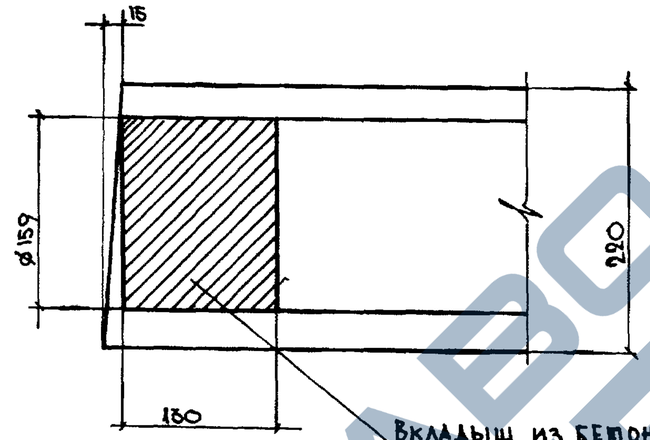

БЕТОННЫЙ ВКЛАДЫШ

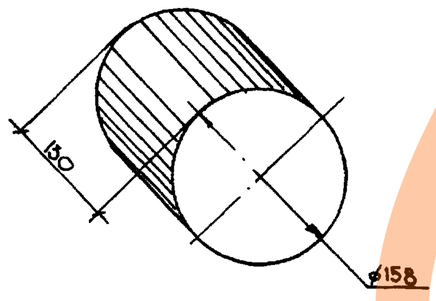

Инв. № подл.	Подпись и дата	Взам. инв. №

Изм.	№ уч.	Лист	№ докум.	Дата	Подп.	Фамилия

1.141.1 КЛ-3 1-2 14

Лист 2.

Формат А2

Т-637

4

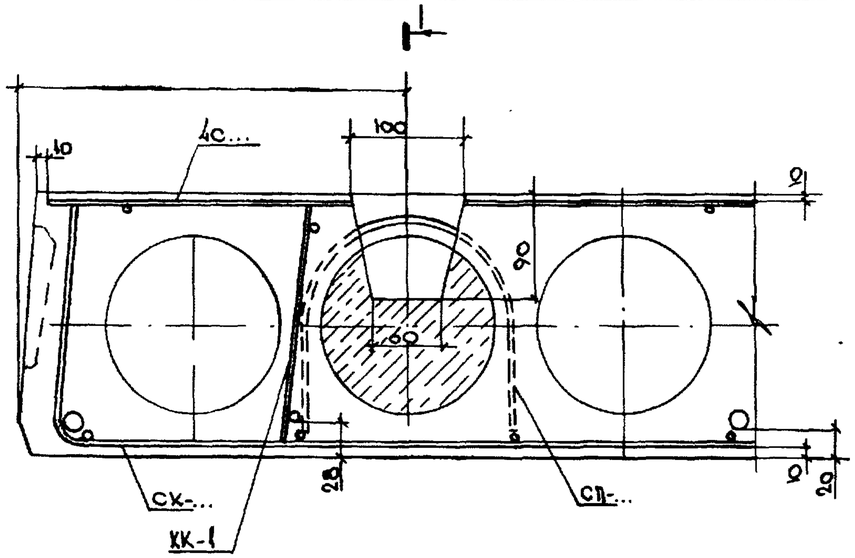

1 — 1

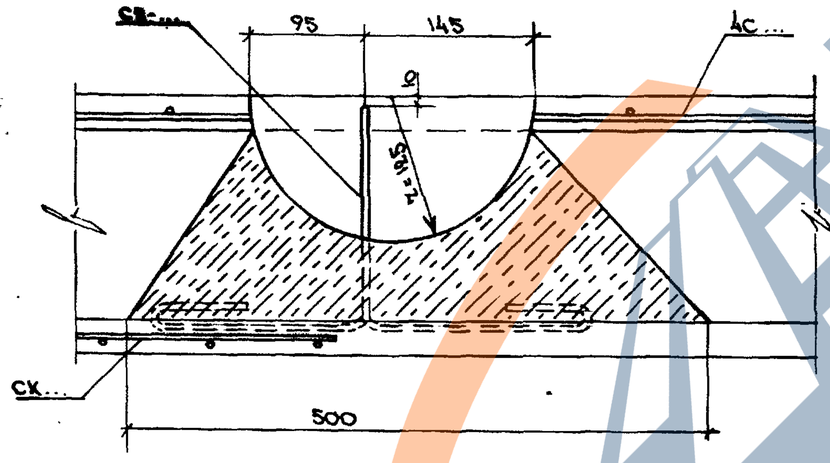

5

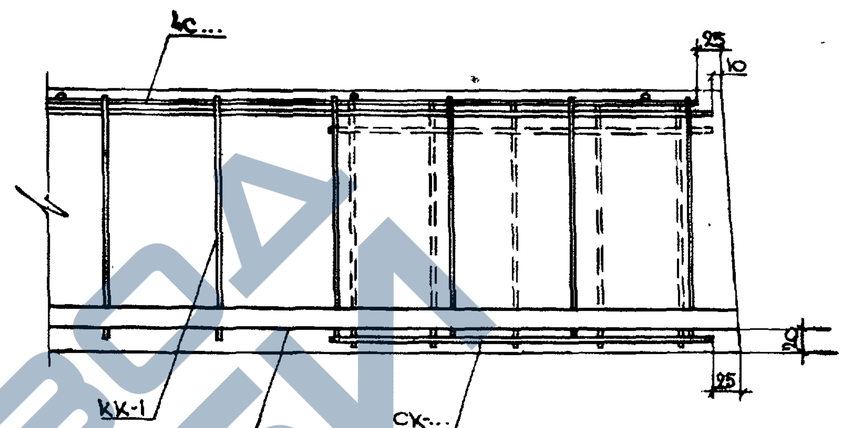

6

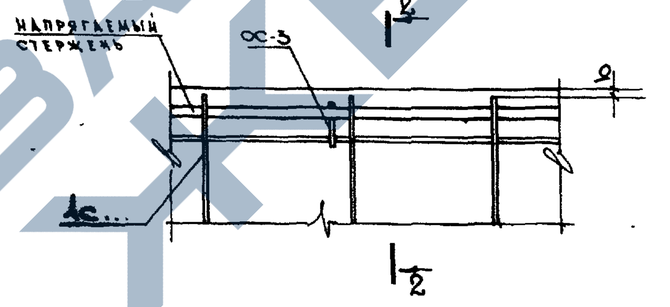

2 — 2

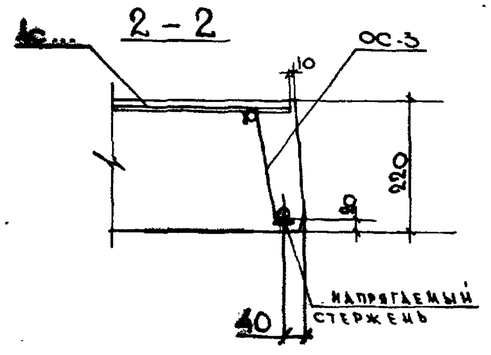

Изм.	№ уч.	Лист	№ докум.	Дата	Подп.	Фамилия

1.141.1 КЛ-3 1-2 14

Лист 3

Формат 12

Инв.№ подл. | Подпись и дата | Взам.инв.№

Т-637

Марка элемента	Напрягаемая арматура класса					Изделия арматурные											Изделия закладные											Общий расход
						Арматура класса										Всего	Прокат марки										Всего	
	Λ IV				Всего	Вр I					Λ-I						ГОСТ					ГОСТ						
	ГОСТ 5781-82					ГОСТ 6727-80					5781-82																	
	ø12	ø14	ø16			ø3	ø4	ø5		Итого	ø10	ø12	ø14	ø16	Итого						Итого					Итого		
ПК63.10-5ΛIVT	16.74				16.74	1.31	4.47	1.90		7.68	2.64				2.64	27.06												27.06
ПК63.10-6ΛIVT		22.80			22.80	1.31	4.47	1.90		7.68	2.64				2.64	33.12												33.12
ПК63.10-8ΛIVT		30.40			30.40	1.31	4.47	1.90		7.68	2.64				2.64	40.72												40.72
ПК63.12-5ΛIVT		22.80			22.80	1.56	4.53	2.20		8.29		3.76			3.76	34.85												34.85
ПК63.12-6ΛIVT		30.40			30.40	1.56	4.53	2.20		8.29		3.76			3.76	42.45												42.45
ПК63.12-8ΛIVT			39.68		39.68	1.56	4.53	2.20		8.29		3.76			3.76	51.73												51.73
ПК63.18-6ΛIVT		38.00			38.00	2.31	7.37	3.10		12.78			5.12		5.12	55.90												55.90
ПК63.18-8ΛIVT			59.52		59.52	2.31	7.37	3.10		12.78			5.12		5.12	77.42												77.42
ПК63.24-5ΛIVT			49.60		49.60	3.06	8.88	3.90		15.84				6.68	6.68	72.12												72.12
ПК63.24-6ΛIVT			59.52		59.52	3.06	8.88	3.90		15.84				6.68	6.68	82.04												82.04
ПК63.24-8ΛIVT			79.36		79.36	3.06	8.88	3.90		15.84				6.68	6.68	101.88												101.88
ПК60.10-5ΛIVT	15.93				15.93	1.26	4.38	1.90		7.54	2.64				2.64	26.11												26.11
ПК60.10-6ΛIVT		21.72			21.72	1.26	4.38	1.90		7.54	2.64				2.64	31.90												31.90
ПК60.10-8ΛIVT		28.96			28.76	1.26	4.38	1.90		7.54	2.64				2.64	38.94												38.94
ПК60.12-5ΛIVT	21.24				21.24	1.50	4.44	2.20		8.14		3.76			3.76	33.14												33.14
ПК60.12-6ΛIVT		21.72			21.72	1.50	4.44	2.20		8.14		3.76			3.76	33.62												33.62
ПК60.12-8ΛIVT		28.96			28.96	1.50	4.44	2.20		8.14		3.76			3.76	40.86												40.86
ПК60.18-6ΛIVT		36.20			36.20	2.22	7.22	3.10		12.54		3.76			3.76	52.50												52.50
ПК60.18-8ΛIVT		43.44			43.44	2.22	7.22	3.10		12.54		3.76			3.76	59.74												59.74
ПК54.10-6ΛIVT	14.34				14.34	1.11	4.23	1.90		7.24	2.64				2.64	24.22												24.22
ПК54.10-8ΛIVT	19.12				19.12	1.11	4.23	1.90		7.24	2.64				2.64	29.00												29.00
ПК54.12-5ΛIVT	14.34				14.34	1.32	4.29	2.20		7.81	2.64				2.64	24.79												24.79

Нач. отд.	Печерский	[signature]	15.11.88
Гл. конст.	Бунич	[signature]	"
Гл. спец.	Новлева	[signature]	"
Рук. гр.	Бабина	[signature]	"
Проверил	Кузьмина	[signature]	"
Рассчит.	Майзлина	[signature]	"
Исполнил	Майзлина	[signature]	"
Н. контр.	Бунич	[signature]	"

1.141.1 КЛ-3 Λ-2 ВРС

Ведомость расхода стали на элемент, кг

Стадия	Лист	Листов
Р	1	2

ЛЕННИИПРОЕКТ ОКУ

Взам. инв. №

Подпись и дата

Инв. № подл.

ЗАВОД КБИ

Марка элемента	Напрягаемая арматура класса					Изделия арматурные											Изделия закладные											Общий расход
	AIV				Всего	Арматура класса										Всего	Прокат марки										Всего	
	ГОСТ 5781-82					ВрI ГОСТ 6727-80					AI 5781-82						ГОСТ					ГОСТ						
	ф12	ф14	ф16			ф3	ф4	ф5		Итого	ф10	ф12	ф14	ф16	Итого						Итого					Итого		
ПК 54.12-8АIVТ	19.12				19.12	1.52	4.29	2.20		7.81	2.64				2.64	29.57												29.57
ПК 51.10-6АIVТ	15.53				15.53	1.06	4.14	1.90		7.10	2.64				2.64	25.27												25.27
ПК 51.10-8АIVТ	18.04				18.04	1.06	4.14	1.90		7.10	2.64				2.64	27.78												27.78
ПК 51.12-6АIVТ	15.53				15.53	1.26	4.20	2.20		7.66	2.64				2.64	25.83												25.83
ПК 51.12-8АIVТ	18.04				18.04	1.26	4.20	2.20		7.66	2.64				2.64	28.54												28.54
ПК 48.10-8АIVТ	12.75				12.75	1.01	4.05	1.90		6.96	2.64				2.64	22.35												22.35
ПК 48.12-6АIVТ	12.75				12.75	1.20	4.11	2.20		7.51	2.64				2.64	22.90												22.90
ПК 48.12-8АIVТ	17.00				17.00	1.20	4.11	2.20		7.51	2.64				2.64	27.15												27.15
ПК60.24-6АIV			47.25		47.25	3.00	8.70	3.90		15.60			6.68		6.68	69.53												69.53
ПК60.24-8АIV			66.15		66.15	3.00	8.70	3.90		15.60			6.68		6.68	88.43												88.43

Изм.	Кол. уч.	Лист	№ докум.	Подп.	Дата
1		ЗАМ	Ук.№		01.91

Бабина

1.141.1 КЛ-3 1-2 ВРС

Лист 2

КЛ

Инв.№ подл. | Подпись и дата | Взам.инв. №

Формат	Зона	Поз	Обозначение	Наименование	Кол. на исполнение 1.141.1 КЛ-3 1-2 15		Примечание
					–	01	
				Документация			
А3			1.141.1 КЛ-3 1-2 15СБ	Сборочный чертеж			
А3			ПЗ	Пояснительная записка			
А3			ВРС	Ведомость расхода			
				Стали на элемент, кг			
				Сборочные единицы			Масса 1 поз, кг
А3		1	1.141.1 КЛ-3 2-1 01 -40	Сетка 4С $\frac{4Вр1-500/300/}{3Вр1-250}$ $234\times590\frac{50\times100}{20}$	1	1	
А3		2	-23	Сетка СК-4	2	2	
А3		3	-24	Каркас КК-1	12	12	
				Детали			
А4		4	1.031 КЛ-1 в. 6-1.2	Петля СП8-16	4	4	1.67
Б.4		5		Стержень напрягаемый			
				ГОСТ 5781-82			
				Ф 16А IV L=5980	5	7	9.45
А3		6	1.141.1 КЛ-3 2-1 01 -19	ОС-3	8	6	
				Материалы			
				Бетон тяжелый класс В20	1.77	1.77	$м^3$
				ГОСТ 26633-85			
					ПК60.24-6АIV	ПК60.24-8АIV	

Согласовано

Взам.инв.№

Подпись и дата

Инв.№ подл.

Изм	№ уч.	Лист	№ докум	Дата	Подп	Фамилия
1		нов	УКК	01.91		Бабина

Нач.отд	Бунич		01.91
Гл.констр	Бунич		-//-
Рук.гр	Бабина		-//-
Проверил	Бабина		-//-
Рассчит	Кузьмина		-//-
Исполнил	Нюхтикова		-//-
Н.контр.	Бунич		-//-

1.141.1 КЛ-3 1-2 15

Плиты перекрытий ПК60.24-6АIV ; ПК60.24-8АIV.

Стадия	Лист	Листов
1	1	1

ЛЕННИИПРОЕКТ ОКУ

КЛ

Т-921-I

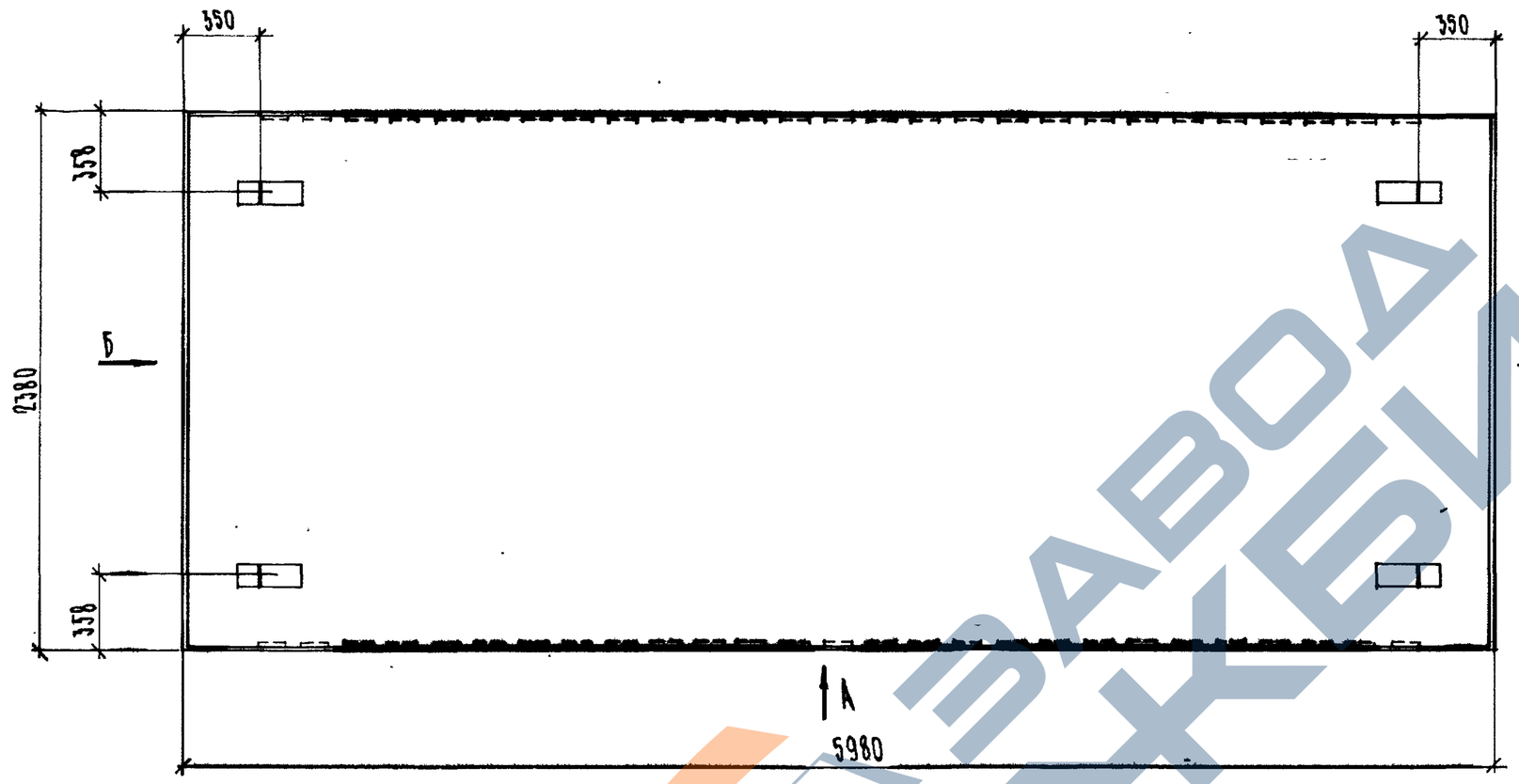

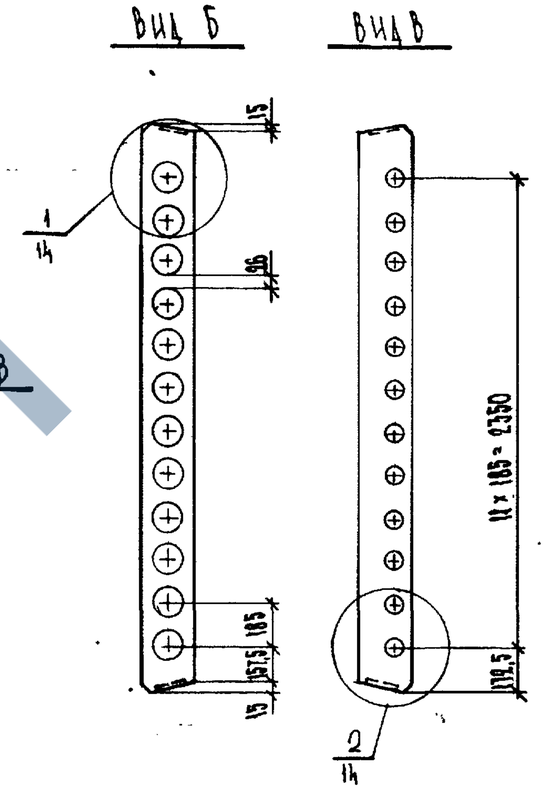

Вид А

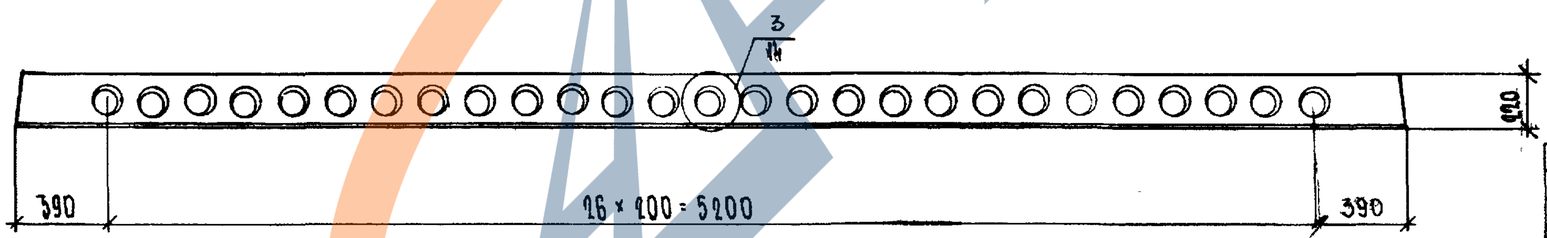

Обозначение	Марка	Сеч. 3-3 на рисунка
1.141.1 КА-3 1-2 15-	ПК60.24-6АIV	1
-01	ПК60.24-8АIV	2

Изм	№ уч.	Лист	№ докум	Дата	Подп.	Фамилия
1		нов	Ук.№	01.91		БАБИНА

Нач.отд	Бунич		01.91
Гл.констр	Бунич		-"-
Рук.гр	Бабина		-"-
Проверил	Бабина		-"-
Рассчит.	Кузьмина		-"-
Исполнил	Нюхтикова		-"-
Н.контр	Бунич		-"-

1.141.1 КА-3 1-2 15 СБ

Плиты перекрытий ПК60.24-6АIV ; ПК60.24-8АIV
Сборочный чертеж

Стадия	Масса	Масштаб
Р	4425	1:25
Лист 1	Листов 2	

ЛЕННИИПРОЕКТ ОКУ

Формат 12

Согласовано
Гл.технолог НБИ №4
Резанова
Взам.инв.№
Подпись и дата
Инв.№ подл.

Т-636

К1

https://zavodjbi.com/

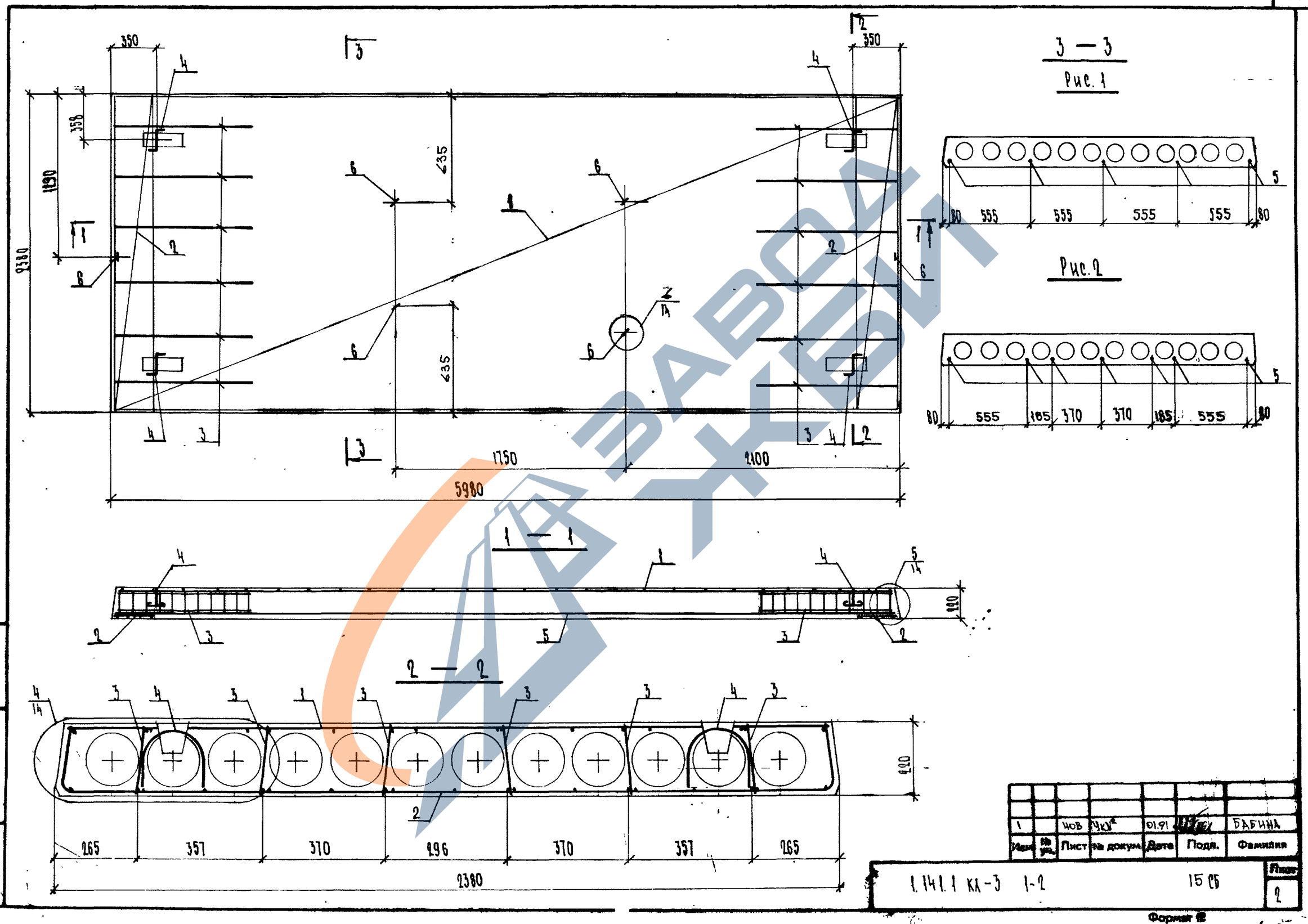

Изм.	№ уч.	Лист	№ докум.	Дата	Подп.	Фамилия
1		НОВ	УКУ	01.91		БАБИНА

1.141.1 КЛ-3 1-2 15 СБ

Лист 2

Формат 12

КЛ

Инв. № подл. | Подпись и дата | Взам. инв. №

Т-637